EKS 4471 IN

Vitrocéramique- (60 cm)

Bauknecht
Für mich und mein Zuhause

60 cm

TOP 4
- Commande mécanique par l'intermédiaire denull
- Voyant de chaleur résiduelle
- 4 SprintStar zones de cuisson, dont1 DUO-Zweikreiszone de cuisson
- Très bonne efficacité de cuisson avec les zones de cuisson SprintStar

CADRE EN INOX

EKS 4471 IN
EAN 40 11577 58864 4

DESIGN
- Type : Vitrocéramique
- Cadres plats

ZONES DE CUISSON
- 4 zones rapides HiLight
- 4 SprintStar zones de cuisson, dont1 DUO-Zweikreiszone de cuisson
- **Avant gauche:** 14,5 cm Ø, 1200 watt
- **Avant droite:** 12/21 cm Ø, 750/2100 watt
- **Arrière gauche:** 18 cm Ø, 1700 watt
- **Arrière droite:** 14,5 cm Ø, 1200 watt
- **Avant droite:** 12/21 cm Ø, 750/2100 watt

CARACTÉRISTIQUES
- Indicateurs de chaleur résiduelle
- Très bonne efficacité de cuisson avec les zones de cuisson SprintStar
- Surface en vitrocéramique - facile à nettoyer

DONNÉES TECHNIQUES
- Alimentation électrique : 400 V
- Fréquence : 50/60 Hz
- Puissance de raccordement : 6,2 kW
- Puissance de raccordement : 6200 W
- Hauteur d'encastrement : 50 mm
- Dimensions de découpe du plan de travail (L x P) : 560 x 490 mm
- Dimensions de l'appareil (LxP) : 580 x 510 mm
- Dimensions du produit emballé (Hx-LxP):130 x 670 x 600 mm
- Poids de l'appareil 8 kg
- Poids de l'appareil emballé : 10 kg

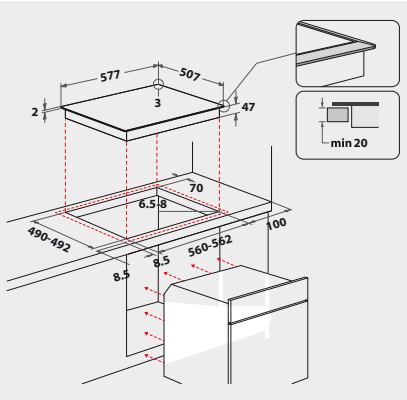

Pour les données techniques, veuillez vous référer à la fiche technique du produit de l'UE ou la demander à https://docs.bauknecht.eu/ · Sous réserve de possibilités de livraison, sous réserve de modifications et d'erreurs · Utilisation/publication d'images/textes, également sur d'autres médias, en tout ou en partie, uniquement avec l'autorisation de l'éditeur · Statut 06.03.2023.
*TVA excl. / Tous les prix s'entendent TAR (taxe anticipée de recyclage) en sus, facturée à l'achat de l'appareil. Modifications réservées.