BAHTT 55 LM G

murale(écran plat/cm)

Bauknecht
Für mich und mein Zuhause

TOP 4

- Hotte télescopique avec panneau frontal en gris métallique
- Convient pour les opérations d'évacuation et de recirculation de l'air
- 1 moteur de ventilateur puissant, 3 étages de puissance
- Commande par l'intermédiaire decommandes Soft Touch

INOX-LOOK

BAHTT 55 LM G
EAN 40 11577 85635 4

TYPE D'APPAREIL

- Hotte tiroir
- Hotte tiroir, à installer dans un meuble haut de hotte tiroir
- Adaptée au mode évacuation extérieur ou recyclage

CARACTÉRISTIQUES

- Commande mécanique avec commandes Soft Touch
- Eclairage : LED, 2x3 W
- 1 moteur de ventilateur puissant, 3 étages de puissance
- Interrupteur d'éclairage march/arrêt
- Fitre à graisse avec lampe témoin de saturation

ACCESSOIRES

- 2 filtres à graisse en aluminium (lavables)

ACCESSOIRES EN OPTION

- Filtre à charbon actif pour recyclage AMC 100
- Nombre de filtres à charbon : 1

CONSOMMATION

- Consommation d'énergie/an : 85.8 kWh
- Classe énergétique D, efficacité dynamique des fluides E, Efficacité lumineuse D, efficacité des filtres à graisse C[1]
- Efficacité des filtres à graisse : 76
- Efficacité fluidodynamique : 10.9

DONNÉES TECHNIQUES

- Puissance du ventilateur en mode d'évacuation **d'air: vitesse normale max. 448m³/h**
- Niveau sonore évacuation: min. 48 – max. 62 dB/A
- Dimensions du produit (HxLxP) : 428 x 547 x 281 mm
- Diamètre du raccordement tuyau d'évacuation 150 mm
- Evacuation au-dessus et à l'arrière
- Alimentation électrique : 220-240 V
- Fréquence : 50-60 Hz
- Puissance de raccordement : 186 W
- Dimensions appareil emballé (HxLxP) : 528 x 649 x 399 mm
- Poids de l'appareil : 10 kg
- Poids de l'appareil emballé : 11.8 kg
- Distance min. de la table de cuisson électrique 430 mm
- Distance min. de la table de cuisson gaz 650 mm

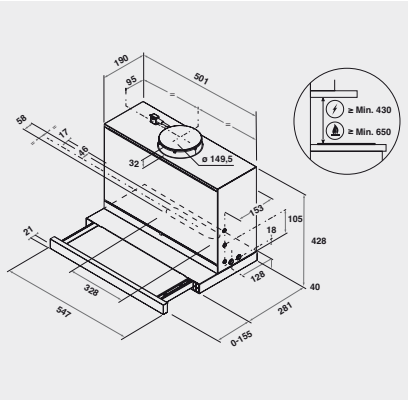

[1] Classe énergétique d'A+++ à D

Pour les données techniques, veuillez vous référer à la fiche technique du produit de l'UE ou la demander à https://docs.bauknecht.eu/ · Sous réserve de possibilités de livraison, sous réserve de modifications et d'erreurs · Utilisation/publication d'images/textes, également sur d'autres médias, en tout ou en partie, uniquement avec l'autorisation de l'éditeur · Statut 05.03.2023.
*TVA excl. / Tous les prix s'entendent TAR (taxe anticipée de recyclage) en sus, facturée à l'achat de l'appareil. Modifications réservées.