HIK3 NN8F SW CH

Appareil encastrable-Cuisinière (65 l)

Bauknecht
Für mich und mein Zuhause

Betriebsarten

A

TOP 4
- herd multifonction air brassé avec 8 fonctions de cuisson
- Volume cavité 65 litres
- PowerAirPulsé – une répartition uniforme de l'air pulsé dès le départ
- Le gril rabattable facilite le nettoyage

BLACK GLASS

HIK3 NN8F SW CH
EAN 40 11577 59003 6

TIMER
- herd multifonction air brassé avec 8 fonctions de cuisson

FONCTION
- Convection sole et voûte
- Gril
- Turbo gril
- Air brassé
- Air pulsé
- Air pulsé et convection sole
- Ventilation à froid (décongélation)
- Convection sole
- Convection sole et ventilateur
- Décongeler

CARACTÉRISTIQUES
- Volume cavité 65 litres
- Cavité 65 litres
- Porte rabattable
- Rabattable 3-vitré
- Porte pleine, 3 verres
- Sécurité enfant: porte froide (3 verres)
- Panneau de commande en verre
- Bouton de commande argenté avec capuchon en acier inoxydable
- Commande mécanique
- Gril rabattable
- Protection des poignées
- Eclairage four avec halogène
- Panneaux latéraux lisses

ACCESSOIRES
- 1 grille
- 1 plaque à patisserie émaillée
- 1 lèche-frite émaillée
- Bandeau inférieur en inox, hauteur 8 mm

DONNÉES TECHNIQUES ET DIMENSIONS
- Classe énergétique A[1]
- Consommation d'énergie en mode conventionnel 0.87 kWh
- Consommation d'énergie en mode chaleur tournante/air pulsé 0.78 kWh
- Puissance du gril 2500 W
- Puissance de raccordement 10700 W
- Alimentation électrique 400 V
- Frequence 50 Hz
- Fusible 10 A
- Dimensions de la niche (HxLxP) : 600 x 560 x 550 mm
- Dimensions du produit (HxLxP) : 595 x 595 x 564 mm
- Dimensions du produit emballé (HxLxP) : 690 x 630 x 650 mm
- Poids de l'appareil 38 kg
- **Combinable avec hotte EKS 4471 IN, EKI 4472 IN, EK 4470 IN, EK 3480 IN-1, et EKS 3481 IN-1**
- Poids de l'appareil emballé 40 kg

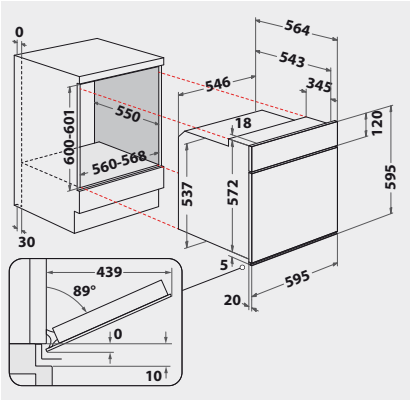

[1] Classe énergétique d'A+++ à D

Pour les données techniques, veuillez vous référer à la fiche technique du produit de l'UE ou la demander à https://docs.bauknecht.eu/ · Sous réserve de possibilités de livraison, sous réserve de modifications et d'erreurs · Utilisation/publication d'images/textes, également sur d'autres médias, en tout ou en partie, uniquement avec l'autorisation de l'éditeur · Statut 05.03.2023.
*TVA excl. / Tous les prix s'entendent TAR (taxe anticipée de recyclage) en sus, facturée à l'achat de l'appareil. Modifications réservées.