THANK YOU FOR BUYING A WHIRLPOOL PRODUCT.
In order to receive a more complete assistance, please register your appliance on: **www.whirlpool.eu/register**

Before using the appliance carefully read Safety and Installation Instructions.
After installation, please remember to remove all transport protection parts from the dishwasher.

PLEASE SCAN THE QR CODE ON YOUR APPLIANCE IN ORDER TO HAVE MORE DETAILED INFORMATION

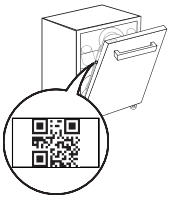

The control panel of this dishwasher activates pushing by ON/OFF button.
For energy saving the control panel deactivates automatically after 10 minutes if no cycle has started.

PRODUCT DESCRIPTION

APPLIANCE

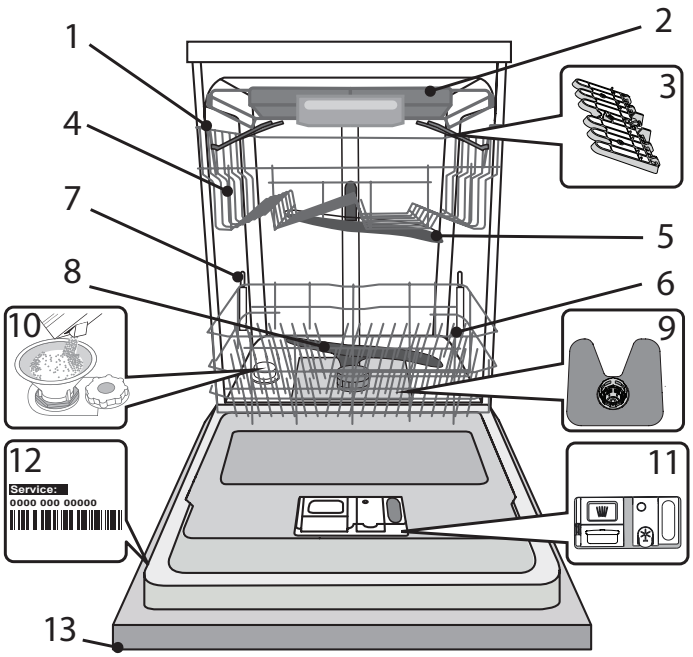

1. Upper rack
2. Cutlery rack
3. Foldable flaps (the number depends on the model)
4. Upper rack height adjuster
5. Upper spray arm
6. Lower rack
7. PowerClean support
8. Lower spray arm
9. Filter Assembly
10. Salt reservoir
11. Detergent and Rinse Aid dispensers
12. Rating plate
13. Control panel

CONTROL PANEL

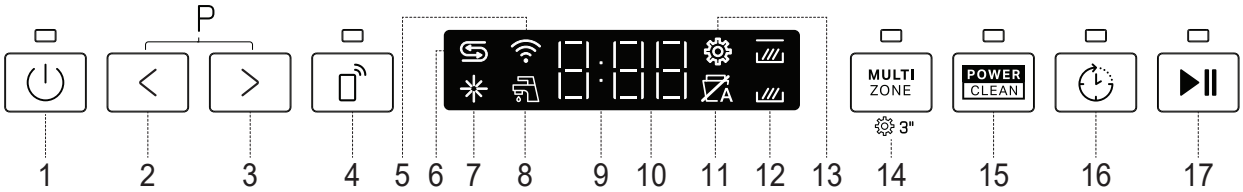

1. **ON-OFF/Reset** button with indicator light
2. **PREVIOUS program** button
3. **NEXT program** button
4. **Remote Control** button with indicator light
5. **Wireless Connection** indicator light
6. **Salt** reservoir empty indicator light
7. **Rinse Aid** reservoir empty indicator light
8. **Closed Water Tap – Alarm** indicator light (flashes when there is no inlet water or water tap is closed)
9. **Display**
10. **Program number** and **remaining time** indicator
11. **NaturalDry** indicator light (lights up when not active or not available in the program)
12. **Multizone** indicator light (lights up when activated)
13. **Settings** indicator light (lights up when the appliance is in the settings menu)
14. **Multizone option** button with indicator light / **Settings** - 3 sec. press
15. **PowerClean option** button with indicator light
16. **Delay option** button with indicator light
17. **START/Pause** button with indicator light

FIRST TIME USE

ADVICE REGARDING THE FIRST TIME USE

After installation, remove the stoppers from the racks and the retaining elastic elements from the upper rack.

SETTING MENU

1. Switch on the appliance by pressing the **ON-OFF** ⏻ button.
2. Hold the **Settings** ⚙ (Multizone MULTI ZONE) button for 3 seconds, until you hear a beep and the display shows „**SEt**".
3. After one second the first available setting (letter „n□") will be displayed.
4. Press **PREVIOUS**</**NEXT**> button to scroll through the list of available settings (see table below), then press **START/Pause** ▶II to view and change the value of the currently selected setting.
5. Press **PREVIOUS**</**NEXT**> button to change the value, then press **START/Pause** ▶II to save the new value or return to the main menu.
6. To change another setting, repeat points 4 and 5.
7. Press **ON-OFF** ⏻ or wait 30 seconds to exit the menu.

LETTER	SETTING	VALUES (Default - **in bold**)*
n□	**Cycle Counter** Number of washing cycles carried out by the dishwasher.	Eg. 25 cycles: 25; Eg. 13.947 cycles: 13_947 (scrolling for 3 times)
C	**Wireless Connection** **NOTE:** To enable Wireless Connection for the first time, go to the HomeWiz connection setup. *(see HOMEWHIZ FEATURE AND REMOTE CONTROL FUNCTION)* "1" = On, "0" = Off	1 | **0**
h	**Water Hardness Level** *(see "SETTING THE WATER HARDNESS" AND "WATER HARDNESS TABLE")*	1 | 2 | **3** | 4 | 5
rA	**Rinse Aid Level** *(see "ADJUSTING THE DOSAGE OF RINSE AID")*	0 | 1 | 2 | 3 | 4 | **5**
d	**NaturalDry** *(see "OPTIONS AND FUNCTIONS")* "1" = On, "0" = Off	**1** | 0
L	**Light on the floor** *(see "OPTIONS AND FUNCTIONS")* "1" = On, "0" = Off	**1** | 0
S	**Sound** "1" = On, "0" = Off	**1** | 0
td	**Tablet (Tab)** *(see "OPTIONS AND FUNCTIONS")* "1" = On, "0" = Off	1 | **0**
r	**Factory Settings** Press **START/Pause** to restore to the factory default all the values of the settings included in the settings menu.	-

*) The default value does not apply to the Cycle Counter.

n□ **CYCLE COUNTER -** This feature shows the number of cycles the dishwasher has performed.

For the number of cycles from 0-999, a fixed number will be displayed.


Example for 25 cycles.

When the cycle number is higher than 1000, the number will scroll in the display. The "_" represents the ".", as for instance: 1.000 = 1_000, 13.947= 13_947 (the number will scroll for 3 times).


Example for 13.947 cycles:

After the cycle visualization, the display will return to visualize "n□".

NOTE: The dishwasher may have already performed about 30 cycles. This is due to the extended quality process carried out during production. It guarantees higher product quality.

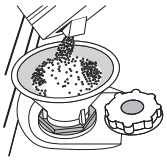

FILLING THE SALT RESERVOIR

The use of salt prevents the formation of LIMESCALE on the dishes and on the machine's functional components. The salt reservoir is located in the lower part of the dishwasher (under the lower rack on the left side).

- It is mandatory that **the salt reservoir never be empty.**
- It is important to set the water hardness.
- Salt must be filled when the SALT REFILL indicator light ⛓ on the control panel is lit.

1. Remove the lower rack and unscrew the reservoir cap (anticlockwise).
2. Position the funnel *(see figure)* and fill the salt reservoir right up to its edge (approximately 0,5 kg); it is not unusual for a little water to leak out.

3. Only the first time you do this: fill the salt reservoir with water.

4. Remove the funnel and wipe any salt residue away from the opening.

Make sure the cap is screwed on tightly so that no detergent can get into the container during the wash program (this could damage the water softener beyond repair).

Whenever you need to add salt, it is mandatory to complete the procedure before the beginning of the washing cycle to avoid corrosion. Residual saline solution or grains of salt can lead to corrosion, irreparably damaging the stainless steel components.
The guarantee is not applicable if faults are caused by such circumstances.
If the salt container is not filled, the water softener and the heating element may be damaged as a result of limescale accumulation.
Using of Salt is recommended with any type of dishwasher detergent.

SETTING THE WATER HARDNESS

To allow the water softener to work in a perfect way, it is essential that the water hardness setting is based on the actual water hardness in your house. This information can be obtained from your local water supplier.
The factory setting is "**3**". See „WATER HARDNESS TABLE".

Water Hardness Table

Level	°dH German degrees	°fH French degrees	°Clark English degrees
1 (Soft)	0 - 6	0 - 10	0 - 7
2 (Medium)	7 - 11	11 - 20	8 - 14
3 (Average)	12 - 16	21 - 29	15 - 20
4 (Hard)	17 - 34	30 - 60	21 - 42
5 (Very hard)	35 - 50	61 - 90	43 - 62

To change, follow instructions in section "SETTING MENU".

Only use salt that has been specifically designed for dishwashers.
After the salt has been poured into the machine, the SALT REFILL indicator light switches off.
If the salt container is not filled, the water softener and the heating element may be damaged as a result of limescale accumulation.
Using of Salt is recommended with any type of dishwasher detergent.

WATER SOFTENING SYSTEM

Water softener automatically reduces water hardness, consequently preventing scale buildup on heater, contributing also to better cleaning efficiency.
This system regenerates itself with salt, therefore it is required to refill salt container when empty.
Frequency of regeneration depends on water hardness level setting - regeneration takes place once per **6** Eco cycles with water hardness level set to **3**.
Regeneration process starts in final rinse and finishes in drying phase, before cycle ends.

- Single regeneration consumes: ~3.5L of water;
- Takes up to 10 additional minutes for the cycle;
- Consumes below 0.005kWh of energy.

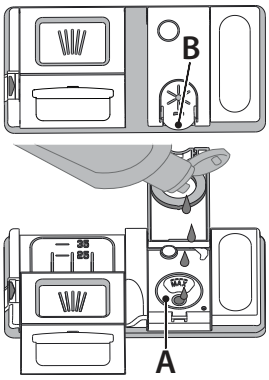

FILLING THE RINSE AID DISPENSER

Rinse aid makes dish DRYING easier. The rinse aid dispenser **A** should be filled when the RINSE AID REFILL indicator light ✳ in the control panel is lit.

1. Open the dispenser **B** by pressing and pulling up the tab on the lid.
2. Pour in the rinse aid (max. 110 ml), making sure it does not overflow from the dispenser. If this happens, clean the spill immediately with a dry cloth.
3. Press the lid down until you hear a click to close it.

NEVER pour the rinse aid directly into the appliance tub.

ADJUSTING THE DOSAGE OF RINSE AID

If you are not completely satisfied with the drying results, you can adjust the quantity of rinse aid used.
To change, follow the instructions in the section "SETTING MENU".
If the rinse aid level is set to ZERO, no rinse aid will be supplied.
The **LOW RINSE AID indicator** light will not be lit if you run out of rinse aid.
A maximum of **6** levels can be set according to the dishwasher model.

- If you see bluish streaks on the dishes, set a low number (0-3).
- If there are drops of water or limescale marks on the dishes, set a mid-range number (4-5).

FILLING THE DETERGENT DISPENSER

Only use detergent which has been specifically designed for dishwashers.
DO NOT USE washing up liquid.
Using excessive detergent may result in foam residues remaining in the machine after the cycle has ended.
Usage of detergent not designed for dishwashers may cause malfunction or damage to the appliance.
To achieve the best washing and drying results, the combined use of detergent, rinse aid liquid and refined salt is required.
We recommend using detergents that do not contain phosphates or chlorine, as these products are harmful to the environment.
Good washing results also depend on the correct amount of detergent being used.
Exceeding the stated amount does not result in a more effective wash and increases environmental pollution.

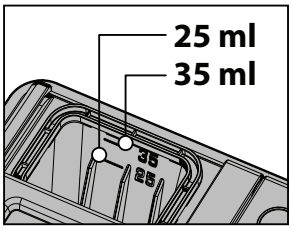

The amount can be adjusted to the soil level. In the case of normally soiled items, use approximately either 35g (powder detergent) or 35ml (liquid detergent) and additional tea spoon of detergent directly inside the tub. If tablets are used, one tablet will be enough.
If the crockery is only lightly soiled or if it has been rinsed with water before being placed in the dishwasher, reduce the amount of detergent used accordingly (minimum 25 g/ml) e.g. skip the powder/gel putted inside the tub.
For good washing results also follow the instructions shown on the detergent box.
For further questions please ask the detergent producers.

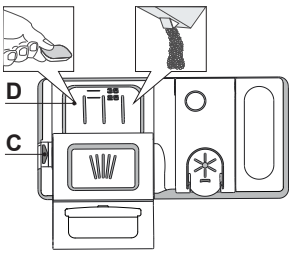

To open the detergent dispenser use the opening device C. Introduce the detergent into the dry dispenser D only. Place the amount of detergent for pre-washing directly inside the tub.

1. When measuring out the detergent refer to the mentioned earlier information to add the proper quantity. Inside the dispenser **D**, there are indications to help the detergent dosing.
2. Remove detergent residues from the edges of the dispenser and close the cover until it clicks.
3. Close the lid of the detergent dispenser by pulling it up until the closing device is secured in place.

The detergent dispenser automatically opens up at the right time according to the program.
Usage of detergent not designed for dishwashers may cause malfunction or damage to the appliance.

DAILY USE

1. **CHECK WATER CONNECTION**
   Check that the dishwasher is connected to the water supply and that the tap is open.
2. **SWITCH ON THE DISHWASHER**
   Open the door and press the **ON/OFF** button.
3. **LOAD THE RACKS** *(SEE LOADING THE RACKS).*
4. **FILL THE DETERGENT DISPENSER**
5. **CHOOSE THE PROGRAM AND CUSTOMISE THE CYCLE**
   Select the most appropriate program in accordance with the type of crockery and its soiling level (see PROGRAMS DESCRIPTION) by pressing the **PREVIOUS/NEXT** buttons.
   Select the desired options (see OPTIONS AND FUNCTIONS). Not all options are compatible with all programs.
6. **START**
   Start the wash cycle by pressing **START/Pause** button (led is lit) and closing the door within 4 sec. When the program starts you hear a single beep. If the door was not closed within 4sec., the alarm sound will be played. In this case, open the door, press **START/Pause** button and close the door again within 4 sec.
7. **END OF WASH CYCLE**
   The end of the wash cycle is indicated by sound and the display shows **END**. Open the door and switch off the appliance by pressing the **ON/OFF** button.
   Wait for a few minutes before removing the crockery - to avoid burns. Unload the racks, beginning with the lower one.

The machine will switch off automatically during certain extended periods of inactivity, in order to minimise electricity consumption.
If the crockery is only lightly soiled or if it has been rinsed with water before being placed in the dishwasher, reduce the amount of detergent used accordingly.

MODIFYING A RUNNING PROGRAM

If a wrong program was selected, it is possible to change it, provided that it has only just begun.
RESET the machine: press and hold the **ON/OFF** button for more than 3. sec., and the machine will switch off. **The dashboard will show "0:01".** Close the door and wait until drain cycle ends (around 1 minute). Open the door and switch the machine back on using the **ON/OFF** button and select the new wash cycle and any desired option. Start the cycle by pressing the **START/Pause** button and closing the door within 4 sec.

ADDING EXTRA CROCKERY

Without switching off the machine, open the door first slightly to avoid water splashing out (**START/Pause** led starts blinking) (**Caution!: Hot steam!**) and place the crockery inside the dishwasher. Press the **START/Pause** button and close the door within 4 sec., the cycle will resume from the point at which it was interrupted.

ACCIDENTAL INTERRUPTIONS

If the door is opened during the wash cycle, or if there is a power cut, the cycle stops. **ONLY IF YOU PRESS** the **START/Pause** button and close the door within 4 sec., the cycle will resume from the point at which it was interrupted.

ADVICE AND TIPS

TIPS

Before loading the baskets, remove all food residues from the crockery and empty the glasses. **You do not need to rinse beforehand under running water.** Arrange the crockery so that it is held in place firmly and does not tip over; and arrange the containers with the openings facing downwards and the concave/convex parts placed obliquely, thus allowing the water to reach every surface and flow freely.
Warning: lids, handles, trays and frying pans should not prevent the sprayer arms from rotating.
Place any small items in the cutlery basket.
Very soiled dishes and pans should be placed in the lower basket because in this sector the water sprays are stronger and allow a higher washing performance. After loading the appliance, make sure that the sprayer arms can rotate freely.

UNSUITABLE CROCKERY

- Wooden crockery and cutlery.
- Delicately decorated glasses, artistic handicrafts and antique crockery. Their decorations are not resistant.
- Parts in synthetic material which do not withstand high temperatures.
- Copper and tin crockery.
- Crockery soiled with ash, wax, lubricating grease or ink.

The colours of glass decorations and aluminium/silver pieces can change and fade during the washing process. Some types of glass (e.g. crystal objects) can become opaque after a number of wash cycles too.

DAMAGE TO GLASS AND CROCKERY

- Only use glasses and porcelain guaranteed by the manufacturer as dishwasher safe.
- Use a delicate detergent suitable for crockery
- Collect glasses and cutlery from the dishwasher as soon as the wash cycle is over.

TIPS ON ENERGY SAVING

- When the household dishwasher is used according to the manufacturer's instructions, **washing tableware in a dishwasher usually consumes less energy and water than hand dishwashing.**
- In order to maximize dishwasher efficiency, it is recommended to **initiate the wash cycle once the dishwasher is fully loaded**. Loading the household dishwasher up to the capacity indicated by the manufacturer will contribute to energy and water savings. Information on the correct loading of tableware can be found in the Loading chapter. In case of partial loading, it is recommended to use a dedicated wash options if available (Half load/ Zone Wash/ Multizone), filling up only selected racks. Incorrect loading or overloading of the dishwasher may increase resources usage (such as water, energy and time, as well as increase noise level), reducing cleaning and drying performance.
- Manual pre-rinsing of tableware items leads to increased water and energy consumption and is not recommended.

HYGIENE

To avoid odour and sediment which can be accumulated in the dishwasher **please run a high-temperature program at least once a month**. Use a teaspoon of detergent and run it without loading to clean your appliance.

RESISTANCE TO FROST

If the appliance is placed in surroundings exposed to the risk of frost, it **must be drained completely.** Turn off the water tap, remove the inlet and outlet hoses, and let all the water drain away. **Make sure that the water softener is full of dissolved regeneration salt in the salt container**, to protect the appliance from temperatures of up to -20°C.
If the appliance was stored in frost conditions the appliance must remain at an ambient temperature of min. 5°C for **at least 24 hours** before the first run.

PROGRAMS TABLE

	Program		Drying phase	NaturalDry*)	Available options **)	Duration of wash program (h:min)***)	Water consumption (litres/cycle)	Energy consumption (kWh/cycle)	Remaining time after door opening (h:min)
1	Eco	50°C	✓	✓	POWER CLEAN	3:10	8.9	0.75	0:25
2	Auto Mixed	55°C	✓	✓	MULTI ZONE POWER CLEAN	1:20 - 3:25	7.5 - 19.5	0.75 - 1.20	0:05
3	Intensive	65°C	✓	✓	MULTI ZONE POWER CLEAN	2:50	17.0	1.60	0:05
4	Fast Wash&Dry	50°C	✓	✓	MULTI ZONE	1:25	11.5	1.10	0:05
5	Rapid 28'	45°C	×	✓	MULTI ZONE	0:28	9.0	0.50	0:00
6	Silent	50°C	✓	✓	MULTI ZONE	3:40	16.0	1.15	0:00
7	Pre-Wash	-	×	×	MULTI ZONE	0:12	4.5	0.01	×
8	Download Cycle	To download one of the programs listed below, see the *"HOMEWHIZ FEATURE AND REMOTE CONTROL FUNCTION"* section.							
	Self-Clean (default)	65°C	×	×		0:50	8.0	0.85	×
	Crystals	45°C	✓	✓	MULTI ZONE	1:40	12.0	1.20	0:05
	Sanitizing	65°C	✓	×		1:50	12.0	1.30	×

ECO program data is measured under laboratory conditions according to European Standard EN 60436:2020.
Note for Test Laboratories:
For information on comparative EN testing conditions, please send an email to the following address: dw_test_support@europeanappliances.com
Pre-treatment of the dishes is not needed before any of the programs.
**) Door is opened before the programm has been ended. This is to improve the drying efficiency.*
***) Not all options can be used simultaneously.*
****) Values given for programs other than the program Eco are indicative only. The actual time may vary depending on many factors such as temperature and pressure of the incoming water, room temperature, amount of detergent, quantity and type of load, load balancing, additional selected options and sensor calibration. The sensor calibration can increase program duration by up to 20 min.*

PROGRAMS DESCRIPTION

Instructions on wash cycle selection.

1 ECO
Eco programme is suitable to clean normally soiled tableware, that for this use, it is the most efficient programme in terms of its combined energy and water consumption, and that it is used to assess compliance with the EU Ecodesign legislation.

2 AUTO MIXED
Automatic program for normally soiled pans and dishes.

3 INTENSIVE
Program recommended for heavily soiled crockery, especially suitable for pans and saucepans (not to be used for delicate items).

4 FAST WASH&DRY
Normally soiled crockery. Everyday cycle, that ensures optimal cleaning and drying performance in shorter time.

5 RAPID 28'
Program to be used for half load of lightly-soiled dishes with no dried food residues. Does not have drying phase.

6 SILENT
Suitable for night-time operation of the appliance. Ensures optimal cleaning and drying performance with the lowest noise emission.

7 PRE-WASH
Use to refresh crockery planned to be washed later. No detergent to be used with this program.

8 DOWNLOAD CYCLE

- **SELF-CLEAN**
  (Default program, replaceable via app)
  Program to be used to perform maintenance of the dishwasher, to be carried out only when the dishwasher is EMPTY using specific detergents designed for dishwasher maintenance.
- **CRYSTALS**
  Program for delicate items, which are more sensitive to high temperatures, for example glasses and cups.
- **SANITIZING**
  Normally or heavily soiled crockery, with additional antibacterial wash. Can be used to perform maintenance of the dishwasher.

Notes:
Please note that cycle *Rapid 28'* is dedicated for lightly soiled dishes.

OPTIONS AND FUNCTIONS

OPTIONS can be selected/ deselected, after choosing the program, directly by pressing the corresponding button (if available - the indicator lights up) *(see CONTROL PANEL)***. If an option is not compatible with the selected program** *(see PROGRAMS TABLE)***, an acoustic signal sounds and the option is not enabled. An option can change time or water or energy consumption for the program.**

MULTI ZONE **MULTIZONE -** If there are not many dishes to be washed, a half loading may be used in order to save water, electricity and detergent.
Select the program and then press the MULTIZONE button: symbol of the chosen rack will appear on the display. By default the appliance washes dishes in all racks.
To wash only the specific rack, press this button repeatedly:

shown on the display (only lower rack)

shown on the display (upper rack and cutlery rack if available on this model)

shown on the display (option is OFF and the appliance will wash dishes in all racks).

Remember to load the upper or lower rack only, and to reduce the amount of detergent accordingly.
If upper rack is removed, please apply detergent directly to tub instead of detergent dispenser.

POWER CLEAN **POWERCLEAN -** Thanks to the additional power jets this option provides a more intensive and powerful wash in the lower rack, in the specific area. This option is recommended for washing pots and casseroles. (please refer to the PowerCleanin loading section).

DELAY - The start of the program may be delayed for a period of time between **0:30** and **24** hours.

1. Select the program and any desired options. Press the DELAY button (repeatedly) to delay the start of the program. Adjustable from 0:30 to 24 hours. Once the 24 hours setting is reached, press the DELAY another time to deactivate the DELAY function.
2. Press the START/Pause button and close the door within 4 sec. the timer will begin counting down.
3. Once this time has elapsed, the indicator light switches off and the program begins automatically.

The DELAY function cannot be set once a program has been started.

NATURALDRY - It is a convection drying system which automatically opens the door during/after the drying phase to ensure exceptional drying performance every day. The door opens at a temperature that is safe to your kitchen furniture.
As additional steam protection, specially designed protection foil is added together with the dishwasher.
To see how to mount protection foil please refer to INSTALLATION GUIDE.
This feature is active by default, but it is possible to deactivate it in the "SETTINGS MENU".

LIGHT ON THE FLOOR - A LED light projected on the floor indicates that the dishwasher is working. The light goes off at the end of a cycle.This feature is active by default, but it is possible to deactivate it in the "SETTINGS MENU".

TABLET (Tab) - This setting optimizes the program performance according to the type of detergent used.
If you use combined detergent tablets (containing rinse aid, salt, and detergent in one dose), keep this option active.
If you use powder or liquid detergent, deactivate this option.
This feature is inactive by default, but it can be turned on in the "SETTINGS MENU."

HOMEWHIZ FEATURE AND REMOTE CONTROL FUNCTION

⚠ **Read the "Safety Instructions" section first.**

You can monitor your dishwasher and check its current status using your smart device through the HomeWhiz feature.
You can perform many operations on your dishwasher from your smart device using the HomeWhiz application. Additionally, certain features are available exclusively when using the HomeWhiz function.
To use the Wireless Connection feature of your appliance, you must download the HomeWhiz application from the app store of your smart device.
Ensure that your smart device has an active internet connection when using the app.
If you are using the application for the first time, complete the user account registration by following the on-screen instructions. After registration is complete, you can manage all HomeWhiz-compatible products in your home through this single account.
HomeWhiz operates only on the 2.4 GHz Wi-Fi frequency band.

FIRST HOMEWHIZ CONNECTION SETUP

1. **PREPARE YOUR SMART DEVICE**
   Install the HomeWhiz application on your smartphone or tablet.
   Check that your smart device is connected to the same Wi-Fi network the dishwasher will use.
2. **PREPARE THE DISHWASHER**
   Make sure the dishwasher is switched off.
   Press and hold the **ON/OFF** button and the **REMOTE CONTROL** button simultaneously for 3 seconds.
   The display will turn on, an animation will appear, the Wireless Connection will be automatically activated, and the Wireless Connection icon will start blinking, indicating that the appliance is in pairing mode.
3. **CONNECTING VIA THE HOMEWHIZ APP**
   Open the HomeWhiz application on your smart device. Select "Add Device".
   You can add the dishwasher by scanning the barcode located on the appliance or manually entering the product number (12-digit numeric code starting with 86, found on the rating plate on the product).
   After selecting the appliance, follow the on-screen instructions in the app. The application will guide you through the remaining steps of the setup process.

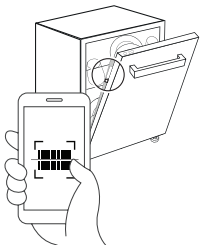

4. **CONNECTION RESULT**
   Successful connection: the Wireless Connection icon will remain steadily illuminated.
   Unsuccessful connection: Wireless Connection icon will turn off.
   In this case, the connection process must be started again. If the problem persists, contact the authorized service center.

ⓘ Once the installation process is complete, your smart device and the dishwasher do not need to be connected to the same network. You can use the appliance as long as your smart device has an active internet connection.

After completing the setup process, Remote Control mode is deactivated.

REMOTE CONTROL MODE

1. **ACTIVATING REMOTE CONTROL MODE**
   Remote Control mode can be activated manually by pressing the **REMOTE CONTROL** button on the appliance.
   NOTE: After pressing the **REMOTE CONTROL** button, the appliance door must be closed within 4 seconds. If the door remains open for longer than 4 seconds, Remote Control mode is automatically deactivated.
2. **REMOTE CONTROL MODE – OPERATION IN ACTIVE STATE**
   When Remote Control mode is active, the indicator above the **REMOTE CONTROL** button is illuminated, and the **Wireless Connection** icon stays on continuously.
   NOTE: If the door is opened while **REMOTE CONTROL** mode is active, the function is deactivated and must be activated again.

The appliance can be controlled both from the panel and from the HomeWhiz app.

The display shows the corresponding remote-program visualization

- When an option is selected in the App, the corresponding LED indicator on the panel lights up.
- When a setting is modified in the App, the corresponding change is shown on the appliance display.
- Any program selection or function activation performed on the product is immediately synchronized and reflected in the App interface.

3. AUTOMATIC DEACTIVATION OF REMOTE CONTROL MODE

Remote Control mode will deactivate automatically in the following situations:

- The door is opened (including automatic door opening by the NaturalDry system)
- The Remote Control button is pressed
- There is a power interruption
- The wireless connection is turned off
- The appliance is switched off with the ON/OFF button.
  Pressing ON/OFF in the app does not deactivate Remote Control mode.

4. DISABLING REMOTE CONTROL

To disable Remote Control, press the **REMOTE CONTROL** button on the appliance.

If the Remote Control function is turned off, all operations must be performed directly on the appliance, and the HomeWhiz application can only be used to monitor the status.

Loss of the Wi-Fi connection does not impact a running cycle.

If the Wi-Fi connection is lost, the **Wireless Connection** icon on the display starts blinking and continues to blink until the connection is restored.

HOMEWHIZ CONNECTION RESET

This function deletes only the HomeWhiz connection data stored on the appliance (such as Wi-Fi credentials and pairing information). It does not reset any other dishwasher settings.

To delete the stored HomeWhiz connection settings, open the dishwasher door and switch on the appliance. Press and hold the **REMOTE CONTROL** and **START/PAUSE** buttons simultaneously for **3** seconds. A countdown (3–2–1) will appear on the display. When the countdown finishes, all HomeWhiz connection settings will be deleted, and the appliance will return to the state before the initial HomeWhiz setup.

USING THE DISHWASHER ON MULTIPLE DEVICES

You can use your dishwasher with more than one smart device. Install the HomeWhiz application on the other smart device. When you open the application, log in with your user account.

If you log in with the same account that you previously used to add your products, you can use your dishwasher immediately after logging in.

USING THE DISHWASHER WITH ADDITIONAL ACCOUNT

The appliance owner can provide another HomeWhiz user with access to the dishwasher by sending an invitation to join the household.

In the HomeWhiz app, open the menu (≡) and go to Household Settings. Add a new user by entering their e-mail address and sending an invitation. The new user will receive the invitation via e-mail and should accept it.

After the invitation is accepted, the new user will gain access to all appliances assigned to the same household.

HOMEWHIZ TROUBLESHOOTING

If you experience any operational or connection problems, follow the steps below in order.

If the problem persists after completing one step, proceed to the next.

1. Check if your smart device is connected to the internet.
2. Close and reopen the HomeWhiz application on your smart device.
3. Restart your smart device.
4. Check the wireless connection status of your dishwasher.
5. If the connection still cannot be established, repeat the initial setup process on the appliance.
6. If the problem persist:
   view the list of solutions in the Help/Troubleshooting section of the HomeWhiz application, visit the support resources on the HomeWhiz website, or contact an authorized service center.

DOWNLOAD CYCLE

The dishwasher includes a default Download Cycle, positioned last in the program list. This program can be replaced with a downloadable option using the HomeWhiz application. Information about the factory default Download Cycle and the downloadable programs supported by your model is provided in the *"PROGRAMS TABLE"* and *"PROGRAMS DESCRIPTION"* sections.

1. CHANGING THE DOWNLOAD CYCLE

To update the Download Cycle, make sure your product is connected to the HomeWhiz application and that the **REMOTE CONTROL** function is enabled.

Open the HomeWhiz application, select your product, and tap the three dots (right corner) to access Settings. Navigate to Downloaded Programme Settings, select the programme you want to use, and tap Download Programme.

2. AFTER PAIRING AND DOWNLOADING A PROGRAM

Once a program has been downloaded through the HomeWhiz application:

The downloaded program appears in the last available position in the dishwasher's program selection list.

The downloaded program remains available in the dishwasher's program list even when the Remote Control function is turned off.

It can be selected and used like any other program.

3. REPLACING THE DOWNLOADED PROGRAM

If you download another program: the new one replaces the previously downloaded program from dishwasher's program selection list.

Only one downloadable program can be stored at a time (the last downloaded one).

The number of available programs may vary depending on the dishwasher model.

SOFTWARE UPDATE

When the appliance is in Standby mode and already configured for Wi-Fi connection, it can automatically update its software when a new version is available.

During the update, the display shows the progress percentage. Interaction with the control panel is not possible until the update is complete.

Note: Make sure the appliance remains connected to its power supply during the software update process.

LOADING THE RACKS

CAPACITY: **14** standard place-settings

CUTLERY RACK

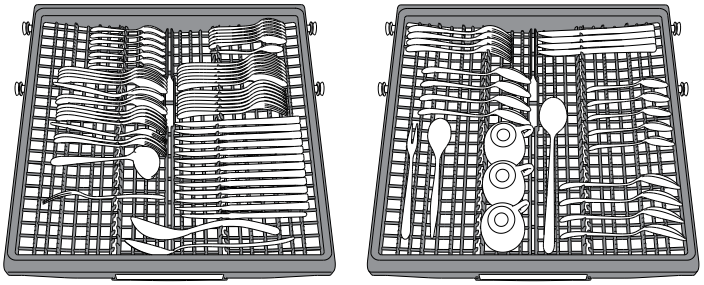

The third rack was designed to house the cutlery.
Arrange the cutlery as shown in the figure.
A separate arrangement of the cutlery makes collection easier after washing and improves washing and drying performance.
Knives and other utensils with sharp edges must be positioned with the blades facing downwards.
The geometry of the rack makes it possible to place such small items as coffee cups in the area in the middle.

UPPER RACK

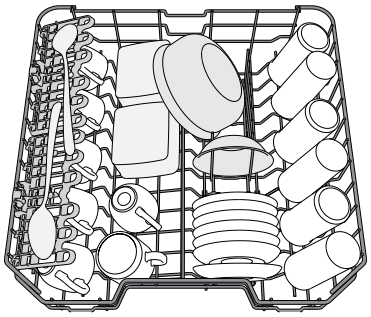

Load delicate and light dishes: glasses, cups, saucers, low salad bowls.

(loading example for the upper rack)

ADJUSTING THE HEIGHT OF THE UPPER RACK

The height of the upper rack can be adjusted: high position to place bulky crockery in the lower basket and low position to make the most of the tip-up supports by creating more space upwards and avoid collision with the items loaded into lower rack.

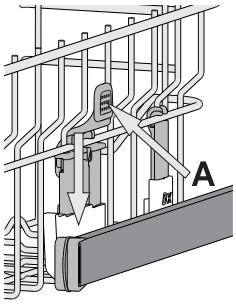

The upper rack is equipped with a **Upper Rack height adjuster** (see figure), without pressing the levers, lift it up by simply holding the rack sides, as soon as the rack is stable in its upper position.
To restore to the lower position, press the levers **A** at the sides of the rack and move the basket downwards.
We strongly recommend that you do not adjust the height of the rack when it is loaded.
NEVER raise or lower the basket on one side only.

FOLDABLE FLAPS WITH ADJUSTABLE POSITION

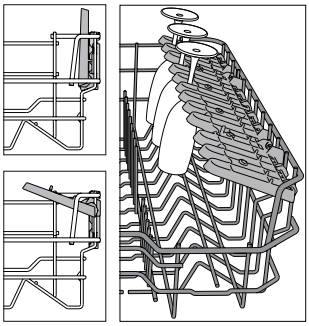

The side foldable flaps can be fold or unfold to optimize the arrangement of crockery inside the rack. Wine glasses can be placed safely in the foldable flaps by inserting the stem of each glass into the corresponding slots.
Depending on the model:
– to unfold the flaps there is needed to slide it up and rotate or release it from the snaps and pull it down.
– to fold the flaps there is needed to rotate it and slide flaps down or pull it up and attach flaps to the snaps.
(The number of foldable flaps depends on the model)

LOWER RACK

For pots, lids, plates, salad bowls, cutlery etc. Large plates and lids should ideally be placed at the sides to avoid interferences with the spray arm.
The lower rack has tip-up supports which can be used in a vertical position when arranging plates or in a horizontal position (lower) to load pans and salad bowls easily.

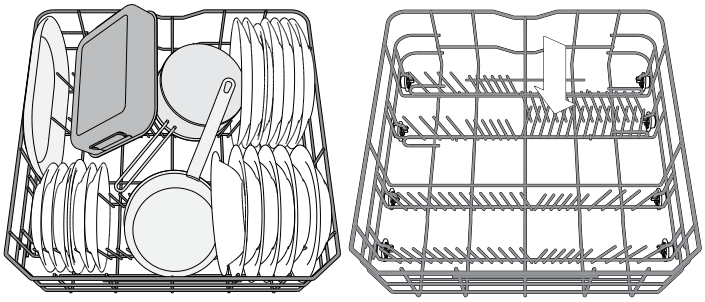

(loading example for the lower rack)

POWERCLEAN

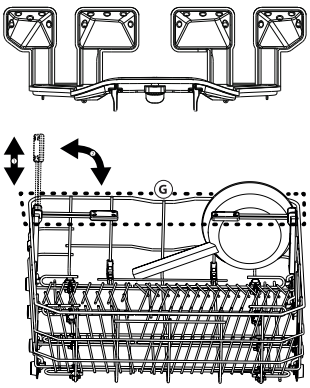

PowerClean uses the special water jets in the rear of cavity to wash more intensively the high dirty items. The lower rack has a Space Zone, a special pull-out support in the rear of the rack that can be used to support frying pans or baking pans in upright position, thus taking up less space. Placing the pots/casseroles faced to the PowerClean component please activate the **POWERCLEAN** on the panel.
How to use the PowerClean:
1. Adjust the PowerClean area **G** folding down the rear plate holders to load pots.
2. Load pots and casseroles inclined vertically in the PowerClean area. Pots have to be inclined towards the powerful water jets.

CARE AND MAINTENANCE

ATTENTION: Always unplug the appliance when cleaning it and when performing maintenance work.Do not use flammable liquids to clean the machine.



CLEANING THE DISHWASHER

Any marks on the inside of the appliance may be removed using a cloth dampened with water and a little vinegar. The external surfaces of the machine and the control panel can be cleaned using a non-abrasive cloth which has been dampened with water. Do not use solvents or abrasive products.

PREVENTING UNPLEASANT ODOURS

Always keep the door of the appliance ajar in order to avoid moisture from forming and being trapped inside the machine. Clean the seals around the door and detergent dispensers regularly using a damp sponge. This will avoid food becoming trapped in the seals, which is the main cause behind the formation of unpleasant odours.

CHEKING THE WATER SUPPLY HOSE

Check the inlet hose regularly for brittleness and cracks. If damaged, replace it by a new hose available through our After-Sales Service or your specialist dealer. Depending on the hose type:

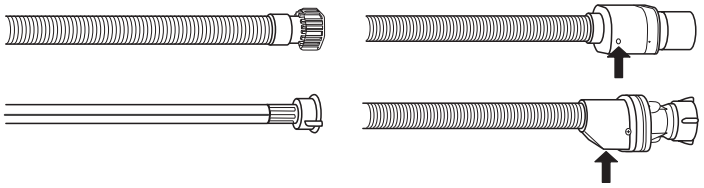

If the inlet hose has a transparent coating, periodically check if the colour intensifies locally. If yes, the hose may have a leak and should be replaced. For water stop hoses: check the small safety valve inspection window (see arrow). If it is red, the water stop function was triggered, and the hose must be replaced by a new one. For unscrewing this hose, press the release button while unscrewing the hose.

CLEANING THE WATER INLET HOSE

If the water hoses are new or have not been used for an extended period of time, let the water run to make sure it is clear and free of impurities before performing the necessary connections. If this precaution is not taken, the water inlet could become blocked and damage the dishwasher.

CLEANING THE FILTER ASSEMBLY

Regularly clean the filter assembly so that the filters do not clog and that the waste water flows away correctly.

Using dishwasher with clogged filters or foreign objects inside filtration system or sprayarms may cause unit malfunction resulting in lose of performance, noisy work or higher resources usage.
The filter assembly consists of three filters which remove food residues from the washing water and then recirculate the water.

The dishwasher must not be used without filters or if the filter is loose.

At least once per month or after each 30 cycles, check the filter assembly and if necessary clean it thoroughly under running water, using a non-metallic brush and following the instructions below:

1. Turn the cylindrical filter **A** in an anti-clockwise direction and pull it out *(Fig 1)*.
2. Remove the cup filter **B** by exerting a slight pressure on the side flaps *(Fig 2)*.
3. Slide out the stainless-steel plate filter **C** *(Fig 3)*.
4. In case you find foreign objects (such as broken glass, porcelain, bones, fruit seeds etc.) **please remove them carefully**.
5. Inspect the trap and remove any food residues. **NEVER REMOVE** the wash-cycle pump protection (black detail) *(Fig 4)*.

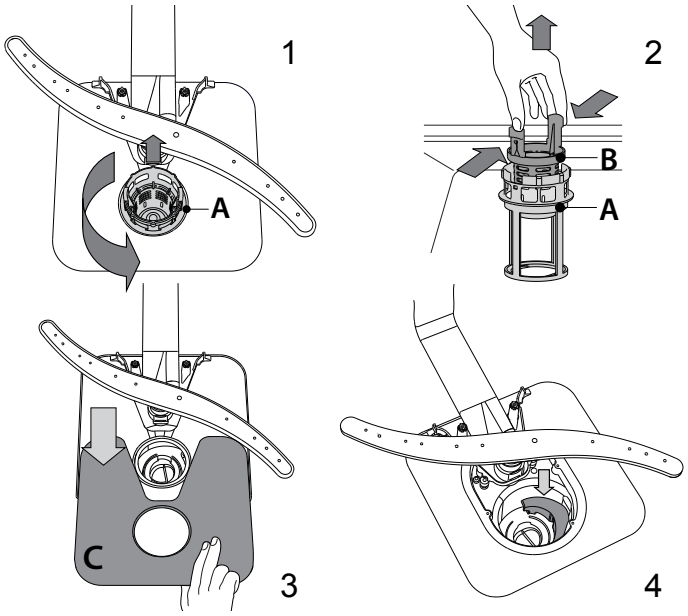

After cleaning the filters, re-place the filter assembly and fix it in position correctly; this is essential for maintaining the efficient operation of the dishwasher.

CLEANING THE SPRAY ARMS

On occasions, food residue may become encrusted onto the spray arms and block the holes used to spray the water. It is therefore recommended that you check the arms from time to time and clean them with a small non-metallic brush.

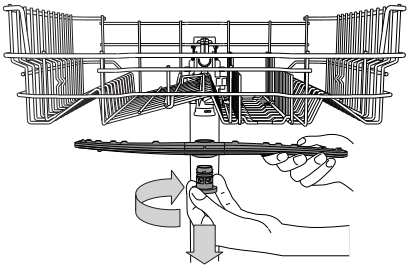

To remove the upper spray arm, turn the plastic locking ring in a clockwise direction. The upper spray arm should be replaced so that the side with the greater number of holes is facing upwards.

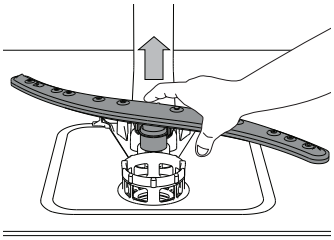

The lower spray arm may be removed by pulling it upwards.

TROUBLESHOOTING

In case your dishwasher doesn't work properly, check if the problem can be solved by going through the following list. For other errors or issues please contact authorized After-sales Service whose contact details can be found in the warranty booklet. Spare parts will be available for a period of either up to 7 or up to 10 years, according to the specific Regulation requirements.

PROBLEMS	POSSIBLE CAUSES	SOLUTIONS
The salt indicator is lit	Salt reservoir is almost empty.	Refill the reservoir with salt (for more information - *see FILLING THE SALT RESERVOIR*). Check the water hardness setting if necessary (*see WATER HARDNESS TABLE)*.
The salt indicator is blinking	Salt reservoir is empty.	Refill the reservoir with salt as soon as possible. Using the appliance without salt may cause damage to its internal components.
The rinse aid indicator is lit or blinking	Rinse aid dispenser is empty. (After refill the rinse aid indicator may remain lit for a short time).	Refill the dispenser with rinse aid (for more information - *see FILLING THE RINSE AID DISPENSER*).
The dishwasher won't start or does not respond to commands.	The appliance has not been plugged in properly.	Insert the plug into the socket.
	Power outage.	For safety reasons, the dishwasher will not restart automatically when power returns. Open dishwasher door, press START/Pause button and close the door within 4 seconds.
	The dishwasher door is not closed. *NaturalDry* pin is not pulled in.	Vigorously push the door until you hear the "click".
	A cycle is interrupted by door opening for more than 4 seconds.	Press START/Pause and close the door within 4 seconds.
	The control panel does not respond or **F6 E1** is displayed.	Switch off the appliance by pressing the ON-OFF/Reset button, switch it back on after approximately one minute and restart the program. If the problem persists, unplug the appliance for 1 minute, then plug it back in.
The dishwasher won't drain. Display shows: **F7 E3** or **F9 E1**	The filter is clogged with food residues or limescale	Clean the filter and descale the appliance *(see CLEANING THE FILTER ASSEMBLY and DESCALE INSTRUCTION)*.
	The drain hose is kinked.	Check the drain hose *(see INSTALLATION INSTRUCTION)*.
	The sink drain pipe is blocked.	Clean the sink drain pipe.
The dishwasher makes excessive noise.	Dishes are rattling against each other.	Position the crockery correctly *(see LOADING THE RACKS)*.
	An excessive amount of foam is present.	The detergent has not been measured out correctly or it is not suitable for use in dishwashers *(see FILLING THE DETERGENT DISPENSER)*. Restart the current cycle by switching OFF the dishwasher, then switch it on again, select a new program, press START/Pause and close the door within 4 seconds. Please do not add any detergent.
	Crockery has not been arranged properly.	Arrange the crockery correctly *(see LOADING THE RACKS)*.
	The filter is clogged with food residues or limescale.	Clean the filter assembly *(see CARE AND MAINTENANCE)*.
The dishes are not clean.	Crockery has not been arranged properly.	Arrange the crockery correctly *(see LOADING THE RACKS)*.
	Spray arms cannot rotate freely, being hindered by the dishes.	Arrange the crockery correctly *(see LOADING THE RACKS)*. Check that the upper rack is in the correct position and adjust (lift up) if necessary.
	The wash cycle is too gentle.	Select an appropriate wash cycle *(see PROGRAMS TABLE)*.
	An excessive amount of foam is present.	The detergent has not been measured out correctly or it is not suitable for use in dishwashers *(see FILLING THE DETERGENT DISPENSER)*.
	The cap on the rinse aid compartment has not been closed correctly.	Make sure the cap of the rinse aid dispenser is closed.
	The filter is clogged with food residues or limescale.	Clean the filter and descale the appliance *(see CLEANING THE FILTER ASSEMBLY)*.
	The salt reservoir is empty.	Fill the salt reservoir *(see FILLING THE SALT RESERVOIR)*.
The dishwasher does not fill the water. The display shows: **H2O** and is lit; acoustic alarm sounds.	No water in the water supply or the tap is closed.	Make sure there is water in the water supply and the water tap is open.
	The water inlet hose is kinked.	Check the inlet hose *(see INSTALLATION)*. Open dishwasher door, press START/Pause button and close the door within 4 seconds.
	The screen in the water inlet hose is clogged; it is necessary to clean it.	Check and clean the screen in the water inlet hose. Open dishwasher door, press START/Pause button and close the door within 4 seconds.

The dishwasher finishes the cycle prematurely. The display shows: **F8 E3**	The filter is clogged with food residues or limescale.	Clean the filter and descale the appliance *(see CLEANING THE FILTER ASSEMBLY and DESCALE INSTRUCTION)*.
	Drain hose positioned too low or siphoning into the home sewage system.	Check if the end of the drain hose is placed at the correct height *(see INSTALLATION)*. Check for siphoning into the home sewage system, and install a siphon breaker/air admittance valve if necessary.
	An excessive amount of foam is present.	The detergent has not been measured out correctly or it is not suitable for use in dishwashers *(see FILLING THE DETERGENT DISPENSER)*.
	Air in the water supply.	Check water supply for leaks or other issues letting air inside.
The dishes are not dried well.	Rinse aid is not present or the dosage is too low.	Make sure the rinse aid dispenser is filled *(see FILLING THE RINSE AID DISPENSER)*. Multifunctional tablets only will not provide as good drying effects as the actual use of liquid rinse aid.
	The dishes have been unloaded after the door was opened automatically but before the actual cycle end.	Make sure the cycle has ended before starting to unload the dishes *(see DAILY USE)*. For even better drying results, it is recommended to let the dishes sit inside the dishwasher with the door open for additional 15 minutes after the cycle ends.
	The dishes are sitting too flat.	If you notice puddles of water inside cavities of cups, mugs or bowls, try loading the dishes (especially in the upper rack) providing more inclination to let larger amounts of water drip down before drying starts.
	The selected cycle does not have the drying phase.	Please check in the *PROGRAMS TABLE* if the selected program is equipped in the drying phase. A cycle without the drying phase may not deliver desired drying efficiency, so it is recommended to change cycle selection for the one that has the drying phase.
	The dishes are made of non-stick or plastic.	Some water drops remaining on this type of material are normal.
Dishes and glasses have blue streaks or bluish tinges.	Rinse aid dosage is excessive.	Adjust the dosage to a lower setting.
Dishes and glasses are covered with limescale or a whitish film.	The salt reservoir is empty.	Refill the reservoir with salt as soon as possible. Using the appliance without salt may cause damage to its internal components.
	The water hardness setting is too low.	Increase the setting *(see WATER HARDNESS TABLE)*.
	The cap of the salt reservoir is not properly closed.	Check and close the salt reservoir cap.
	The rinse aid reservoir is empty or the rinse aid dosage is insufficient.	Refill the dispenser with rinse aid and check the dosage setting *(for more information - see FILLING THE RINSE AID DISPENSER)*.
The dishwasher shows **F8 E5**	Valve is blocked or faulty.	Close the water tap, if possible. Do not switch off the power supply. Call the service.
Detergent leaks.	Depends on the liquid detergent used and can be emphasized in case of delay option is activated.	Small leaks will not cause machine malfunction and can be avoided by changing liquid detergent type or using tablets.

Policies, standard documentation, ordering of spare parts and additional product information can be found by:

- Using QR code on your product.
- Visiting our website **docs.whirlpool.eu/docs** and **parts-selfservice.europeanappliances.com**
- Alternatively, **contact our After-sales Service** (See phone number in the warranty booklet). When contacting our After-sales Service, please state the codes provided on your product's identification plate.

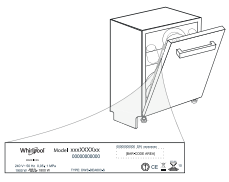

The model information can be retrieved using the QR-Code indicated on the energy label. The label also includes the model identifier that can be used to consult the https://eprel.ec.europa.eu database portal.

®/TM/ © 2026 Whirlpool. Produced under license

GRACIAS POR COMPRAR UN PRODUCTO WHIRLPOOL.
Si desea recibir un servicio más completo,
registre su aparato en: **www.whirlpool.eu/register**

Antes de usar el aparato, lea atentamente las instrucciones de seguridad e instalación.
Después de la instalación, recuerde retirar todas las piezas de protección para el transporte del lavavajillas.

ESCANEE EL CÓDIGO QR DE SU APARATO PARA OBTENER INFORMACIÓN MÁS DETALLADA

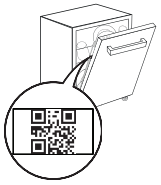

El panel de control de este lavavajillas se activa pulsando el botón de Encendido/Apagado.
Por razones de ahorro de energía, el panel de control se apaga automáticamente después de 10 minutos si no se inicia un ciclo.

DESCRIPCIÓN DEL PRODUCTO

APARATO

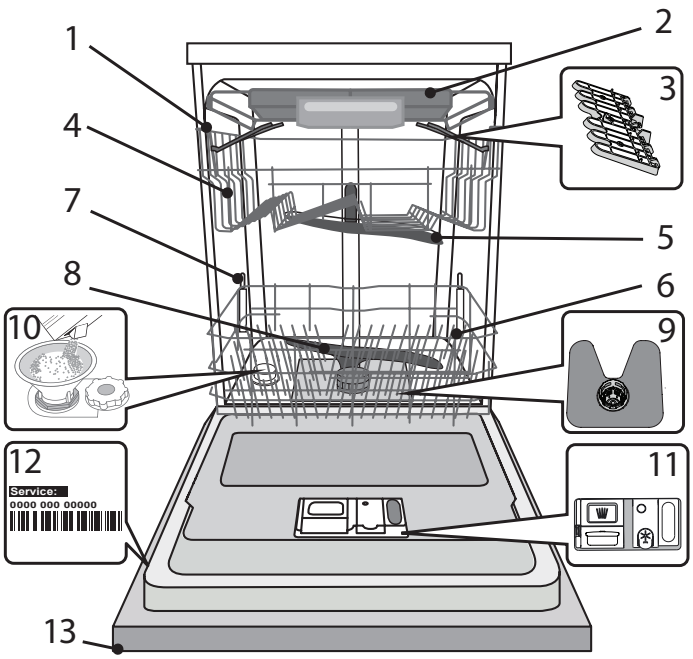

1. Cesto superior
2. Bandeja para cubiertos
3. Sujeciones plegables (el número depende del modelo)
4. Ajustador de altura de la bandeja superior
5. Brazo aspersor superior
6. Cesto inferior
7. Soportes de PowerClean
8. Brazo aspersor inferior
9. Conjunto de filtrado
10. Depósito de sal
11. Dispensadores de detergente y abrillantador
12. Placa de características
13. Panel de control

PANEL DE CONTROL

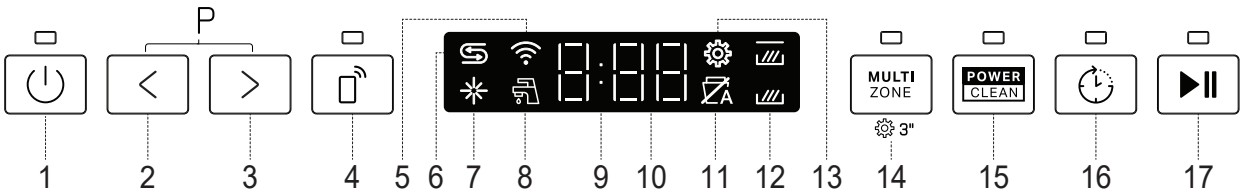

1. Botón de **ENCENDER-APAGAR/Restablecer** con indicador luminoso
2. Botón **programa ANTERIOR**
3. Botón **programa SIGUIENTE**
4. Botón de **Control Remoto** con indicador luminoso
5. Indicador luminoso de **Conexión Inalámbrica**
6. Indicador luminoso de depósito de **sal** vacío
7. Indicador luminoso de depósito de **abrillantador** vacío
8. Indicador luminoso de **grifo cerrado – alarma** (parpadea cuando no hay entrada de agua o cuando el grifo está cerrado)
9. **Pantalla**
10. **Número de programa** e indicador de **tiempo restante**
11. Indicador luminoso de **NaturalDry** (se enciende cuando la función no está activa o no está disponible en el programa)
12. Indicador luminoso de **Multizone** (se enciende cuando está activado)
13. Indicador luminoso de **Ajustes** (se enciende cuando el aparato está en el menú de ajustes)
14. Botón de **opción de Multizone** con indicador luminoso **/ Ajustes -** pres. 3 s
15. Botón de **opción PowerClean** con indicador luminoso
16. Botón de **opción Aplazamiento** con indicador luminoso
17. Botón de **INICIO/Pausa** con indicador luminoso

PRIMER USO

CONSEJO RESPECTO AL PRIMER USO

Después de la instalación, retire los topes de las bandejas y los elementos de retención elásticos de la bandeja superior.

AJUSTES MENÚ

1. Encienda el aparato pulsando el botón **ENCENDER-APAGAR** ⏻.
2. Mantenga pulsado el botón de **Ajustes** ⚙ (Multizone MULTI ZONE) durante 3 segundos, hasta que oiga una señal acústica y la pantalla muestre "**SET**".
3. Después de un segundo se mostrará el primer ajuste disponible (letra „⊓□").
4. Pulse **ANTERIOR**</**SIGUIENTE**> para desplazarse por la lista de ajustes disponibles (véase la tabla siguiente) y, a continuación, pulse **INICIO/Pausa** ▶⏸ para ver y cambiar el valor del ajuste actualmente seleccionado.
5. Pulse **ANTERIOR**</**SIGUIENTE**> para cambiar el valor y, a continuación, pulse **INICIO/Pausa** ▶⏸ para guardar el nuevo valor y volver al menú principal.
6. Para cambiar otro ajuste, repita los puntos 4 y 5.
7. Pulse **ENCENDER-APAGAR** ⏻ o espere 30 segundos para salir del menú.

LETRA	AJUSTE	VALORES (Por defecto - **en negrita**)
⊓□	**Contador de ciclos -** Número de ciclos de lavado realizados por el lavaplatos.	Ej. 25 ciclos: 25; Ej. 13.947 ciclos: 13_947 (desplazarse 3 veces)
C	**Conexión inalámbrica** **NOTA:** Para habilitar la Conexión inalámbrica por primera vez, vaya a la configuración de conexión de HomeWiz**.** *(consulte " FUNCIÓN HOMEWHIZ Y CONTROL REMOTO)* "1" = Encendido, "0" = Apagado	1 | **0**
H	**Nivel de dureza del agua** *(consulte "AJUSTE DE LA DUREZA DEL AGUA" y "TABLA DE DUREZA DEL AGUA")*	1 | 2 | **3** | 4 | 5
rI	**Nivel del abrillantador** *(consulte "AJUSTE DE LA DOSIS DE ABRILLANTADOR")*	0 | 1 | 2 | 3 | 4 | **5**
n	**NaturalDry** *(consulte "OPCIONES Y FUNCIONES")* *"1" = Encendido, "0" = Apagado*	**1** | 0
FL	**Luz en el suelo** *(consulte "OPCIONES Y FUNCIONES")* *"1" = Encendido, "0" = Apagado*	**1** | 0
S	**Sonido** "1" = Encendido, "0" = Apagado	**1** | 0
dI	**Pastillas (Tab)** *(consulte "OPCIONES Y FUNCIONES")* "1" = Encendido, "0" = Apagado	1 | **0**
r	**Ajustes de fábrica -** Pulse **INICIO/Pausa** para restablecer los valores de fábrica de todos los ajustes incluidos en el menú de configuración.	-

*) El valor predeterminado no se aplica al Contador de ciclos.

⊓□ **CONTADOR DE CICLOS -** Esta característica muestra el número de ciclos que ha realizado el lavaplatos.

Para el número de ciclos de 0 a 999, se mostrará un número fijo.

25 Ejemplo para 25 ciclos.

Cuando el número de ciclo es superior a 1000, el número se desplazará en la pantalla. El "_" representa el ".", por ejemplo: 1.000 = 1_000, 13.947= 13_947 (el número de desplazará 3 veces).

13_947 Ejemplo para 13.947 ciclos.:

Después de la visualización del ciclo, la pantalla volverá a mostrar „⊓□".

NOTA: El lavaplatos es posible que haya hecho unos 30 ciclos. Esto se debe al proceso de calidad ampliado llevado a cabo durante la producción. Garantiza una mejor calidad del producto.

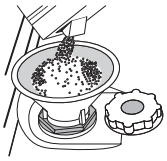

LLENADO DEL DEPÓSITO DE SAL

El uso de sal evita la formación de INCRUSTACIONES DE CAL en la vajilla y en los componentes funcionales de la máquina.

El depósito de sal se encuentra en la parte inferior del lavavajillas (bajo la rejilla inferior del lado izquierdo).

- Es obligatorio que **el depósito de sal no esté nunca vacío**.
- Es importante ajustar la dureza del agua.
- La sal debe llenarse cuando el indicador luminoso de RECARGA DE SAL ⟳ del panel de control esté encendido.

1. Retire la bandeja inferior y desenrosque el tapón del depósito (en sentido antihorario).
2. Coloque el embudo*(consulte figura)* y llene el depósito de sal hasta el borde (aproximadamente 0,5 kg); puede derramarse un poco de agua.
3. **Pasos a seguir solo la primera vez: llene el depósito de sal con agua.**
4. Retire el embudo y limpie cualquier residuo de sal del orificio.

Asegúrese de que el tapón esté bien cerrado, de modo que el detergente no pueda entrar en el depósito durante el programa de lavado (esto podría estropear irremisiblemente el ablandador del agua).

Siempre que necesite añadir sal, es obligatorio completar el procedimiento antes del inicio del ciclo de lavado para evitar la corrosión. Los residuos de solución salina o de granos de sal pueden derivar en una corrosión que dañe irreparablemente los componentes de acero inoxidable.

La garantía no es aplicable si se producen daños por esta causa.

Si el depósito de sal no se llena, el ablandador del agua y la resistencia pueden sufrir daños como resultado de la acumulación de incrustaciones de cal.

Se recomienda utilizar sal con cualquier tipo de detergente para lavavajillas.

AJUSTE DE LA DUREZA DEL AGUA

Para que el ablandador del agua funcione a la perfección, es esencial que la configuración de la dureza del agua se base en la dureza real del agua de su casa. Su suministrador de agua local le puede proporcionar esta información. El ajuste de fábrica es "**3**". *Consulte „TABLA DE DUREZA DEL AGUA".*

Tabla de dureza del agua			
Level	**°dH** Niveles Alemanes	**°fH** Niveles Franceses	**°Clark** Niveles Ingleses
1 (blanda)	0 - 6	0 - 10	0 - 7
2 (media)	7 - 11	11 - 20	8 - 14
3 (normal)	12 - 16	21 - 29	15 - 20
4 (dura)	17 - 34	30 - 60	21 - 42
5 (muy dura)	35 - 50	61 - 90	43 - 62

Para cambiarlo, siga las instrucciones del apartado *„AJUSTES MENÚ".*

Utilice solamente sal fabricada específicamente para lavavajillas.

Cuando haya echado la sal dentro del depósito, el indicador luminoso de RECARGA DE SAL se apagará.

Si el depósito de sal no se llena, el ablandador del agua y la resistencia pueden sufrir daños como resultado de la acumulación de incrustaciones de cal.

Se recomienda utilizar sal con cualquier tipo de detergente para lavavajillas.

SISTEMA DE ABLANDAMIENTO DE AGUA

El ablandador del agua reduce automáticamente la dureza del agua, evitando así la acumulación de incrustaciones en el calentador y permitiendo también una mayor eficiencia del lavado.

Este sistema se regenera con sal, por lo que es necesario rellenar el depósito de sal cuando está vacío.

La frecuencia de la regeneración depende del ajuste del nivel de dureza del agua. La regeneración se produce una vez cada **6** ciclos Eco con la dureza del agua ajustada en el nivel **3**.

El proceso de regeneración comienza en el aclarado final y termina en la fase de secado, antes de que termine el ciclo.

- Una regeneración consume: ~3,5 l de agua;
- Añade hasta 10 minutos adicionales al ciclo;
- Consume menos de 0,005 kWh de energía.

LLENADO DEL DISPENSADOR DEL ABRILLANTADOR

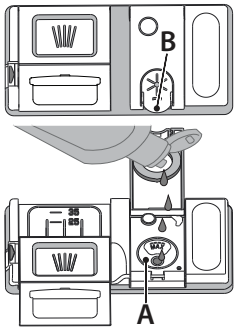

El abrillantador facilita el SECADO de la vajilla. El dispensador de abrillantador **A** se debe rellenar cuando el indicador luminoso ABRILLANTADOR ✳ del panel de control se encienda.

1. Abra el dispensador **B** pulsando y subiendo la lengüeta de la cubierta.
2. Introduzca el abrillantador con cuidado como máximo hasta la última marca (110 ml) de referencia del depósito, evitando que se derrame. Si se derrama, limpie el derrame inmediatamente con un paño seco.
3. Pulse la cubierta hacia abajo hasta que oiga un «clic» para cerrarla.

NUNCA eche el abrillantador directamente en la cuba.

AJUSTE DE LA DOSIS DE ABRILLANTADOR

Si los resultados del secado no le satisfacen totalmente, puede ajustar la cantidad de abrillantador utilizada. Para cambiarlo, siga las instrucciones del apartado *„AJUSTES MENÚ"*.

Si se selecciona el nivel de abrillantador CERO, no se suministrará abrillantador. El indicador **luminoso de ABRILLANTADOR BAJO** no se encenderá si el abrillantador se termina.

Se pueden configurar **6** niveles como máximo según el modelo de lavavajillas.

- Si ve manchas azuladas en la vajilla, seleccione un número bajo (0-3).
- Si hay gotas de agua o incrustaciones de cal en la vajilla, seleccione un número alto (4-5).

RELLENAR EL DISPENSADOR DE DETERGENTE

Utilice solamente detergente fabricado específicamente para lavavajillas.

NO UTILICE detergentes de uso general.

Utilizar un exceso de detergente puede hacer que queden residuos de espuma en la máquina una vez terminado el ciclo.

El uso de detergente no diseñado para lavavajillas puede provocar fallos de funcionamiento o daños en el aparato.

Para conseguir los mejores resultados de lavado y secado, es necesario el uso combinado de detergente, líquido abrillantador y sal refinada.

Recomendamos utilizar detergentes que no contengan fosfatos ni cloro, ya que estos productos son perjudiciales para el medio ambiente.

Unos buenos resultados de lavado también dependen de la utilización de la cantidad correcta de detergente.

Exceder la cantidad indicada no produce un lavado más efectivo y aumenta la contaminación medioambiental.

La cantidad se puede ajustar según el nivel de suciedad.

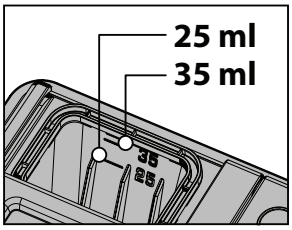

Si se trata de artículos con una suciedad normal, utilice aproximadamente o bien 35 g (detergente en polvo) o 35 ml (detergente líquido) y una cucharada pequeña adicional de detergente directamente dentro de la cuba. Si se utilizan pastillas, bastará con una.

Si la vajilla está poco sucia o si se ha aclarado con agua antes de ponerla en el lavavajillas, le aconsejamos que reduzca la cantidad de detergente utilizada (mínimo 25 g/ml) p. ej. no poniendo el polvo/gel adicional dentro de la cuba.

Para obtener unos buenos resultados de lavado, siga también las instrucciones del envase del detergente.

Para más consultas, pregunte a los fabricantes del detergente.

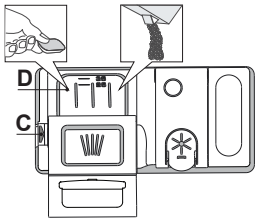

Para abrir el dispensador de detergente utilice el mecanismo de apertura C. Introduzca el detergente solo en el dispensador D seco. Eche la cantidad de detergente para el prelavado directamente dentro de la cuba.

1. Cuando dosifique el detergente, consulte la información mencionada anteriormente para añadir la cantidad correcta. Dentro del dispensador **D** hay indicaciones para ayudarle a dosificar el detergente.
2. Retire los restos de detergente de los bordes del dispensador y cierre la tapa hasta oír un clic.
3. Cierre la tapa del dispensador de detergente levantándola hasta que el mecanismo de cierre quede bien fijado.

El dispensador de detergente se abre automáticamente en el momento adecuado según el programa.

UEl uso de detergente no diseñado para lavavajillas puede provocar fallos de funcionamiento o daños en el aparato.

USO DIARIO

1. **COMPROBACIÓN DE LA CONEXIÓN DE AGUA**
   Compruebe que el lavavajillas esté conectado al suministro de agua y que el grifo esté abierto.
2. **ENCENDIDO DEL LAVAVAJILLAS**
   Abra la puerta y pulse el botón **ENCENDER/APAGAR**.
3. **CARGA DE LAS BANDEJAS** *(consulte LLENADO DEL LAVAVAJILLAS)*.
4. **LLENADO DEL DISPENSADOR DE DETERGENTE**
5. **ESCOGER EL PROGRAMA Y PERSONALIZAR EL CICLO**
   Seleccione el programa más apropiado según el tipo de vajilla y el nivel de suciedad *(consulte DESCRIPCIÓN DE PROGRAMAS)* pulsando los botones **ANTERIOR/SIGUIENTE.**
   Seleccione las opciones deseadas *(consulte OPCIONES Y FUNCIONES)*. No todas las opciones son compatibles con todos los programas.
6. **INICIO**
   Inicie el ciclo de lavado pulsando el botón INICIO/Pausa y cerrando la puerta en un plazo de 4 seg. Cuando el programa se inicia se oye una señal acústica. Si la puerta no se ha cerrado en un plazo de 4 seg, suena la alarma. En este caso, abra la puerta, pulse el botón INICIO/Pausa y vuelva a cerrar la puerta en un plazo de 4 segundos.
7. **FINALIZACIÓN DEL CICLO DE LAVADO**
   El final del ciclo lavado se indica mediante un sonido y l apantalla muestra la palabra **END** (FIN). Abra la puerta y apague el aparato pulsando el botón **ENCENDER/APAGAR**.
   Espere unos minutos antes de retirar la vajilla, para evitar quemaduras. Descargue las bandejas, empezando por la inferior.

La máquina se apagará automáticamente durante ciertos periodos largos de inactividad, para minimizar el consumo de electricidad.
Si la vajilla está solo ligeramente sucia o si se ha aclarado con agua antes de colocarla en el lavavajillas, le aconsejamos que reduzca la cantidad de detergente utilizada.

MODIFICACIÓN DE UN PROGRAMA EN CURSO

Si se ha equivocado al seleccionar el programa, se puede cambiar, siempre que acabe de empezar. **REINICIAR** la máquina: mantenga pulsado el botón **ENCENDER/APAGAR** durante más de 3 segundos, la máquina se apagará. **El tablero mostrará "0:01".** Cierre la puerta y espere a que termine el ciclo de desagüe (1 minuto aproximadamente). Abra la puerta, vuelva a encender la lavadora utilizando el botón de **ENCENDER/APAGAR** y seleccione el nuevo ciclo de lavado y las opciones. Inicie el ciclo de lavado pulsando el botón **INICIO/Pausa** y cerrando la puerta en 4 segundos.

AÑADIR VAJILLA EXTRA

Sin apagar la máquina, abra primero ligeramente la puerta para evitar que el agua salpique (el LED de **INICIO/Pausa** comienza a parpadear) **(Precaución! ¡Vapor caliente!)** y coloque la vajilla dentro del lavavajillas. Cierre la puerta y pulse el botón de **INICIO/Pausa** y cierre la puerta en un plazo de 4 seg, el ciclo se reanudará desde donde se interrumpió.

INTERRUPCIONES ACCIDENTALES

Si se abre la puerta durante el ciclo de lavado, o si hay un corte de corriente, el ciclo se detiene. Cierre la puerta y **SOLO SI PRESIONA** el botón **INICIO/Pausa** y cierra la puerta en un plazo de 4 seg, el ciclo se reanudará desde donde se interrumpió.

SUGERENCIAS Y CONSEJOS

CONSEJOS

Antes de cargar los cestos, elimine todos los residuos de comida de la vajilla y vacíe los vasos. **No es necesario aclarar previamente con agua corriente.** Coloque la vajilla de tal modo que quede bien sujeta y no se vuelque; y coloque los recipientes con las bocas hacia abajo y las partes cóncavas/convexas en posición oblicua, permitiendo que el agua llegue a todas las superficies y fluya libremente.
Advertencia: tapas, mangos, bandejas y sartenes no deben impedir que los brazos aspersores giren.
Coloque cualquier objeto pequeño en el canastillo para cuchillería. La vajilla y los utensilios muy sucios se deberían colocar en la bandeja inferior porque en este sector los aspersores de agua son más resistentes y permiten un rendimiento de lavado superior.
Una vez cargado el aparato, asegúrese de que los brazos aspersores puedan girar libremente.

VAJILLA INADECUADA

- Vajilla y cubiertos de madera.
- Cristalería con adornos delicados, artesanía y vajilla antigua. Los adornos no son resistentes.
- Partes de material sintético que no resistan altas temperaturas.
- Vajilla de cobre y latón.
- Vajilla sucia de ceniza, cera, grasa lubricante o tinta.

Los colores de los adornos del cristal y las piezas de aluminio/plata pueden cambiar y descolorarse durante el proceso de lavado. Algunos tipos de vidrios (p. ej. los objetos de cristal) también pueden volverse opacos después de varios ciclos de lavado.

DAÑOS A LA CRISTALERÍA Y A LA VAJILLA

- Utilice solo cristalería y porcelana garantizadas por el fabricante como aptas para lavavajillas.
- Utilice un detergente delicado adecuado para la vajilla.
- Saque la cristalería y la cubertería del lavavajillas inmediatamente después de la finalización del ciclo de lavado.

CONSEJOS SOBRE AHORRO ENERGÉTICO

- Si el lavavajillas doméstico se utiliza siguiendo las instrucciones del fabricante, **lavar platos en el lavavajillas suele consumir MENOS ENERGÍA y agua que el lavado a mano.**
- Para maximizar la eficiencia del lavavajillas, **se recomienda iniciar el ciclo de lavado cuando el lavavajillas esté totalmente cargado.** Cargar el lavavajillas doméstico hasta la capacidad indicada por el fabricante contribuirá a ahorrar energía y agua. Puede encontrar información sobre la carga correcta de la vajilla en el capítulo CARGA DE LAS CESTAS. En caso de carga parcial, se recomienda utilizar las opciones de lavado específicas si están disponibles (Media carga/ Zone Wash/ Multizonas), llenando solo las cestas seleccionadas. La carga incorrecta o excesiva del lavavajillas puede aumentar el consumo de recursos (como el agua, la energía y el tiempo, así como el nivel de ruido), reduciendo el rendimiento de lavado y de secado.
- El preaclarado manual de la vajilla conlleva un mayor consumo de agua y energía y no está recomendado.

HIGIENE

Para evitar malos olores y sedimentos que se pueden acumular en el lavavajillas, **ejecute un programa a alta temperatura al menos una vez al mes.** Utilice una cucharadita de café de detergente y ejecútelo sin carga para limpiar el aparato.

RESISTENCIA A LAS HELADAS

Si se va a colocar el electrodoméstico en un lugar con riesgo de heladas, **debe desaguarse completamente**. Cierre la llave del agua, retire los tubos de entrada y de salida y deje que desagüe completamente. **Asegúrese de que el descalcificador esté lleno de sal regeneradora disuelta en el depósito de sal** para proteger el electrodoméstico de temperaturas de hasta -20 °C.
Si el aparato se ha almacenado en condiciones de heladas, debe permanecer a una temperatura ambiente de mín. 5°C durante **al menos 24 horas** antes de la primera puesta en marcha.

TABLA DE PROGRAMAS

	Programa		Fase de secado	NaturalDry*)	Opciones disponibles **)	Duración del programa de lavado (h:min)***)	Consumo de agua (litros/ciclo)	Consumo de energía (kWh/ciclo)	Tiempo restante tras apertura de puerta (h:min)
1	Eco	50°C	✓	✓	POWER CLEAN	3:10	8.9	0.75	0:25
2	Auto Mixta	55°C	✓	✓	MULTI ZONE POWER CLEAN	1:20 - 3:25	7.5 - 19.5	0.75 - 1.20	0:05
3	Intensivo	65°C	✓	✓	MULTI ZONE POWER CLEAN	2:50	17.0	1.60	0:05
4	Lavado y secado rápido	50°C	✓	✓	MULTI ZONE	1:25	11.5	1.10	0:05
5	Rapid 28'	45°C	×	✓	MULTI ZONE	0:28	9.0	0.50	0:00
6	Silencioso	50°C	✓	✓	MULTI ZONE	3:40	16.0	1.15	0:00
7	Prelavado	-	×	×	MULTI ZONE	0:12	4.5	0.01	×
8	Programa descargable	Para descargar uno de los programas que se enumeran a continuación, consulte la sección *"FUNCIÓN HOMEWHIZ Y CONTROL REMOTO".*							
	Autolimpieza (predeterminado)	65°C	×	×		0:50	8.0	0.85	×
	Cristal	45°C	✓	✓	MULTI ZONE	1:40	12.0	1.20	0:05
	Desinfección	65°C	✓	×		1:50	12.0	1.30	×

Los datos del programa ECO se miden bajo condiciones de laboratorio de conformidad con la Norma europea EN 60436:2020.
Nota para los laboratorios de pruebas: para obtener información detallada sobre las condiciones de la prueba comparativa EN, escribir a la siguiente dirección: dw_test_support@europeanappliances.com
No es necesario ningún tratamiento previo de la vajilla antes de ninguno de los programas.
**) La puerta está abierta antes de que el programa finalice. Esto mejora la eficacia de secado.*
***) No todas las opciones se pueden utilizar simultáneamente.*
****) Los valores indicados para los programas distintos al programa Eco son indicativos. El tiempo real puede variar dependiendo de muchos factores como la temperatura y la presión del agua de entrada, la temperatura ambiente, la cantidad de detergente, la cantidad y el tipo de carga, la colocación de la carga, las opciones adicionales seleccionadas y la calibración del sensor. La calibración del sensor.puede incrementar la duración del programa hasta 20 min.*

DESCRIPCIÓN DE PROGRAMAS

Instrucciones sobre la selección de programa de lavado.

1 ECO
E programa Eco es adecuado para lavar utensilios con suciedad normal, para este uso es el programa más eficiente en términos de consumo combinado de energía y agua, y se utiliza para valorar el cumplimiento con la legislación de Ecodiseño de la UE.

2 AUTO MIXTA
Programa automático para vajillas y utensilios con suciedad normal.

3 INTENSIVO
Programa recomendado para vajilla muy sucia, en especial para ollas o sartenes (no se debe utilizar para artículos delicados).

4 LAVADO Y SECADO RÁPIDO
Vajilla con suciedad normal. Ciclo diario que garantiza un rendimiento de limpieza y secado óptimos en poco tiempo.

5 RÁPIDO 28'
Programa recomendado para media carga de vajilla poco sucia sin restos de comida secos. No tiene fase de secado.

6 SILENCIOSO
Adecuado para hacer funcionar el aparato de noche. Garantiza una limpieza y un secado óptimos con las más bajas emisiones de ruido.

7 PRELAVADO
Se utiliza para remojar la vajilla que planea lavar más tarde. Con este programa no se debe utilizar detergente.

8 PROGRAMA DESCARGABLE

- **AUTOLIMPIEZA**
  (Programa predeterminado, reemplazable a través de la aplicación)
  Programa para realizar el mantenimiento del lavavajillas. Solo debe llevarse a cabo cuando el lavavajillas esté VACÍO usando detergentes específicos diseñados para el mantenimiento de lavavajillas.
- **CRISTAL**
  Programa para artículos delicados, que son más sensibles a las temperaturas altas, por ejemplo vasos y tazas.
- **DESINFECCIÓN**
  Vajilla con suciedad normal o muy sucia, con acción antibacteriana suplementaria. Puede utilizarse para realizar el mantenimiento del lavavajillas.

Notas:
Tenga en cuenta que el ciclo *Rápido 28'* está destinado a vajilla poco sucia.

OPCIONES Y FUNCIONES

Las OPCIONES pueden seleccionarse/deseleccionarse, después de elegir el programa, directamente pulsando el botón correspondiente (si está disponible - el indicador se enciende) *(ver PANEL DE CONTROL)***. Si una opción no es compatible con el programa seleccionado** *(véase la TABLA DE PROGRAMAS)***, se emite una señal acústica y la opción no se activa. Una opción puede cambiar el tiempo o el consumo de agua o energía para el programa.**

MULTI ZONE **MULTIZONE -** Si no hay que lavar mucha vajilla, se puede utilizar una media carga para ahorrar agua, electricidad y detergente.
Seleccione el programa y pulse el botón de MULTIZONE: en el display aparecerá el símbolo del rack elegido. Por defecto, el aparato lava la vajilla de todas las bandejas. Para lavar solo una bandeja determinada, pulse este botón repetidamente:

 la pantalla muestra (solo bandeja inferior)

 la pantalla muestra (cesto superior y bandeja para cubiertos, si está disponible en este modelo)

 la pantalla muestra (la opción está apagada y el aparato lavará la vajilla de todas las bandejas).

Acuérdese de cargar solo la bandeja superior o inferior y consiguientemente, de reducir la cantidad de detergente.
Si se retira la cesta superior, aplique el detergente directamente en la cuba y no en el dispensador de detergente.

POWER CLEAN **POWERCLEAN -** Gracias a los chorros suplementarios, esta opción proporciona una limpieza más intensa y enérgica en el cesto inferior, en el área específica. Esta opción se recomienda para lavar ollas y cacerolas. (consulte la sección de carga de PowerClean).

APLAZAMIENTO - El inicio del programa se puede retrasar un periodo de tiempo de entre **0:30** y **24** horas.

1. Seleccione el programa y cualquier opción deseada. Pulse el botón APLAZAMIENTO repetidamente para retrasar el inicio del programa. Puede ajustarse de 0:30 a 24 horas. Una vez alcanzado el ajuste de 24 horas, pulse la tecla APLAZAMIENTO otra vez para desactivar la función APLAZAMIENTO.
2. Pulse el botón INICIO/Pausa y cierre la puerta en un plazo de 4 seg.
3. Cuando ha transcurrido este tiempo, el indicador luminoso se apaga y el programa empieza automáticamente.

La función de APLAZAMIENTO no se puede seleccionar una vez iniciado un programa.

NaturalDry - Es un sistema de secado por convección que abre la puerta automáticamente durante/después de la fase de secado para garantizar un rendimiento excepcional y regular del secado. La puerta se abre a una temperatura segura para los muebles de cocina.
Como protección adicional contra el vapor, se incluye una lámina protectora especial en el lavavajillas.
Para ver cómo montar la lámina protectora, consulte la GUÍA DE INSTALACIÓN.
Esta función está activada por defecto, pero puede desactivarla en el „AJUSTES MENÚ".

LUZ EN EL SUELO - Una luz LED se proyecta en el suelo para indicar que el lavavajillas está en funcionamiento. La luz se apaga al final del ciclo. Esta función está activada por defecto, pero puede desactivarla en el «AJUSTES MENÚ».

PASTILLAS (Tab) - Este ajuste optimiza el rendimiento del programa según el tipo de detergente utilizado.
Si utiliza tabletas de detergente combinadas (que contienen abrillantador, sal y detergente en una sola dosis), mantenga esta opción activada.
Si utiliza detergente en polvo o líquido, desactive esta opción.
Esta función está inactiva de forma predeterminada, pero puede activarse en el "MENÚ DE AJUSTES".

FUNCIÓN HOMEWHIZ Y CONTROL REMOTO

⚠ **Lea primero la sección "Instrucciones de seguridad".**

Puede supervisar su lavavajillas y comprobar su estado actual mediante su dispositivo inteligente a través de la función HomeWhiz.
Puede realizar muchas operaciones en su lavavajillas desde su dispositivo inteligente utilizando la aplicación HomeWhiz. Además, algunas funciones están disponibles exclusivamente al utilizar la función HomeWhiz.
Para utilizar la función de Conexión Inalámbrica de su aparato, debe descargar la aplicación HomeWhiz desde la tienda de aplicaciones de su dispositivo inteligente.
Asegúrese de que su dispositivo inteligente tenga una conexión activa a Internet al utilizar la aplicación.
Si utiliza la aplicación por primera vez, complete el registro de la cuenta de usuario siguiendo las instrucciones en pantalla. Una vez finalizado el registro, podrá gestionar todos los productos compatibles con HomeWhiz en su hogar desde esta única cuenta.
HomeWhiz funciona únicamente en la banda de frecuencia Wi-Fi de 2,4 GHz.

CONFIGURACIÓN INICIAL DE LA CONEXIÓN HOMEWHIZ

1. **PREPARAR EL DISPOSITIVO INTELIGENTE**
   Instale la aplicación HomeWhiz en su smartphone o tableta.
   Compruebe que su dispositivo inteligente esté conectado a la misma red Wi-Fi que utilizará el lavavajillas.
2. **PREPARAR EL LAVAVAJILLAS**
   Asegúrese de que el lavavajillas esté apagado.
   Mantenga pulsados simultáneamente el botón **ENCENDER-APAGAR** y el botón **CONTROL REMOTO** durante 3 segundos.
   La pantalla se encenderá, aparecerá una animación, la Conexión Inalámbrica se activará automáticamente y el icono de **Conexión Inalámbrica** empezará a parpadear, indicando que el aparato está en modo de emparejamiento.
3. **CONEXIÓN MEDIANTE LA APLICACIÓN HOMEWHIZ**
   Abra la aplicación HomeWhiz en su dispositivo inteligente. Seleccione "Añadir dispositivo".
   Puede añadir el lavavajillas escaneando el código de barras situado en el aparato o introduciendo manualmente el número de producto (código numérico de 12 dígitos que comienza por 86, situado en la placa de características del producto).
   Después de seleccionar el aparato, siga las instrucciones en pantalla en la aplicación. La aplicación le guiará por el resto de los pasos del proceso de configuración.

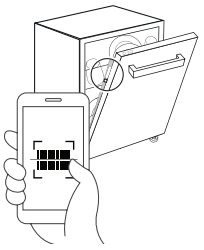

4. **RESULTADO DE LA CONEXIÓN**
   Conexión correcta: el icono de **Conexión Inalámbrica** permanecerá encendido de forma continua.
   Conexión no correcta: el icono de **Conexión Inalámbrica** se apagará.
   En este caso, el proceso de conexión deberá iniciarse de nuevo. Si el problema persiste, contacte con el servicio técnico autorizado.

ⓘ **Una vez completado el proceso de instalación, su dispositivo inteligente y el lavavajillas no necesitan estar conectados a la misma red. Puede utilizar el aparato siempre que su dispositivo inteligente tenga una conexión activa a Internet.**

Una vez finalizado el proceso de configuración, el modo Control Remoto queda desactivado.

MODO CONTROL REMOTO

1. **ACTIVACIÓN DEL MODO CONTROL REMOTO**
   El modo Control Remoto puede activarse manualmente pulsando el botón **CONTROL REMOTO** en el aparato.
   NOTA: Después de pulsar el botón **CONTROL REMOTO**, la puerta del aparato debe cerrarse en un plazo de 4 segundos. Si la puerta permanece abierta más de 4 segundos, el modo Control Remoto se desactiva automáticamente.

2. MODO CONTROL REMOTO – FUNCIONAMIENTO EN ESTADO ACTIVO

Cuando el modo Control Remoto está activo, el indicador situado encima del botón **CONTROL REMOTO** se ilumina, y el icono de **Conexión Inalámbrica** permanece encendido de forma continua.

NOTA: Si se abre la puerta mientras el modo **CONTROL REMOTO** está activo, la función se desactiva y debe activarse de nuevo.

El aparato puede controlarse tanto desde el panel como desde la aplicación HomeWhiz.

La pantalla muestra la visualización correspondiente del programa remoto

- Cuando se selecciona una opción en la aplicación, se ilumina el indicador LED correspondiente en el panel.
- Cuando se modifica un ajuste en la aplicación, el cambio correspondiente se muestra en la pantalla del aparato.
- Cualquier selección de programa o activación de función realizada en el producto se sincroniza inmediatamente y se refleja en la interfaz de la aplicación.

3. DESACTIVACIÓN AUTOMÁTICA DEL MODO CONTROL REMOTO

El modo Control Remoto se desactiva automáticamente en los siguientes casos:

- La puerta se abre (incluida la apertura automática mediante el sistema NaturalDry)
- Se pulsa el botón Control Remoto
- Se produce un corte de corriente
- Se desactiva la conexión inalámbrica
- El aparato se apaga con el botón ENCENDER-APAGAR. Pulsar ENCENDER-APAGAR en la aplicación no desactiva el modo Control Remoto.

4. DESACTIVACIÓN DEL CONTROL REMOTO Y LA CONEXIÓN INALÁMBRICA

Para desactivar el Control Remoto, pulse el botón **CONTROL REMOTO** en el aparato.

Si la función Control Remoto está desactivada, todas las operaciones deben realizarse directamente en el aparato, y la aplicación HomeWhiz solo puede utilizarse para supervisar el estado.

La pérdida de la conexión Wi-Fi no afecta a un ciclo en curso.

Si se pierde la conexión Wi-Fi, el icono de **Conexión Inalámbrica** en la pantalla empieza a parpadear y continúa parpadeando hasta que se restablece la conexión.

RESTABLECIMIENTO DE LA CONEXIÓN HOMEWHIZ

Esta función elimina únicamente los datos de conexión HomeWhiz almacenados en el aparato (como las credenciales Wi-Fi y la información de emparejamiento). No restablece ningún otro ajuste del lavavajillas.

Para eliminar los ajustes de conexión HomeWhiz almacenados, abra la puerta del lavavajillas y encienda el aparato. Mantenga pulsados simultáneamente los botones **CONTROL REMOTO** y **INICIO/Pausa** durante 3 segundos. En la pantalla aparecerá una cuenta atrás (3–2–1). Cuando finalice la cuenta atrás, todos los ajustes de conexión HomeWhiz se eliminarán y el aparato volverá al estado anterior a la configuración inicial de HomeWhiz.

USO DEL LAVAVAJILLAS CON VARIOS DISPOSITIVOS

Puede utilizar el lavavajillas con más de un dispositivo inteligente. Instale la aplicación HomeWhiz en el otro dispositivo inteligente. Al abrir la aplicación, inicie sesión con su cuenta de usuario.

Si inicia sesión con la misma cuenta que utilizó anteriormente para añadir sus productos, podrá utilizar su lavavajillas inmediatamente después de iniciar sesión.

USO DEL LAVAVAJILLAS CON UNA CUENTA ADICIONAL

El propietario del aparato puede proporcionar a otro usuario de HomeWhiz acceso al lavavajillas enviándole una invitación para unirse al hogar.

En la aplicación HomeWhiz, abra el menú (≡) y vaya a Ajustes del hogar. Añada un nuevo usuario introduciendo su dirección de correo electrónico y enviando una invitación. El nuevo usuario recibirá la invitación por correo electrónico y deberá aceptarla.

Una vez aceptada la invitación, el nuevo usuario tendrá acceso a todos los aparatos asignados al mismo hogar.

SOLUCIÓN DE PROBLEMAS DE HOMEWHIZ

Si experimenta problemas de funcionamiento o de conexión, siga los pasos a continuación en orden.

Si el problema persiste después de completar un paso, pase al siguiente.

1. Compruebe si su dispositivo inteligente está conectado a Internet.
2. Cierre y vuelva a abrir la aplicación HomeWhiz en su dispositivo inteligente.
3. Reinicie su dispositivo inteligente.
4. Compruebe el estado de la conexión inalámbrica de su lavavajillas.
5. Si aún no se puede establecer la conexión, repita el proceso de configuración inicial en el aparato.
6. Si el problema persiste: consulte la lista de soluciones en la sección Ayuda/Solución de problemas de la aplicación HomeWhiz, visite los recursos de soporte en el sitio web de HomeWhiz o contacte con un servicio técnico autorizado.

PROGRAMA DESCARGABLE

El lavavajillas incluye un programa Programa Descargable predeterminado, situado en la última posición de la lista de programas. Este programa puede sustituirse por una opción descargable utilizando la aplicación HomeWhiz. La información sobre el Programa Descargable predeterminado de fábrica y los programas descargables compatibles con su modelo se proporciona en *"TABLA DE PROGRAMAS"* y *"DESCRIPCIÓN DE PROGRAMAS"*.

1. CAMBIO DEL PROGRAMA DESCARGABLE

Para actualizar el Programa Descargable, asegúrese de que su producto esté conectado a la aplicación HomeWhiz y que la función **CONTROL REMOTO** esté activada.

Abra la aplicación HomeWhiz, seleccione su producto y pulse los tres puntos (esquina derecha) para acceder a Ajustes. Vaya a Ajustes de programa descargado, seleccione el programa que desea utilizar y pulse Descargar programa.

2. DESPUÉS DEL EMPAREJAMIENTO Y DESCARGA DE UN PROGRAMA

Una vez descargado un programa mediante la aplicación HomeWhiz:

El programa descargado aparece en la última posición disponible de la lista de selección de programas del lavavajillas.

El programa descargado permanece disponible en la lista de programas del lavavajillas incluso cuando la función **CONTROL REMOTO** está desactivada.

Puede seleccionarse y utilizarse como cualquier otro programa.

3. SUSTITUCIÓN DEL PROGRAMA DESCARGADO

Si descarga otro programa: el nuevo sustituye al programa descargado anteriormente en la lista de selección de programas del lavavajillas.

Solo puede almacenarse un programa descargable a la vez (el último descargado).

El número de programas disponibles puede variar en función del modelo de lavavajillas.

ACTUALIZACIÓN DE SOFTWARE

Cuando el aparato está en modo de espera y ya está configurado para la conexión Wi-Fi, puede actualizar automáticamente su software cuando haya una nueva versión disponible.

Durante la actualización, la pantalla muestra el porcentaje de progreso. No es posible interactuar con el panel de control hasta que finalice la actualización.

Nota: Asegúrese de que el aparato permanezca conectado a la red eléctrica durante el proceso de actualización del software.

LLENADO DEL LAVAVAJILLAS

CAPACIDAD: **14** ajustes de servicios estándar

BANDEJA PARA CUBIERTOS

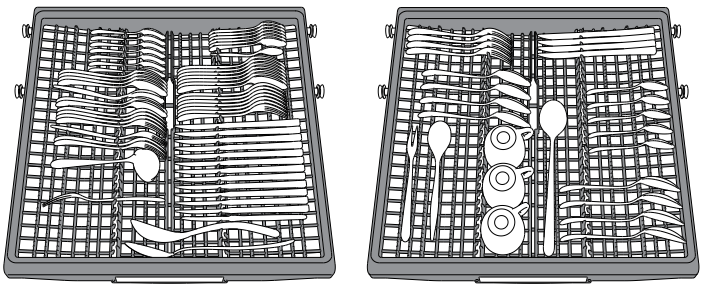

La tercera bandeja está diseñada para alojar los cubiertos.
Coloque los cubiertos tal como se muestra en la figura.
La colocación por separado de los cubiertos hace que sean más fáciles de recoger después del lavado y mejora el rendimiento del lavado y el secado.
Los cuchillos y otros utensilios con bordes afilados deben colocarse con las hojas hacia abajo.
La geometría de la bandeja hace posible colocar artículos pequeños como las tazas de café en la zona central.

CESTO SUPERIOR

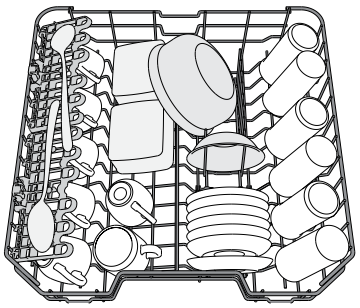

Cargue la vajilla delicada y ligera: vasos, tazas, platos, ensaladeras bajas.

(ejemplo de carga para la bandeja superior)

AJUSTE DE LA ALTURA DE LA BANDEJA SUPERIOR

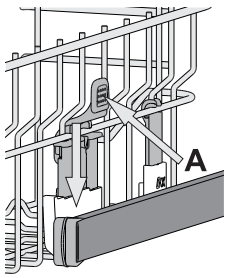

La altura de la bandeja superior se puede ajustar: posición alta para colocar vajilla voluminosa en el cesto inferior y posición baja para aprovechar al máximo los soportes desplegables creando más espacio hacia arriba y evitando que colisionen con los artículos cargados en la bandeja inferior.
La bandeja superior está equipada con un **Ajustador de altura de la bandeja superior** (véase la figura). Sin presionar las palancas, levántelo simplemente sujetando los laterales de la bandeja, hasta que la bandeja esté estable en su posición superior.
Para volver a la posición más baja, pulse las palancas **A** de los laterales de la bandeja y mueva el cesto hacia abajo.
Le recomendamos encarecidamente que no ajuste la altura de la bandeja cuando esté cargada. NUNCA suba o baje el cesto solo de un lado.

SUJECIONES PLEGABLES CON POSICIÓN AJUSTABLE

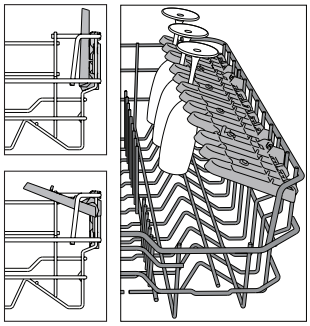

Las sujeciones plegables laterales se pueden plegar o desplegar para optimizar la disposición de la vajilla en el cesto.
Las copas de vino quedan bien aseguradas en las sujeciones plegables insertando el tallo de cada copa en las ranuras correspondientes.
Dependiendo del modelo:
- para desplegar las sujeciones, deslícelas hacia arriba y gírelas o suéltelas de los cierres y tire de ellas hacia abajo.
- para plegar las sujeciones, gírelas y deslícelas hacia abajo o tire de ellas hacia arriba y fíjelas en los cierres.

(El número de aletas plegables depende del modelo.)

CESTO INFERIOR

Para ollas, tapas, platos, ensaladeras, cubertería, etc. Se recomienda colocar las bandejas y tapas grandes en los laterales para evitar interferencias con el brazo aspersor.
La bandeja inferior tiene unos soportes desplegables que se pueden utilizar en posición vertical cuando se coloquen platos o en posición horizontal (más baja) para cargar cacerolas y ensaladeras fácilmente.

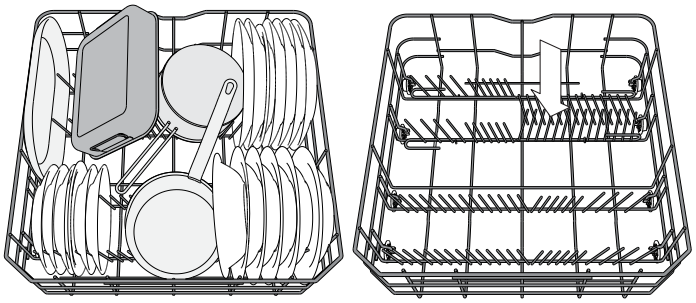

(ejemplo de carga para la bandeja inferior)

POWER CLEAN

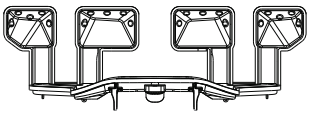

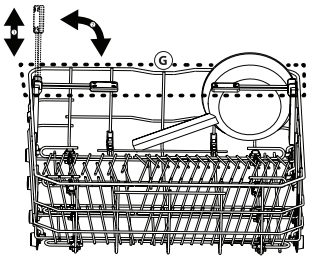

PowerClean utiliza los chorros de agua especiales de la parte posterior del interior del lavavajillas para limpiar mejor los utensilios muy sucios. La bandeja inferior tiene una **Zona espaciosa**, un soporte extensible especial que se puede utilizar para mantener sartenes o moldes en posición vertical, para que ocupen menos espacio.
Hay que colocar las ollas cacerolas mirando el componente PowerClean y activar **POWERCLEAN** en el panel.

Cómo utilizar PowerClean:
1. Ajuste el área de PowerClean (G) plegando los soportes para platos en la parte posterior para cargar las ollas.
2. Cargue las ollas y cazuelas inclinadas verticalmente en el área de PowerClean. Las ollas deben estar inclinadas hacia los chorros a presión.

CUIDADOS Y MANTENIMIENTO

ATENCIÓN: Desenchufe siempre el dispositivo cuando lo limpie y cuando realice tarea de mantenimiento. No utilice líquidos inflamables para limpiar la máquina.



LIMPIEZA DEL LAVAVAJILLAS

Cualquier marca de dentro del aparato se puede eliminar con un paño humedecido con agua y un poco de vinagre.Las superficies externas de la máquina y el panel de control se pueden limpiar con un paño no abrasivo humedecido con agua. No utilice disolventes ni productos abrasivos.

PREVENCIÓN DE OLORES DESAGRADABLES

Deje siempre la puerta del aparato entreabierta para evitar que se forme humedad y que quede atrapada dentro de la máquina.
Limpie las juntas de alrededor de la puerta y de los dispensadores de detergente regularmente con una esponja húmeda. Esto evitará que la comida quede atrapada en las juntas, que es la causa principal de la formación de olores desagradables.

COMPROBACIÓN DE LA MANGUERA DE SUMINISTRO DE AGUA

Compruebe la manguera de entrada regularmente para detectar zonas frágiles y grietas. Si está estropeada, cámbiela por una manguera nueva a través de nuestro Servicio Postventa o de su distribuidor autorizado. Según el tipo de manguera:

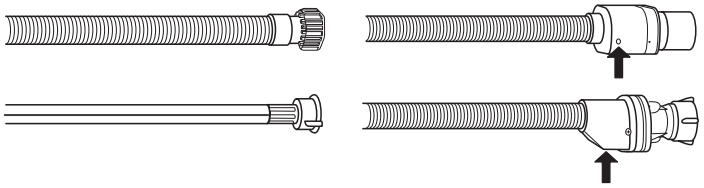

Si la manguera de entrada tiene un revestimiento transparente, revise de forma regular si el color se intensifica en alguna zona. En tal caso, puede que la manguera tenga un escape y deba cambiarse.
Para las mangueras de desagüe: compruebe la ventanilla de inspección de la válvula de seguridad (vea la flecha). Si es de color rojo, significa que la función desagüe estaba activada, y deberá sustituir la manguera por una nueva. Para desenroscar la manguera, pulse el botón de liberación mientras la desenrosca.

LIMPIEZA DE LA MANGUERA DE ENTRADA DE AGUA

Si las mangueras del agua son nuevas o no se han utilizado durante un largo periodo de tiempo, deje correr el agua para asegurarse de que estén limpias y libres de impurezas antes de realizar las conexiones necesarias. Si no se toma esta precaución, la entrada de agua se podría bloquear y dañar el lavavajillas.

LIMPIEZA DEL CUERPO DE FILTRADO

Limpie regularmente el conjunto de filtrado para que los filtros no se obturen y para que el agua residual salga libremente.
El uso del lavavajillas con los filtros obstruidos o con objetos extraños en el sistema de filtrado o en los aspersores puede provocar fallos de funcionamiento que pueden derivar en una pérdida del rendimiento, un aumento del ruido o un mayor consumo de recursos.
El conjunto de filtrado está formado por tres filtros que eliminan los restos de comida del agua de lavado y que hacen recircular el agua.
El lavavajillas no se debe usar sin filtros o si el filtro está suelto.
Al menos una vez al mes o cada 30 ciclos, revise el conjunto de filtrado y, si es necesario, límpielo a fondo con agua corriente, utilizando un cepillo no metálico y siguiendo estas instrucciones:

1. Gire el filtro ci líndrico **A** hacia la izquierda y extráigalo *(Fig 1)*.
2. Extraiga el filtro en forma de saco **B** ejerciendo una ligera presión en las sujeciones laterales *(Fig 2)*.
3. Extraiga el filtro de placa de acero inoxidable **C** *(Fig 3)*.
4. Si encuentra objetos extraños (como cristales rotos, porcelana, huesos, semillas, etc.) **retírelos con cuidado.**
5. Inspeccione la trampilla y retire cualquier resto de comida. **NO RETIRE NUNCA** la protección de la bomba del ciclo de lavado (detalle negro) *(Fig 4)*.

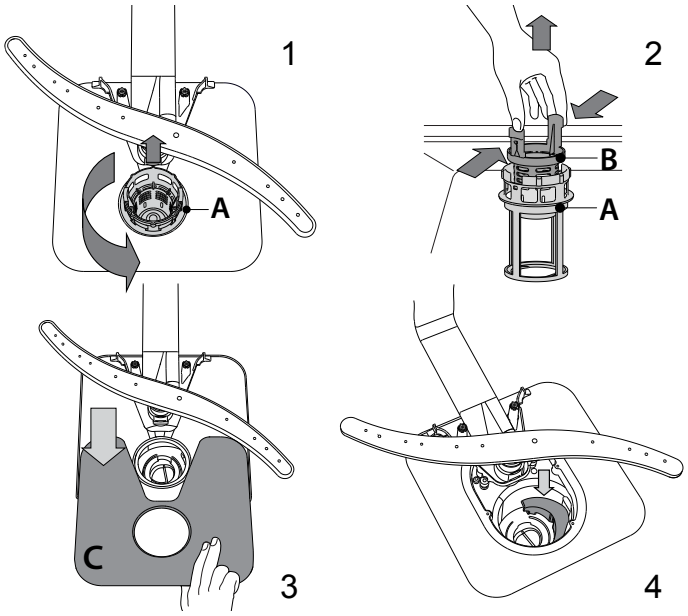

Una vez limpiados los filtros, recoloque el cuerpo de filtrado y encájelo correctamente en su sitio; esto es esencial para garantizar el funcionamiento eficiente del lavavajillas.

LIMPIEZA DE LOS BRAZOS ASPERSORES

A veces, los residuos de comida se pueden incrustar en los brazos aspersores y bloquear los orificios por donde sale el agua. Por lo tanto, se recomienda revisar los brazos de vez en cuando y limpiarlos con un pequeño cepillo no metálico.

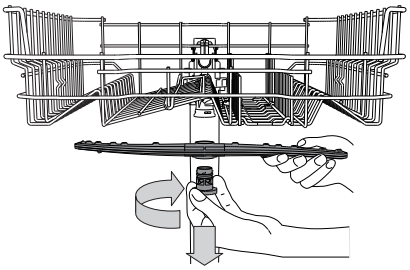

Para extraer el brazo aspersor superior, gire el anillo de cierre de plástico hacia la derecha. El brazo rociador superior se tiene que recolocar de tal modo que el lado con más agujeros mire hacia arriba.

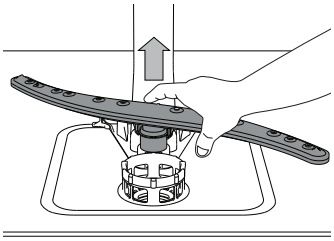

El brazo aspersor inferior se puede desmontar ejerciendo presión hacia arriba.

RESOLUCIÓN DE PROBLEMAS

Si su lavavajillas no funciona correctamente, compruebe si el problema se puede resolver revisando la siguiente lista. En caso de errores o problemas, póngase en contacto con nuestro Servicio Postventa, cuyos detalles de contacto puede encontrar en el folleto de la garantía. Las piezas de repuesto estarán disponibles por un período de hasta 7 o hasta 10 años, de acuerdo con los requisitos específicos del Reglamento.

PROBLEMAS	CAUSAS POSIBLES	SOLUCIONES
Se ha encendido el indicador de sal	El depósito de sal está casi vacío.	Llene el depósito con sal (para obtener más información, consulte *LLENADO DEL DEPÓSITO DE SAL*). Compruebe el ajuste de la dureza del agua si es necesario - consulte *CONFIGURACIÓN DE LA DUREZA DEL AGUA*.
El indicador de sal está parpadeando	El depósito de sal está vacío.	Rellene el depósito con sal lo antes posible. El uso del aparato sin sal puede provocar daños en sus componentes internos.
El indicador de abrillantador está encendido o parpadeando	El dosificador de abrillantador está vacío. (Una vez rellenado el indicador del abrillantador puede permanecer encendido por un corto tiempo).	Llene el dosificador con abrillantador (para obtener más información, *consulte LLENADO DEL DISPENSADOR DEL ABRILLANTADOR*).
El lavavajillas no se pone en marcha o no responde a las órdenes.	El aparato no está bien enchufado.	Introduzca el enchufe en la toma.
	Apagón.	Por razones de seguridad, el lavavajillas no se reiniciará automáticamente cuando se restablezca la alimentación eléctrica. Abra la puerta del lavavajillas, pulse el botón INICIO/Pausa y cierre la puerta en un plazo de 4 segundos.
	La puerta del lavavajillas no está bien cerrada. La clavija NaturalDry no está introducida.	Empuje fuerte la puerta hasta que oiga el «clic».
	Un ciclo se interrumpe por la apertura de la puerta durante más de 4 segundos.	Pulse el botón INICIO/Pausa y cierre la puerta dentro de 4 segundos.
	El panel de control no responde o se muestra **F6 E1**.	Apague el aparato pulsando el botón ENCENDER-APAGAR/Restablecer, vuélvalo a encender aproximadamente al cabo de un minuto y reinicie el programa. Si el problema persiste, desenchufe el aparato durante 1 minuto y vuelva a enchufarlo.
El lavavajillas no se vacía. La pantalla muestra: **F7 E3** o **F9 E1**	El filtro está obstruido con restos de comida o cal.	Limpie el filtro y descalcifique el aparato (*consulte LIMPIEZA DEL CONJUNTO DE FILTRADO* y *INSTRUCCIONES DE DESCALCIFICACIÓN)*.
	El tubo de desagüe está doblado.	Compruebe el tubo de desagüe *(consulte INSTRUCCIONES DE INSTALACIÓN)*.
	El tubo de desagüe del fregadero está bloqueado.	Limpie el tubo de desagüe del fregadero.
El lavavajillas hace demasiado ruido.	Los artículos chocan entre ellos.	Coloque la vajilla correctamente *(consulte LLENADO DEL LAVAVAJILLAS)*.
	Hay una cantidad excesiva de espuma.	El detergente no se ha dosificado correctamente o no es adecuado para lavavajillas *(consulte LLENADO DEL DISPENSADOR DE DETERGENTE)*. Restablezca el ciclo en curso apagando el lavavajillas, vuélvalo a encender, seleccione un nuevo programa, pulse INICIO/PAUSA y cierre la puerta en un plazo de 4 segundos. No añada detergente.
	La vajilla no está bien colocada.	Coloque la vajilla correctamente *(consulte LLENADO DEL LAVAVAJILLAS)*.
	El filtro está obstruido con restos de comida o cal.	Limpie el cuerpo de filtrado *(consulte CUIDADOS Y MANTENIMIENTO)*.
La vajilla no está limpia.	La vajilla no está bien colocada.	Coloque la vajilla correctamente *(consulte LLENADO DEL LAVAVAJILLAS)*.
	Los brazos aspersores no pueden girar libremente, obstaculizados por la vajilla.	Coloque la vajilla correctamente *(consulte LLENADO DEL LAVAVAJILLAS)*. Compruebe que la rejilla superior está en la posición correcta y ajústela (levántela) si es necesario.
	El ciclo de lavado es demasiado suave.	Seleccione un ciclo de lavado adecuado *(consulte la TABLA DE PROGRAMAS)*.
	Hay una cantidad excesiva de espuma.	El detergente no se ha dosificado correctamente o no es adecuado para lavavajillas *(consulte RELLENAR EL DISPENSADOR DE DETERGENTE)*.
	El tapón del compartimento del abrillantador no se ha cerrado correctamente.	Compruebe que el tapón del dispensador de abrillantador esté cerrado.
	El filtro está obstruido con restos de comida o cal.	Limpie el filtro y descalcifique el aparato *(consulte LIMPIEZA DEL CONJUNTO DE FILTRADO)*.
	El depósito de sal está vacío.	Llene el depósito de sal *(consulte LLENADO DEL DEPÓSITO DE SAL)*
El lavavajillas no se llena de agua. La pantalla muestra: **H2O** y está encendida; hay un sonido de alarma acústica.	No hay entrada de agua o el grifo está cerrado.	Compruebe que haya suministro de agua y que el grifo esté abierto.
	La manguera de entrada de agua está doblada.	Compruebe la manguera de agua *(consulte INSTALACIÓN)*. Abra la puerta del lavavajillas, pulse el botón START/Pause (INICIO/Pausa) y cierre la puerta en un plazo de 4 segundos.
	El tamiz de la manguera de entrada está obturado; hay que limpiarlo.	Compruebe y limpie el tamiz de la manguera de entrada de agua. Abra la puerta del lavavajillas, pulse el botón INICIO/Pausa y cierre la puerta en un plazo de 4 segundos.

El lavavajillas finaliza el ciclo de forma prematura. La pantalla muestra: **F8 E3**	El filtro está obstruido con restos de comida o cal.	Limpie el filtro y descalcifique el aparato *(consulte LIMPIEZA DEL CONJUNTO DE FILTRADO* y *INSTRUCCIONES DE DESCALCIFICACIÓN)*.
	El tubo de desagüe está demasiado bajo o bloquea el sistema de desagüe de la casa.	Compruebe si el extremo del tubo de desagüe está colocado a la altura correcta *(consulte INSTALACIÓN)*. Compruebe si está obstruyendo el sistema de desagüe de la casa e instale un disyuntor de sifones/válvula de entrada de aire si es necesario.
	Hay una cantidad excesiva de espuma.	El detergente no se ha dosificado correctamente o no es adecuado para lavavajillas *(consulte RELLENAR EL DISPENSADOR DE DETERGENTE)*.
	Aire en el suministro de agua.	Compruebe que el suministro de agua no tenga fugas o defectos que dejen entrar aire.
Los platos no se secan bien.	No hay abrillantador o la dosis es demasiado baja.	Asegúrese de que el dispensador de abrillantador esté lleno *(consulte LLENADO DEL DISPENSADOR DEL ABRILLANTADOR)*. Las pastillas multifuncionales no proporcionan un efecto de secado tan bueno como el uso real del abrillantador líquido.
	La vajilla se ha descargado después de la apertura automática de la puerta, pero antes del final del ciclo real.	Asegúrese de que el ciclo ha terminado antes de empezar a descargar la vajilla *(consulte USO DIARIO)*. Para un mejor secado, se recomienda dejar la vajilla dentro del lavavajillas con la puerta abierta durante 15 minutos más una vez finalizado el ciclo.
	La vajilla está demasiado plana.	Si observa charcos de agua en el interior de las cavidades de las tazas, tazones o cuencos, intente cargar la vajilla (especialmente en el estante superior) proporcionando más inclinación para que gotee una mayor cantidad de agua antes de que comience el secado.
	El ciclo seleccionado no tiene la fase de secado.	Compruebe en la *TABLA DE PROGRAMAS* si el programa seleccionado cuenta con fase de secado. El ciclo sin la fase de secado puede no ofrecer la eficiencia de secado deseada, por lo que se recomienda cambiar la selección del ciclo por el que tiene la fase de secado.
	La vajilla es de material antiadherente o de plástico.	Es normal que queden algunas gotas de agua en este tipo de material.
Los platos y vasos tienen vetas azules o tintes azulados.	La dosis de abrillantador es excesiva.	Ajuste la dosificación a una posición más baja.
Los platos y vasos están cubiertos de cal o de una película blanquecina.	El depósito de sal está vacío.	Rellene el depósito con sal lo antes posible. El uso del aparato sin sal puede provocar daños en sus componentes internos.
	El ajuste de la dureza del agua es demasiado bajo.	Incremente el ajuste *(consulte TABLA DE DUREZA DEL AGUA)*.
	El tapón del depósito de sal no está bien cerrado.	Compruebe y cierre el tapón del depósito de sal.
	El depósito de abrillantador está vacío o la dosis de abrillantador es insuficiente.	Llene el dosificador con abrillantador y compruebe el ajuste de la dosis (para obtener más información, *consulte LLENADO DEL DISPENSADOR DEL ABRILLANTADOR*).
El lavavajillas muestra **F8 E5**	La válvula está bloqueada o defectuosa.	Cierre la válvula de agua, si es posible. No desconecte la alimentación. Llame al servicio técnico.
La fuga de detergente.	Depende del detergente líquido utilizado y puede acentuarse en caso de opción de retardo activada.	Las pequeñas fugas no provocarán un mal funcionamiento de la máquina y pueden evitarse cambiando el tipo de detergente líquido o utilizando pastillas.

Puede consultar los reglamentos, la documentación estándar, así como pedir piezas de repuesto, mediante alguna de las siguientes formas:

- Utilizar el código QR en su producto.
- Visitando nuestra página web **docs.whirlpool.eu/docs** y **parts-selfservice.europeanappliances.com**
- También puede, **ponerse en contacto con nuestro Servicio postventa** (Consulte el número de teléfono en el folleto de la garantía). Cuando se ponga en contacto con nuestro Servicio Postventa, deberá indicar los códigos que figuran en la placa de características de su producto.

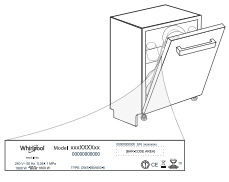

La información del modelo puede consultarse a través del código QR de la etiqueta energética. La etiqueta también contiene el identificador del modelo que puede usarse para consultar el portal del registro en https://eprel.ec.europa.eu.

®/TM/ © 2026 Whirlpool, Fabricado con licencia

MERCI D'AVOIR CHOISI UN PRODUIT WHIRLPOOL.
Afin de recevoir une assistance plus complète, merci d'enregistrer votre appareil sur: **www.whirlpool.eu/register**

Avant d'utiliser l'appareil, il convient de lire attentivement les consignes de sécurité et d'installation.
Après l'installation, rappelez-vous d'enlever toutes les pièces de protection pour le transport du lave-vaisselle.

MERCI DE SCANNER LE QR CODE SUR VOTRE APPAREIL POUR OBTENIR DES INFORMATIONS PLUS DÉTAILLÉES.

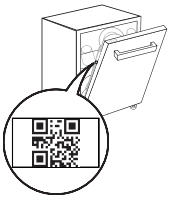

Le panneau de commande de ce lave-vaisselle s'active en appuyant sur le bouton MARCHE/ARRÊT. Pour réduire la consommation d'énergie, le bandeau de commande s'éteint automatiquement après 10 minutes si aucun cycle n'a été démarré.

DESCRIPTION DU PRODUIT

APPAREIL

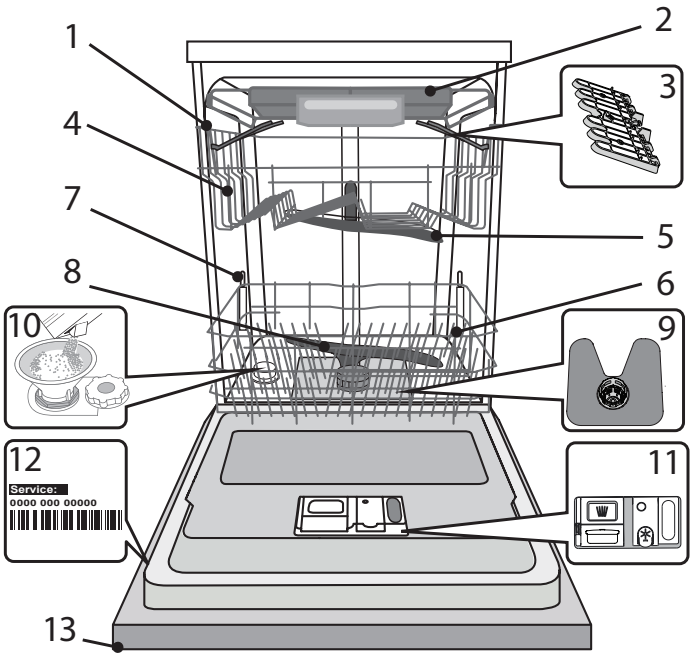

1. Panier supérieur
2. Compartiment a couvert
3. Volets pliables (le nombre dépend du modèle)
4. Bouton de réglage de la hauteur du panier supérieur
5. Bras d'aspersion supérieur
6. Panier inférieur
7. Supports PowerClean
8. Bras d'aspersion inférieur
9. Ensemble filtre
10. Réservoir à sel
11. Distributeurs de détergent et liquide de rinçage
12. Plaque signalétique
13. Panneau de commande

PANNEAU DE COMMANDE

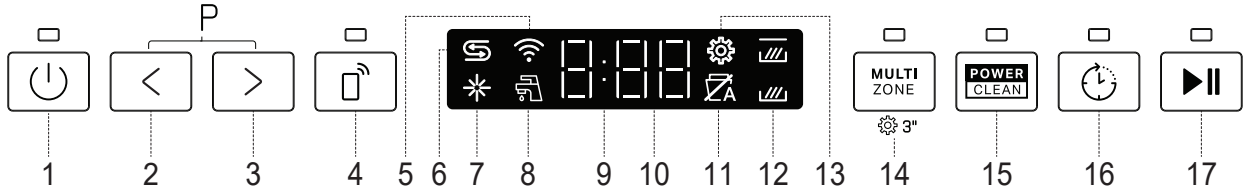

1. Touche et voyant **MARCHE-ARRÊT/Réinitialisation**
2. Touche de programme **PRÉCÉDENT**
3. Touche de programme **SUIVANT**
4. Bouton **Commande à Distance** avec voyant lumineux
5. Voyant de **Connexion Sans Fil**
6. Témoin de réservoir **de sel** vide
7. Témoin de réservoir **de liquide** de rinçage vide
8. Voyant **Robinet d'eau fermé - Alarme** (clignote lorsqu'il n'y a pas d'arrivée d'eau ou que le robinet d'eau est fermé)
9. **Écran**
10. Indicateur **de numéro de programme** et **de temps restant**
11. Voyant d'ouverture **NaturalDry** (s'allume lorsque la fonction n'est pas active ou n'est pas disponible dans le programme)
12. Voyant **Multizone** (s'allume lorsque la fonction est activée)
13. Voyant **Réglages** (s'allume lorsque l'appareil est dans le menu des réglages)
14. Touche et voyant **d'option Multizone / Réglages -** pression de 3 secondes
15. Touche et voyant **d'option PowerClean**
16. Touche et voyant **d'option Départ Différé**
17. Touche et voyant **DÉPART/Pause**

PREMIÈRE UTILISATION

CONSEILS AU SUJET DE LA PREMIÈRE UTILISATION

Après l'installation, enlevez les boulons d'arrêt sur les paniers et les éléments élastiques qui retiennent le panier supérieur.

MENU DE RÉGLAGE

1. Allumer l'appareil en appuyant sur la touche **MARCHE-ARRÊT** ⏻.
2. Maintenir la touche **Réglages** ⚙ (Multizone MULTI ZONE) pendant 3 secondes jusqu'à ce que vous entendiez un bip et que l'écran affiche « **SEt** ».
3. Après une seconde, le premier réglage disponible (lettre «n°») s'affichera.
4. Appuyer sur **PRÉCÉDENT**</**SUIVANT**> pour faire défiler la liste des réglages disponibles (voir tableau ci-dessous), puis appuyer sur **DÉPART/Pause** ▶II pour visualiser la valeur du réglage actuellement sélectionné.
5. Appuyer sur **PRÉCÉDENT**</**SUIVANT**> pour modifier la valeur, puis appuyer sur **DÉPART/Pause** ▶II pour enregistrer la nouvelle valeur et revenir au menu principal.
6. Pour changer un autre réglage, répéter les points 4 à 5.
7. Appuyer sur **MARCHE-ARRÊT** ⏻, ou attendre 30 secondes pour quitter le menu.

LETTRE	RÉGLAGE	VALEURS (Par défaut - **en gras**)*
n°	**Compteur de cycle** Nombre de cycles de lavage réalisés par le lave-vaisselle.	Par ex. 25 cycles: 25; Par ex. 13.947 cycles: 13_947 (défilement 3 fois)
C	**Connexion Sans Fil** **Remarque** : Pour activer pour la première fois la Connexion Sans Fil, il est nécessaire de passer à l'étape de configuration de connexion HomeWhiz. (voir « FONCTION HOMEWHIZ ET COMMANDE À DISTANCE ») "1" = Oui, "0" = Non	1 | **0**
h	**Niveau de dureté de l'eau** *(voir « RÉGLER LA DURETÉ DE L'EAU » et « TABLEAU DE DURETÉ DE L'EAU »)*	1 | 2 | **3** | 4 | 5
rI	**Niveau de liquide de rinçage** *(voir « AJUSTER LE DOSAGE DU LIQUIDE DE RINÇAGE »)*	0 | 1 | 2 | 3 | 4 | **5**
d	**NaturalDry** *(voir « OPTIONS ET FONCTIONS »)* "1" = Oui, "0" = Non	**1** | 0
L	**Éclairage au sol** *(voir « OPTIONS ET FONCTIONS »)* "1" = Oui, "0" = Non	**1** | 0
S	**Sonnerie** "1" = Oui, "0" = Non	**1** | 0
dI	**Pastille** *(voir « OPTIONS ET FONCTIONS »)* "1" = Oui, "0" = Non	1 | **0**
r	**Réglages d'usine** Appuyer sur **DÉPART/Pause** pour rétablir aux réglages par défaut d'usine toutes les valeurs des réglages incluses dans le menu Réglages.	-

*) La valeur par défaut ne s'applique pas au Compteur de Cycle.

n° **COMPTEUR DE CYCLE -** Cette fonction présente le nombre de cycles que le lave-vaisselle a réalisés.

Pour le nombre de cycle entre 0 et 999, un nombre fixe sera affiché.


Exemple pour 25 cycles.

Lorsque le nombre de cycles est supérieur à 1000, le chiffre défilera sur l'écran. Le « _ » représente le «. », comme par exemple : 1.000 = 1_000, 13.947= 13_947 (le chiffre défilera 3 fois).

Exemple pour 13.947 cycles

Après la visualisation du cycle, l'écran recommencera à afficher „n°".

REMARQUE : Le lave-vaisselle peut avoir déjà réalisé environ 30 cycles. Cela est dû au processus qualité étendu réalisé pendant la production. Il garantit une qualité de produit supérieure.

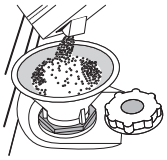

REMPLIR LE RÉSERVOIR DE SEL RÉGÉNÉRANT

L'utilisation de sel régénérant empêche la formation de CALCAIRE sur la vaisselle et sur les composantes fonctionnelles de l'appareil.

Le réservoir de sel est situé dans la partie inférieure du lave-vaisselle (sous le panier inférieur sur le côté gauche).

- Le réservoir de sel **ne doit jamais être vide.**
- Il est important de régler la dureté de l'eau.
- Il convient de faire l'appoint de sel lorsque le voyant REMPLISSAGE SEL ⛁ est allumé sur le panneau de commande.

1. Enlevez le panier inférieur et dévissez le bouchon du réservoir (sens antihoraire).
2. Placez l'entonnoir (voir figure) et remplissez le réservoir de sel jusqu'au bord (environ 0,5 kg); il est normal qu'un peu d'eau déborde.
3. **La première fois uniquement, vous devez effectuer l'opération suivante: remplissez d'eau le réservoir à sel.**
4. Enlevez l'entonnoir et essuyez les résidus de sel autour de l'ouverture.

Assurez-vous que le bouchon est bien serré pour éviter que du détergent pénètre dans le réservoir durant le cycle de lavage (le réservoir pourrait s'endommager au point de ne plus être réparable).

Chaque fois que vous avez besoin d'ajouter du sel, il est obligatoire de terminer la procédure avant le début du cycle de lavage afin d'éviter toute corrosion.

La solution saline ou les grains de sel résiduels peuvent engendrer une corrosion marquée et endommager de façon irréversible les composants en acier inoxydable.

La garantie ne couvre pas les dommages imputables à une situation de ce type.

Si le contenant de sel n'est pas rempli, l'adoucisseur et l'élément chauffant peuvent être endommagés à cause de l'accumulation de calcaire.

L'utilisation de sel est recommandée avec n'importe quel type de lessive pour lave-vaisselle.

RÉGLER LA DURETÉ DE L'EAU

Pour que l'adoucisseur d'eau fonctionne à la perfection, il est important de régler la dureté de l'eau aux conditions existantes dans votre lieu de résidence. Cette information peut être obtenue de votre fournisseur d'eau local. L'usine règle la valeur par défaut de la dureté de l'eau. Le réglage d'usine est de « **3** ». Voir «*TABLEAU DE DURETÉ DE L'EAU*».

Tableau de dureté de l'eau			
Niveau	**°dH** Degrés allemand	**°fH** Degrés français	**°Clark** Degrés anglais
1 (Très douce)	0 - 6	0 - 10	0 - 7
2 (Moyenne)	7 - 11	11 - 20	8 - 14
3 (Douce)	12 - 16	21 - 29	15 - 20
4 (Dure)	17 - 34	30 - 60	21 - 42
5 (Très dure)	35 - 50	61 - 90	43 - 62

Pour changer, suivez les instructions de la section « MENU DE RÉGLAGE ».

Utilisez seulement le sel spécialement conçu pour les lave-vaisselle.

Lorsque le sel est versé dans l'appareil, le voyant AJOUTER DU SEL s'éteint.

Si le contenant de sel n'est pas rempli, l'adoucisseur et l'élément chauffant peuvent être endommagés à cause de l'accumulation de calcaire. L'utilisation de sel est recommandée avec n'importe quel type de lessive pour lave-vaisselle.

SYSTÈME ADOUCISSEUR D'EAU

L'adoucisseur d'eau réduit automatiquement la dureté de l'eau, en empêchant ainsi la formation de calcaire sur la résistance, et en contribuant également à une meilleure performance de nettoyage.

Ce système se régénère avec du sel, il est donc nécessaire de remplir le bac de sel lorsqu'il est vide.

La fréquence de régénération dépend du réglage du niveau de dureté de l'eau - la régénération a lieu une fois tous les **6** cycles Eco avec un niveau de dureté de l'eau réglé à **3**.

Le processus de régénération a lieu en fin de cycle pendant que le lave-vaisselle est à l'arrêt. Au début de cycle suivant, le rinçage des résines permet d'évacuer tout le calcaire précipité et le saumur résiduel.

- Une régénération simple consomme : ~3,5 L d'eau ;
- Prend jusqu'à10 minutes supplémentaires pour le cycle ;
- Consomme moins de 0,005 kWh d'énergie.

REMPLIR LE DISTRIBUTEUR DE LIQUIDE DE RINÇAGE

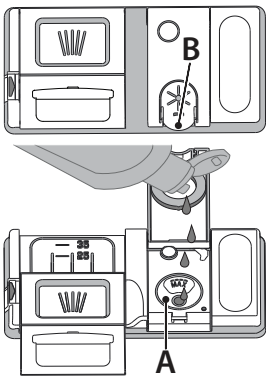

Le liquide de rinçage permet à la vaisselle de SÉCHER plus facilement. Le distributeur de liquide de rinçage **A** devrait être rempli lorsque le voyant de NIVEAU DE LIQUIDE DE RINÇAGE ✳ est allumé à l'écran.

1. Ouvrez le distributeur **B** en appuyant et en tirant sur l'onglet sur le couvercle.
2. Versez doucement du liquide de rinçage jusqu'à la marque de référence (110 ml) du réservoir de remplissage - évitez les débordements. Si cela se produit, nettoyez les dégâts immédiatement avec un linge sec.
3. Appuyez sur le bouchon pour le fermer; un clic se fait entendre.

Ne JAMAIS verser le liquide de rinçage directement dans la cuve.

AJUSTER LE DOSAGE DU LIQUIDE DE RINÇAGE

Si vous n'êtes pas complètement satisfait avec le séchage, vous pouvez ajuster la quantité de liquide de rinçage utilisée.

Pour changer, suivre les instructions dans la section « MENU DE RÉGLAGE ».

Si le niveau de liquide de rinçage est à ZÉRO, il n'y aura pas de liquide de rinçage distribué. Dans ce cas, **le voyant LIQUIDE DE RINÇAGE BAS** ne s'allumera pas s'il ne reste plus de liquide de rinçage.

Un maximum de **6** niveaux peuvent être réglés selon le modèle du lave-vaisselle.

- Si vous observez des traces bleuâtres sur la vaisselle, placez sur un niveau plus bas (1-2).
- Si vous observez des gouttelettes d'eau ou des traces de calcaire sur la vaisselle, placez sur un niveau plus haut (4-5).

REMPLIR LE DISTRIBUTEUR DE DÉTERGENT

Utilisez seulement un détergent spécialement conçu pour les lave-vaisselles.

N'UTILISEZ PAS de détergent liquide.

Si vous utilisez trop de détergent, des résidus de mousse pourraient rester dans l'appareil à la fin du cycle.

L'utilisation d'un détergent non-conçu pour les lave-vaisselles peut provoquer un dysfonctionnement ou des dommages à l'appareil.

Pour obtenir de meilleurs résultats avec les cycles de lavage et de séchage, il est nécessaire de combiner l'utilisation du détergent, du liquide de rinçage, et du sel raffiné.

Nous vous conseillons d'utiliser des détergents qui ne contiennent pas de phosphate ou de chlore, ces produits peuvent endommager l'environnement.

Pour obtenir de bon résultats durant le lavage, vous devez aussi utiliser la bonne quantité de détergent.

Dépasser la quantité recommandée ne garantit pas de meilleurs résultats et augmente la pollution de l'environnement.

La quantité peut être ajustée selon le degré de saleté.

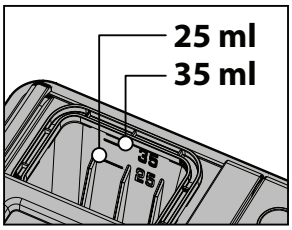

Pour les articles normalement sales, utilisez environ 35 g (détergent en poudre) ou 35ml (de détergent liquide) et ajouter une cuillère à thé de détergent directement dans la cuve. Si vous utilisez des pastilles, une est suffisante.

Si la vaisselle est légèrement sale ou si elle a été rincée avant de la placer dans le lave-vaisselle, réduisez la quantité de détergent utilisée en conséquence (minimum 25 g/ml) c.-à-d. ne placez pas de détergent à l'intérieur de la cuve.

Pour de bon résultats lors du lavage, suivez aussi les consignes sur la boîte de détergent.

Si vous désirez plus d'informations, veuillez contacter le fabricant du détergent.

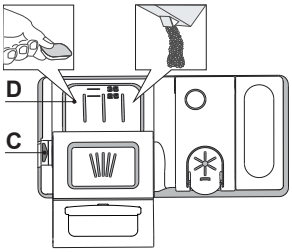

Pour ouvrir le distributeur de détergent, utilisez le dispositif d'ouverture C. Insérez le détergent dans le distributeur sec D seulement. Placez la quantité de détergent pour le prélavage directement dans la cuve.

1. Lorsque vous dosez le détergent, consultez les informations mentionnées précédemment pour ajuster la quantité correcte. À l'intérieur du distributeur **D** se trouvent des indications pour aider au dosage de la lessive.
2. Enlevez les résidus de détergent sur le bord des récipients avant de fermer le couvercle; un clic se fait entendre.
3. Fermez le couvercle du distributeur de détergent en le tirant vers le haut jusqu'à ce que le dispositif soit fermement en place.

Le distributeur de détergent s'ouvre automatiquement, au moment déterminé par le programme. **L'utilisation d'un détergent non-conçu pour les lave-vaisselle peut provoquer un dysfonctionnement ou des dommages à l'appareil.**

UTILISATION QUOTIDIENNE

1. **VÉRIFIER LE BRANCHEMENT DE L'EAU**
   Assurez-vous que l'appareil est raccordé à un réseau d'alimentation et que le robinet de l'eau est ouvert.
2. **ALLUMER LE LAVE-VAISSELLE**
   Ouvrez la porte et appuyez sur la touche **MARCHE-ARRÊT**.
3. **CHARGER LES PANIERS** (voir CHARGEMENT DES PANIERS).
4. **REMPLIR LE DISTRIBUTEUR DE DÉTERGENT**
5. **CHOISIR LE PROGRAMME ET PERSONNALISER LE CYCLE**
   Sélectionnez le meilleur programme selon le type de vaisselle et le niveau de saleté (voir DESCRIPTION DES PROGRAMMES) en appuyant sur la touche **PRÉCÉDENT/SUIVANT** sélectionnée.
   Sélectionnez les options désirées (voir OPTIONS ET FONCTIONS). Toutes les options ne sont pas compatibles avec tous les programmes.
6. **DÉMARRER**
   Démarrez le cycle de lavage en appuyant sur la touche **DÉPART/Pause** (le voyant est allumé) et en fermant la porte dans les 4 secondes. Quand le programme démarre, vous entendez un bip simple. Si la porte n'a pas été fermée dans les 4 secondes, le signal d'alarme est activé. Dans ce cas, ouvrez la porte, appuyez sur le touche **DÉPART/Pause** et fermez de nouveau la porte dans les 4 sec.
7. **FIN DU CYCLE DE LAVAGE**
   La fin du programme de lavage est indiquée par un son et l'écran affiche **END** (FIN). Ouvrez la porte et éteignez l'appareil en appuyant sur la touche **MARCHE-ARRÊT**.
   Pour éviter de vous brûler, attendez quelques minutes avant de retirer la vaisselle. Déchargez les paniers en commençant par le panier inférieur.

L'appareil s'éteint automatiquement durant des périodes d'inactivité prolongées pour réduire la consommation d'énergie. Si la vaisselle est légèrement sale ou si elle a été rincée avec à l'eau avant d'être placée dans le lave-vaisselle, réduisez la quantité de détergent utilisée en conséquence.

MODIFICATION D'UN PROGRAMME EN COURS

Si vous avez sélectionné le mauvais programme, vous pouvez le changer, à condition que ce soit fait au tout début du cycle. Pour cela, effectuez une **RÉINITIALISATION** de la machine: appuyez sur la touche **MARCHE-ARRÊT** et maintenez-la appuyée pendant plus de 3 secondes, et la machine s'éteindra. **Le tableau de commande affichera « 0:01 »**. Fermez la porte et attendez la fin du cycle de vidange (environ 1 minute). Ouvrez la porte et rallumez la machine en utilisant le bouton **MARCHE-ARRÊT** et sélectionnez le nouveau programme de lavage et les éventuelles options souhaitées. Démarrer le cycle en appuyant sur la touche **DÉPART/Pause** et en fermant la porte dans les 4 secondes.

AJOUT DE VAISSELLE SUPPLÉMENTAIRE

Sans couper la machine, ouvrez la porte tout d'abord légèrement pour éviter que l'eau n'éclabousse (Le voyant **DÉPART/Pause** commence à clignoter) **Attention : vapeur chaude.** Placer la vaisselle dans le lave-vaisselle. Appuyez sur la touche **DÉPART/Pause** et fermez la porte dans les 4 sec, le cycle reprendra à l'endroit où il a été interrompu.

INTERRUPTIONS ACCIDENTELLES

Si la porte est ouverte durant le cycle de lavage, ou s'il y a une panne de courant, le cycle s'interrompt. Fermez la porte et le cycle reprendra au moment où il a été interrompu **UNIQUEMENT SI VOUS APPUYEZ** sur la touche **DÉPART/Pause** et fermer la porte dans les 4 secondes.

AVIS ET CONSEILS

CONSEILS

Avant de charger les paniers, enlevez tous les résidus de nourriture sur la vaisselle et videz les verres. **Vous n'avez pas besoin de rincer la vaisselle avant de la placer dans le lave-vaisselle.**
Placez la vaisselle pour qu'elle tienne bien en place et ne risque pas de tomber; et placez les récipients avec les ouvertures vers le bas et les parties concaves/convexes de côté pour permettre à l'eau d'atteindre toutes les surfaces et couler librement.
Avertissement : Vérifiez que les couvercles, poignées et poêle à frire n'empêchent pas les bras d'aspersion de tourner librement. Placez les petits articles dans le panier à couvert. La vaisselle et les casseroles très sales devraient être placées sur le panier inférieur car les jets d'eau sont plus forts dans cette section et permet un meilleur rendement lors du lavage. Après avoir chargé l'appareil, assurez-vous que les bras d'aspersion peuvent bouger librement.

VAISSELLE QUI NE CONVIENT PAS

- Vaisselle et couverts en bois.
- Verres décoratifs délicats, produits artisanaux, et vaisselle antique. Les garnitures ne sont pas résistantes.
- Les pièces en matériel synthétique qui ne supportent pas les hautes températures.
- La vaisselle en cuivre ou en étain.
- La vaisselle tachée de cendre, de cire, de graisse lubrifiante, ou d'encre.

Les couleurs des garnitures de verre et des pièces d'aluminium/argent peuvent changer et ternir durant le cycle de lavage. Certains types de verre (p. ex. les objets en cristal) peuvent aussi devenir opaque après plusieurs cycles de lavage.

ASTUCES SUR L'ÉCONOMIE D'ÉNERGIE

- Lorsque le lave-vaisselle domestique est utilisé conformément aux instructions du fabricant, **le lavage de la vaisselle dans un lave-vaisselle consomme habituellement MOINS D'ÉNERGIE et d'eau que le lavage à la main.**
- Afin d'optimiser l'efficacité du lave-vaisselle, il est recommandé de **débuter le cycle de lavage une fois que le lave-vaisselle est totalement chargé.** Le chargement du lave-vaisselle domestique jusqu'à la capacité indiquée par le fabricant contribuera à économiser de l'énergie et de l'eau. Vous trouverez des informations sur le chargement correct de la vaisselle dans le chapitre CHARGEMENT DES PANIERS. En cas de chargement partiel, il est recommandé d'utiliser des options de lavage spécifiques si elles sont disponibles (Demi-charge / Zone Wash/ Multizone), en remplissant uniquement les paniers sélectionnés. Un chargement incorrect ou une surcharge du lave-vaisselle peut augmenter l'utilisation des ressources (telles que l'eau, l'énergie et le temps, et augmenter le niveau de bruit), en réduisant les performances de nettoyage et de séchage.
- Un prérinçage manuel des éléments de vaisselle provoque une augmentation de la consommation d'eau et d'énergie et n'est pas recommandé.

VERRES ET VAISSELLE ENDOMMAGÉS

- Seulement utiliser des verres ou de la porcelaine qui sont lavables au lave-vaisselle conformément aux recommandations du fabricant.
- Utilisez un détergent doux, adéquat pour la vaisselle.
- Retirez les verres et les couverts du lave-vaisselle aussitôt que le cycle de lavage est terminé.

HYGIÈNE

Pour éviter les odeurs et les dépôts qui pourraient s'accumuler dans le lave-vaisselle, **lancer le programme Autonettoyant** (sans vaisselle à l'intérieur) **au moins une fois par mois** (voir OPTIONS ET FONCTIONS).

RÉSISTANCE AU GEL

Si l'appareil est installé dans une pièce exposée au risque de gel, **vidangez-le complètement**. Fermez la valve d'eau, retirez les tuyaux d'arrivée et de vidange, puis laissez l'eau s'écouler. **Assurez-vous que l'adoucisseur d'eau est plein de sel régénérant dissous dans le réservoir de sel**, pour protéger l'appareil des températures pouvant aller jusqu'à -20°C.
Si l'appareil a été conservé dans des conditions de gel, il doit rester à une température ambiante de 5°C minimum pendant **au moins 24 heures** avant la première utilisation.

TABLEAU DES PROGRAMMES

Programme			Séchage	NaturalDry*)	Options disponibles **)	Durée du programme de lavage (h:min)***)	Consommation d'eau (l/cycle)	Consommation d'énergie (kWh/cycle)	Temps restant après ouverture porte (h:min)
1	**Eco**	50°	✓	✓	POWER CLEAN	3:10	8,9	0,75	0:25
2	**Auto Mixte**	55°C	✓	✓	MULTI ZONE POWER CLEAN	1:20 - 3:25	7,5 - 19,5	0,75 - 1,20	0:05
3	**Intensif**	65°C	✓	✓	MULTI ZONE POWER CLEAN	2:50	17,0	1,60	0:05
4	**Lavage et séchage rapide**	50°C	✓	✓	MULTI ZONE	1:25	11,5	1,10	0:05
5	**Rapide 28'**	45°C	×	✓	MULTI ZONE	0:28	9,0	0,50	0:00
6	**Silencieux**	50°C	✓	✓	MULTI ZONE	3:40	16,0	1,15	0:00
7	**Prélavage**	-	×	×	MULTI ZONE	0:12	4,5	0,01	×
8	**Programme Téléchargé**	Pour télécharger l'un des programmes listés ci-dessous, veuillez consulter la section *« FONCTION HOMEWHIZ ET COMMANDE À DISTANCE »*.							
	Auto-Nettoyage (défaut)	65°C	×	×		0:50	8,0	0,85	×
	Cristal	45°C	✓	✓	MULTI ZONE	1:40	12,0	1,20	0:05
	Antibactérien	65°C	✓	×		1:50	12,0	1,30	×

Les données du programme Éco sont mesurées sous des conditions en laboratoire conformément à la norme européenne EN 60436:2020.
Note pour les laboratoires d'essai : pour toutes informations sur les conditions d'essai comparatif EN, s'adresser à: dw_test_support@europeanappliances.com.
Aucun prétraitement de la vaisselle n'est nécessaire avant l'un quelconque des programmes.
**) La porte est ouverte avant la fin du programme. Ceci permet d'améliorer l'efficacité du séchage.*
***) Les options ne peuvent pas toutes être utilisées en même temps.*
****) Les valeurs indiquées pour des programmes différents du programme Éco sont fournis à titre indicatif uniquement. Le temps réel peut varier selon des facteurs comme la température et la pression de l'eau, la température de la pièce, la quantité de détergent, la quantité et le type de vaisselle, l'équilibre de la charge, les options supplémentaires sélectionnées, et la calibration du capteur. La calibration du capteur peut augmenter la durée du programme jusqu'à 20 minutes.*

DESCRIPTION DES PROGRAMMES

Consignes pour la sélection du cycle de lavage.

1 ÉCO
Le programme Eco est adapté pour nettoyer la vaisselle normalement sale. Pour cette utilisation, c'est le programme qui a une consommation d'eau et d'énergie la plus optimale. Il est utilisé pour évaluer la conformité à la législation européenne en matière d'éco-conception.

2 AUTO MIXTE
Programme automatique pour les casseroles et la vaisselle normalement sales.

3 INTENSIF
Programme conseillé pour une vaisselle très sale, particulièrement adapté pour les poêles et les casseroles (ne pas utiliser avec la vaisselle délicate).

4 LAVAGE ET SÉCHAGE RAPIDE
Vaisselle sale. Cycle quotidien, assure un rendement de nettoyage optimal et des performances de séchage en moins de temps.

5 RAPIDE 28'
Programme à utiliser pour la demi-charge de vaisselle légèrement sale sans résidus alimentaires séchés. N'a pas de phase de séchage.

6 SILENCIEUX
Adéquat lorsque l'appareil fonctionne la nuit. Assure un nettoyage et des performances de séchage optimaux avec les plus faibles émissions de bruit.

7 PRÉLAVAGE
Utilisez ce programme pour rafraîchir la vaisselle qui sera lavée plus tard. N'utilisez pas de détergent avec ce programme.

8 PROGRAMME TÉLÉCHARGÉ

- **AUTONETTOYANT**
  (Programme par défaut, remplaçable via l'application).
  Programme à utiliser pour effectuer l'entretien du lave-vaisselle, à réaliser uniquement lorsque le lave-vaisselle est VIDE en utilisant des détergents spécifiques conçus pour l'entretien du lave-vaisselle.
- **CRISTAL**
  Programme pour la vaisselle délicate, plus sensible aux températures élevées, comme les verres et les tasses.
- **ANTIBACTÉRIEN**
  Vaisselle sale ou très sale, avec lavage antibactérien supplémentaire. Peut être utilisé pour effectuer l'entretien du lave-vaisselle.

Remarques :
Il convient de noter que le cycle *Rapid 28'* est destiné uniquement à la vaisselle légèrement sale.

OPTIONS ET FONCTIONS

Les OPTIONS peuvent être sélectionnées/désélectionnées, après avoir choisi le programme, directement en appuyant sur la touche correspondante (si disponibles - les témoins s'allument) *(voir le PANNEAU DE COMMANDE)***. Si une option n'est pas compatible avec le programme sélectionné** *(voir TABLEAU DES PROGRAMMES)***, un signal sonore retentit et l'option n'est pas activée. Une option peut changer le temps ou la consommation d'eau ou d'énergie du programme.**

MULTI ZONE **MULTIZONE -** S'il n'y a pas beaucoup de vaisselle à laver, la demi-charge peut être utilisée pour économiser de l'eau, de l'électricité, et du détergent.
Sélectionnez un programme et appuyez ensuite sur la touche MULTIZONE: le symbole du panier sélectionné s'affiche à l'écran. Par défaut, l'appareil lave la vaisselle sur tous les paniers.
Pour seulement laver la vaisselle sur un panier particulier, appuyez plusieurs fois sur cette touche :

s'affiche à l'écran (panier inférieur seulement)

s'affiche à l'écran (panier supérieur et compartiment à couverts si disponible sur ce modèle)

s'affiche à l'écran (l'option est ÉTEINTE et l'appareil lave la vaisselle sur tous les paniers).

Chargez seulement le panier supérieur ou inférieur, et réduisez la quantité de détergent en conséquence.
Si le panier supérieur est enlevé, appliquez le détergent directement dans la cuve au lieu du distributeur de détergent.

POWER CLEAN **POWERCLEAN -** Grâce aux jets haute pression supplémentaires, cette option fournit un lavage plus intensif et puissant dans le panier inférieur, dans la zone spécifique. Elle est recommandée pour le lavage des poêles et des casseroles (Voir la section de chargement PowerClean).

DÉPART DIFFÉRÉ - Le début du programme peut être différé entre **30** minutes et **24** heures.

1. Sélectionnez le programme et les options souhaités. Appuyez sur la touche DÉPART DIFFÉRÉ (plusieurs fois) pour retarder le début du programme. Réglable de 0:30 à 24 heures. Une fois que le réglage de 24 heures est atteint, appuyer encore une fois sur DÉPART DIFFÉRÉ pour désactiver la fonction DÉPART DIFFÉRÉ.
2. Appuyez sur le touche DÉPART/Pause et fermez la porte dans un délai de 4 sec.: la minuterie commence le compte à rebours.
3. Une fois le temps écoulé, le voyant s'éteint et le programme démarre automatiquement.

La fonction DÉPART DIFFÉRÉ ne peut pas être modifiée lorsque le programme est en cours.

NATURALDRY - C'est un système de séchage à convection qui ouvre automatiquement la porte pendant/après la phase de séchage pour assurer une performance de séchage exceptionnelle chaque jour. La porte s'ouvre à la température qui est sûre pour les meubles de votre cuisine. A titre de protection supplémentaire contre la vapeur, un adhésif anti-vapeur spécifiquement conçu est livré avec le lave-vaisselle.
Pour voir comment poser cet adhésif, *consulter le GUIDE D'INSTALLATION*.
Cette fonction est active par défaut, mais il est possible de la désactiver dans le « MENU DE RÉGLAGE ».

ÉCLAIRAGE AU SOL - Un voyant LED projeté sur le sol indique que le lave-vaisselle fonctionne. Le voyant s'éteint à la fin d'un cycle. Cette fonction est active par défaut, mais il est possible de la désactiver dans le «MENU DE RÉGLAGE».

PASTILLE - Ce réglage vous permet d'optimiser le rendement du programme selon le type de détergent utilisé. Si vous utilisez des pastilles de détergent combinées (contenant du liquide de rinçage, du sel et du détergent en une seule dose), gardez cette option activée. **Si vous utilisez du détergent en poudre ou liquide, désactivez cette option.** La fonction est désactivée par défaut, mais elle peut être activée dans le « MENU DE RÉGLAGE ».

FONCTION HOMEWHIZ ET COMMANDE À DISTANCE

⚠ **Lisez d'abord la section « Instructions de sécurité ».**

Vous pouvez surveiller votre lave-vaisselle et vérifier son état actuel à l'aide de votre appareil intelligent via la fonction HomeWhiz.
Vous pouvez effectuer de nombreuses opérations sur votre lave-vaisselle depuis votre appareil intelligent en utilisant l'application HomeWhiz. De plus, certaines fonctionnalités sont disponibles exclusivement via la fonction HomeWhiz.
Pour utiliser la fonction de connexion sans fil de votre appareil, vous devez télécharger l'application HomeWhiz depuis la boutique d'applications de votre appareil intelligent.
Assurez-vous que votre appareil intelligent dispose d'une connexion Internet active lorsque vous utilisez l'application.
Si vous utilisez l'application pour la première fois, complétez l'enregistrement du compte utilisateur en suivant les instructions à l'écran. Une fois l'enregistrement terminé, vous pouvez gérer tous les produits compatibles HomeWhiz de votre domicile via ce seul compte.
HomeWhiz fonctionne uniquement sur la bande de fréquence Wi-Fi 2,4 GHz.

PREMIÈRE CONFIGURATION DE CONNEXION HOMEWHIZ

1. **PRÉPAREZ VOTRE APPAREIL INTELLIGENT**
   Installez l'application HomeWhiz sur votre smartphone ou votre tablette.
   Vérifiez que votre appareil intelligent est connecté au même réseau Wi-Fi que celui utilisé par le lave-vaisselle.
2. **PRÉPAREZ LE LAVE-VAISSELLE**
   Assurez-vous que le lave-vaisselle est éteint.
   Maintenez simultanément les boutons **MARCHE/ARRÊT** et **COMMANDE À DISTANCE** enfoncés pendant 3 secondes.
   L'écran s'allume, une animation apparaît et la **Connexion Sans Fil** est automatiquement activée.
3. **CONNEXION VIA L'APPLICATION HOMEWHIZ**
   Ouvrez l'application HomeWhiz sur votre appareil intelligent. Sélectionnez « Ajouter un appareil ».
   Vous pouvez ajouter le lave-vaisselle en scannant le code-barres situé sur l'appareil ou en saisissant manuellement le numéro du produit (code numérique à 12 chiffres commençant par 86, indiqué sur la plaque signalétique du produit).
   Après avoir sélectionné l'appareil, suivez les instructions à l'écran. L'application vous guidera à travers les étapes restantes du processus d'installation.

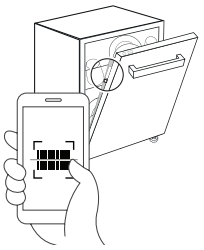

4. **RÉSULTAT DE LA CONNEXION**
   Connexion réussie : l'icône **Connexion Sans Fil** reste allumée en continu.
   Connexion échouée : l'icône **Connexion Sans Fil** s'éteint.
   Dans ce cas, le processus de connexion doit être relancé. Si le problème persiste, contactez un centre de service agréé.

Une fois l'installation terminée, votre appareil intelligent et le lave-vaisselle n'ont plus besoin d'être connectés au même réseau. Vous pouvez utiliser l'appareil tant que votre appareil intelligent dispose d'une connexion Internet active.

Après avoir terminé la configuration, le mode Commande à distance est désactivé.

MODE COMMANDE À DISTANCE

1. **ACTIVATION DU MODE DE COMMANDE À DISTANCE**
   Le mode de commande à distance peut être activé manuellement en appuyant sur le bouton **COMMANDE À DISTANCE** de l'appareil.
2. **MODE DE COMMANDE À DISTANCE – FONCTIONNEMENT À L'ÉTAT ACTIF**
   Lorsque le mode de commande à distance est actif, l'indicateur au-dessus du bouton **COMMANDE À DISTANCE** est allumé et l'icône **Connexion Sans Fil** reste allumée en continu.

REMARQUE : Si la porte est ouverte lorsque le mode **COMMANDE À DISTANCE** est actif, la fonction est désactivée et doit être réactivée.

L'appareil peut être commandé à la fois depuis le panneau de commande et depuis l'application HomeWhiz.

L'afficheur montre la visualisation correspondante du programme à distance

- Lorsqu'une option est sélectionnée dans l'application, l'indicateur LED correspondant sur le panneau s'allume.
- Lorsqu'un réglage est modifié dans l'application, la modification correspondante est affichée sur l'écran de l'appareil.
- Toute sélection de programme ou activation de fonction effectuée sur l'appareil est immédiatement synchronisée et reflétée dans l'interface de l'application.

3. DÉSACTIVATION AUTOMATIQUE DU MODE DE COMMANDE À DISTANCE

Le mode de commande à distance se désactive automatiquement dans les situations suivantes :

- La porte est ouverte (y compris l'ouverture automatique de la porte par le système NaturalDry)
- Le bouton de commande à distance est actionné
- Une coupure de courant se produit
- La connexion sans fil est désactivée
- L'appareil est éteint à l'aide du bouton Marche/Arrêt. L'appui sur Marche/Arrêt dans l'application ne désactive pas le mode de commande à distance.

4. DÉSACTIVATION DE LA COMMANDE À DISTANCE

Pour désactiver la commande à distance, appuyez sur le bouton **COMMANDE À DISTANCE** de l'appareil.

Si la fonction de commande à distance est désactivée, toutes les opérations doivent être effectuées directement sur l'appareil et l'application HomeWhiz peut uniquement être utilisée pour surveiller l'état.

La perte de la connexion Wi-Fi n'a aucun impact sur un cycle en cours.

En cas de perte de la connexion Wi-Fi, l'icône de connexion sans fil sur l'afficheur commence à clignoter et continue de clignoter jusqu'au rétablissement de la connexion.

RÉINITIALISATION DE LA CONNEXION HOMEWHIZ

Cette fonction supprime uniquement les données de connexion HomeWhiz stockées dans l'appareil (telles que les identifiants Wi-Fi et les informations d'appairage). Elle ne réinitialise aucun autre réglage du lave-vaisselle.

Pour supprimer les paramètres de connexion HomeWhiz enregistrés, ouvrez la porte du lave-vaisselle et allumez l'appareil. Maintenez les boutons **COMMANDE À DISTANCE** et **DÉPART/Pause** enfoncés simultanément pendant 3 secondes. Un compte à rebours (3–2–1) apparaît. Une fois le compte à rebours terminé, tous les réglages de connexion HomeWhiz sont supprimés et l'appareil revient à l'état précédant la première installation HomeWhiz.

UTILISATION DU LAVE-VAISSELLE SUR PLUSIEURS APPAREILS

Vous pouvez utiliser votre lave-vaisselle avec plusieurs appareils intelligents. Installez l'application HomeWhiz sur l'autre appareil intelligent. Lorsque vous ouvrez l'application, connectez-vous avec votre compte utilisateur.

Si vous vous connectez avec le même compte déjà utilisé pour ajouter vos produits, vous pouvez utiliser votre lave-vaisselle immédiatement après la connexion.

UTILISATION DU LAVE-VAISSELLE AVEC UN COMPTE SUPPLÉMENTAIRE

Le propriétaire de l'appareil peut fournir à un autre utilisateur HomeWhiz un accès au lave-vaisselle en envoyant une invitation à rejoindre le foyer.

Dans l'application HomeWhiz, ouvrez le menu (≡) et accédez aux paramètres du foyer. Ajoutez un nouvel utilisateur en saisissant son adresse e-mail et en envoyant une invitation. Le nouvel utilisateur recevra l'invitation par e-mail et devra l'accepter.

Une fois l'invitation acceptée, le nouvel utilisateur aura accès à tous les appareils associés au même foyer.

DÉPANNAGE HOMEWHIZ

Si vous rencontrez des problèmes de fonctionnement ou de connexion, suivez les étapes ci-dessous dans l'ordre.

Si le problème persiste après une étape, passez à la suivante.

1. Vérifiez si votre appareil intelligent est connecté à Internet.
2. Fermez puis rouvrez l'application HomeWhiz sur votre appareil intelligent.
3. Redémarrez votre appareil intelligent.
4. Vérifiez l'état de la connexion sans fil du lave-vaisselle.
5. Si la connexion ne peut toujours pas être établie, répétez le processus d'installation initial sur l'appareil.
6. Si le problème persiste : consultez la liste des solutions dans la section Aide/Dépannage de l'application HomeWhiz, visitez les ressources d'assistance sur le site HomeWhiz ou contactez un centre de service agréé.

PROGRAMME TÉLÉCHARGEABLE

Le lave-vaisselle inclut un programme téléchargeable par défaut, placé en dernier dans la liste des programmes. Ce programme peut être remplacé par une option téléchargeable via l'application HomeWhiz. Les informations concernant le programme téléchargeable par défaut et les programmes téléchargeables pris en charge par votre modèle figurent dans le *« TABLEAU DES PROGRAMMES »* et la *« DESCRIPTION DES PROGRAMMES »*.

1. MODIFICATION DU PROGRAMME TÉLÉCHARGEABLE

Pour mettre à jour le cycle de téléchargement, assurez-vous que votre produit est connecté à l'application HomeWhiz et que la fonction **COMMANDE À DISTANCE** est activée.

Ouvrez l'application HomeWhiz, sélectionnez votre produit et appuyez sur les trois points (coin supérieur droit) pour accéder aux Paramètres. Accédez aux Paramètres des programmes téléchargés, sélectionnez le programme souhaité et appuyez sur Télécharger le programme.

2. APRÈS L'APPAIRAGE ET LE TÉLÉCHARGEMENT D'UN PROGRAMME

Une fois un programme téléchargé via l'application HomeWhiz :

Le programme téléchargé apparaît en dernière position dans la liste de sélection des programmes du lave-vaisselle.

Le programme téléchargé reste disponible dans la liste des programmes même lorsque la fonction Commande à distance est désactivée.

Il peut être sélectionné et utilisé comme n'importe quel autre programme.

3. REMPLACEMENT DU PROGRAMME TÉLÉCHARGÉ

Si vous téléchargez un autre programme : le nouveau remplace le précédent dans la liste des programmes du lave-vaisselle.

Un seul programme téléchargeable peut être stocké à la fois (le dernier téléchargé).

Le nombre de programmes disponibles peut varier selon le modèle de lave-vaisselle.

MISE À JOUR DU LOGICIEL

Lorsque l'appareil est en mode veille et déjà configuré pour la connexion Wi-Fi, il peut automatiquement mettre à jour son logiciel lorsqu'une nouvelle version est disponible.

Pendant la mise à jour, l'affichage indique le pourcentage de progression. Toute interaction avec le panneau de commande est impossible jusqu'à la fin de la mise à jour.

Remarque : Assurez-vous que l'appareil reste connecté à son alimentation électrique pendant toute la durée de la mise à jour.

CHARGEMENT DES PANIERS

CAPACITÉ : **14** couverts standards

COMPARTIMENT À COUVERT

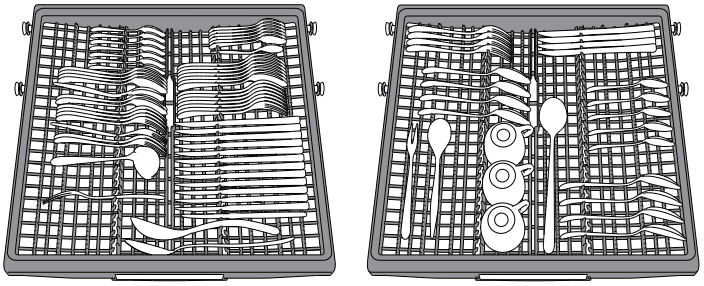

Le troisième panier a été conçu pour contenir les couverts. Placez les couverts comme illustré sur le dessin ci-contre. Séparer les couverts facilite le rangement après le cycle de lavage et améliore les programmes de lavage et de séchage.

Les couteaux et autres ustensiles avec des bords tranchants doivent être placés dans le panier à couverts avec la pointe vers le bas.

La géométrie du panier permet de placer des petits articles comme les tasses à cafés dans l'espace au centre.

PANIER SUPÉRIEUR

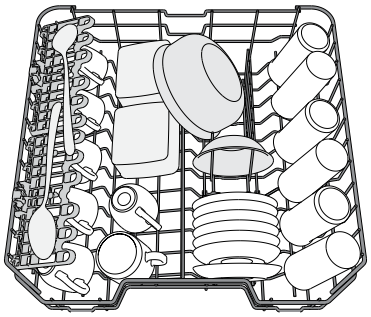

Chargez la vaisselle délicate et légère : verres, tasses, petits saladiers.

(exemple de chargement du panier supérieur)

AJUSTER LA HAUTEUR DU PANIER SUPÉRIEUR

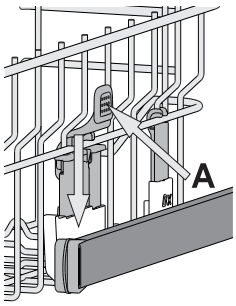

Vous pouvez ajuster la hauteur du panier supérieur : position élevée pour placer la vaisselle encombrante sur le panier inférieur et éviter les chocs avec le panier supérieur ; en créant plus d'espace en hauteur.

Le panier supérieur comprend un **dispositif de réglage de la hauteur** (voir figure). Sans appuyer sur les leviers, soulevez simplement le panier supérieur en le tenant par les côtés jusqu'à ce qu'il soit stable en position élevée. Pour abaisser le panier, appuyez sur les leviers **A** sur les côtés du panier et déplacez-le vers le bas.

Nous vous conseillons fortement de ne pas ajuster la hauteur du panier lorsqu'il est chargé. Ne JAMAIS soulever ou abaisser un seul côté du panier.

VOLETS PLIABLES AVEC POSITIONS AJUSTABLES

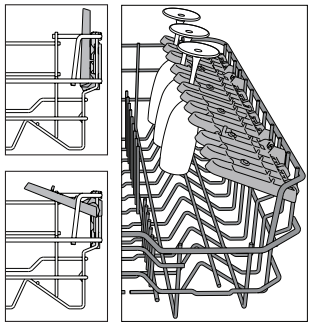

Les volets pliables latéraux peuvent être pliés ou dépliés afin d'optimiser la disposition de la vaisselle à l'intérieur du panier. Les verres de vin peuvent être placés de façon sécuritaire dans les volets pliables en insérant le pied de chaque verre dans la fente correspondante. Selon le modèle :

- pour déplier les volets, il est nécessaire de les coulisser vers le haut et de les tourner ou de les libérer des fixations et de les tirer vers le bas.
- pour replier les volets, il est nécessaire de les tourner et de les faire coulisser vers le bas ou de les tirer vers le haut et de les accrocher aux fixations.

(Le nombre de volets pliables dépend du modèle.)

PANIER INFÉRIEUR

Pour les poêles, les couvercles, les plats, les saladiers, les couverts, etc. Les grands plats et les grands couvercles devraient être placés sur le côté pour éviter qu'ils n'entravent le fonctionnement des bras d'aspersion.

Le panier inférieur comprend des supports rabattables qui peuvent être placés en position verticale pour charger des assiettes, ou en position horizontale (bas) pour faciliter le chargement des casseroles et des saladiers.

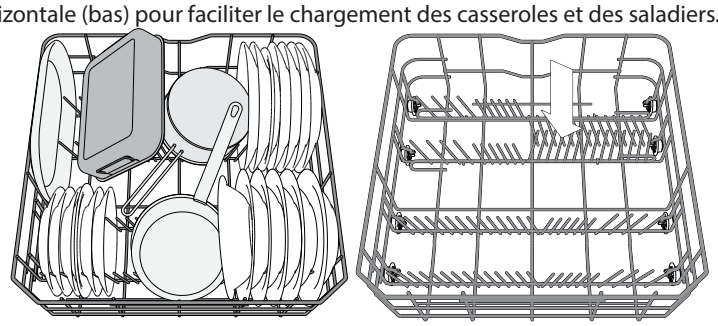

(exemple de chargement du panier inférieur)

POWERCLEAN SUR LE PANIER INFÉRIEUR

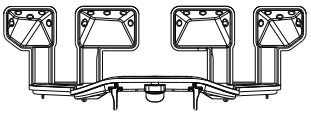

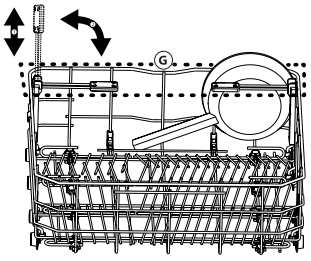

PowerClean utilise des jets d'eau spéciaux, situés à l'arrière de la cavité, pour laver les articles très sales avec une intensité plus élevée. Le panier inférieur comprend une zone d'espace, un support spécial qui se trouve à l'arrière du panier, qui peut être utilisé pour supporter les poêles à frire et les moules dans une position verticale, prenant ainsi moins de place.

Placer les poêles et les casseroles face aux jets PowerClean situés à l'arrière de la cuve et activez **POWERCLEAN** sur le bandeau.

Comment utiliser PowerClean.

1. Réglez la zone PowerClean (G) en rabattant les supports pour assiettes arrières pour charger des casseroles.
2. Chargez les grands plats et les casseroles en les inclinant à la verticale dans la zone PowerClean. Les casseroles doivent être inclinées dans la direction des jets d'eau haute pression.

NETTOYAGE ET ENTRETIEN

ATTENTION: Toujours débrancher l'appareil pour le nettoyer et effectuer de l'entretien. N'utilisez pas de liquides inflammables pour nettoyer l'appareil.



NETTOYER LE LAVE-VAISSELLE

Les marques sur les côtés de l'appareil peuvent être enlevées en utilisant un linge humide, de l'eau, et un peu de vinaigre.

Les surfaces externes de l'appareil et le panneau de contrôle peuvent être nettoyés en utilisant un linge non abrasif humide. N'utilisez pas de solvants ou de produits abrasifs.

PRÉVENIR LES MAUVAISES ODEURS

Gardez toujours la porte de l'appareil entrouverte pour éviter que la moisissure ne se forme et ne s'accumule à l'intérieur de l'appareil.

Nettoyez régulièrement les joints autour de la porte et des distributeurs de détergent en utilisant une éponge humide. Ainsi, les résidus de nourriture ne s'accumuleront pas dans les joints (principale cause de la formation de mauvaises odeurs).

VÉRIFIER LE TUYAU D'ALIMENTATION D'EAU

Vérifiez régulièrement le tuyau d'arrivée pour déceler de la friabilité et des fissures. S'il est endommagé, remplacez-le avec un nouveau tuyau disponible auprès de notre Service Après-vente ou votre détaillant spécialisé. Selon le type de tuyau :

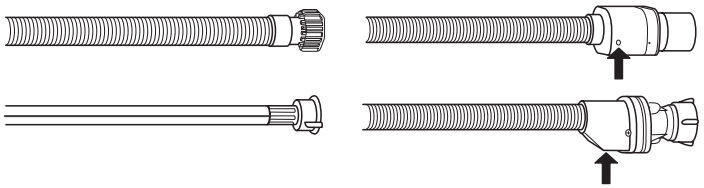

Si le tuyau d'arrivée a un revêtement transparent, vérifiez si la couleur est plus prononcée à certains endroits. Si c'est le cas, il pourrait y avoir une fuite et il doit être remplacé. Pour les tuyaux d'arrêt d'eau : vérifiez la petite fenêtre d'inspection de la soupape de sécurité (voir la flèche). Si elle est rouge, la fonction d'arrêt d'eau a été déclenchée et le tuyau doit être remplacé avec un nouveau. Pour dévisser ce tuyau, appuyez le bouton déclencheur tout en dévissant le tuyau.

NETTOYER LE TUYAU D'ARRIVÉE D'EAU

Si les tuyaux d'eau sont neufs ou s'ils n'ont pas été utilisés depuis longtemps, laissez l'eau couler pour vous assurer qu'il n'y a pas d'impureté ou de saleté avant de les brancher. Si vous n'effectuez pas cette opération, l'arrivée d'eau pourrait se boucher et endommager le lave-vaisselle.

NETTOYER L'ENSEMBLE FILTRE

Nettoyez régulièrement l'ensemble filtre pour éviter qu'il ne se bouche et pour permettre aux eaux usées de bien s'éliminer.

L'utilisation du lave-vaisselle avec des filtres obstrués ou des corps étrangers à l'intérieur du système de filtration ou des bras de lavage peut provoquer un dysfonctionnement du lave-vaisselle en réduisant l'efficacité de lavage, en augmentant le bruit de fonctionnement et la consommation d'électricité

L'ensemble filtre comprend trois filtres qui séparent les résidus de nourriture de l'eau de lavage pour ensuite faire circuler l'eau.

N'utilisez pas le lave-vaisselle sans les filtres ou si un filtre est mal ajusté.

Au moins une fois par mois ou tous les 30 cycles, vérifiez l'assemblage du filtre et si nécessaire, nettoyez-le minutieusement sous l'eau courante, en utilisant une brosse non-métallique et en suivant les instructions ci-dessous :

1. Tournez le filtre cylindrique **A** dans le sens antihoraire et retirez-le *(Fig. 1)*.
2. Enlevez le panier du filtre **B** en appliquant une légère pression sur les volets latéraux *(Fig. 2)*.
3. Retirez la plaque du filtre en acier inoxydable **C** *(Fig. 3)*.
4. Si vous trouvez des objets étrangers (comme du verre brisé, de la porcelaine, des os, des pépins de fruits, etc), enlevez-les minutieusement.
5. Inspecter la cavité et enlever les résidus de nourriture. **NE JAMAIS ENLEVER** la protection de la pompe du cycle de lavage (détails en couleur noir) *(Fig 4)*.

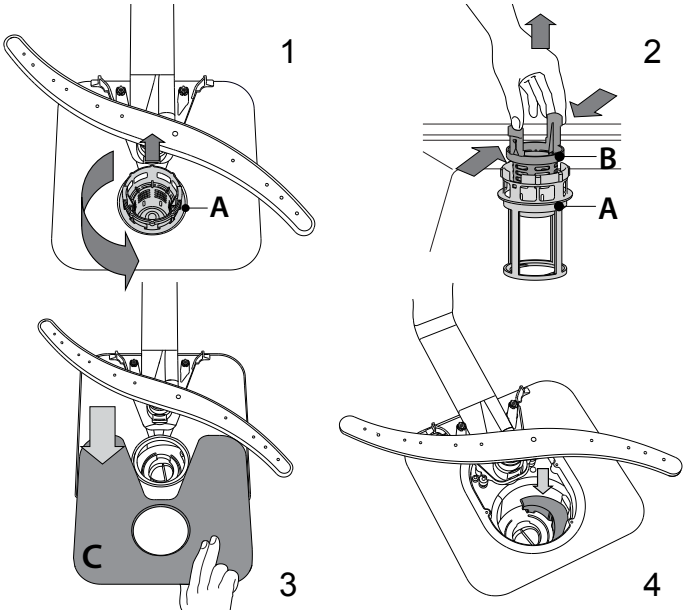

Après avoir nettoyé les filtres, assemblez de nouveau l'ensemble filtre et remettez-le en place correctement; c'est très important pour que le lave-vaisselle garde son efficacité.

NETTOYER LES BRAS D'ASPERSION

À l'occasion, des résidus de nourriture s'incrustent dans les bras d'aspersion et bloquent les trous utilisés pour asperger de l'eau. Il est donc conseillé de vérifier les bras de temps en temps et de les nettoyer avec une petite brosse non métallique.

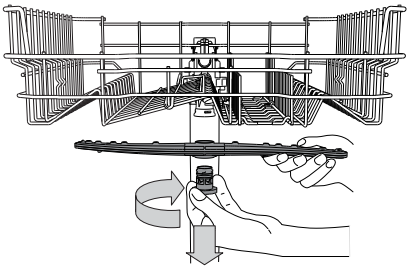

Pour enlever le bras d'aspersion supérieur, tournez l'anneau de verrouillage en plastique dans le sens horaire. Le bras d'aspersion supérieur doit être replacé de façon que le côté avec le plus grand nombre de trous est placé vers le haut.

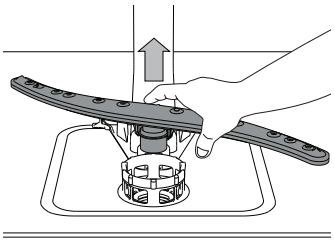

Le bras d'aspersion inférieur peut être enlevé en le tirant vers le haut.

DÉPANNAGE

Si votre lave-vaisselle ne fonctionne pas correctement, vérifiez si le problème peut être résolu en suivant la liste ci-après. Pour d'autres erreurs ou problèmes, contactez le Service après-vente agréé dont les coordonnées peuvent être trouvées dans le livret de garantie. Les pièces de rechange seront disponibles pour une période allant jusqu'à 7 ou jusqu'à 10 ans, selon les exigences spécifiques du règlement.

PROBLÈMES	CAUSES POSSIBLES	SOLUTIONS
L'indicateur de sel est allumé	Le réservoir de sel est vide.	Remplissez le réservoir de sel régénérant (*voir REMPLIR LE RÉSERVOIR DE SEL*). Réglez la dureté de l'eau (*voir TABLEAU DE DURETÉ DE L'EAU)*.
Le voyant de niveau de sel clignote	Le réservoir de sel est vide.	Remplissez le réservoir avec du sel dès que possible. L'utilisation de l'appareil sans sel peut provoquer des dommages à ses composants internes.
Le voyant de liquide de rinçage est allumé ou clignote	Le distributeur de liquide de rinçage est vide. (Après le remplissage, il est possible que le voyant du liquide rinçage reste allumé pendant un certain temps).	Remplissez le distributeur avec du liquide de rinçage *(voir REMPLIR LE DISTRIBUTEUR DE LIQUIDE DE RINÇAGE)*.
Le lave-vaisselle ou les commandes ne fonctionnent pas.	L'appareil n'est pas bien branché.	Insérez la fiche dans la prise de courant.
	Panne de courant.	Pour des raisons de sécurité, le lave-vaisselle ne redémarrera pas automatiquement lors du rétablissement du courant. Ouvrez la porte du lave-vaisselle, appuyez sur le touche DÉPART/Pause, et fermez la porte dans les 4 secondes.
	La porte du lave-vaisselle n'est pas fermée. Le dispositif *NaturalDry* n'est pas rétracté.	Poussez vigoureusement la porte pour entendre le « clic ».
	Un cycle est interrompu en cas d'ouverture de la porte pendant plus de 4 secondes.	Appuyez sur DÉPART/Pause et fermez la porte dans les 4 secondes.
	Le panneau de commande ne répond pas ou le message **F6 E1** est affiché.	Éteignez l'appareil en appuyant sur la touche MARCHE-ARRÊT/ Réinitialisation, rallumez-le environ une minute après, et redémarrez le programme. Si le problème persiste, débranchez l'appareil pendant 1 minute, puis rebranchez-le.
Le lave-vaisselle ne se vidange pas. L'afficheur indique: **F7 E3** ou **F9 E1**	Le filtre est bouché par des résidus de nourriture ou du calcaire.	Nettoyez le filtre et détartrez l'appareil *(voir NETTOYER L'ENSEMBLE FILTRE et INSTRUCTION POUR LE DÉTARTRAGE)*.
	Le tuyau de vidange est plié.	Vérifiez le tuyau de vidange *(voir INSTRUCTIONS D'INSTALLATION)*.
	Le conduit de vidange de l'évier est bouché.	Nettoyez le conduit de vidange de l'évier.
Le lave-vaisselle fait beaucoup de bruit.	La vaisselle s'entrechoque.	Replacez la vaisselle correctement *(voir CHARGEMENT DES PANIERS)*.
	Une quantité de mousse excessive est présente.	Le détergent a été mal mesuré ou il n'est pas adéquat pour les lave-vaisselle*(voir REMPLISSAGE DU DISTRIBUTEUR DE DÉTERGENT)*. Relancez le cycle en cours en éteignant le lave-vaisselle, puis en le rallumant, sélectionnez un nouveau programme, appuyez sur MARCHE-ARRÊT et fermez la porte dans les 4 secondes. Merci de ne pas ajouter de détergent.
	La vaisselle n'a pas été bien rangée.	Replacez la vaisselle correctement *(voir CHARGEMENT DES PANIERS)*.
	Le filtre est bouché par des résidus de nourriture ou du calcaire.	Nettoyez l'ensemble de filtre *(voir NETTOYAGE ET ENTRETIEN)*.
La vaisselle n'est pas propre.	La vaisselle n'a pas été bien rangée.	Replacez la vaisselle correctement *(voir CHARGEMENT DES PANIERS)*.
	Les bras d'aspersion ne tournent pas librement, ils sont gênés par la vaisselle.	Replacez la vaisselle correctement *(voir CHARGEMENT DES PANIERS)*. Vérifiez que le panier supérieur est dans la position correcte et ajuster (lever) si nécessaire.
	Le cycle de lavage n'est pas assez intensif.	Sélectionnez le cycle de lavage approprié *(voir TABLEAU DES PROGRAMMES)*.
	Une quantité de mousse excessive est présente.	Le détergent a été mal mesuré ou il n'est pas adéquat pour les lave-vaisselle *(voir REMPLIR LE DISTRIBUTEUR DE DÉTERGENT)*.
	Le bouchon du compartiment de liquide de rinçage n'est pas bien fermé.	Assurez-vous que le bouchon du distributeur de liquide de rinçage est fermé.
	Le filtre est bouché par des résidus de nourriture ou du calcaire.	Nettoyez le filtre et détartrez l'appareil *(voir NETTOYER L'ENSEMBLE FILTRE)*.
	Le réservoir de sel est vide.	Remplir le réservoir de sel *(voir REMPLIR LE RÉSERVOIR DE SEL)*.
L'eau n'arrive pas au lave-vaisselle. L'afficheur indique : **H2O** et est allumé ; une alarme sonore retentit.	L'alimentation d'eau est vide ou le robinet est fermé.	Assurez-vous qu'il y a de l'eau dans le circuit d'alimentation ou que le robinet est ouvert.
	Le tuyau d'arrivée d'eau est plié.	Vérifiez le tuyau d'entrée *(voir INSTALLATION)*. Ouvrez la porte du lave-vaisselle, appuyez sur le touche DÉPART/Pause, et fermez la porte dans les 4 secondes.
	Le tamis dans le tuyau d'arrivée d'eau est obstrué; vous devez le nettoyer.	Vérifiez et nettoyez le tamis dans le tuyau d'entrée d'eau. Ouvrez la porte du lave-vaisselle, appuyez sur le touche DÉPART/Pause, et fermez la porte dans les 4 secondes.

Le lave-vaisselle termine son cycle prématurément. L'afficheur indique : **F8 E3.**	Le bouchon du compartiment de liquide de rinçage n'est pas bien fermé.	Nettoyez le filtre et détartrez l'appareil *(voir NETTOYER L'ENSEMBLE FILTRE et INSTRUCTION POUR LE DÉTARTRAGE)*.
	Le tuyau de vidange est positionné trop bas ou se vide dans le système d'évacuation domestique.	Vérifiez que le tuyau de vidange n'est pas trop engagé dans la canalisation murale du réseau d'évacuation des eaux usées (voir INSTALLATION). En cas d'un branchement du tuyau de vidange sur le syphon d'un évier de cuisine, il faut installer un dispositif anti retour pour éviter le risque de siphonnage du lave-vaisselle.
	Une quantité de mousse excessive est présente.	Le détergent a été mal mesuré ou il n'est pas adéquat pour les lave-vaisselle *(voir REMPLIR LE DISTRIBUTEUR DE DÉTERGENT)*.
	De l'air est présent dans l'alimentation en eau.	Vérifiez si l'alimentation en eau présente des fuites ou d'autres problèmes laissant entrer de l'air.
La vaisselle n'est pas bien séchée.	Il n'y a pas de liquide de rinçage ou le dosage est trop faible.	Assurez-vous que le distributeur de liquide de rinçage est rempli *(voir REMPLIR LE DISTRIBUTEUR DE LIQUIDE DE RINÇAGE)*. Les tablettes multifonctions ne donnent pas un résultat de séchage aussi bon que l'utilisation effective de liquide de rinçage.
	La vaisselle a été chargée après l'ouverture automatique de la porte mais avant la fin du cycle effectif.	Assurez-vous que le cycle a pris fin avant de commencer à décharger la vaisselle *(voir UTILISATION QUOTIDIENNE)*. Pour des résultats de séchage encore meilleurs, il est recommandé de laisser la vaisselle à l'intérieur du lave-vaisselle avec la porte ouverte pendant 15 minutes supplémentaires après la fin du cycle.
	La vaisselle est positionnée trop à plat.	Si vous constatez des flaques d'eau dans les cavités des tasses, mugs ou bols, essayez de charger la vaisselle (en particulier dans le panier supérieur) de manière plus inclinée pour permettre à l'eau de s'égoutter davantage avant que le séchage ne débute.
	Le cycle sélectionné n'a pas de phase de séchage.	Vérifiez sur le *TABLEAU DE PROGRAMMES* si le programme sélectionné est équipé dans la phase de séchage. Un cycle sans phase de séchage ne peut pas donner une efficacité de séchage souhaitée, il est donc recommandé de changer la sélection de cycle pour celle qui présente une phase de séchage.
	La vaisselle est anti-adhérente ou en plastique.	Il est normal qu'il reste quelques gouttes d'eau sur ce type de matériau.
La vaisselle et les verres ont des traces bleues ou des teintes bleutées.	Le dosage du liquide de rinçage est excessif.	Ajuster le dosage à une valeur inférieure.
Des traces de calcaire ou un film blanc sont présentes sur la vaisselle et les verres.	Le réservoir à sel est vide.	Remplissez le réservoir avec du sel dès que possible. L'utilisation de l'appareil sans sel peut provoquer des dommages à ses composants internes.
	Le réglage de la dureté de l'eau est trop bas.	Augmenter le réglage *(voir TABLEAU DURETÉ DE L'EAU)*.
	Le bouchon du réservoir de sel n'est pas bien fermé.	Vérifiez et fermez le bouchon du réservoir de sel.
	Le réservoir de liquide de rinçage est vide ou le dosage de liquide de rinçage est insuffisant.	Remplissez le distributeur avec du liquide de rinçage et vérifiez le réglage du dosage (pour plus d'informations - *voir REMPLIR LE DISTRIBUTEUR DE LIQUIDE DE RINÇAGE*).
Le lave-vaisselle affiche **F8 E5**	La vanne est bloquée ou défectueuse.	Fermez le robinet d'eau, si possible. Ne coupez pas l'alimentation électrique. Appelez la maintenance.
La fuite de détergent.	Dépend du détergent liquide utilisé et peut être accentuée en cas d'activation de l'option de retardement.	Les petites fuites n'entraînent pas de dysfonctionnement de la machine et peuvent être évitées en changeant de type de détergent liquide ou en utilisant des tablettes.

Vous trouverez les documents normatifs, la documentation standard, le classement des pièces de rechange et des informations supplémentaires sur les produits:

- En utilisant le QR code sur votre produit.
- En visitant notre site web **docs.whirlpool.eu/docs** et **parts-selfservice.europeanappliances.com**
- Vous pouvez également **contacter notre Service après-vente** (voir numéro de téléphone dans le livret de garantie). Lorsque vous contactez notre Service après-vente, veuillez indiquer les codes figurant sur la plaque signalétique de l'appareil.

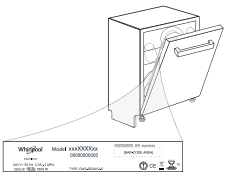

Les informations relatives au modèle peuvent être trouvées en utilisant le QR-Code figurant sur l'étiquette énergétique. L'étiquette comprend également l'identifiant du modèle qui peut être utilisé pour consulter le portail du registre sur le site https://eprel.ec.europa.eu.

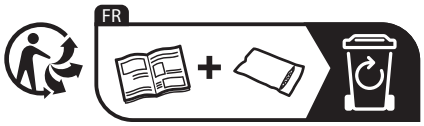

®/TM/ © 2026 Whirlpool. Produit sous licence

400020048020 A
07/2026 as