GUIA DE **CONSULTA DIÁRIA**

OBRIGADO POR TER ADQUIRIDO UM PRODUTO WHIRLPOOL
Para receber mais informações e assistência, registe o seu produto em
www.whirlpool.eu/register

Pode transferir as Instruções de Segurança e o Guia de Utilização e Manutenção visitando o nosso website **docs.whirlpool.eu** e seguindo as instruções no verso do presente guia.

Antes de utilizar o aparelho, leia cuidadosamente o guia de Saúde e Segurança.

Antes de pôr a máquina a funcionar, é obrigatório retirar os parafusos de transporte.
Para obter instruções mais detalhadas sobre como os retirar, consulte o Guia de Instalação.

DESCRIÇÃO DO PRODUTO

MÁQUINA

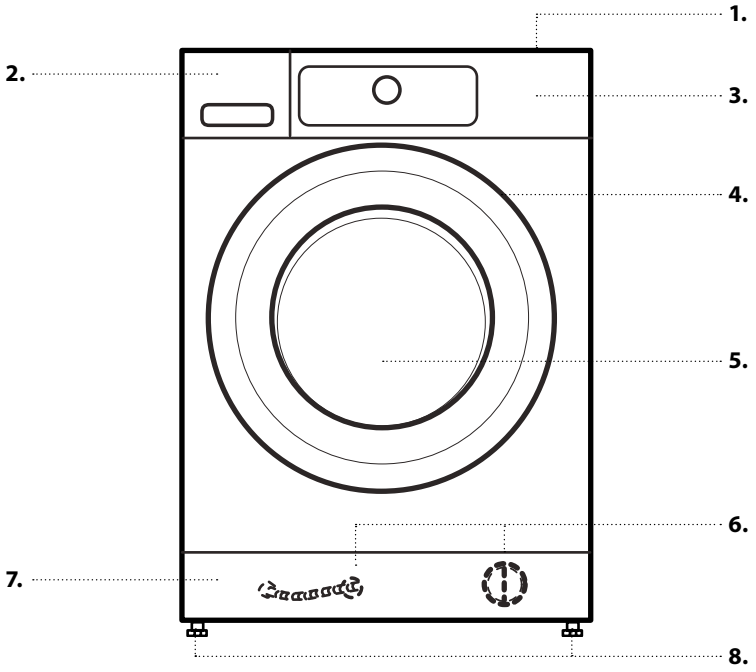

1. Tampo
2. Gaveta do detergente
3. Painel de comandos
4. Manípulo da porta
5. Porta
6. Filtro de água/tubo de drenagem de emergência (se disponível) - por trás do rodapé -
7. Rodapé (amovível)
8. Pés ajustáveis (4)

PAINEL DE COMANDOS

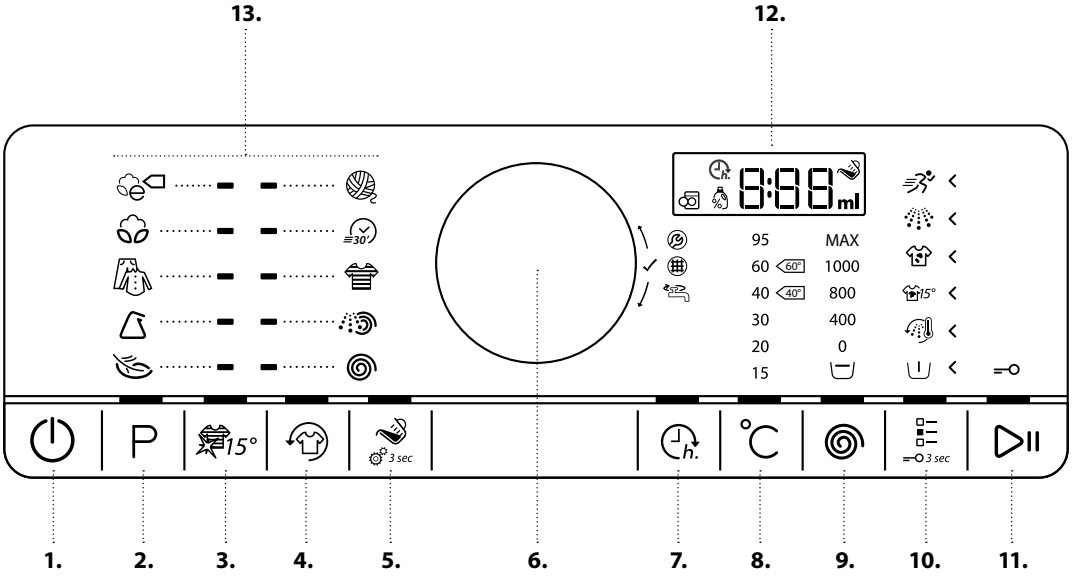

1. Botão Ligar/Desligar (Reiniciar/Esvaziar se for mantido premido)
2. Botão Programa
3. Botão Cores 15°
4. Botão Refrescar
5. Botão Assistente de Dosagem
6. Botão rotativo (rode para selecionar/prima para confirmar)
7. Botão Início Diferido
8. Botão Temperatura
9. Botão Velocidade de Centrifugação
10. Botão Opções (bloqueio das teclas se for mantido premido)
11. Botão Iniciar/Pausa
12. Visor
13. Área dos programas

GAVETA DO DETERGENTE

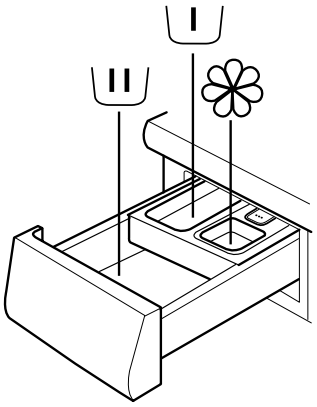

1. Compartimento de lavagem principal
- Detergente para a lavagem principal
- Tira-nódoas
- Descalcificador

2. Compartimento de pré-lavagem
- Detergente para a pré-lavagem.

3. Compartimento do amaciador
- Amaciador de roupa
- Goma líquida

Coloque amaciador ou goma apenas até à marca "max".

4. Botão de desbloqueio
(prima para retirar a gaveta do detergente, para limpeza).

Recomendações de detergente para vários tipos de roupa		
Roupa branca resistente	(fria-95 °C)	Detergentes fortes
Roupa branca delicada	(fria-40 °C)	Detergentes suaves com branqueadores e/ou branqueadores óticos
Cores claras/pastel	(fria-60 °C)	Detergentes com branqueadores e/ou branqueadores óticos
Cores vivas	(fria-60 °C)	Detergentes para roupa de cor sem branqueadores/branqueadores óticos
Preto/cores escuras	(fria-60 °C)	Detergentes especiais para roupa preta/escura

PRIMEIRA UTILIZAÇÃO

Consulte a secção sobre UTILIZAÇÃO DIÁRIA, para obter informações sobre como selecionar e iniciar um programa.

PRIMEIRO CICLO

Quando liga à tomada elétrica a ficha da máquina de lavar, esta liga-se automaticamente.
Para retirar quaisquer resíduos do processo de fabrico:

- Selecione o programa “Algodão” a uma temperatura de 95 °C.
- Adicione uma pequena quantidade de detergente forte ao compartimento de lavagem principal da gaveta do detergente (no máximo 1/3 da quantidade recomendada pelo fabricante do detergente para roupa com um grau de sujidade ligeiro).
- Inicie o programa **sem adicionar roupa.**

Whirlpool
SENSING THE DIFFERENCE

UTILIZAÇÃO DIÁRIA

Consulte o Guia de Utilização e Manutenção para mais detalhes sobre as funções/
consulte a última página para mais informações sobre como obter o Guia de Utilização e Manutenção

1. CARREGAR ROUPA

- Prepare a roupa de acordo com as recomendações da secção **"DICAS E CONSELHOS"**.
  Assegure-se de que os bolsos estão vazios, os fechos estão fechados e os cordões estão atados.
- Abra a porta e introduza a roupa na máquina. Respeite os tamanhos de carga indicados na tabela de programas em separado.

2. FECHE A PORTA

- Assegure-se de que nenhuma peça de roupa fica presa entre a porta de vidro e a junta de borracha.
- Feche a porta até ouvir um clique.

3. ABRA A TORNEIRA DA ÁGUA

4. LIGUE A MÁQUINA DE LAVAR

- Prima o botão "*Ligar/Desligar*" até que o botão de programa se acenda. É apresentada uma animação no painel de controlo e a máquina emite um som. Nesse momento, a máquina de lavar está pronta a funcionar.

5. SELECIONE O PROGRAMA PRETENDIDO

MODO GUIADO — a luz do botão oferece-lhe orientação ao definir o seu programa, pela seguinte ordem: Seleção do programa/temperatura/velocidade de centrifugação/ opções. Depois de confirmar uma seleção premindo o botão rotativo, a luz do botão passa para a fase seguinte.

- **Selecione o programa:**
  Assegure-se de que o botão de programa se acende.

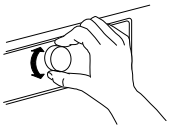

Selecione o programa pretendido rodando o botão.
O indicador ao lado do programa selecionado acende-se.

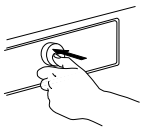

Confirme o programa pretendido premindo o botão.

- **Altere a temperatura, se necessário**

Se pretender alterar a temperatura indicada no visor, assegure-se de que o botão Temperatura se acende.
Rode o botão para selecionar a temperatura pretendida e, em seguida, prima o botão rotativo para confirmar.

- **Altere a velocidade de centrifugação, se necessário**

Se pretender alterar a velocidade de centrifugação indicada no visor, assegure-se de que o botão Centrifugação se acende.
Rode o botão para selecionar a velocidade de centrifugação pretendida, ou Parar enxaguamento, e, em seguida, prima o botão rotativo para confirmar.
Consulte OPÇÕES, FUNÇÕES E INDICADORES, para obter mais informações.

- **Selecione opções, se necessário**

Se pretender selecionar opções adicionais, assegure-se de que o botão Opções se acende. As opções selecionáveis para o seu programa são indicadas pelas setas acesas <.
Selecione as opções pretendidas, rodando o botão. O símbolo da opção selecionada fica a piscar. Prima o botão rotativo para confirmar.
É possível selecionar algumas opções/funções premindo o botão diretamente:

Consulte a secção OPÇÕES, FUNÇÕES E INDICADORES, para obter mais informações.

MODO INDIVIDUAL
Depois de ligar a máquina de lavar, não tem obrigação de seguir o MODO GUIADO.
A ordem pela qual opta por definir o seu programa é uma decisão sua.
Para efetuar uma definição, comece por premir o botão relevante, depois rode o botão para selecionar e, finalmente, prima o botão rotativo para confirmar.
A gama de temperaturas, velocidades de centrifugação e opções depende do programa selecionado. Assim, recomenda-se que comece por selecionar o programa.

6. ADICIONAR DETERGENTE

- Se **não** estiver a utilizar a função Assistente de Dosagem, puxe agora a gaveta do detergente e adicione detergente (e aditivos/amaciador); respeite as dosagens recomendadas na embalagem do detergente.
  Se tiver selecionado PRÉ-LAVAGEM ou INÍCIO DIFERIDO, respeite as recomendações da secção OPÇÕES, FUNÇÕES E INDICADORES. Em seguida, feche cuidadosamente a gaveta do detergente.
- Se estiver a utilizar **a função "Assistente de Dosagem", adicione o detergente mais tarde,** depois de iniciar o programa. Consulte a secção OPÇÕES, FUNÇÕES E INDICADORES, para obter mais informações.
- Depois de adicionar detergente/aditivos, não abra a gaveta do detergente, para evitar derrames.

7. INICIAR O PROGRAMA

- Mantenha premido "*Iniciar/Pausa*" até que o botão se acenda e fique aceso; o programa é iniciado.
- Se tiver selecionado "**Assistente de Dosagem**", a máquina de lavar indica a quantidade de detergente recomendada para a roupa carregada, após o início do programa.
  Siga as instruções conforme indicado na secção OPÇÕES, FUNÇÕES E INDICADORES/secção Assistente de Dosagem.

8. ALTERE AS DEFINIÇÕES DE UM PROGRAMA EM CURSO, SE NECESSÁRIO

Pode alterar as definições enquanto um programa está em

curso.
As alterações serão aplicadas, desde que a respetiva fase do programa não tenha ainda terminado.
- Prima o botão relevante (por exemplo, o botão "*Velocidade de centrifugação*", para alterar a velocidade de centrifugação). O valor selecionado fica a piscar durante alguns segundos.
- Enquanto está a piscar, pode ajustar a definição rodando o botão. Se o valor parar de piscar antes de o ter ajustado, prima novamente o botão.
- Prima o botão rotativo para confirmar a nova definição. Se não a confirmar, a nova definição será confirmada automaticamente: Deixa de piscar.

O programa prosseguirá automaticamente.
Para alterar as definições de um programa que está em curso, também pode:
- Prima "*Iniciar/Pausa*", para colocar em pausa o programa em curso
- Altere as definições conforme pretendido.
- Prima novamente "*Iniciar/Pausa*", para continuar o programa.

9. COLOCAR EM PAUSA UM PROGRAMA EM CURSO E ABRIR A PORTA, SE NECESSÁRIO

- Mantenha premido "*Iniciar/Pausa*", para colocar em pausa um programa em curso.
- Desde que o nível de água e/ou a temperatura não sejam demasiado elevados, o indicador de abertura da porta acende-se. Pode abrir a porta para, por exemplo, adicionar/retirar roupa.
- Prima "*Iniciar/Pausa*" para continuar o programa.

10. REINICIAR UM PROGRAMA EM CURSO, SE NECESSÁRIO

- Mantenha premido o botão "*Ligar/Desligar*", até o visor apresentar "*rES*".

A água é esvaziada, o programa termina e a porta desbloqueia-se.

11. DESLIGAR A MÁQUINA DE LAVAR DEPOIS DE O PROGRAMA TERMINAR

- "*End*" é apresentado no visor e o indicador de abertura da porta acende-se – pode retirar a roupa.

- Prima "*Ligar/Desligar*", para desligar a máquina de lavar. Para economizar energia, a máquina de lavar desliga-se automaticamente um quarto de hora após o fim do programa.
- Deixe a porta entreaberta, de modo a permitir que a parte interior da máquina de lavar seque.

DICAS E CONSELHOS

SEPARE A ROUPA DE ACORDO COM
- Tipo de tecido/etiqueta de cuidado com a roupa (algodão, fibras mistas, sintéticos, lã, peças de lavagem à mão)
- Cor (separe as peças de cor das peças brancas, lave as peças de cor novas em separado)
- Roupa delicada (lave as peças pequenas – como meias de nylon – e peças com colchetes – como soutiens – num saco de pano ou numa fronha com fecho).

ESVAZIE TODOS OS BOLSOS
- Objetos como moedas ou isqueiros podem danificar a roupa e o tambor.

ETIQUETAS DE CUIDADOS COM A ROUPA
A temperatura no símbolo em forma de recipiente de lavagem indica a temperatura máxima possível para a lavagem da peça.

Ação mecânica normal

Ação mecânica reduzida

Ação mecânica muito reduzida

Só lavagem à mão

Não lavar

LIMPAR O FILTRO DE ÁGUA REGULARMENTE
- Isto evita o entupimento do filtro e, consequentemente, que a água de drenagem deixe de ser bombeada. Consulte a secção CUIDADO E MANUTENÇÃO/"Limpar o filtro de água" no Guia de Utilização e Manutenção.

ECONOMIA E AMBIENTE
- Obtenha a melhor utilização de energia, água, detergente e tempo, utilizando o tamanho de carga máximo recomendado para os programas, de acordo com a tabela de programas.
- Não exceda as doses de detergente indicadas nas instruções do fabricante de detergente. Utilize a função Assistente de Dosagem.
- Poupe energia, utilizando um programa de lavagem a 60 °C em vez de 95 °C ou um programa a 40 °C em vez de 60 °C. Para algodões, recomenda-se o programa Eco Algodão a 40 °C ou 60 °C.
- Economize energia e tempo, selecionando uma velocidade de centrifugação elevada, de modo a reduzir o teor de água na roupa antes de utilizar uma máquina de secar.

TABELA DE PROGRAMAS

Programa	Etiquetas dos cuidados com a roupa	Temperatura	Carga máx. (kg)	Selecionável através do botão Opções: Pré-lavagem	Acabamento Quente	Nódoas Bio 15°	Solo pesado	Enxaguamento Intensivo	Rápido	Selecionável diretamente: Cores 15°	Fresh Care	Assistente de Dosagem	Início diferido	Centrifugação: Veloc. máx. centrif. (rpm)	Parar enxaguamento	Detergente e aditivos: Pré-lavagem	Lavagem Principal	Amaciador
		°C				15°				15°			h.					
ECO ALGODÃO		Fria/60 °C	máx.	-	-	-	-	✓	✓	✓	✓	✓	✓	máx.	✓	-	●	○
ALGODÃO		Fria/95 °C	máx.	✓	✓	✓	✓	✓	✓	✓	✓	✓	✓	máx.	✓	○	●	○
MISTO		Fria/60 °C	4,0	—	✓	✓	—	✓	✓	✓	✓	✓	✓	máx.	✓	—	●	○
SINTÉTICA		Fria/60 °C	3,0	✓	—	✓	✓	✓	✓	✓	✓	✓	✓	máx.	✓	○	●	○
DELICADAS		Fria/40 °C	1,5	✓	—	—	—	—	✓	✓	✓	✓	✓	1000	✓	○	●	○
LÃ		Fria/40 °C	1,0	—	—	—	—	—	✓	✓	✓	✓	✓	1000	✓	—	●	○
CORES		Fria/60 °C	4,0	✓	—	✓	✓	—	✓	✓	✓	✓	✓	1000	✓	○	●	○
RÁPIDO 30'	30'	Fria/30 °C	3,0	-	-	-	-	-	-	✓	✓	✓	✓	máx.	✓	-	●	○
ENX. E CENTRIF.		-	máx.	-	-	-	-	✓	-	-	✓	-	✓	máx.	✓	-	-	○
CENTRIFU-GAÇÃO		-	máx.	-	-	-	-	-	-	-	✓	-	✓	máx.	-	-	-	-

✓ Selecionável/opcional - Não selecionável/aplicável ● Dosagem necessária ○ Dosagem opcional

PROGRAMAS

Tenha em atenção as recomendações nas etiquetas de cuidado da roupa.

ECO ALGODÃO
Roupa de algodão normalmente suja. Programa para algodões normal. Programa a 40°C e 60°C e o mais favorável em termos de consumo combinado de água e energia.
Os valores da Etiqueta de Energia baseiam-se neste programa.

ALGODÃO
Algodões e linhos resistentes, com um grau de sujidade normal a elevado.

MISTA
Roupa resistente e pouco a normalmente suja que seja de algodão, linho, fibras artificiais e suas misturas. Programa de 1 hora.

SINTÉTICA
Roupa com um grau de sujidade normal, em fibras artificiais ou misturas de algodão.

DELICADOS
Roupa em tecidos delicados, que exija um tratamento suave.

LÃ
Peças de lã, com etiqueta Woolmark e identificadas como podendo ser lavadas à máquina, bem como sedas (respeite as recomendações na etiqueta de cuidado), linhos, lãs e tecidos de viscose marcados como só podendo ser lavados à mão.

RÁPIDO 30'
Roupa com um grau de sujidade ligeiro, em algodão, fibras sintéticas e suas misturas. Programa para refrescar, para roupa sem nódoas.

CORES
Roupa com um grau de sujidade ligeiro a normal, em algodão, fibras sintéticas ou suas misturas; também roupa delicada. Ajuda a preservar as cores. Utilize detergente adequado às cores da roupa.

ENXAG/CENTRIF
Programa de enxaguamento e centrifugação intensiva. Para roupa resistente.

CENTRIFUGAR
Programa de centrifugação intensiva. Para roupa resistente.

DADOS DE CONSUMO

Estes dados podem ser diferentes em sua casa, devido às condições variáveis da temperatura de entrada da água, da pressão da água, etc.

PROGRAMA	TEMPERATURA (° C)	CARGA (KG)	ÁGUA (L)	ENERGIA (KWH)	DURAÇÃO APROXIMADA DO PROGRAMA (H:MIN)		TEOR DE HUMIDADE RESTANTE APROXIMADO (%)
					SEM RÁPIDO	COM RÁPIDO	
MiSTA	40	4,0	48	0,31	01:00	00:55	55
ALGODÃO	95	8,0 (máx.)	86	2,61	02:40	--	55
ALGODÃO	60	8,0 (máx.)	84	1,57	02:20	01:40	55
ALGODÃO	40	8,0 (máx.)	78	0,82	03:20	02:00	55
SINTÉTICA	60	3,0	48	0,95	02:20	01:20	35
SINTÉTICA	40	3,0	45	0,66	02:20	01:20	35
ECO ALGODÃO	60	8,0 (máx.)	51	0,78	06:00	04:00	53
ECO ALGODÃO	60	4,0	33	0,72	03:30	01:30	53
ECO ALGODÃO	40	4,0	33	0,45	03:30	01:30	53

Valores medidos sob condições normais, de acordo com a IEC/EN 60456. Os valores relativos à água, energia e teor de humidade restante referem-se às configurações predefinidas dos programas, sem opções.

máx. = capacidade de carga máxima da máquina de lavar

Os valores acústicos indicados na placa de características referem-se ao aparelho após a sua instalação completa, com amortecedores acústicos fixos na parte inferior da máquina de lavar, de acordo com as instruções separadas.

Eco Algodão é o programa padrão para lavar algodões com um grau de sujidade normal, sendo o programa mais eficiente em termos de consumo combinado de água e energia. Para economizar energia, a temperatura real da água pode diferir da temperatura de ciclo especificada.

O consumo de energia em modo desligado é de 0,25 W / em modo de espera é de 0,25 W.

* Duração indicada após deteção de carga

Whirlpool
SENSING THE DIFFERENCE

OPÇÕES, FUNÇÕES E INDICADORES

OPÇÕES selecionáveis diretamente, premindo o botão dedicado

Cores 15°

Ajuda a preservar as cores da sua roupa, lavando-a com água fria (15 °C). Economiza a energia utilizada para aquecer a água e mantém bons resultados de lavagem.
Adequada a roupa de cor, com um grau de sujidade ligeiro e sem nódoas.
Não pode ser selecionado para Algodão 95 °C.

Fresh Care

Ajuda a manter a roupa fresca se não lhe for possível retirá-la da máquina pouco depois de o programa terminar.
A máquina de lavar fará rodar a roupa periodicamente, depois de o programa terminar. Esta ação tem a duração de, aproximadamente, 6 horas após o fim do programa de lavagem. Pode pará-la quando pretender, premindo qualquer botão; a porta desbloqueia-se e poderá retirar a roupa.

Assistente de Dosagem

Ajuda a dosear a quantidade correta de detergente para a sua carga de roupa. Antes de utilizar esta opção:
A concentração dos detergentes disponíveis no mercado varia consideravelmente. Por este motivo, regule a máquina de lavar para as quantidades doseadas dos detergentes que está a utilizar.
Além disso, verifique se o nível de dureza da água predefinido da máquina de lavar (macia) corresponde ao nível de dureza da água local e ajuste-o, se necessário (consulte "Primeira utilização do Assistente de Dosagem" no "Guia de Utilização e Manutenção").

1) **Selecionar o Assistente de Dosagem:**
   Depois de selecionar o programa e as opções, prima o botão "Assistente de Dosagem"; o símbolo Assistente de Dosagem acende-se no visor.
2) **Iniciar o programa:**
   Inicie o programa premindo "Iniciar/Pausa". – o tambor roda, para detetar a carga de roupa; em seguida, o visor indica a quantidade de detergente recomendada em ml.

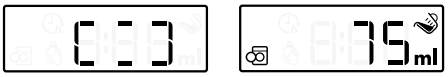

3) **Adicionar detergente:**
   Puxe a gaveta do detergente e coloque **no compartimento de lavagem principal da gaveta do detergente** a quantidade de detergente indicada no visor.

   Caso tenha selecionado a opção "Pré-lavagem" e também pretenda adicionar detergente para a pré-lavagem, coloque **metade da quantidade de detergente indicada no compartimento de pré-lavagem**, para além da quantidade total que já adicionou ao compartimento de lavagem principal.
   Em vez de adicionar detergente à gaveta do detergente, também é possível adicioná-lo diretamente ao tambor, numa esfera para detergente.
   Para programas com pré-lavagem: O detergente para a pré-lavagem pode ser adicionado ao tambor, o detergente para a lavagem principal tem de ser adicionado ao compartimento de lavagem principal da gaveta do detergente. Neste caso, utilize detergente em pó para a lavagem principal, de modo a assegurar que se mantém na gaveta do detergente até ao início da fase de lavagem principal. Depois de adicionar o detergente, feche a gaveta do detergente (ou a porta).
4) **Mantenha premido "Iniciar/Pausa" para continuar o programa.**

OPÇÕES selecionáveis através do botão Opções

Pré-lavagem

Ajuda a limpar roupa com um grau de sujidade elevado, acrescentando uma fase de pré-lavagem ao programa de lavagem selecionado.
Para roupa com um grau de sujidade elevado, por exemplo, que contenha areia ou grãos de sujidade.
Prolonga o programa, aproximadamente, 20 minutos.
Adicione detergente também ao compartimento de pré-lavagem da gaveta do detergente ou diretamente ao tambor.
Utilize detergente em pó para a lavagem principal, de modo a assegurar que o detergente se mantém na gaveta do detergente até ao início da fase de lavagem principal.

Acabamento quente

O programa termina com uma fase de enxaguamento quente. Torna mais maleáveis as fibras da roupa, de modo a que a mesma esteja confortavelmente quente quando a retira pouco tempo depois de o programa terminar.

Nódoas Bio 15º

Ajuda a remover todos os tipos de nódoas, exceto gordura/óleo.
O programa começa por uma fase de lavagem com água fria. Prolonga o programa cerca de 10 minutos.
Pré-tratamento recomendado para nódoas difíceis.
Não pode ser selecionado para Algodão 95 °C.

Solo pesado

Ajuda a limpar roupa com um grau de sujidade elevado e com nódoas, otimizando a eficiência dos aditivos para a remoção de nódoas.
Adicione uma quantidade adequada de aditivo de lavagem para remoção de nódoas (pó) ao compartimento de lavagem principal, juntamente com o seu detergente (apenas em pó). Poderá prolongar o programa até 15 minutos.
Opção adequada à utilização com agentes de branqueamento e tira-nódoas à base de oxigénio. **Não utilizar agentes de branqueamento que contenham cloro ou perborato.**

Enxaguamento Intensivo

Ajuda a evitar que fiquem resíduos de detergente na roupa, prolongando a fase de enxaguamento.
Esta opção é particularmente adequada para lavar roupas de bebé e roupas de pessoas com alergias, bem como para áreas com água macia.

Rápido

Permite uma lavagem mais rápida.
Recomenda-se apenas para roupa com um grau de sujidade ligeiro.
Não pode ser selecionado para Algodão 95 °C.

FUNÇÕES

Parar enxaguamento (opção no botão Centrifugação)
Evita a centrifugação automática da roupa no final do programa. A roupa permanece na água do último enxaguamento e o programa não continua. Função adequada a roupa delicada, que não deva ser sujeita a centrifugação ou que deva ser centrifugada com uma velocidade de centrifugação inferior. Não adequada a seda. Para terminar a função "Parar enxaguamento", selecione entre:

- **esvaziar a água, sem centrifugação:** rode o botão para selecionar velocidade de centrifugação "0" e, em seguida, prima "*Iniciar/Pausa*": A água é esvaziada e o programa terminado
- **centrifugar a roupa:** a velocidade de centrifugação predefinida fica a piscar – inicie o ciclo de centrifugação premindo "*Iniciar/Pausa*".
  Ou selecione uma velocidade de centrifugação diferente, rodando o botão; prima-o, para confirmar, e prima "*Iniciar/Pausa*".

Início diferido
Adia o início do seu programa para uma hora posterior.
Não utilize detergente líquido com esta função.

- Selecione o programa, a temperatura e as opções.
- Prima o botão "*Início diferido*" – o símbolo de início diferido fica a piscar no visor.
- Rode o botão para selecionar um retardamento até 23 horas, que será indicado no visor. Confirme, premindo o botão rotativo.
- Prima "*Iniciar/Pausa*" – a contagem decrescente do retardamento é iniciada. Os dois pontos ficam a piscar no visor. A porta bloqueia-se.
- Se tiver selecionado o Assistente de Dosagem: Quando prime "*Iniciar/Pausa*", a máquina de lavar calcula a quantidade de detergente recomendada. Adicione detergente conforme indicado no visor (consulte "Assistente de Dosagem"). Prima novamente "*Iniciar/Pausa*" para iniciar a contagem decrescente para o período de retardamento selecionado.
- Depois de atingido o tempo de retardamento, a máquina de lavar entra em funcionamento automaticamente. Então, o visor indica a duração restante do programa.

Para cancelar "*Início diferido*":

- Prima "*Iniciar/Pausa*" para cancelar o início diferido.

Bloqueio das teclas
Bloqueia os botões e o botão rotativo do painel de controlo contra operações indesejadas.
Para bloquear os botões:

- A máquina de lavar tem de estar ligada.
- Mantenha premido o botão de opção, até que o símbolo em forma de chave se acenda no visor. Então, o botão rotativo e os botões estarão bloqueados. Apenas "*Ligar/Desligar*" funciona.

Se desligar e ligar novamente a máquina de secar, o bloqueio das teclas permanecerá ativo até ser desbloqueado.
Para desbloquear os botões, mantenha premido novamente o botão de opção, até que o símbolo em forma de chave se apague no visor.

INDICADORES

A porta pode ser aberta.

Falha: Torneira da água fechada. A alimentação de água da máquina de lavar é inexistente/insuficiente.

Falha: Filtro de água obstruído. Não é possível esvaziar a água; o filtro de água pode estar bloqueado

Falha: Contacte a assistência. Consulte a secção Resolução de Problemas no Guia de Utilização e Manutenção.

Em caso de falha, consulte a secção Resolução de Problemas no "Guia de Utilização e Manutenção".

FICHA DE PRODUTO

www A ficha do produto contendo os dados energéticos para este aparelho, pode ser transferida a partir do website da Whirlpool **docs.whirlpool.eu**

COMO OBTER O GUIA DE UTILIZAÇÃO E MANUTENÇÃO

> *www* Transfira o Guia de Utilização e Manutenção a partir do nosso website **docs.whirlpool.eu** (pode utilizar este código QR), especificando o código comercial do produto.
Em alternativa, contacte o nosso Serviço Pós-Venda

CONTACTAR O NOSSO SERVIÇO PÓS-VENDA

Pode encontrar os nossos contactos no manual de garantia. Ao contactar o nosso Serviço Pós-Venda, indique os códigos fornecidos na placa de identificação do seu produto.

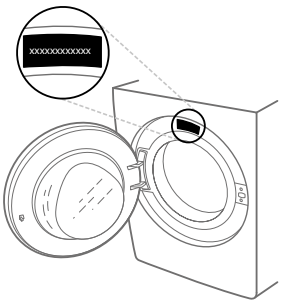

4000110480 94
Impresso em Itália

Whirlpool
SENSING THE DIFFERENCE