БЛАГОДАРИМ ВИ, ЧЕ ЗАКУПИХТЕ ПРОДУКТ НА WHIRLPOOL.
За да получавате по-пълно съдействие, регистрирайте Вашия уред на:: **www.whirlpool.eu/register**

ЗА ПОЛУЧАВАНЕ НА ПО-ПОДРОБНА ИНФОРМАЦИЯ, МОЛЯ, СКАНИРАЙТЕ QR КОДА НА ВАШИЯ УРЕД



⚠ **Преди да използвате уреда, прочетете внимателно указанията за безопасност и инсталиране.**
След инсталиране не забравяйте да махнете всички транспортни части от съдомиялната.

Контролният панел на тази съдомиялна машина се активира с натискане на бутона за ВКЛ./ИЗКЛ. С цел спестяване на електроенергия, контролният панел се деактивира автоматично след 10 минути, ако няма стартиран цикъл.

ОПИСАНИЕ НА ПРОДУКТА

УРЕД

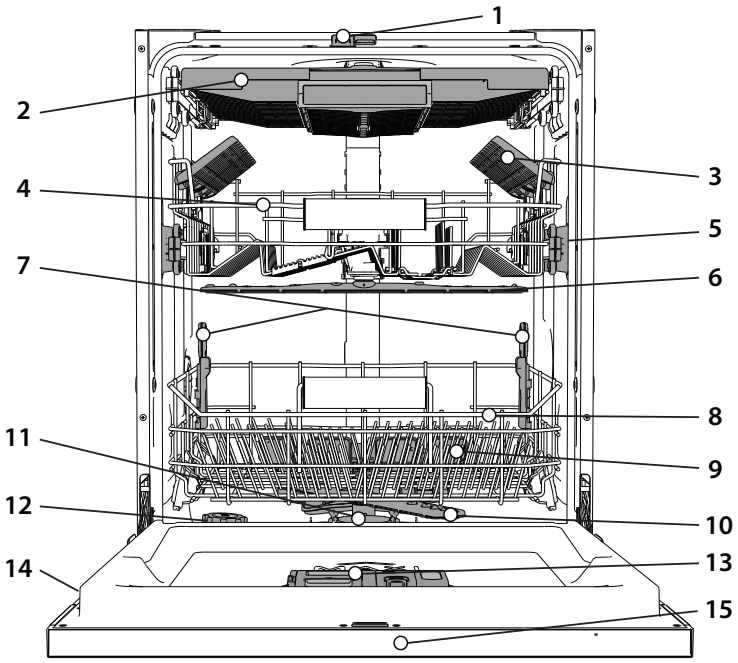

1. NaturalDry
2. Кошничка за прибори
3. Сгъваеми капаци (бройката зависи от модела)
4. Горна кошница
5. Регулатор за височината на горната кошница
6. Горно разпръскващо рамо
7. Поддръжка за PowerClean Pro (Пауър Клийн)
8. Долна кошница
9. PowerClean Pro (Пауър Клийн)
10. Долно разпръскващо рамо
11. Филтърен възел
12. Резервоар за сол
13. Дозатори за препарат и помощно средство за изплакване
14. Табелка с данни
15. Контролен панел

КОНТРОЛЕН ПАНЕЛ



1. Бутон **ВКЛ.-ИЗКЛ. / Нулиране** със светлинен индикатор
2. Бутон за **ПРЕДИШНА програма**
3. Бутон за **СЛЕДВАЩА програма**
4. Бутон и индикатор за **Дистанционно Управление**
5. Индикатор за **Връзка с Безжична Мрежа**
6. Светлинен индикатор за празен резервоар за **Сол**
7. Светлинен индикатор за празен резервоар за **Препарат За Изплакване**
8. Индикаторен сигнал **Затворен кран – Аларма** (мига, когато няма входяща вода или кранът е затворен)
9. **Дисплей**
10. Индикатор за **номер на програма** и **оставащо време**
11. Бутон за **опция PowerClean Pro** със светлинен индикатор
12. Бутон за **опция Половин Зареждане** със светлинен индикатор/ **Настройки** - натиснете за 3 сек
13. Бутон за **опция Допълнително Изсушаване** със светлинен индикатор
14. Бутон за **опция Отлагане** със светлинен индикатор
15. Бутон **СТАРТ/Пауза** със светлинен индикатор

УПОТРЕБА ЗА ПРЪВ ПЪТ

СЪВЕТИ ЗА УПОТРЕБА ЗА ПЪРВИ ПЪТ

След монтаж отстранете блокиращите елементи от кошниците и задържащите ластици от горната кошница.

МЕНЮ С НАСТРОЙКИ

1. Включете уреда, като натиснете бутона **ВКЛ.-ИЗКЛ** ⏻.
2. Задръжте бутона **Настройки** ⚙ (Половин Зареждане ½) за 3 секунди, докато чуете звуков сигнал и на дисплея се покаже „**SEt**„.
3. След една секунда ще се покаже първата налична настройка (буква „n□“).
4. Натиснете **ПРЕДИШЕН** < **/СЛЕДВАЩ** >, за да превъртите през списъка с налични настройки (вижте таблицата по-долу), след това натиснете **СТАРТ/Пауза** ▶II, за да видите и промените стойността на текущо избраната настройка.
5. Натиснете **ПРЕДИШЕН** < **/СЛЕДВАЩ** >, за да промените стойността, след това натиснете **СТАРТ/Пауза** ▶II, за да запазите новата стойност или да се върнете към главното меню.
6. За да промените друга настройка, повторете точки 4 и 5.
7. Натиснете **ВКЛ.-ИЗКЛ** ⏻ или изчакайте 30 секунди, за да излезете от менюто.

БУКВА	НАСТРОЙКИ	СТОЙНОСТИ (По подразбиране - **с удебелен шрифт**) *
n□	**Брояч на Цикли** Брой цикли на измиване, извършени от съдомиялната машина.	Напр. 25 цикъла: 25; Напр. 13 947 цикъла: 13_947 (превъртане за 3 пъти)
c	**Връзка с Безжична Мрежа** **ЗАБЕЛЕЖКА:** За да активирате Връзка с Безжична Мрежа за първи път, преминете към настройката на връзката с HomeWhiz. *(вж. „HOMEWHIZ И ФУНКЦИЯТА ДИСТАНЦИОННО УПРАВЛЕНИЕ„)* „1“ = Вкл., „0“ = Изкл.	1 | **0**
h	**Ниво на Твърдост на Водата** *(вж. „НАСТРОЙВАНЕ НА ТВЪРДОСТ НА ВОДАТА„ и „ТАБЛИЦА ЗА ТВЪРДОСТ НА ВОДАТА„)*	1 | 2 | **3** | 4 | 5
rI	**Ниво на Изплакващ Препарат** *(вж. „РЕГУЛИРАНЕ НА ДОЗИРАНЕТО НА ПРЕПАРАТА ЗА ИЗПЛАКВАНЕ„)*	0 | 1 | 2 | 3 | 4 | **5**
d	**NaturalDry** *(вж. „ОПЦИИ И ФУНКЦИИ„)* „1“ = Вкл., „0“ = Изкл.	**1** | 0
S	**Звук** „1“ = Вкл., „0“ = Изкл.	**1** | 0
r	**Фабрични Настройки** Натиснете **СТАРТ/Пауза**, за да възстановите фабричните настройки по подразбиране на всички стойности на настройките, включени в менюто с настройки.	-

*) Стойността по подразбиране не се отнася за брояча на циклите.

n□ **БРОЯЧ НА ЦИКЛИТЕ -** Тази функция показва броя на циклите, които съдомиялната машина е извършила.

За броя на циклите от 0 до 999 ще се покаже фиксирано число.

25 Например за 25 цикъла.

Когато номерът на цикъла е по-голям от 1000, числото ще се превърти на дисплея. Знакът „_„ представлява „.„, например: 1.000 = 1_000, 13.947= 13_947 (числото ще се превърти 3 пъти).

1 13 13_ 3_9 _94 947 47 Например за 13 947 цикъла.

След визуализацията на цикъла дисплеят ще се върне към визуализацията „n□“.

ЗАБЕЛЕЖКА: Възможно е съдомиялната машина вече да е извършила около 30 цикъла. Това се дължи на продължителния процес на качество, извършван по време на производството. Това гарантира по-високо качество на продукта.

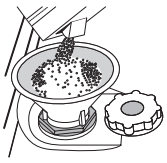

ЗАРЕЖДАНЕ НА РЕЗЕРВОАРА ЗА СОЛ

Използването на сол предотвратява образуването на КОТЛЕН КАМЪК по съдовете и функционалните компоненти на машината.

Резервоарът за сол се намира в долната част на съдомиялната машина (под долната кошница от лявата страна).

- Задължително е **резервоарът за сол никога да не остава празен.**
- Важно е да зададете твърдостта на водата.
- Когато светлинният индикатор ЗАРЕЖДАНЕ НА СОЛ ⛁ на контролния панел свети, трябва да добавите сол.

1. Отстранете долната кошница и развийте капачката на резервоара (обратно на часовниковата стрелка).
2. Поставете фунията (вж. фигурата) и напълнете резервоара за сол до ръба (около 0,5 kg); Не е необичайно да изтече малко вода.
3. **Само първия път правите това: напълнете резервоара за сол с вода.**
4. Отстранете фунията и забършете остатъците от сол от отвора.

Уверете се, че капачката е завита здраво, така че по време на програмата за миене препаратът да не може да влезе в резервоара (това може да повреди непоправимо омекотителя за вода).

Когато е необходимо да добавите сол, е задължително да направите това преди започване на цикъла на измиване, за да се избегне корозия.
Останалият солен разтвор или гранули сол може да доведат до дълбока корозия, като повредят непоправимо компонентите от неръждаема стомана.
Гаранцията не е в сила, ако неизправностите са предизвикани от такива обстоятелства.
Ако контейнерът за сол не бъде напълнен, възможно е в резултат на натрупване на варовик да се повреди омекотителят за вода и нагревателният елемент.
Използването на сол е препоръчително с всякакъв тип миялен препарат.

НАСТРОЙВАНЕ НА ТВЪРДОСТ НА ВОДАТА

За да може омекотителят за вода да работи идеално, е особено важно настройката за твърдостта на водата да се базира на реалната твърдост на водата в дома ви. Можете да получите тази информация от местния си доставчик на вода. Фабричната настройка е „**3**“. *Вж „ТАБЛИЦА ЗА ТВЪРДОСТ НА ВОДАТА“.*

Таблица за Твърдост на Водата			
Ниво	**°dH** Германски градуси	**°fH** Френски градуси	**°Clark** Английски градуса
1 (мека)	0 - 6	0 - 10	0 - 7
2 (умерена)	7 - 11	11 - 20	8 - 14
3 (средна)	12 - 16	21 - 29	15 - 20
4 (твърда)	17 - 34	30 - 60	21 - 42
5 (много твърда)	35 - 50	61 - 90	43 - 62

За да промените, следвайте инструкциите в раздел „МЕНЮ С НАСТРОЙКИ„.

Използвайте само сол, която е предназначена специално за съдомиялни машини.

След като поставите сол в машината, светлинният индикатор ЗАРЕЖДАНЕ НА СОЛ се изключва.

Ако контейнерът за сол не бъде напълнен, възможно е в резултат на натрупване на варовик да се повреди омекотителят за вода и нагревателният елемент. Използването на сол е препоръчително с всякакъв тип миялен препарат.

СИСТЕМА ЗА ОМЕКОТЯВАНЕ НА ВОДАТА

Омекотителят за вода намалява автоматично твърдостта на водата, като по този начин предотвратява натрупването на варовик по нагревателя и повишава ефективността при почистване.

Системата се регенерира сама със сол, затова е необходимо да допълвате контейнера със сол, когато се изпразни.

Честотата на регенериране зависи от настройката на нивото на твърдост на водата - регенерирането се извършва веднъж на всеки **6** цикъла Eco с ниво на твърдост на водата, зададено на **3**.

Процесът на регенериране започва във фазата на последното изплакване и завършва във фазата на сушене, преди цикълът да завърши.

- Едно регенериране използва: ~3,5 литра вода;
- Към цикъла се добавят 10 допълнителни минути;
- Консумират се по-малко от 0,005 kWh енергия.

ЗАРЕЖДАНЕ НА ДОЗАТОРА ЗА ПОМОЩНО СРЕДСТВО ЗА ИЗПЛАКВАНЕ

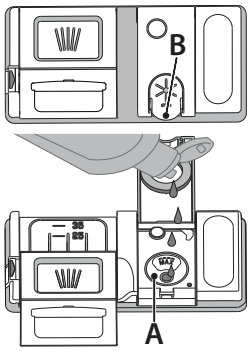

Помощното средство за изплакване улеснява СУШЕНЕТО. Дозаторът за помощното средство за изплакване **A** трябва да се пълни, когато светлинният индикатор ЗАРЕЖДАНЕ НА ПОМОЩНО СРЕДСТВО ЗА ИЗПЛАКВАНЕ ✳ на контролния панел светне.

1. Отворете дозатора **B**, като натиснете и дръпнете нагоре издатината на капака.
2. Внимателно добавете помощното средство за изплакване до максималната (110 ml) референтна маркировка на мястото за пълнене - избягвайте да разливате. Ако това се случи, почистете разливането незабавно със суха кърпа

3. Натиснете капака надолу, докато чуете щракване, за да го затворите.

НИКОГА не наливайте помощното средство за изплакване направо във ваничката.

РЕГУЛИРАНЕ НА ДОЗИРАНЕТО НА ПОМОЩНОТО СРЕДСТВО ЗА ИЗПЛАКВАНЕ

Ако не сте напълно доволни от резултатите от сушенето, можете да регулирате използваното количество помощно средство за изплакване.

За да промените, следвайте инструкциите в раздел „МЕНЮ С НАСТРОЙКИ„. Ако нивото на помощното средство за изплакване е зададено на НУЛА, няма да се подава помощно средство за изплакване. Светлинният индикатор **НИСКО НИВО НА ПОМОЩНОТО СРЕДСТВО ЗА ИЗПЛАКВАНЕ** няма да светне, ако помощното средство се изчерпи.

Според модела на съдомиялната машина могат да се задават мак-симум **6** нива.

- Ако видите синкави петна по съдовете, задайте нисък номер (0-3).
- Ако по съдовете има капки вода или следи от котлен камък, задайте висок номер (4-5).

ЗАРЕЖДАНЕ НА ДОЗАТОРА ЗА МИЯЛЕН ПРЕПАРАТ

Използвайте само препарат, който е предназначен специално за съдомиялни машини.

НЕ ИЗПОЛЗВАЙТЕ обикновен препарат за миене.

Използването на прекомерно количество препарат може да доведе до образуване на остатъци от пяна по машината след края на програмата.

Използването на измиващ препарат, който не е предназначен за съдомиялни машини, може да причини неизправност или повреда на уреда.

За постигане на най-добри резултати от миенето и сушенето е необходимо да се използват в комбинация измиващ препарат, изплакващ препарат и рафинирана сол.

Препоръчваме използването на препарати, които не съдържат фосфати или хлор, тъй като тези продукти са вредни за околната среда.

Добрите резултати от миенето зависят също от правилното количество използван препарат.

Превишаването на посоченото количество не води до по-ефективно измиване и увеличава замърсяването на околната среда.

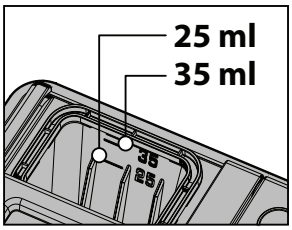

Количеството може да се коригира според нивото на замърсяване. При нормално замърсени артикули използвайте около 35 g (препарат на прах) или 35 ml (течен препарат) и допълнително чаена лъжичка измиващ препарат направо във ваничката. Ако използвате таблетки, една е достатъчна.

Ако съдовете са само леко замърсени или ако са изплакнати с вода, преди да се поставят в съдомиялната машина, намалете съответно количеството използван препарат (минимум 25 g/ml) напр. не слагайте прах/гел във ваничката.

За добри резултати при миене следвайте също инструкциите на опаковката на препарата.

При допълнителни въпроси, моля, обърнете се към производителя на препарата.

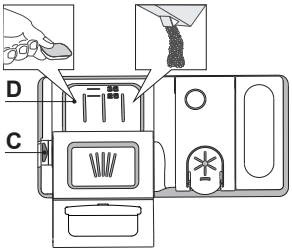

За да отворите дозатора за препарат, използвайте приспособление C. Налейте препарата само в сухия дозатор D. Поставете количеството препарат за предварително измиване направо във ваничката.

1. При измерване на препарата правете справка със споменатата информация по-горе, за да добавите подходящо количество. в дозатора **D** има индикатори, за да помогнат за дозирането на миялния препарат.
2. Отстранете остатъците от препарат от ръбовете на дозатора и затворете капака, докато щракне.
3. Затворете капака на дозатора за препарат, като го дръпнете нагоре, докато приспособлението за затваряне се закрепи на място.

Дозаторът за препарат се отваря автоматично в правилния момент според програмата.

Използването на миялен препарат, който не е предназначен за съдомиялни машини, може да причини неизправност или повреда на уреда

ВСЕКИДНЕВНА УПОТРЕБА

1. **ПРОВЕРКА НА ВОДНАТА ВРЪЗКА**
   Уверете се, че съдомиялната машина е свързана към водоподаването и кранчето е отворено.
2. **ВКЛЮЧЕТЕ СЪДОМИЯЛНАТА МАШИНА**
   Отворете вратата и натиснете бутона **ВКЛ./ИЗКЛ**.
3. **ЗАРЕДЕТЕ КОШНИЦИТЕ** (вж. ЗАРЕЖДАНЕ НА КОШНИЦИТЕ)
4. **ЗАРЕЖДАНЕ НА ДОЗАТОРА ЗА МИЯЛЕН ПРЕПАРАТ**
5. **ИЗБЕРЕТЕ ПРОГРАМАТА И ПЕРСОНАЛИЗИРАЙТЕ ПРОГРАМАТА**
   Изберете най-подходящата програма според вида на съдовете и нивото на замърсяване (*вж. ОПИСАНИЕ НА ПРОГРАМИТЕ*) като натиснете бутоните **ПРЕДИШЕН/СЛЕДВАЩ**. Изберете желаните опции (*вж. ОПЦИИ И ФУНКЦИИ*). Не всички опции са съвместими с всички програми.
6. **СТАРТ**
   Стартирайте цикъл на измиване, като натиснете бутона **СТАРТ/ Пауза** (светодиодът светва) и затворите вратата в рамките на 4 секунди. Когато програмата стартира, се чува еднократен сигнал. Ако вратата не бъде затворена в рамките на 4 секунди, ще се възпроизведе звукова аларма. В този случай отворете вратата, натиснете бутона **СТАРТ/Пауза** и отново затворете вратата в рамките на 4 сек.
7. **КРАЯТ НА ПРОГРАМАТА**
   Краят на цикъла на измиване се обозначава с кратки звукови сигнали, а на дисплея се изписва **END** (КРАЯТ). Отворете вратата и изключете уреда, като натиснете бутона **ВКЛ./ИЗКЛ.**
   Изчакайте няколко минути, преди да премахнете съдовете, за да избегнете изгаряния. Извадете съдовете, като започнете от долната кошница.

Машината се изключва автоматично при определени продължителни периоди на неактивност, за да сведе до минимум потреблението на енергия. Ако съдовете са само леко замърсени или ако са изплакнати с вода преди да се поставят в съдомиялната машина, намалете съответно количеството използван препарат.

МОДИФИЦИРАНЕ НА РАБОТЕЩА ПРОГРАМА

Ако е избрана грешна програма, можете да я промените, при условие че тя е започнала току-що. **НУЛИРАНЕ** на машината: натиснете и задръжте бутона **ВКЛ./ИЗКЛ.** за повече от 3 сек и машината се изключва. **Таблото ще покаже „0:01"**. Затворете вратата и изчакайте, докато цикълът на източване приключи (около 1 минута). Отворете вратата и включете машината отново с помощта на бутона **ВКЛ./ИЗКЛ.** и изберете нов цикъл на измиване и всякакви желани опции. Стартирайте цикъла с натискане на бутон **СТАРТ/Пауза** и затваряне на вратата до 4 секунди.

ДОБАВЯНЕ НА СЪДОВЕ

Без да изключвате машината, първо отворете леко вратата, за да избегнете изпръскване на вода (**СТАРТ/Пауза** започва да мига) (**Внимание!: Гореща пара!**) и поставете съдовете във вътрешността на съдомиялната машина. Натиснете бутона **СТАРТ/Пауза** и затворете вратата в рамките на 4 сек, цикълът се възобновява от момента, в който е бил прекъснат.

СЛУЧАЙНИ ПРЕКЪСВАНИЯ

Ако вратата бъде отворена по време на програма за миене или при прекъсване на захранването, програмата спира. **САМО АКО НАТИСНЕТЕ** бутона **СТАРТ/Пауза** и затворите вратата в рамките на 4 сек, цикълът се възобновява от момента, в който е бил прекъснат.

ПОЛЕЗНИ СЪВЕТИ

СЪВЕТИ

Преди да зареждате кошниците, отстранете всички остатъци от храна от съдовете и изпразнете чашите. **Не е нужно да изплаквате предварително с течаща вода.** Подредете съдовете така, че да се задържат добре на място и да не се обърнат; и подредете съдовете с отворите надолу и разположете вдлъбнатите/изпъкналите части така, че водата да може да достигне всяка повърхност и да тече свободно.

Предупреждение: капаците, дръжките, подносите и тиганите за пържене трябва да не пречат на въртенето на разпръскващите рамене.

Поставете дребните артикули в кошницата за прибори. Много замърсените съдове и тенджери следва да се поставят в долната кошница, тъй като в този сектор водните струи са по-силни и позволяват по-добра ефективност при миене. След като заредите уреда, проверете дали разпръскващите рамене могат да се въртят свободно.

UNSUITABLE CROCKERY

- Дървени съдове и прибори.
- Деликатни чаши с декорации, артистични ръчно изработени съдове и антики. Декорациите им не са устойчиви.
- Части от синтетични материали, които не са устойчиви на високи температури.
- Медни и калаени съдове.
- Замърсени с пепел, восък, грес или мастило съдове.

Цветовете на стъклените декорации и частите от алуминий/сребро могат да се променят и да избледнеят в процеса на миене. Някои видове стъкло (напр. кристалните предмети) могат да станат непрозрачни след няколко измивания.

ПОВРЕДИ ПО ЧАШИТЕ И СЪДОВЕТЕ

- Използвайте само стъклени и порцеланови съдове, за които производителят гарантира, че са подходящи за съдомиялна машина.
- Използвайте деликатен почистващ препарат, подходящ за Вашите съдове
- Изваждайте чашите и приборите от съдомиялната машина веднага след края на програмата за миене.

СЪВЕТИ ЗА ПЕСТЕНЕ НА ЕНЕРГИЯ

- Когато домашната съдомиялна машина се използва съгласно инструкциите на производителя, **измиването на посуда в съдомиялна обикновено консумира ПО-МАЛКО ЕНЕРГИЯ И ВОДА в сравнение с миенето на ръка.**
- За да максимизирате ефективността на съдомиялната машина, **препоръчително е да стартирате цикъл на миене, след като машината е заредена докрай. Зареждането на домашната съдомиялна машина до капацитета,** посочен от производителя, ще спомогне да спестите енергия и вода. Информация относно правилното зареждане на посудата можете да намерите в глава ЗАРЕЖДАНЕ НА КОШНИЦИТЕ. При частично зареждане е препоръчително да използвате специално предназначените опции (Half load/ Zone Wash/ Multizone), като напълните само избраните кошници. Неправилното зареждане или препълване на съдомиялната машина може да увеличи потреблението на ресурси (като вода, енергия и време, както и да увеличи нивото на шум), което ще намали ефективността на измиване и сушене.
- Предварителното изплакване на посудата на ръка води до увеличено потребление на вода и енергия, затова не е препоръчително.

ХИГИЕНА

За да избегнете миризми и утайки, които могат да се натрупат в съдомиялната машина, **моля, пускайте програма при висока температура най-малко веднъж месечно.** Използвайте супена лъжица препарат и пуснете уреда без да зареждате съдове, за да го почистите.

УСТОЙЧИВОСТ НА МРАЗ

Ако уредът е поставен на място, изложено на риск от замръзване, **той рябва да се източи напълно**. Затворете крана за вода, отстранете входящия и изходящия маркуч и оставете цялата вода да изтече. **Уверете се, че омекотителят за вода е пълен с разтворена регенерираща сол в контейнера за сол**, за да предпазите уреда от температури до -20°C. Ако уредът е бил съхраняван при условия на замръзване, уредът трябва да остане при температура на околната среда мин. 5°C за **поне 24 часа** преди първото пускане.

ТАБЛИЦА НА ПРОГРАМИТЕ

Програма		Фаза на сушене	NaturalDry*)	Налични опции **)	Времетраене на програмата за миене (ч:мин)***)	Потребление на вода (литра/ програма)	Потребление на енергия (kWh/ програма)	Оставащо време след отваряне на вратата (ч:мин)
1 **Еко**	50°C	✓	✓	POWER CLEAN, ½,	3:30	9,5	0,76	0:30
2 **Авт. Интензивн**	65°C	✓	✓	POWER CLEAN, ½,	2:25 - 3:30	17,0 - 25,0	1,30 - 1,70	0:05
3 **Авт. Микс**	55°C	✓	✓	POWER CLEAN, ½,	1:20 - 3:20	7,5 - 20,5	0,75 - 1,20	0:05
4 **Авт. Бърза**	50°C	✓	✓	POWER CLEAN, ½,	1:00 - 2:00	7,5 - 15,5	0,70 - 1,10	0:05
5 **Бърза**	45°C	×	✓	½,	0:30 - 0:40	10,5 -15,0	0,55 - 0,65	0:00
6 **Безшумна**	55°C	✓	✓		3:50 - 4:10	10,5 -14,5	0,80 - 1,15	0:25
7 **Предв. изплакване**	-	×	✓	½,	0:12	4,5	0,10	0:00
8 **Цикъл за изтегляне**	За да изтеглите една от програмите, изброени по-долу, вижте раздела „HomeWhiz и функцията Дистанционно Управление“							
Самопочистване (Стандартна програма	65°C	×	×		1:05	12,7	1,10	×
Кристал	45°C	✓	✓	½,	1:40 - 2:00	12,5 - 17,0	0,95 - 1,20	0:05
Дезинфекциране	65°C	✓	×	POWER CLEAN, ½,	1:55 - 2:10	12,0 -19,0	1,40 - 1,80	×

Данните за програмата ЕКО са измерени в лабораторни условия съгласно Европейски стандарт EN 60436:2020. Бележки за тестовите лаборатории: за информация относно сравнимите с EN тестови условия изпратете имейл на следния адрес: dw_test_support@europeanappliances.com
Не е необходимо предварително третиране на съдовете преди пускане на която и да било програма.
**) Вратата се отваря автоматично преди програмата да е завършила, за да се подобри ефективността на сушене.*
***) Не всички опции могат да се използват едноавременно. ***) Стойностите, дадени за програмите, с изключение на програмата Еко, са само ориентировъчни. Реалното време може да се различава в зависимост от множество фактори, като температурата и налягането на подаваната вода, температурата в помещението, количеството препарат, количеството и вида на зареждането, балансирането на зареждането, допълнителните избрани опции и калибрирането на сензора. Калибрирането на сензора може да увеличи продължителността на програмата с до 20 мин.*

ОПИСАНИЕ НА ПРОГРАМИТЕ

Някои програми включват фаза на определяне в началото на програмата, по време на която уредът определя степента на замърсяване на съдовете и автоматично настройва параметрите на програмата.

1 ЕКО
Програмата Еко е подходяща за почистване на нормално замърсена домакинска посуда, като използвана по този начин, програмата е най-ефективна по отношение на комбинираното потребление на енергия и вода и отговаря на законодателството на ЕС по отношение на екологичния дизайн.

2 АВТ. ИНТЕНЗИВН
Автоматична програма за силно замърсени съдове и тигани (да не се използва за фини изделия).

3 АВТ. МИКС
Автоматична програма за нормално замърсени съдове с остатъци от засъхнала храна.

4 АВТ. БЪРЗА
Автоматична програма за нормално и леко замърсени съдове. Всекидневната програма, която осигурява оптимална ефективност на почистването и изсушаването за по-кратко време.

5 БЪРЗА
Програмата се препоръчва за ограничено количество леко замърсени съдове без засъхнали остатъци от храна. Не включва фаза на сушене.

6 БЕЗШУМНА
Програма за фини изделия, които са по-чувствителни към високи температури, например стъклени и порцеланови чаши.

7 ПРЕДВ. ИЗПЛАКВАНЕ
Използва се за освежаване на съдовете, които ще бъдат измити по-късно. За тази програма не се използва препарат.

8 ЦИКЪЛ ЗА ИЗТЕГЛЯНЕ

- **САМОПОЧИСТВАНЕ**
  (Стандартна програма, заменяема чрез приложението)
  Програмата, която се използва за извършване на поддръжка на съдомиялната машина, следва да се изпълнява само когато машината е ПРАЗНА и с препарати, специално предназначени за поддръжка на съдомиялна машина.
- **КРИСТАЛ**
  Програма за фини изделия, които са по-чувствителни към високи температури, например стъклени и порцеланови чаши.
- **ДЕЗИНФЕКЦИРАНЕ**
  Нормално или силно замърсени съдове, с допълнително антибактериално измиване. Програма, която да се използва за поддръжка на съдомиялната машина.

Забележки:
Имайте предвид, че програмата *Бърза* е предназначена за леко замърсени съдове.

ОПЦИИ И ФУНКЦИИ

ОПЦИИ могат да се избират/отменят след избор на програма директно чрез натискане на съответния бутон (ако има такъв - индикаторът светва) *(вж. КОНТРОЛЕН ПАНЕЛ)***. Ако дадена опция не е съвместима с избраната програма** *(вж. ТАБЛИЦА НА ПРОГРАМИТЕ)***, се подава звуков сигнал и опцията не се активира. Една опция може да промени времето или консумацията на вода или енергия за програмата.**

POWERCLEAN PRO - Благодарение на допълнителните мощни водни струи, тази опция осигурява по-интензивно и по-силно измиване в специфичната зона в долната кошница. Тази опция се препоръчва за измиване на тенджери и огнеупорни съдове.s (моля, направете справка с раздела за зареждане на PowerClean Pro).

ПОЛОВИН ЗАРЕЖДАНЕ - ако няма много съдове за миене, за икономия на вода, ел. енергия и време се използва ПОЛОВИН ЗАРЕЖДАНЕ.
Не забравяйте да намалите количеството миещ препарат.

ДОПЪЛНИТЕЛНО ИЗСУШАВАНЕ - По-високата температура по време на последното изплакване и удължената фаза на сушене позволява подобрено сушене. Опцията ДОПЪЛНИТЕЛНО ИЗСУШАВАНЕ удължава програмата за миене.

ОТЛАГАНЕ - Стартирането на програмата може да се отложи за период от време между **0:30** и **24** часа.

1. Изберете програмата и желаните опции. Натиснете (неколкократно) бутона ОТЛАГАНЕ, за да отложите старта на програмата. Може да се настройва от 0:30 до 24 часа. След достигане на настройката за 24 часа натиснете бутона ОТЛАГАНЕ още веднъж, за да деактивирате функцията ОТЛАГАНЕ.
2. Натиснете бутона Старт/Пауза и затворете вратата в рамките на 4 секунди. Таймерът ще започне да отброява.
3. След изтичане на времето светлинният индикатор изгасва и програмата започва автоматично.

Функцията ОТЛАГАНЕ не може да се зададе след стартиране на програмата.

NATURALDRY - Това е система за конвекционно сушене, която автоматично отваря вратата по време на/след фазата на сушене, за да осигури изключителна ефективност на сушене всеки ден. Вратичката се отваря при температура, която е безопасна за вашите кухненски мебели, следователно тя няма да се отвори.
Като допълнителна защита от пара, заедно със съдомиялната се добавя специално разработено защитно фолио.
За да видите как се монтира предпазното фолио, вижте РЪКОВОДСТВОТО ЗА МОНТАЖ.
Тази функция е активна по подразбиране, но е възможно да я деактивирате от меню "МЕНЮ С НАСТРОЙКИ".

HOMEWHIZ И ФУНКЦИЯТА ДИСТАНЦИОННО УПРАВЛЕНИЕ

Първо прочетете раздела „Инструкции за безопасност".

Можете да наблюдавате съдомиялната машина и да проверявате текущото ѝ състояние чрез вашето смарт устройство с помощта на функцията HomeWhiz.
Можете да извършвате много операции със съдомиялната машина от смарт устройството си чрез приложението HomeWhiz. Освен това някои функции са налични само при използване на функцията HomeWhiz.
За да използвате функцията Връзка с Безжична Мрежа на уреда, трябва да изтеглите приложението HomeWhiz от магазина за приложения на вашето смарт устройство.
Уверете се, че вашето смарт устройство има активна интернет връзка, когато използвате приложението.
Ако използвате приложението за първи път, създайте потребителски акаунт, като следвате инструкциите на екрана. След като регистрацията приключи, можете да управлявате всички съвместими с HomeWhiz продукти във вашия дом чрез този единен акаунт.
HomeWhiz работи само в честотния диапазон 2.4 GHz Wi-Fi.

ПЪРВОНАЧАЛНА НАСТРОЙКА НА ВРЪЗКАТА С HOMEWHIZ

1. ПОДГОТВЕТЕ ВАШЕТО СМАРТ УСТРОЙСТВО

Инсталирайте приложението HomeWhiz на вашия смартфон или таблет.

Проверете дали вашето смарт устройство е свързано към същата Wi-Fi мрежа, която ще използва съдомиялната машина.

2. ПОДГОТВЕТЕ СЪДОМИЯЛНАТА МАШИНА

Уверете се, че съдомиялната машина е изключена.
Натиснете и задръжте едновременно бутоните **ВКЛ.-ИЗКЛ.** и **ДИСТАНЦИОННО УПРАВЛЕНИЕ** за 3 секунди.
Дисплеят ще се включи, ще се появи анимация, Връзка с Безжична Мрежа ще се активира автоматично и иконата **Връзка с Безжична Мрежа** ще започне да мига, което показва, че уредът е в режим на сдвояване.

3. СВЪРЗВАНЕ ЧРЕЗ ПРИЛОЖЕНИЕТО HOMEWHIZ

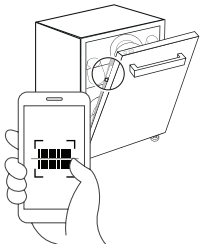

Отворете приложението HomeWhiz на вашето смарт устройство. Изберете „Добавяне на устройство".
Можете да добавите съдомиялната машина чрез сканиране на баркода, разположен върху уреда, или чрез ръчно въвеждане на продуктовия номер (12-цифрен код, започващ с 86, намиращ се върху табелката с данни на уреда).
След като изберете уреда, следвайте инструкциите на екрана в приложението. Приложението ще ви преведе през останалите стъпки от процеса на настройка.

4. РЕЗУЛТАТ ОТ СВЪРЗВАНЕТО

Успешно свързване: иконата **Връзка с Безжична Мрежа** ще остане постоянно осветена.

Неуспешно свързване: иконата **Връзка с Безжична Мрежа** ще изгасне.

В този случай процесът на свързване трябва да се стартира отново. Ако проблемът продължава, свържете се с оторизиран сервиз.

След приключване на инсталационния процес, вашето смарт устройство и съдомиялната машина не е необходимо да бъдат свързани към една и съща мрежа. Можете да използвате уреда, стига вашето смарт устройство да има активна интернет връзка.

След завършване на процеса на настройка режимът Дистанционно Управление се деактивира.

РЕЖИМ ДИСТАНЦИОННО УПРАВЛЕНИЕ

1. АКТИВИРАНЕ НА РЕЖИМ ДИСТАНЦИОННО УПРАВЛЕНИЕ

Режимът Дистанционно Управление може да бъде активиран ръчно чрез натискане на бутона **ДИСТАНЦИОННО УПРАВЛЕНИЕ** на уреда.

ЗАБЕЛЕЖКА: След натискане на бутона **ДИСТАНЦИОННО УПРАВЛЕНИЕ**, вратата на уреда трябва да бъде затворена в рамките на 4 секунди. Ако вратата остане отворена повече от 4 секунди, режимът Дистанционно Управление се деактивира автоматично.

2. **РЕЖИМ ДИСТАНЦИОННО УПРАВЛЕНИЕ – РАБОТА В АКТИВЕН РЕЖИМ**

Когато режимът Дистанционно Управление е активен, индикаторът над бутона **ДИСТАНЦИОННО УПРАВЛЕНИЕ** свети, а иконата **Връзка с Безжична Мрежа** остава постоянно включена.

ЗАБЕЛЕЖКА: Ако вратата бъде отворена, докато режимът **ДИСТАНЦИОННО УПРАВЛЕНИЕ** е активен, функцията се деактивира и трябва да бъде активирана отново.

Уредът може да се управлява както от панела, така и от приложението HomeWhiz.

Дисплеят показва съответната визуализация на дистанционната програма

- Когато се избере опция в приложението, съответният LED индикатор на панела светва.
- Когато се промени настройка в приложението, съответната промяна се показва на дисплея на уреда.
- Всеки избор на програма или активиране на функция, извършени от уреда, се синхронизират незабавно и се отразяват в интерфейса на приложението.

3. **АВТОМАТИЧНО ДЕАКТИВИРАНЕ НА РЕЖИМ ДИСТАНЦИОННО УПРАВЛЕНИЕ**

Режимът Дистанционно Управление ще се деактивира автоматично в следните случаи:

- Вратата е отворена (включително автоматичното отваряне чрез системата NaturalDry)
- Натиснат е бутонът Дистанционно Управление
- Има прекъсване на захранването
- Връзка с Безжична Мрежа е изключена
- Уредът е изключен с бутона ВКЛ.-ИЗКЛ. Натискането на ВКЛ.-ИЗКЛ. в приложението не деактивира режим Дистанционно Управление.

4. **ДЕАКТИВИРАНЕ НА ДИСТАНЦИОННО УПРАВЛЕНИЕ И ВРЪЗКА С БЕЗЖИЧНА МРЕЖА**

За да деактивирате Дистанционно Управление, натиснете бутона **ДИСТАНЦИОННО УПРАВЛЕНИЕ** на уреда.

Ако функцията Дистанционно Управление е изключена, всички операции трябва да се извършват директно на уреда, а приложението HomeWhiz може да се използва само за наблюдение на състоянието.

Загубата на Wi-Fi връзка не влияе на текущ цикъл.
Ако Wi-Fi връзката бъде изгубена, иконата Връзка с Безжична Мрежа на дисплея започва да мига и продължава да мига, докато връзката не бъде възстановена.

НУЛИРАНЕ НА ВРЪЗКАТА С HOMEWHIZ

Тази функция изтрива само данните за връзката с HomeWhiz, съхранени в уреда (като Wi-Fi данни и информация за сдвояване). Тя не нулира други настройки на съдомиялната машина.

За да изтриете запазените настройки за връзката с HomeWhiz, отворете вратата на съдомиялната машина и включете уреда. Натиснете и задръжте едновременно бутоните **ДИСТАНЦИОННО УПРАВЛЕНИЕ** и **СТАРТ/Пауза** за 3 секунди. На дисплея ще се появи обратно броене (3–2–1). Когато отброяването приключи, всички настройки за връзката с HomeWhiz ще бъдат изтрити и уредът ще се върне в състоянието преди първоначалната настройка с HomeWhiz.

ИЗПОЛЗВАНЕ НА СЪДОМИЯЛНАТА МАШИНА С НЯКОЛКО УСТРОЙСТВА

Можете да използвате съдомиялната машина с повече от едно смарт устройство. Инсталирайте приложението HomeWhiz на другото смарт устройство. Когато отворите приложението, влезте с вашия потребителски акаунт.

Ако влезете със същия акаунт, който преди това сте използвали за добавяне на уредите, можете да използвате съдомиялната машина веднага след влизане.

ИЗПОЛЗВАНЕ НА СЪДОМИЯЛНАТА МАШИНА С ДОПЪЛНИТЕЛЕН АКАУНТ

Собственикът на уреда може да предостави на друг потребител на HomeWhiz достъп до съдомиялната машина чрез изпращане на покана за присъединяване към домакинството.

В приложението HomeWhiz отворете менюто (≡) и отидете в Household Settings. Добавете нов потребител, като въведете неговия имейл адрес и изпратите покана. Новият потребител ще получи поканата по имейл и трябва да я приеме.

След приемане на поканата новият потребител ще получи достъп до всички уреди, свързани към същото домакинство.

ОТСТРАНЯВАНЕ НА НЕИЗПРАВНОСТИ HOMEWHIZ

Ако срещнете проблеми с работата или връзката, следвайте стъпките по-долу по ред.

Ако проблемът продължава след изпълнение на дадена стъпка, преминете към следващата.

1. Проверете дали вашето смарт устройство е свързано с интернет.
2. Затворете и отворете отново приложението HomeWhiz на вашето смарт устройство.
3. Рестартирайте вашето смарт устройство.
4. Проверете състоянието на Връзка с Безжична Мрежа на съдомиялната машина.
5. Ако връзката все още не може да бъде установена, повторете първоначалния процес на настройка на уреда.
6. Ако проблемът продължава: прегледайте списъка с решения в раздела Help/Troubleshooting на приложението HomeWhiz, посетете ресурсите за поддръжка на уебсайта HomeWhiz или се свържете с оторизиран сервиз.

ЦИКЪЛ ЗА ИЗТЕГЛЯНЕ

Съдомиялната машина включва стандартен Цикъл за изтегляне, разположен последен в списъка с програми. Тази програма може да бъде заменена с изтегляема програма чрез приложението HomeWhiz. Информация за фабрично зададения Цикъл за изтегляне и изтегляемите програми, поддържани от вашия модел, е предоставена в *„ТАБЛИЦА НА ПРОГРАМИТЕ“* и *„ОПИСАНИЕ НА ПРОГРАМИТЕ“*.

1. **ПРОМЯНА НА ЦИКЪЛ ЗА ИЗТЕГЛЯНЕ**

За да актуализирате Цикъл за изтегляне, уверете се, че уредът е свързан към приложението HomeWhiz и че функцията **ДИСТАНЦИОННО УПРАВЛЕНИЕ** е активирана.

Отворете приложението HomeWhiz, изберете вашия уред и докоснете трите точки (десен ъгъл), за да получите достъп до Settings. Отидете в Downloaded Programme Settings, изберете програмата, която искате да използвате, и докоснете Download Programme.

2. **СЛЕД СДВОЯВАНЕ И ИЗТЕГЛЯНЕ НА ПРОГРАМА**

След като програма бъде изтеглена чрез приложението HomeWhiz:
Изтеглената програма се появява на последната налична позиция в списъка с програми на съдомиялната машина.
Изтеглената програма остава налична в списъка с програми на съдомиялната машина дори когато функцията Дистанционно Управление е изключена.
Тя може да бъде избрана и използвана като всяка друга програма.

3. **ЗАМЕСТВАНЕ НА ИЗТЕГЛЕНА ПРОГРАМА**

Ако изтеглите друга програма: новата заменя предишно изтеглената програма в списъка с програми на съдомиялната машина.
Само една изтегляема програма може да бъде съхранена едновременно (последната изтеглена).

Броят на наличните програми може да варира в зависимост от модела на съдомиялната машина.

АКТУАЛИЗАЦИЯ НА СОФТУЕРА

Когато уредът е в режим на готовност и вече е конфигуриран за Wi-Fi връзка, той може автоматично да актуализира своя софтуер, когато е налична нова версия. По време на актуализацията дисплеят показва процент на напредъка. Взаимодействие с контролния панел не е възможно, докато актуализацията не приключи.

Забележка: Уверете се, че уредът остава свързан към електрозахранването по време на процеса на актуализация на софтуера.

ЗАРЕЖДАНЕ НА КОШНИЦИТЕ

ВМЕСТИМОСТ: **15** стандартни комплекта за хранене

КОШНИЧКА ЗА ПРИБОРИ

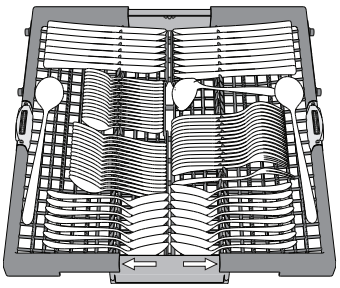

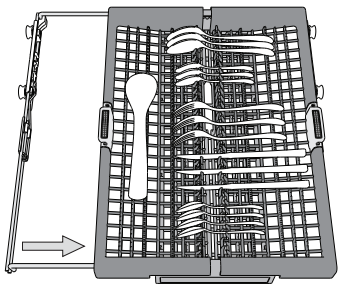

Третата кошница е проектирана за поставяне на прибори. Подредете приборите, както е показано на фигурата.

Отделното подреждане на приборите прави събирането по-лесно след миене и подобрява ефективността на миенето и сушенето.

Ножовете и другите прибори с остри ръбове трябва да се поставят с остриетата надолу.

Кошницата за прибори е оборудвана с две плъзгащи се странични тавички за максимално използване на височината на пространството отдолу и за да могат да се подреждат високи изделия в горната кошница.

ГОРНА КОШНИЦА

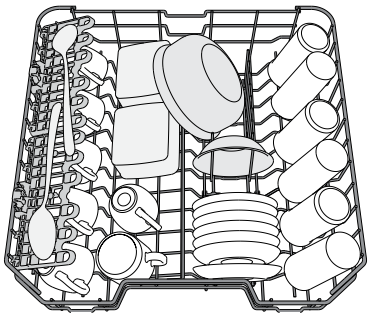

Заредете деликатните и леки съдове: стъклени и порцеланови чаши, чинийки, ниски купи за салата.

Горната кошница има разгъващи се опори, които могат да се използват във вертикално положение при подреждане на чинийки за чай/десерт или в по-ниска позиция за поставяне на купи и съдове за храна.

(пример за зареждане на горната кошница)

РЕГУЛИРАНЕ НА ВИСОЧИНАТА НА ГОРНАТА КОШНИЦА

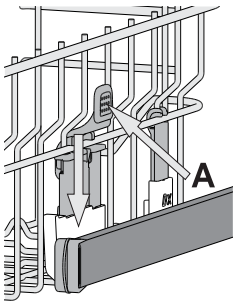

Височината на горната кошница може да се регулира: висока позиция за поставяне на обемни съдове в долната кошница и ниска позиция за пълноценно използване на накланящите се опори, като се създава повече място нагоре и се избягва сблъскване с изделията в долната кошница.

Горната кошница е оборудвана с **Регулатор на височината на горната кошница** (вж. фигурата), без да натискате лостовете, повдигнете нагоре, като просто хванете кошницата отстрани веднага след като кошницата стане стабилна в по-високата си позиция.

За да възстановите по-ниската позицията, натиснете лостовете **A** отстрани на кошницата и преместете кошницата надолу.

Силно препоръчваме да не регулирате височината на кошниците, когато е заредена. НИКОГА не повдигайте или спускайте кошницата само от едната страна.

СГЪВАЕМИ КАПАЦИ С РЕГУЛИРУЕМА ПОЗИЦИЯ

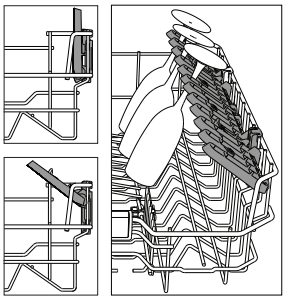

Страничните капаци могат да се сгъват или разгъват, за да се оптимизира подреждането на съдовете в кошницата. Чашите за вино могат да се поставят безопасно в сгъваемите капаци, като столчето на всяка чаша се вмъкне в съответния процеп.

В зависимост от модела:

- за да разгънете капаците, е необходимо да ги плъзнете нагоре и да ги завъртите или да ги освободите от закопчалките им и да ги издърпате надолу.
- за да сгънете капаците, е необходимо да ги завъртите и да плъзнете капаците надолу или да ги дръпнете нагоре и да ги закачите за закопчалките.

(Броят на сгъваемите капаци зависи от модела)

ДОЛНА КОШНИЦА

За тенджери, капаци, чинии, купи за салата и т.н. Едрите чинии и капаци следва в идеалния случай да се поставят отстрани, за да не възпрепятстват разпръскващото рамо.

Долната кошница има разгъващи се опори, които могат да се използват във вертикално положение при подреждане на чинии или в хоризонтална позиция за лесно поставяне на тави и купи за салата.

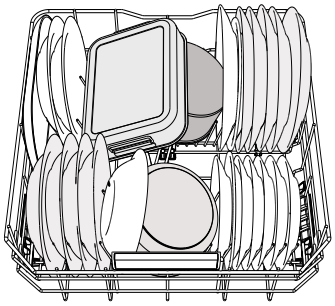

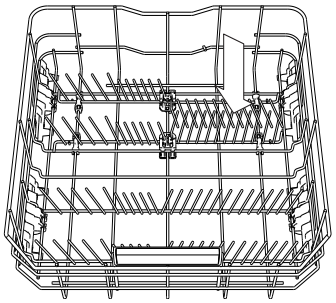

(пример за зареждане на долната кошница)

POWERCLEAN PRO

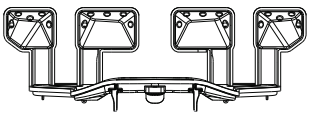

PowerClean Pro използва специални водни струи отзад на кухината за по-интензивно измиване на високи замърсени съдове.

Долната кошница има Свободна зона, специална издърпваща се опора в задния край на кошницата, която може да се използва за опора за тигани или тави в изправено положение, така че да заемат по-малко място. Поставете тенджерите/огнеупорните съдове насочени към компонента Пауър Клийн и активирайте **POWERCLEAN PRO** на панела.

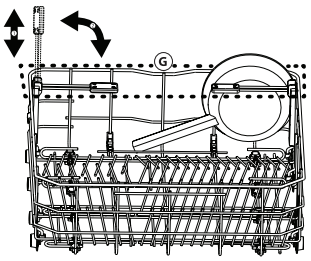

Как да използвате PowerClean Pro:

1. Регулирайте зоната на PowerClean Pro (**G**), като подгънете задните поставки за чинии, за да заредите с тенджери..
2. Зареждайте тенджери и касероли, наклонени вертикално, в зоната на PowerClean Pro. Тенджерите трябва да са наклонени към мощните водни струи.

ГРИЖИ И ПОДДРЪЖКА

ВНИМАНИЕ: Винаги изключвайте уреда от контакта, когато го почиствате и когато изпълнявате техническо обслужване. Не използвайте запалими течности, за да почиствате машината.



ПОЧИСТВАНЕ НА СЪДОМИЯЛНАТА МАШИНА

Всички петна от вътрешната страна на машината могат да се премахнат с парцал, навлажнен с вода и малко оцет. Външните повърхности на машината и контролният панел могат да се почистват с неабразивен парцал, навлажнен с вода. Не използвайте разтворители или абразивни продукти.

ПРЕДОТВРАТЯВАНЕ НА НЕПРИЯТНИ МИРИЗМИ

Винаги дръжте вратичката на уреда широко отворена, за да избегнете натрупването на влага и задържането в машината.

Почиствайте редовно уплътненията около вратичката и дозаторите за препарат с влажна гъба. Така ще избегнете натрупването на храна в уплътненията, което е основната причина за образуването на неприятни миризми.

ПРОВЕРКА НА МАРКУЧА ЗА ПОДАВАНЕ НА ВОДА

Проверявайте редовно входящия маркуч за напуквания и цепнатини. Ако е повреден, заменете го с нов маркуч, предлаган от сервиза ни за следпродажбено обслужване или от оторизиран търговец. В зависимост от вида маркуч:

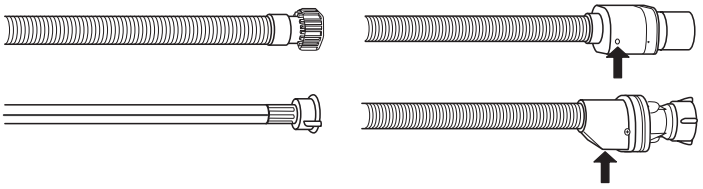

Ако маркучът за подаване има прозрачно покритие, проверявайте периодично за локално оцветяване. Ако откриете такова, е възможно маркучът да протича и трябва да се смени.

За спиращи водата маркучи: проверете малкото прозорче за проверка на защитната клапа (вж. стрелката). Ако е червено, функцията за спиране на водата е задействана и маркучът трябва да се замени с нов. За да развиете този маркуч, натиснете бутона за освобождаване, докато развивате маркуча.

ПОЧИСТВАНЕ НА МАРКУЧА ЗА ПОДАВАНЕ НА ВОДА

Ако маркучите за вода са нови или не са използвани продължително време, оставете водата да тече, за да се уверите, че е прозрачна и без замърсявания, преди да извършите нужните връзки. Ако тази предпазна мярка не бъде взета, входът за вода може да се блокира и да повреди съдомиялната машина.

ПОЧИСТВАНЕ НА ФИЛТЪРНИЯ ВЪЗЕЛ

Почиствайте филтърния възел редовно, така че филтрите да не се запушват и отпадъчната вода да се източва правилно.

Използването на съдомиялната машина със запушени филтри или външни предмети във филтриращата система или пръскащите рамена, може да влоши работата на уреда и да доведе до намаляване на работните характеристики, шум по време на работа или повишено потребление на ресурси.

Филтърният възел се състои от три филтъра, които премахват остатъците от храна от водата от измиване и след това рециркулират водата: за постигане на най-добри резултати от измиването е необходимо да поддържате филтрите чисти.

Съдомиялната машина не трябва да се използва без филтри или ако филтърът е разхлабен.

Най-малко веднъж месечно или на всеки 30 цикъла проверявайте филтърния блок и при необходимост го почистете старателно с течаща вода, като използвате неметална четка и следвате инструкциите по-долу:

1. Завъртете цилиндричния филтър **A** обратно на часовниковата стрелка и го издърпайте *(Фиг. 1)*. **Важно е, когато монтирате повторно филтъра, двата триъгълника, показани на увеличението, да се срещнат.**
2. Свалете филтъра чашка **B**, като приложите лек натиск върху страничните капаци *(Фиг. 2)*.
3. Плъзнете навън филтъра-пластина от неръждаема стомана **C** (Фиг. 3).
4. В случай че намерите външни предмети (като счупени стъкла, порцелан, кости, семена на плодове и др.), **внимателно ги отстранете.**
5. Проверете уловителя и премахнете остатъците от храна. **НИКОГА НЕ МАХАЙТЕ** предпазителя на помпата за цикъла на измиване (показано е със стрелка) *(Фиг. 4)*

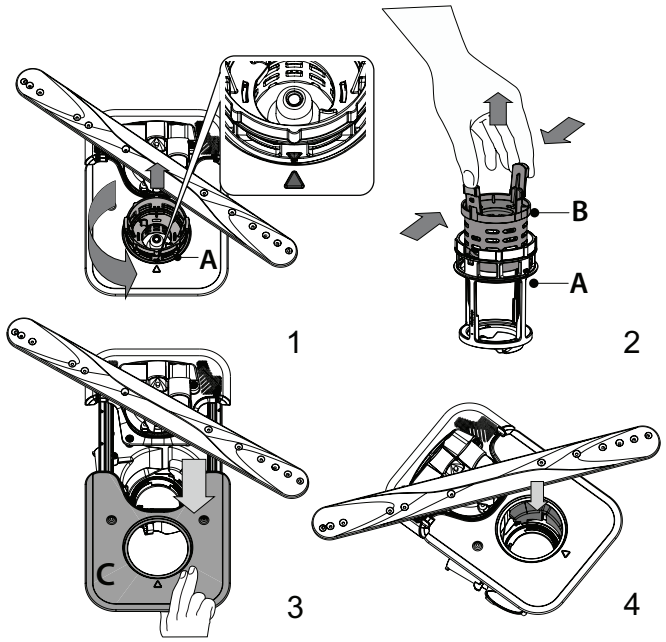

След почистване на филтрите поставете филтърния блок отново и го закрепете правилно на място; това е от ключово значение за поддържане на ефективната работа на съдомиялната машина.

ПОЧИСТВАНЕ НА РАЗПРЪСКВАЩИТЕ РАМЕНЕ

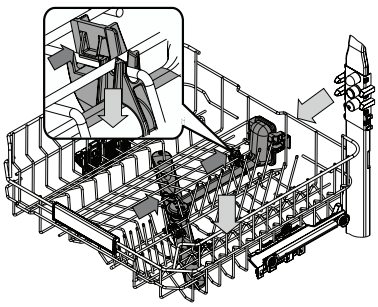

Понякога остатъците от храна е възможно да засъхнат върху разпръскващите рамене и да запушат отворите за разпръскване на вода. Следователно се препоръчва да проверявате раменете от време на време и да ги почиствате с малка неметална четка.

За да извадите горната пръскалка, трябва да я извадите заедно с колектора.

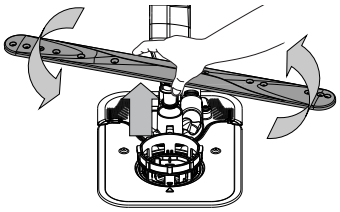

Можете да свалите долното разпръскващо рамо, като го издърпате нагоре и го завъртите обратно на часовниковата стрелка. Монтирането обратно на разпръскващото рамо става чрез издърпване надолу и въртене по часовниковата стрелка.

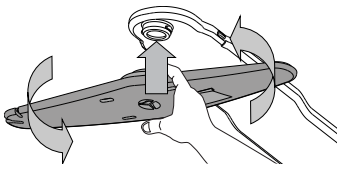

Пръскащото рамо на тавана рамо може да бъде отстранено, като го натиснете нагоре и след това го завъртите обратно на часовниковата стрелка. Монтирането обратно на разпръскващото рамо става чрез издърпване нагоре и завъртане по часовниковата стрелка.

ОТСТРАНЯВАНЕ НА НЕИЗПРАВНОСТИ

В случай че съдомиялната машина не работи нормално, проверете дали проблемът може да бъде решен, като прегледате следния списък. За други грешки или неизправности се свържете с отдела за следпродажбено обслужване, като данните за контакт можете да намерите в книжката за гаранцията. Резервните части ще бъдат налични за период от 7 или до 10 години, в съответствие със специфичните изисквания на регламента

ПРОБЛЕМИ	ВЪЗМОЖНИ ПРИЧИНИ	РЕШЕНИЯ
Индикаторът за сол свети	Резервоарът за сол е почти празен.	Напълнете отново резервоара със сол *(вж. ЗАРЕЖДАНЕ НА РЕЗЕРВОАРА ЗА СОЛ)*. Проверете настройката за твърдост на водата, ако е необходимо - вижте *ТАБЛИЦА ЗА ТВЪРДОСТ НА ВОДАТА*.
Индикаторът за сол мига.	Резервоарът за сол е празен.	Напълнете отново резервоара със сол възможно най-скоро. Използването на уреда без сол може да причини повреда на вътрешните му компоненти.
Индикаторът за препарата за изплакване свети или мига.	Дозаторът на препарата за изплакване е празен. (След допълване на препарат за изплакване индикаторът може да остане да свети още малко).	Напълнете отново дозатора на препарата за изплакване (за повече информация – *вж. ЗАРЕЖДАНЕ НА ДОЗАТОРА ЗА ПОМОЩНО СРЕДСТВО ЗА ИЗПЛАКВАНЕ*).
Съдомиялната машина не стартира или не реагира на команди.	Уредът не е включен в контакта както трябва.	Включете щепсела в контакта.
	Спиране на захранването.	От съображения за безопасност съдомиялната машина може да не стартира автоматично след пускане на електрозахранването. Отворете вратата, натиснете бутона СТАРТ/Пауза и затворете вратата в рамките на 4 секунди.
	Вратата на съдомиялната не е затворена. Щифтът NaturalDry не е изтеглен.	Натиснете вратата силно, докато чуете щракване.
	Един цикъл се прекъсва от отваряне на вратата за повече от 4 секунди.	Натиснете СТАРТ/Пауза и затворете вратата в рамките на 4 секунди.
	Контролният панел не реагира или се показва **F6 E1**.	Изключете уреда, като натиснете бутона ВКЛ.-ИЗКЛ. /Нулиране, включете го отново след около една минута и рестартирайте програмата. Ако проблемът не бъде отстранен, изключете уреда от щепсела за 1 минута и отново включете щепсела.
Съдомиялната машина не източва. На дисплея се показва: **F7 E3** или **F9 E1**	Филтърът е запушен с остатъци от храна или котлен камък.	Почистете филтъра и отстранете котления камък от уреда *(вижте ПОЧИСТВАНЕ НА ФИЛТЪРНИЯ ВЪЗЕЛ и ИНСТРУКЦИИ ЗА ОТСТРАНЯВАНЕ НА КОТЛЕН КАМЪК)*.
	Дренажният маркуч е прегънат.	Проверете дренажния маркуч *(вж. ИНСТРУКЦИИ ЗА МОНТАЖ)*.
	Тръбата за източване на мивката е запушена.	Съдомиялната издава прекомерно много шум.
Съдомиялната издава прекомерно много шум.	Съдовете тракат един в друг.	Поставете съдовете правилно *(вж. ЗАРЕЖДАНЕ НА КОШНИЦИТЕ)*.
	Има прекомерно количество пяна.	Препаратът не е измерен правилно или не е подходящ за използване в съдомиялни машини *(вж. ЗАРЕЖДАНЕ НА ДОЗАТОРА ЗА МИЯЛЕН ПРЕПАРАТ)*. Рестартирайте текущия цикъл, като изключите и отново включите съдомиялната машина, изберете нова програма, натиснете СТАРТ/Пауза и затворете вратата в рамките на 4 секунди. Ne dodajajte pomivalnega sredstva.
	Съдовете не са подредени правилно.	Подредете съдовете правилно *(вж. ЗАРЕЖДАНЕ НА КОШНИЦИТЕ)*.
	Филтърът е запушен с остатъци от храна или котлен камък.	Почистете филтърния механизъм *(вж. ГРИЖИ И ПОДДРЪЖКА)*.
Съдовете не са почистени.	Съдовете не са подредени правилно.	Подредете съдовете правилно *(вж.ЗАРЕЖДАНЕ НА КОШНИЦИТЕ)*.
	Разпръскващите рамена не могат да се въртят свободно, тъй като съдовете им пречат.	Подредете съдовете правилно*(вж.ЗАРЕЖДАНЕ НА КОШНИЦИТЕ)*. Проверете дали горната кошница е в правилната позиция и регулирайте (повдигнете), ако е необходимо.
	Цикълът на измиване е твърде кратък.	Изберете подходящ цикъл на измиване *(вж. ТАБЛИЦА НА ПРОГРАМИТЕ)*.
	Има прекомерно количество пяна.	Препаратът не е измерен правилно или не е подходящ за използване в съдомиялни машини *(вж. ЗАРЕЖДАНЕ НА ДОЗАТОРА ЗА МИЯЛЕН ПРЕПАРАТ)*.
	Капачката на отделението за препарата за изплакване не е затворена правилно.	Уверете се, че капачката на дозатора за препарата за изплакване е затворена.
	Филтърът е запушен с остатъци от храна или котлен камък.	Почистете филтъра и отстранете котления камък от уреда *(вж. ПОЧИСТВАНЕ НА ФИЛТЪРНИЯ ВЪЗЕЛ)*.
	Резервоарът за сол е празен.	Допълнете резервоара за сол *(вж. ЗАРЕЖДАНЕ НА РЕЗЕРВОАРА ЗА СОЛ)*.

„Съдомиялната машина не зарежда вода. На дисплея се изписва: **H2O** и свети; прозвучава звукова аларма.”	Не се подава вода или кранът е затворен.	Уверете се, че във водопровода има вода и че кранът за вода е отворен.
	Маркучът за подаване на вода е прегънат.	Проверете маркуча за подаване на вода *(вж. ИНСТРУКЦИИ ЗА МОНТАЖ)*. Отворете вратата, натиснете бутона СТАРТ/Пауза и затворете вратата в рамките на 4 секунди.
	Мрежичката в маркуча за подаване на вода е запушена; необходимо е да я почистите.	Проверете и почистете мрежичата на маркуча за подаване на вода. Отворете вратата, натиснете бутона СТАРТ/Пауза и затворете вратата в рамките на 4 секунди.
Съдомиялната машина спира цикъла преждевременно. На дисплея се изписва: **F8 E3**	Филтърът е запушен с остатъци от храна или котлен камък.	Почистете филтъра и отстранете котления камък от уреда *(вижте ПОЧИСТВАНЕ НА ФИЛТЪРНИЯ ВЪЗЕЛ и ИНСТРУКЦИИ ЗА ОТСТРАНЯВАНЕ НА КОТЛЕН КАМЪК)*.
	Маркучът за източване е поставен твърде ниско или водата се източва в домашната канализационна система.	Проверете дали краят на маркуча е разположен на правилната височина *(вж. ИНСТАЛИРАНЕ)*. Проверете дали маркучът не се оттича в домашната канализационна система и ако е необходимо, монтирайте тапа за сифона / въздушна клапа.
	Има прекомерно количество пяна.	Препаратът не е измерен правилно или не е подходящ за използване в съдомиялни машини *(вж. ЗАРЕЖДАНЕ НА ДОЗАТОРА ЗА МИЯЛЕН ПРЕПАРАТ)*.
	Въздух в системата за подаване на вода.	Проверете водоподаващата система за течове или други проблеми, поради които в нея нахлува въздух.
Съдовете не са изсъхнали добре.	Няма препарат за изплакване или дозата е твърде малка.	Уверете се, че дозаторът за препарата за изплакване е пълен *(вж. ЗАРЕЖДАНЕ НА ДОЗАТОРА ЗА ПОМОЩНО СРЕДСТВО ЗА ИЗПЛАКВАНЕ)*. Само мултифункционалните таблетки няма да осигурят толкова добър изсушаващ ефект, колкото действителното използване на течен препарат за изплакване.
	Съдовете са били извадени след автоматично отваряне на вратата, но преди реалния край на програмата.	Уверете се, че цикълът е приключил, преди да започнете да изваждате съдовете *(вж. ВСЕКИДНЕВНА УПОТРЕБА)*. За още по-добри резултати на сушене се препоръчва да оставите съдовете да стоят вътре в съдомиялната с отворена врата за още 15 минути след края на програмата.
	Съдовете стоят прекалено хоризонтално.	Ако забележите локви вода в отворите за чаши, големи чаши или купи, опитайте да заредите съдовете (особено в горната поставка), като осигурите по-голям наклон, за да оставите по-големи количества вода да капят надолу, преди да започне сушенето.
	Избраната програма няма фаза на сушене.	Моля, проверете в *ТАБЛИЦА НА ПРОГРАМИТЕ* дали избраната програма е оборудвана с фаза на сушене. Цикъл без фаза на сушене може да не осигури желаната ефективност на сушене, така че се препоръчва да промените избора на цикъл с такъв, който има фаза на сушене.
	Съдовете имат незалепващо покритие или са пластмасови.	Няколко водни капки, останали върху този тип материал, са нормални.
Съдовете и чашите имат сини ивици или синкави оттенъци.	Дозата на препарата за изплакване е прекалено голяма.	Регулирайте дозировката до по-ниска настройка.
Съдовете и чашите са покрити с варовик или белезникав филм.	Резервоарът за сол е празен.	Напълнете отново резервоара със сол възможно най-скоро. Използването на уреда без сол може да причини повреда на вътрешните му компоненти.
	Настройката за твърдост на водата е твърде ниска.	Увеличете настройката *(вж. ТАБЛИЦА ЗА ТВЪРДОСТ НА ВОДАТА)*.
	Капачката на резервоара за сол не е затворена правилно.	Проверете и затворете капачката на резервоара за сол.
	Резервоарът за препарат за изплакване е празен или дозировката на препарата за изплакване е недостатъчна.	Напълнете отново дозатора с препарат за изплакване и проверете настройката на дозировката (за допълнителна информация - *вж. ЗАРЕЖДАНЕ НА ДОЗАТОРА ЗА ПОМОЩНО СРЕДСТВО ЗА ИЗПЛАКВАНЕ*).
Съдомиялната показва **F8 E5**	Клапанът е блокиран или повреден.	Затворете крана на водата, ако е възможно. Не изключвайте захранването. Обърнете се на сервизен екип.
Изтичането на детергент.	Зависи от използвания течен детергент и може да бъде подчертано в случай на активирана опция за забавяне.	Малките течове няма да доведат до неизправност на машината и могат да бъдат избегнати, като се промени видът на течния перилен препарат или се използват таблетки.

Фирмени политики, стандартна документация, поръчка на резервни части и допълнителна информация за продукти можете да намерите на:

- Използване на QR кода на Вашия уред.
- Посетите нашия уебсайт **docs.whirlpool.eu/docs** и **parts-selfservice.europeanappliances.com**
- Като алтернатива можете да се **свържете с отдела за следпродажбено обслужване** (вижте телефонния номер в гаранционната книжка). При контакт с отдела за следпродажбено обслужване на клиенти съобщавайте кодовете, посочени на заводската табелка на Вашия уред.

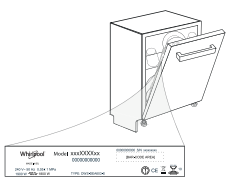

Информацията за модела може да бъде извлечена чрез сканиране на QR кода на етикета за енергийния клас. На етикета също така е даден идентификатор на модела, който може да се използва за достъп до портала на регистъра на адрес https://eprel.ec.europa.eu.

®/TM/ © 2026 Whirlpool, Произведено по лиценз

ZAHVALJUJEMO VAM NA KUPOVINI PROIZVODA WHIRLPOOL.
Kako bismo vam mogli pružiti potpuniju pomoć, registrirajte svoj uređaj na adresi: **www.whirlpool.eu/register**

Prije upotrebe uređaja pažljivo pročitajte ove Sigurnosne upute i Upute za postavljanje.
Nakon postavljanja nemojte zaboraviti izvaditi sve zaštitne dijelove za transport iz perilice posuđa.

SKENIRAJTE QR KOD NA SVOM UREĐAJU DA BISTE DOBILI VIŠE INFORMACIJA

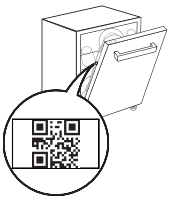

Upravljačka ploča ove perilice posuđa uključuje se pritiskom na gumb UKLJ-ISKLJ. Radi uštede energije, upravljačka se ploča automatski deaktivira nakon 10 sekundi ako se ne pokrene niti jedan ciklus.

OPIS PROIZVODA

UREĐAJ

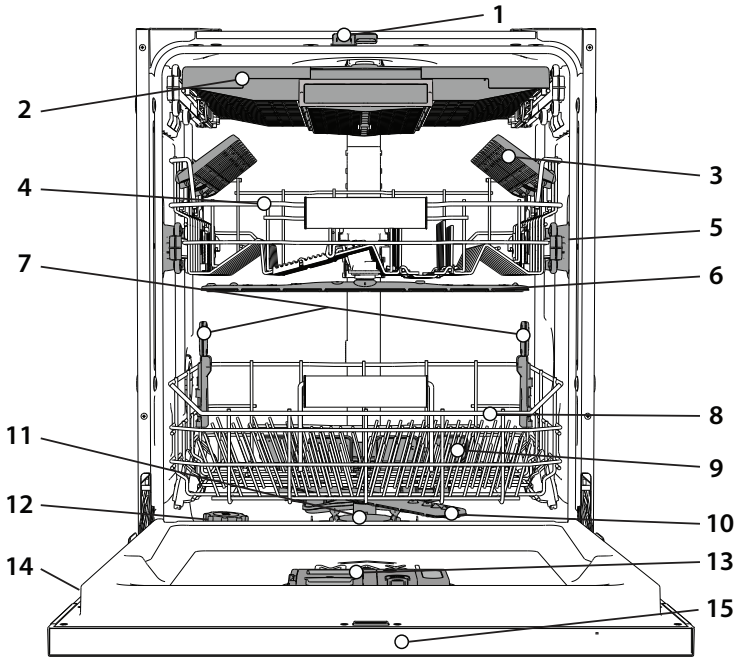

1. NaturalDry
2. Stalak za pribor za jelo
3. Pomični preklopi (broj ovisi o modelu)
4. Gornja košara
5. Mehanizam za podešavanje gornje košare po visini
6. Gornji nosač prskalica
7. PowerClean Pro podrška
8. Donja košara
9. PowerClean Pro
10. Donji nosač prskalica
11. Spremnik za sol
12. Salt reservoir
13. Spremnici za deterdžent i sredstvo za ispiranje
14. Natpisna pločica
15. Upravljačka ploča

UPRAVLJAČKA PLOČA



1. Gumb za **UKLJ/ISKLJ/Ponovno** postavljanje sa svjetlom indikatora
2. Gumb **programa PRETHODNO**
3. Gumb **programa SLJEDEĆE**
4. Gumb za **Daljinsko Upravljanje** sa svjetlom indikatora
5. Svjetlo indikatora **Bežične Mrežne Veze**
6. Svjetlo indikatora praznog spremnika za **Sol**
7. Svjetlo indikatora praznog spremnika **Sredstva za Ispiranje**
8. Svjetlo indikatora **Zatvorene Slavine za Vodu - Alarm** (treperi kada nema ulazne vode ili je slavina zatvorena)
9. **Zaslon**
10. Indikator **broja programa** i **preostalog vremena**
11. Gumb **opcije PowerClean Pro** sa svjetlom indikatora
12. Gumb **opcije Pola Punjenja** sa svjetlom indikatora / **Postavke** – pritisnuti na 3 s
13. Gumb **opcije Ekstra Suho** sa svjetlom indikatora
14. Gumb **opcije Odgode** sa svjetlom indikatora
15. Gumb **START/Pauza** sa svjetlom indikatora

PRVA UPOTREBA

SAVJETI ZA PRVU UPOTREBU

Nakon postavljanje uklonite graničnike s košara i pričvrsne elastične elemente s gornje košare.

IZBORNIK POSTAVKI

1. Uključite uređaj tako da pritisnete gumb za **UKLJ-ISKLJ** ⏻.
2. Zadržite gumba **Postavke** ⚙ (Pola Punjenja ½) na 3 sekunde dok ne začujete zvučni signal i na zaslonu se ne prikaže „**SEt**".
3. Nakon jedne sekunde prikazat će se prva dostupna postavka (slovo „c0").
4. Pritisnite **PRETHODNO**</**SLJEDEĆE**> da biste se kretali kroz popis dostupnih postavki (pogledajte tablicu u nastavku), zatim pritisnite **START/Pauza** ▶‖ i promijenite vrijednost trenutačno odabrane postavke.
5. Pritisnite **PRETHODNO**</**SLJEDEĆE**> da biste promijenili vrijednost, zatim pritisnite **START/Pausa** ▶‖ da biste spremili novu vrijednost ili vratili se u glavni izbornik.
6. Drugu postavku promijenite tako da ponovite točke 4 i 5.
7. Pritisnite **UKLJ-ISKLJ** ⏻ ili pričekajte 30 sekundi da biste izašli iz izbornika.

SLOVO	POSTAVKA	VRIJEDNOSTI (Zadano – **otisnuto tamnim slovima**) *
c0	**Brojač ciklusa** Broj ciklusa pranja perilice suđa.	npr. 25 ciklusa: 25; npr. 13.947 ciklusa: 13_947 (pomaknite se 3 puta)
c	**Bežične Mrežne Veze** **NAPOMENA:** Kako biste prvi put omogućili Bežične Mrežne Veze, idite na postavljanje HomeWhiz veze. *(pogledajte „HOMEWHIZ APLIKACIJA I FUNKCIJA DALJINSKO UPRAVLJANJE")* „1" = uklj, „0" = isklj	1 | **0**
h1	**Razina Tvrdoće Vode** *(pogledajte „POSTAVLJANJE TVRDOĆE VODE" i „TABLICA TVRDOĆE VODE")*	1 | 2 | **3** | 4 | 5
rP	**Razina sredstva za ispiranje** *(pogledajte „PODEŠAVANJE DOZIRANJA SREDSTVA ZA ISPIRANJE")*	0 | 1 | 2 | 3 | 4 | **5**
d	**NaturalDry** *(pogledajte „OPCIJE I FUNKCIJE")* „1" = uklj, „0" = isklj	**1** | 0
S	**Zvuk** „1" = uklj, „0" = isklj	**1** | 0
r	**Tvorničke postavke** Ritisnite **START/Pausa** da biste ponovno na zadane tvorničke vrijednosti postavili sve vrijednosti postavki uključenih u izbornik postavki.	-

*) Zadana vrijednost ne odnosi se na brojač ciklusa.

c0 **BROJAČ CIKLUSA -** Ova funkcija prikazuje broj ciklusa koje je izvršila perilica suđa.

Za broj ciklusa od 0-999 prikazat će se fiksni broj.

 Primjer za 25 ciklusa

Kad je broj ciklusa veći od 1000, broj će se pomicati na zaslonu.

"_" predstavlja ".", kao na primjer: 1.000 = 1_000, 13.947= 13_947 broj će se pomaknuti 3 puta).

 Primjer za 13.947 ciklusa:

Nakon prikaza ciklusa, na zaslon će se vratiti „c0".

NAPOMENA: Perilica suđa možda je već obavila oko 30 ciklusa. To je zbog produženog postupka provjere kvalitete koji se provodi tokom proizvodnje. Jamči veću kvalitetu proizvoda.

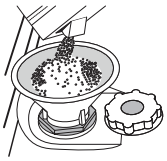

PUNJENJE SPREMNIKA ZA SOL

Upotreba soli sprječava stvaranje kamenca na posuđu i na funkcionalnim sastavnim dijelovima stroja

Spremnik za sol nalazi se u donjem dijelu perilice posuđa (ispod donje košare, s lijeve strane).

- Nužno je pridržavati se toga da **spremnik soli nikada nije prazan**.
- Tvrdoća vode mora se postaviti.
- Sol se mora napuniti kad je **svjetlo indikatora PUNJENJE SOLI** ⥁ na upravljačkoj ploči uključeno.

1. Skinite donju košaru i odvijte čep spremnika (u smjeru suprotnom od smjera kazaljke na satu).
2. Postavite lijevak *(pogledajte sliku)* i spremnik soli napunite do samog ruba (približno 0,5 kg); Curenje male količine vode nije neobično.
3. **Samo kod prve uporabe: napunite spremnik za sol vodom.**
4. Uklonite lijevak i obrišite ostatke soli s otvora.

Provjerite je li poklopac čvrsto zategnut tako da deterdžent ne može ući u spremnik tijekom programa pranja (to bi moglo nepovratni oštetiti omekšivač vode).

Svaki put kada trebate dodati sol obavezno treba završiti cijeli postupak prije početka ciklusa pranja da bi se izbjegla pojava korozije.
Ostaci otopine soli ili zrnca soli mogu prouzročiti duboku koroziju te nepopravljivo oštetiti komponente od nehrđajućeg čelika.
Jamstvo se neće primijeniti ako su pogreške izazvane takvim okolnostima.
Ako spremnik soli nije napunjen, zbog nakupljanja kamenca može doći do oštećenja omekšivača vode i grijača.
Upotreba soli preporučuje se sa svim vrstama deterdženta za pranje suđa.

POSTAVLJANJE TVRDOĆE VODE

Kako bi omekšivač vode mogao savršeno raditi, tvrdoća vode mora se postaviti na temelju stvarne tvrdoće vode u domaćinstvu. Tu informaciju možete dobiti u lokalnom vodoopskrbnom poduzeću. Tvornička je postavka "3". Pogledajte „TABLICA TVRDOĆE VODE".

Tablica tvrdoće vode			
Razina	**°dH** Njemački stupnjevi	**°fH** Francuski stupnjevi	**°Clark** Engleski stupnjevi
1 (meka)	0 - 6	0 - 10	0 - 7
2 (srednja)	7 - 11	11 - 20	8 - 14
3 (prosječna)	12 - 16	21 - 29	15 - 20
4 (tvrda)	17 - 34	30 - 60	21 - 42
5 (vrlo tvrda)	35 - 50	61 - 90	43 - 62

Da biste promijenili, pratite upute u dijelu „IZBORNIK POSTAVKI".

Upotrebljavajte isključivo sol koja je napravljena posebno za perilice suđa.

Nakon što se sol ulije u stroj, isključuje se svjetlo indikator PUNJENJE SOLI.

Ako spremnik za sol nije napunjen zbog nakupljanja kamenca može doći do oštećenje omekšivača vode i grijača.

Upotreba soli preporučuje se sa svim vrstama deterdženta za pranje suđa.

SUSTAV OMEKŠAVANJA VODE

Omekšivač vode automatski smanjuje tvrdoću vode čime se posljedično smanjuje nakupljanje kamenca na grijaču i pridonosi većoj učinkovitosti pranja.

Ovaj se sustav sam obnavlja pomoću soli pa zato spremnik soli treba napuniti kada je prazan.

Učestalost obnavljanja ovisi o postavci razine tvrdoće vode – obnavljanje se odvija jednom na svakih **6** Eko ciklusa s razinom tvrdoće vode postavljenom na **3**.

Postupak obnavljanja započinje u fazi završnog ispiranja i završava u fazi sušenja, prije završetka ciklusa.

- Potrošnja jednog ciklusa obnavljanja: ~3,5 l vode;
- Ciklus traje 10 minuta dulje;
- Troši manje od 0,005 kWh struje.

PUNJENJE DOZATORA SREDSTVA ZA ISPIRANJE

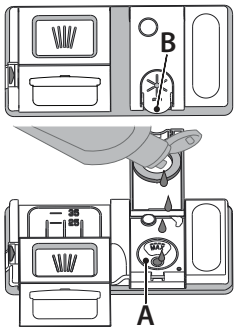

Sredstvo za ispiranje olakšava SUŠENJE posuđa. Dozator sredstva za ispiranje **A** treba se napuniti kada se **svjetlo indikatora PUNJENJE SPREMNIKA ZA ISPIRANJE** uključi na upravljačkoj ploči.

1. Otvorite dozator **B** tako da pritisnete i povučete jezičac na poklopcu.
2. Pažljivo uvedite sredstvo za ispiranje do referente oznake maksimalne količine (110 ml) prostora za punjenje, pazite da ne dođe do prolijevanja. Ako se to dogodi, suhom krpom odmah očistite proliveno.
3. Pritisnite poklopac dok se ne zatvori uz klik.

Sredstvo za ispiranje NIKADA ne ulijevajte izravno u kadicu.

PODEŠAVANJE DOZIRANJA SREDSTVA ZA ISPIRANJE

Ako niste potpuno zadovoljni rezultatima sušenja, možete podesiti količinu upotrijebljenog sredstva za ispiranje.

Da biste promijenili, pratite upute u dijelu „IZBORNIK POSTAVKI".

Ako je razina sredstva za ispiranje postavljena na NULU, sredstvo za ispiranje neće se upotrijebiti. Svjetlo indikatora NISKA RAZINA SREDSTVA ZA ISPIRANJE neće se uključiti ako ste potrošili sredstvo za ispiranje.

Ovisno o vrsti perilice suđa mogu se postaviti najviše **6** razine.

- Ako na suđu primijetite plavičaste pruge, postavite nizak broj (0-3).
- Ako na suđu ima kapi vode ili tragova kamenca, postavite viši broj (4-5).

PUNJENJE SPREMNIKA ZA DETERDŽENT

Upotrebljavajte isključivo deterdžent namijenjen posebno za perilice suđa.

NE UPOTREBLJAVAJTE tekućinu za pranje.

Upotreba prevelike količine deterdženta može dovesti stvaranja tragova pjene u stroju nakon završetka ciklusa.

Upotreba deterdženta koji nije namijenjen za perilice posuđa može izazvati neispravnost ili oštećenje uređaja.

Za postizanje najboljih rezultata pranja i sušenja treba upotrebljavati deterdžent, tekuće sredstvo za ispiranje i rafiniranu sol.

Preporučujemo upotrebu deterdženata koji ne sadrže fosfate ili klor jer oni štete okolišu.

Dobri rezultati pranja ovise i o pravilnoj količini deterdženta koji se upotrebljava.

Prekoračenje preporučene količine ne daje učinkovitije pranje i povećava zagađenje okoliša.

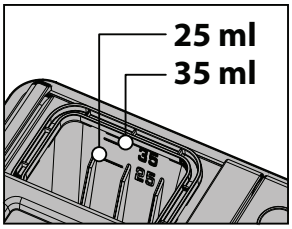

Količina se može prilagoditi ovisno o razini zaprljanja. Kada se radi o uobičajeno zaprljanim predmetima, stavite približno 35 g (deterdžent u prahu) ili 35 ml (tekući deterdžent) i dodatnu čajnu žlicu deterdženta izravno u kadu. Ako upotrebljavate tablete, dovoljna je jedna tableta.

Ako je posuđe samo malo prljavo ili ako ga isperete prije stavljanja u perilicu posuđa, smanjite količinu deterdženta u skladu s tim (minimalno 25 g/ml) npr. preskočite količinu praška/gela koju stavljate u kadu.

Za dobre rezultate pranja pridržavajte se i uputa na pakiranju deterdženta.

Dodatna informacije zatražite kod proizvođača deterdženta.

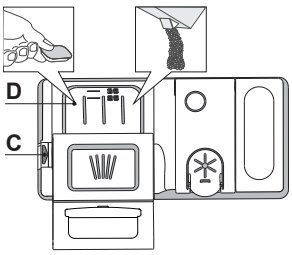

Za otvaranje spremnika za deterdžent upotrijebite uređaj za otvaranje C. Deterdžent stavite samo u suhi spremnik D. Količinu deterdženta za pretpranje stavite izravno u kadu.

1. Prilikom doziranja deterdženta pogledajte ranije navedene informacije kako biste stavili odgovarajuću količinu. Unutar dozatora **D** nalaze se oznake koje vam pomažu prilikom doziranja.
2. Uklonite ostatke deterdženta s rubova spremnika prije no što poklopac zatvorite tako da sjedne.
3. Poklopac spremnika za deterdžent zatvorite tako da ga povučete dok se mehanizam za zatvaranje ne učvrsti.

Spremnik za deterdžent automatski se otvara u odgovarajućem trenutku ovisno o programu.

Upotreba deterdženta koji nije namijenjen perilicama posuđa može prouzročiti nepravilnosti ili oštećenje uređaja.

SVAKODNEVNA UPORABA

1. **PROVJERA PRIKLJUČKA ZA VODU**
   Provjerite je li perilica suđa spojena na dovod vode i je li otvorena slavina.
2. **UKLJUČIVANJE PERILICE SUĐA**
   Otvorite vrata i pritisnite gumb **UKLJ/ISKLJ**.
3. **PUNJENJE KOŠARA** *(pogledajte PUNJENJE KOŠARA).*
4. **PUNJENJE SPREMNIKA ZA DETERDŽENT**
5. **ODABIR PROGRAMA I PRILAGOĐAVANJE CIKLUSA**
   Odaberite najprikladniji program u skladu s vrstom posuđa i razinom zaprljanosti *(pogledajte OPIS PROGRAMA)* pritiskom na gumbe **PRETHODNO/SLJEDEĆE**.
   Odaberite željene opcije *(pogledajte OPCIJE I FUNKCIJE)*.
   Nisu sve opcije kompatibilne sa svim programima.
6. **POKRETANJE**
   Ciklus pranja započnite pritiskom na gumb **START/Pauza** (uključeno je led svjetlo) i zatvorite vrsta u roku od 4 s. Kada program započne oglašava se jedan zvučni signal bip. Ako se vrata ne zatvore u roku od 4 s, oglasit će se zvučni alarm. U tom slučaju otvorite vrata, pritisnite gumb **START/Pauza** i ponovno zatvorite vrata u roku od 4 s.
7. **KRAJ CIKLUSA PRANJA**
   Kraj ciklusa pranja označen je zvučnim signalima bip i na zaslonu se prikazuje **END** (KRAJ). Otvorite vrata i uređaj isključite tako da pritisnete gumb **UKLJ/ISKLJ**.
   Pričekajte nekoliko minuta prije vađenja posuđa kako biste izbjegli opekotine. Ispraznite košare, započinjući s donjom košarom.

Stroj će se automatski isključiti tijekom produženog razdoblja neaktivnosti kako bi se smanjila potrošnja struje. Ako je posuđe samo malo prljavo ili ako ga ispirete prije stavljanja u perilicu posuđa, u skladu s tim smanjite količinu deterdženta.

IZMJENA PROGRAMA U RADU

Ako odaberete pogrešan program, možete ga promijeniti pod uvjetom da je tek započeo. **RESETIRAJTE** stroj: pritisnite i držite gumb **UKLJ/ISKLJ** dulje od 3 s i stroj će se isključiti. **Na upravljačkoj će se ploči prikazati „0:01"**. Zatvorite vrata i pričekajte dok ne završi ciklus pražnjenja (oko 1 minute). Otvorite vrata i ponovno uključite stroj pomoću gumba **UKLJ/ISKLJ** i odaberite novi ciklus pranja i sve željene opcije. Ciklus pokrenite tako da pritisnete **START/Pauza** i vrata zatvorite u roku od 4 s.

DODAVANJE DODATNOG POSUĐA

Ne isključujući stroj prvo malo otvorite vrata da biste izbjegli prskanje vode Led svjetlo (**START/Pauza** počinje treperiti) (**Oprez!: Vruća para!**) i stavite suđe u perilicu suđa. Pritisnite gumb **START/Pauza** i zatvorite vrata u roku od 4 s, ciklus će se nastaviti od mjesta na kojem je prekinut.

NEHOTIČNI PREKIDI

Ako se tijekom ciklusa pranja vrata otvore ili ako je došlo do nestanka struje, ciklus se zaustavlja. **SAMO KAD PRITISNETE** gumb **START/Pauza** i zatvorite vrata u roku od 4 s, ciklus će se nastaviti od mjesta na kojem je prekinut..

SAVJETI

TIPS

Prije punjenja košara uklonite sve ostatke hrane s posuđa i ispraznite čaše. Ne morate ih ispirati tekućom vodom.

Posuđe složite tako da čvrsto stoji i ne prevrće se; spremnike složite tako da su otvori okrenuti prema dolje,a konkavni/konveksni dijelovi ukošeni kako bi se omogućilo da voda dođe do svih površina i slobodno protiče.

Upozorenje: poklopci,ručke, pladnjevi i tave ne sprječavaju okretanje nosača mlaznica.

Sitne predmete stavite u košare za pribor za jelo.

Vrlo prljavo suđe i tave treba staviti u donju košaru jer je u tom dijelu jači mlaz vode i omogućuje se bolja učinkovitost pranja.

Nakon punjenja uređaja provjerite mogu li se nosači mlaznica slobodno okretati.

NEPRIKLADNO SUĐE

- Drveno suđe i pribor za jelo.
- Osjetljive ukrašene čaše, umjetnički predmeti i antičko suđe. Njihovi ukrasi nisu otporni.
- Dijelovi od sintetičkog materija koji ne podnose visoke temperature.
- Suđe od bakra i lima.
- Suđe zaprljano pepelom, voskom, mazivima ili tintom.

Boje ukrasa na čašama i aluminijski/srebrni dijelovi mogu se promijeniti i izblijediti tijekom postupka pranja. Neke vrste čaša (npr. kristali predmeti) mogu se postati neprozirni nakon određenog broja ciklusa pranja.

OŠTEĆENJE ČAŠA I SUĐA

- Upotrebljavajte samo čaše i porculansko suđe za koje proizvođač jamči da se može prati u perilici suđa.
- Upotrebljavajte deterdžent za osjetljivo posuđe prikladan za posuđe
- Čaše i pribor za jelo izvadite iz perilice suđa čim ciklus pranja završi.

SAVJETI ZA UŠTEDU ENERGIJE

- Kada se perilica posuđa u domaćinstvu upotrebljava u skladu s uputama proizvođača **pranjem posuđa u perilici posuđa obično se troši MANJE ENERGIJE i vode nego prilikom ručnog pranja.**
- Preporučujemo da povećate učinkovitost perilice posuđa tako da **ciklus pranja pokrećete tek kada je perilica posuđa do kraja napunjena.** Kada perilicu posuđa punite do kapaciteta koji je naveo proizvođač, pridonosite uštedi energije i vode. Podatke o pravilnom punjenju posuđa možete pronaći u poglavlju PUNJENJE KOŠARA. U slučaju da je perilica djelimično napunjena, prepočuje se da upotrebljavate posebne opcije pranja, ako su dostupne (Half load/ Zone Wash/ Multizone) i punite samo odabrane košare. Nepravilno punjenje ili pretjerano punjenje može povećati upotrebu resursa (kao što su voda, energija i vrijeme te povećati razinu buke) i smanjiti učinkovitost pranja i sušenja.
- Ručno ispiranje posuđa dovodi do veće potrošnje vode i energije te se ne preporučuje.

HIGIJENSKI PROGRAM

Kako bi se izbjegla pojava neugodnih mirisa i taloga koji se može nakupiti u perilici suđa, **program s visokom temperaturom pokrećite najmanje jednom mjesečno**. Upotrijebite čajnu žlicu deterdženta i pokrenite perilicu bez punjenja kako biste očistili uređaj.

OTPORNOST NA ZAMRZAVANJE

Ako se uređaj postavi u okruženje izloženo mrazu, iz njega se **mora potpuno ispustiti voda**. Zatvorite ventil, uklonite dovodno i odvodno crijevo te ispustite svu vodu. **Provjerite da je omekšivač vode pun otopljene soli za regeneraciju u spremniku soli**, a da bi se uređaj zaštitio od temperatura do –20 °C.

Ako je uređaj bio uskladišten u uvjetima gdje ima leda, mora ostati na temperaturi okoline od min. 5°C **najmanje 24 sata** prije prvog pokretanja..

TABLICA PROGRAMA

Program		Faza sušenja	NaturalDry*	Dostupne opcije **)	Trajanje programa pranja (h:min)***)	Potrošnja vode (litara po ciklusu)	Potrošnja energije (kWh po ciklusu)	Preostalo vrijeme nakon otvaranja vrata (h:min)
1 Eko	50°C	✓	✓	POWER CLEAN, ½,	3:30	9,5	0,76	0:30
2 Auto Intenzivno	65°C	✓	✓	POWER CLEAN, ½,	2:25 - 3:30	17,0 - 25,0	1,30 - 1,70	0:05
3 Auto Mješovito	55°C	✓	✓	POWER CLEAN, ½,	1:20 - 3:20	7,5 - 20,5	0,75 - 1,20	0:05
4 Auto Brzo	50°C	✓	✓	POWER CLEAN, ½,	1:00 - 2:00	7,5 - 15,5	0,70 - 1,10	0:05
5 Brzo	45°C	×	✓	½,	0:30 - 0:40	10,5 -15,0	0,55 - 0,65	0:00
6 Tiho	55°C	✓	✓		3:50 - 4:10	10,5 -14,5	0,80 - 1,15	0:25
7 Pretpranje	-	×	✓	½,	0:12	4,5	0,10	0:00
8 Ciklus preuzimanja	Za preuzimanje jednog od dolje navedenih programa pogledajte odjeljak *„HOMEWHIZ APLIKACIJA I FUNKCIJA DALJINSKO UPRAVLJANJE"*.							
Samočišćenje	65°C	×	×		1:05	12,7	1,10	×
Kristal	45°C	✓	✓	½,	1:40 - 2:00	12,5 - 17,0	0,95 - 1,20	0:05
Higijensko	65°C	✓	×	POWER CLEAN, ½,	1:55 - 2:10	12,0 -19,0	1,40 - 1,80	×

Podaci EKO programa izmjereni su u laboratorijskim uvjetima u skladu s europskom normom EN 60436:2020. Napomena za pokusne laboratorije: podrobne informacije o uvjetima za komparativni pokus EN zatražite na adresi: dw_test_support@europeanappliances.com
Prije primjene bilo kojeg programa nije potrebno obraditi posuđe.
**) Vrata se otvaraju prije završetka programa. Tako se poboljšava učinkovitost sušenja.*
***)Sve opcije ne mogu se istovremeno upotrebljavati.*
****) Vrijednosti navedene za programe, osim programa Eko, služe isključivo kao informacija. Stvarno vrijeme može se razlikovati ovisno o brojnim čimbenicima kao što su temperatura i tlak ulazne vode, sobna temperatura, količina deterdženta, količina i vrsta punjenja, ravnoteža punjenja, dodatne odabrane opcije i baždarenje senzora. Baždarenje senzora može povećati trajanje programa do 20 min.*

OPIS PROGRAMA

Neki programi uključuju fazu detekcije na početku programa, tijekom koje uređaj određuje razinu zaprljanosti posuđa i automatski prilagođava parametre programa.

1 EKO
Program Eko prikladan je za uobičajeno prljavo posuđe i pri takvoj je upotrebi to najučinkovitiji program po pitanju ukupne potrošnje vode i energije i upotrebljava se za procjenu usklađenosti s propisima EU o ekološkom načinu izrade.

2 AUTO INTENZIVNO
Automatski program za jače zaprljano posuđe i lonce (ne upotrebljavati za osjetljivo posuđe).

3 AUTO MJEŠOVITO
Automatski program za uobičajeno zaprljano suđe s osušenim ostacima hrane.

4 AUTO BRZO
Automatski program za uobičajeno i lagano zaprljano posuđe. Svakodnevni ciklus koji osigurava optimalne rezultate čišćenja i sušenja za manje vremena.

5 BRZO
Program se preporučuje za ograničenu količinu malo zaprljanog posuđa bez osušenih ostataka hrane. Ne uključuje fazu sušenja.

6 TIHO
Pogodan za noćni rad uređaja. Osigurava optimalnu učinkovitost čišćenja i sušenja uz najnižu razinu buke.

7 PRETPRANJE
Upotrebljava se za osvježavanje posuđa koje će se prati kasnije. S ovim programom ne upotrebljava se deterdžent.

8 CIKLUS PREUZIMANJA

- **SAMOČIŠĆENJE**
  Program namijenjen održavanju perilice posuđa. Mora se upotrijebiti samo kada je perilica PRAZNA, uz odgovarajuće proizvode za održavanje perilica.
- **KRISTAL**
  Program za osjetljivo posuđe koje je osjetljivije na visoke temperature, primjerice čaše i šalice.
- **HIGIJENSKO**
  Uobičajeno ili jače zaprljano posuđe s dodatnim antibakterijskim pranjem. Može se upotrebljavati za održavanje perilice suđa.

Napomene:
Napominjemo da je ciklus Brzo namijenjen isključivo malo zaprljanom posuđu.

OPCIJE I FUNKCIJE

OPCIJE se mogu odabrati/poništiti odabir, nakon odabira programa, izravno pritiskom na odgovarajući gumb (ako je dostupan – uključuje se kontrolno svjetlo) *(pogledajte UPRAVLJAČKU PLOČU)* **. Ako neka opcija nije kompatibilna s odabranim programom** *(pogledajte TABLICU PROGRAMA),* **oglašava se zvučni signal i opcija se ne uključuje. Opcija može promijeniti trajanje ili potrošnju vode ili energije određenog programa.**

POWERCLEAN PRO - Zahvaljujući dodatnim snažnim sapnicama ova opcija omogućuje intenzivnije i snažnije pranje u donjem koritu, na određenom području. Ta se opcija preporučuje za pranje lonaca i posuda za pečenje (Pogledajte odjeljak Punjenje uređaja PowerClean Pro).

POLA PUNJENJA – Ako nema mnogo posuđa za pranje, može se koristiti program pola punjenja radi uštede vode, električne energije ili vremena, ovisno o odabranom programu. **Ne zaboravite smanjiti količinu deterdženta.**

EKSTRA SUHO - Viša temperatura tijekom završnog ispiranja kao i produžena faza sušenja koja omogućava bolje sušenje. Opcija EKSTRA SUHO skraćuje trajanje ciklusa pranja.

ODGODA - pokretanje programa može se odgoditi u razdoblju između **0:30** i **24** sata.

1. Odaberite program i sve željene opcije. Pritisnite gumb ODGODA (uzastopce) kako biste odgodili pokretanje programa. Može se podesiti od 0:30 do 24 sata. Kad se dostigne postavka od 24 sata, još jednom pritisnite ODGODA da biste isključili funkciju ODGODA.
2. Pritisnite gumb Start/Pauza i zatvorite vrata u roku od 4 s. Mjerač vremena započet će odbrojavanje.
3. Po isteku vremena svjetlo indikatora isključuje se i program automatski započinje.

Funkcija ODGODA ne može se postaviti nakon početka programa.

NATURALDRY - Konvekcijski je sustav sušenja koji automatski otvara vrata tijekom/nakon faze sušenja da bi svakodnevno zajamčio izvanrednu učinkovitost sušenja. Vrata se otvaraju na temperaturi sigurnoj za vaš kuhinjski. Kao dodatnu zaštitu od pare, zajedno s perilicom posuđa, isporučuje se posebno dizajnirana zaštitna folija.
Način postavljanja zaštitne folije pogledajte u dijelu VODIČ ZA POSTAVLJANJE.
Ta je značajka uključena prema zadanim postavkama, no može se isključiti u „IZBORNIK POSTAVKI".

HOMEWHIZ APLIKACIJA I FUNKCIJA DALJINSKO UPRAVLJANJE

⚠ **Najprije pročitajte odjeljak „Sigurnosne upute".**

Možete nadzirati perilicu posuđa i provjeravati njezin trenutačni status pomoću pametnog uređaja putem funkcije HomeWhiz.
Možete obavljati mnoge radnje na perilici posuđa putem pametnog uređaja koristeći aplikaciju HomeWhiz. Osim toga, određene funkcije dostupne su isključivo pri korištenju funkcije HomeWhiz.
Za korištenje funkcije Bežične Mrežne Veze na uređaju potrebno je preuzeti aplikaciju HomeWhiz iz trgovine aplikacija na vašem pametnom uređaju.
Provjerite ima li vaš pametni uređaj aktivnu internetsku vezu tijekom korištenja aplikacije.
Ako prvi put koristite aplikaciju, dovršite registraciju korisničkog računa slijedeći upute na zaslonu. Nakon dovršene registracije možete upravljati svim HomeWhiz kompatibilnim uređajima u svom domu putem jednog računa.
HomeWhiz radi samo na frekvencijskom pojasu Wi-Fi mreže od 2,4 GHz.

PRVO POSTAVLJANJE HOMEWHIZ VEZE

1. **PRIPREMITE SVOJ PAMETNI UREĐAJ**
   Instalirajte aplikaciju HomeWhiz na svoj pametni telefon ili tablet.
   Provjerite je li vaš pametni uređaj povezan na istu Wi-Fi mrežu koju će koristiti perilica posuđa.
2. **PRIPREMITE PERILICU POSUĐA**
   Provjerite je li perilica posuđa isključena.
   Pritisnite i držite tipke **UKLJ/ISKLJ** i **DALJINSKO UPRAVLJANJE** istovremeno 3 sekunde.
   Zaslon će se uključiti, pojavit će se animacija, funkcija Bežične Mrežne Veze automatski će se aktivirati, a ikona **Bežične Mrežne Veze** početi će treperiti, što označava da je uređaj u načinu uparivanja.
3. **POVEZIVANJE PUTEM APLIKACIJE HOMEWHIZ**
   Otvorite aplikaciju HomeWhiz na svom pametnom uređaju. Odaberite „Dodaj uređaj".
   Perilicu posuđa možete dodati skeniranjem barkoda na uređaju ili ručnim unosom broja proizvoda (12-znamenkasti broj koji počinje s 86, nalazi se na pločici s podacima na uređaju).
   Nakon odabira uređaja slijedite upute na zaslonu u aplikaciji. Aplikacija će vas voditi kroz preostale korake postupka postavljanja.
4. **REZULTAT POVEZIVANJA**
   Uspješno povezivanje: ikona **Bežične Mrežne Veze** ostaje stalno uključena.
   Neuspješno povezivanje: ikona **Bežične Mrežne Veze** se isključuje. U tom slučaju postupak povezivanja potrebno je ponovno pokrenuti. Ako problem i dalje postoji, obratite se ovlaštenom servisu.

ⓘ **Nakon dovršetka instalacije vaš pametni uređaj i perilica posuđa ne moraju biti povezani na istu mrežu. Uređaj možete koristiti sve dok vaš pametni uređaj ima aktivnu internetsku vezu.**

Nakon završetka postupka postavljanja način Daljinsko Upravljanje se deaktivira.

NAČIN DALJINSKO UPRAVLJANJE

1. **AKTIVIRANJE NAČINA DALJINSKO UPRAVLJANJE**
   Način Daljinsko Upravljanje može se aktivirati ručno pritiskom tipke **DALJINSKO UPRAVLJANJE** na uređaju.
   NAPOMENA: Nakon pritiska tipke **DALJINSKO UPRAVLJANJE**, vrata uređaja moraju se zatvoriti unutar 4 sekunde. Ako vrata ostanu otvorena dulje od 4 sekunde, način Daljinsko Upravljanje automatski se deaktivira.
2. **NAČIN DALJINSKO UPRAVLJANJE – RAD U AKTIVNOM STANJU**
   Kada je način Daljinsko Upravljanje aktivan, indikator iznad tipke **DALJINSKO UPRAVLJANJE** svijetli, a ikona **Bežične Mrežne Veze** stalno je uključena.
   NAPOMENA: Ako se vrata otvore dok je način **DALJINSKO UPRAVLJANJE** aktivan, funkcija se deaktivira i mora se ponovno aktivirati.

Uređajem se može upravljati i s upravljačke ploče i putem aplikacije HomeWhiz.

Zaslon prikazuje odgovarajući prikaz udaljenog programa

- Kada se u aplikaciji odabere opcija, odgovarajući LED indikator na ploči se uključuje.
- Kada se u aplikaciji promijeni postavka, odgovarajuća promjena prikazuje se na zaslonu uređaja.
- Svaki odabir programa ili aktivacija funkcije na uređaju odmah se sinkronizira i prikazuje u sučelju aplikacije.

3. AUTOMATSKA DEAKTIVACIJA NAČINA DALJINSKO UPRAVLJANJE

Način Daljinsko Upravljanje automatski se deaktivira u sljedećim slučajevima:

- Vrata su otvorena (uključujući automatsko otvaranje putem sustava NaturalDry)
- Pritisnut je gumb Daljinsko Upravljanje
- Došlo je do prekida napajanja
- Bežične Mrežne Veze je isključena
- Uređaj je isključen pomoću tipke UKLJ/ISKLJ. Pritiskom na UKLJ/ISKLJ u aplikaciji ne deaktivira se način Daljinsko Upravljanje.

4. ONEMOGUĆAVANJE DALJINSKO UPRAVLJANJE I BEŽIČNE MREŽNE VEZE

Za onemogućavanje Daljinsko Upravljanje pritisnite tipku **DALJINSKO UPRAVLJANJE** na uređaju.

Ako je funkcija Daljinsko Upravljanje isključena, sve radnje moraju se obavljati izravno na uređaju, a aplikacija HomeWhiz može se koristiti samo za praćenje statusa.

Gubitak Wi-Fi veze ne utječe na tijek programa u radu.

U slučaju gubitka Wi-Fi veze, ikona Bežične Mrežne Veze na zaslonu počinje treperiti i nastavlja treperiti dok se veza ne uspostavi.

PONIŠTAVANJE HOMEWHIZ VEZE

Ova funkcija briše samo podatke o HomeWhiz vezi pohranjene u uređaju (kao što su Wi-Fi podaci i informacije o uparivanju). Ne resetira ostale postavke perilice posuđa.

Za brisanje pohranjenih postavki HomeWhiz veze otvorite vrata perilice i uključite uređaj. Pritisnite i držite tipke **DALJINSKO UPRAVLJANJE** i **START/Pauza** istovremeno 3 sekunde. Na zaslonu će se pojaviti odbrojavanje (3–2–1). Nakon završetka odbrojavanja svi podaci o vezi bit će obrisani, a uređaj će se vratiti u stanje prije početnog postavljanja.

KORIŠTENJE PERILICE POSUĐA NA VIŠE UREĐAJA

Perilicu posuđa možete koristiti s više pametnih uređaja. Instalirajte aplikaciju HomeWhiz na drugi pametni uređaj. Kada otvorite aplikaciju, prijavite se svojim korisničkim računom.

Ako se prijavite istim računom koji ste prethodno koristili za dodavanje svojih uređaja, perilicu posuđa možete koristiti odmah nakon prijave.

KORIŠTENJE PERILICE POSUĐA S DODATNIM RAČUNOM

Vlasnik uređaja može omogućiti drugom korisniku HomeWhiz pristup perilici posuđa slanjem pozivnice za pridruživanje kućanstvu.

U aplikaciji HomeWhiz otvorite izbornik (≡) i idite na Household Settings. Dodajte novog korisnika unosom njegove e-mail adrese i slanjem pozivnice. Novi korisnik primit će pozivnicu putem e-pošte i treba je prihvatiti.

Nakon prihvaćanja pozivnice novi korisnik dobit će pristup svim uređajima dodijeljenima istom kućanstvu.

RJEŠAVANJE PROBLEMA S HOMEWHIZ

Ako imate bilo kakve probleme s radom ili povezivanjem, slijedite dolje navedene korake redoslijedom.

Ako problem i dalje postoji nakon izvođenja jednog koraka, prijeđite na sljedeći.

1. Provjerite je li vaš pametni uređaj povezan s internetom.
2. Zatvorite i ponovno otvorite aplikaciju HomeWhiz na svom pametnom uređaju.
3. Ponovno pokrenite svoj pametni uređaj.
4. Provjerite status Bežične Mrežne Veze na perilici posuđa.
5. Ako se veza i dalje ne može uspostaviti, ponovite početni postupak postavljanja uređaja.
6. Ako problem i dalje postoji: pregledajte popis rješenja u odjeljku Help/Troubleshooting u aplikaciji HomeWhiz, posjetite resurse podrške na web-stranici HomeWhiz ili se obratite ovlaštenom servisu.

CIKLUS PREUZIMANJA

Perilica posuđa uključuje zadani Ciklus preuzimanja, koji je posljednji na popisu programa. Ovaj program može se zamijeniti preuzimljivim programom putem aplikacije HomeWhiz. Informacije o tvornički zadanom Ciklus preuzimanja i programima dostupnima za vaš model navedene su u *„PROGRAMS TABLE“* i *„PROGRAMS DESCRIPTION“*.

1. PROMJENA CIKLUS PREUZIMANJA

Za ažuriranje Ciklus preuzimanja provjerite je li vaš uređaj povezan s aplikacijom HomeWhiz i da je funkcija **DALJINSKO UPRAVLJANJE** uključena.

Otvorite aplikaciju HomeWhiz, odaberite svoj uređaj i dodirnite tri točke (desni kut) za pristup postavkama. Idite na Downloaded Programme Settings, odaberite program koji želite koristiti i dodirnite Download Programme.

2. NAKON UPARIVANJA I PREUZIMANJA PROGRAMA

Nakon što je program preuzet putem aplikacije HomeWhiz:

Preuzeti program pojavljuje se na posljednjem dostupnom mjestu u popisu programa perilice posuđa.

Preuzeti program ostaje dostupan u popisu programa čak i kada je funkcija Daljinsko Upravljanje isključena.

Može se odabrati i koristiti kao i bilo koji drugi program.

3. ZAMJENA PREUZETOG PROGRAMA

Ako preuzmete drugi program: novi će zamijeniti prethodno preuzeti program u popisu programa perilice posuđa.

Istovremeno se može pohraniti samo jedan preuzeti program (posljednji preuzeti).

Broj dostupnih programa može se razlikovati ovisno o modelu perilice posuđa.

AŽURIRANJE SOFTVERA

Kada je uređaj u stanju pripravnosti i već konfiguriran za Wi-Fi vezu, može automatski ažurirati svoj softver kada je dostupna nova verzija.

Tijekom ažuriranja zaslon prikazuje postotak napretka. Nije moguće upravljati upravljačkom pločom dok se ažuriranje ne dovrši.

Napomena: Provjerite je li uređaj tijekom postupka ažuriranja softvera priključen na napajanje.

PUNJENJE KOŠARA

KAPACITET: **15** uobičajenih kompleta posuđa

POLICA ZA PRIBOR ZA JELO

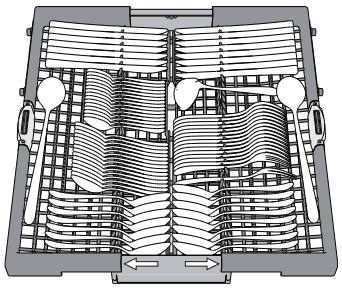

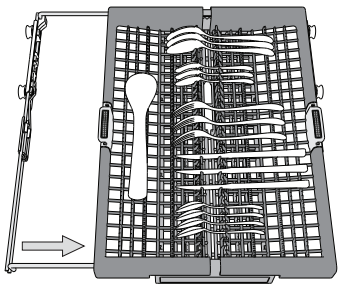

Treća košara namijenjena je priboru za jelo. Pribor za jelo složite kako je prikazano na slici. Odvojeno slaganje pribora za jelo olakšava sakupljanje nakon pranje i poboljšava učinkovitost pranja i sušenja.

Noževe i ostali pribor s oštricom mora se postaviti s oštricama okrenutima prema dolje.

Košara za pribor za jelo opremljena dvjema kliznim ladicama kako bi se iskoristila visina ispod gornje košare i omogućilo umetanje visokih predmeta u gornju košaru.

GORNJA KOŠARA

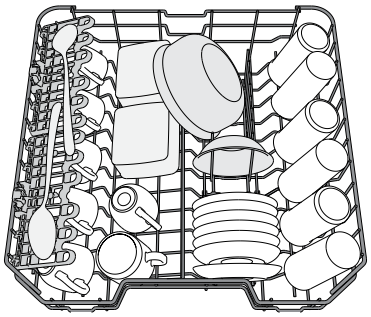

Punite je osjetljivim, laganim suđem: čašama, šalicama, posudama za umake i laganim zdjelama za salatu.

Gornja košara ima potpornje za postavljanje koji se mogu upotrebljavati u okomitom položaju prilikom slaganja šalica za čaj/deserte ili u vodoravnom položaju za slaganje zdjela i spremnika za hranu.

(primjer punjenja za gornju košaru)

PODEŠAVANJE GORNJE KOŠARE PO VISINI

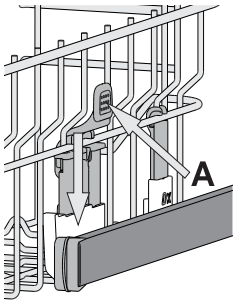

Visina gornje košare može se podesiti: visoki položaj za postavljanje glomaznog suđa u donju košaru i niski položaj za potpuno iskorištavanje potpornja za postavljanje stvaranjem više mjesta u gornjem dijelu i izbjegavanje udaraca s predmetima u donjoj košari.

Gornja je košara opremljena **mehanizmom za podešavanje gornje košare po visini** (pogledajte sliku) i bez pritiska na ručice podignite je tako da smo uhvatite stranice košare čim je košara stabilna u svom gornjem položaju.

Za ponovno postavljanje u donji položaj pritisnite ručice **A** na stranicama košare i pomaknite je prema dolje.

Preporučujemo da podešavanje po visini ne obavljate s punom košarom. Košaru NIKADA ne podižite ili spuštajte samo na jednoj strani.

POMIČNI PREKLOPI S PODESIVIM POLOŽAJEM

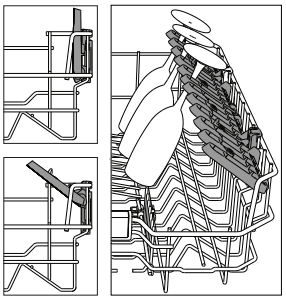

Bočni pomični preklopi mogu se sklopiti ili rasklopiti da bi se poboljšalo slaganje posuđa u košaru.

Čaše za vino mogu se sigurno postaviti u pomične preklope tako da se nožica svake čaše umetne u odgovarajući otvor.

Ovisno o modelu:

- preklope sklopite tako da ih skliznete i okrenete ili ih otpustite iz utora i izvučete.
- preklope rasklopite tako da ih okrenete i klizno pomaknete prema dolje ili podignete i preklope pričvrstite na utore.

(Broj pomičnih preklopa ovisi o modelu.)

DONJA KOŠARA

Za lonce, tave, tanjure, zdjele za salatu, pribor za jelo itd. Velike tanjure i poklopce idealno bi bilo postaviti sa strane kako bi se izbjeglo da ometaju nosače mlaznica.

Donja košara ima potpornje za postavljanje koji se mogu upotrebljavati u okomitom položaju prilikom slaganja tanjura ili u vodoravnom (donjem) položaju za jednostavno slaganje zdjela za salatu.

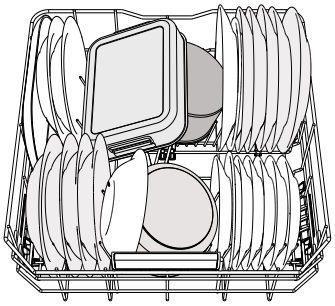

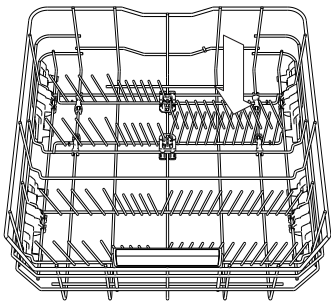

(primjer punjenja za donju košaru)

POWERCLEAN PRO

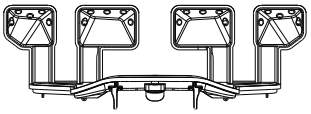

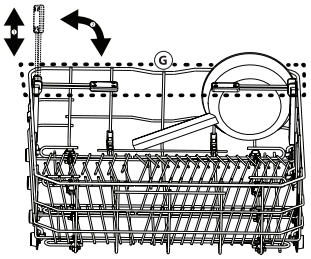

Način PowerClean Pro koristi posebne mlaznice vode u stražnjem dijelu kako bi se intenzivnije opralo jako zaprljano posuđe. Donja košara ima Prostrano područje, poseban potporanj za izvlačenje u stražnjem dijelu košare koji se može upotrijebiti kao potpora za tave ili posude za pečenje u uspravnom položaju kako bi zauzimale manje.

Kada stavljate lonce/posude za pečenje okrenute prema sastavnom dijelu PowerClean Pro, na ploči uključite **POWERCLEAN PRO.**

Način upotrebe dijela PowerClean Pro:

1. Područje snažnog čišćenja PowerClean Pro (G) namjestite sklapanjem stražnjih držača za tanjure kako biste stavili lonce.
2. Lonce i posude za pečenje postavite nagnute okomito u područje snažnog čišćenja PowerClean Pro. Posuđe nagnite prema sapnicama snažnog čišćenja.

ČIŠĆENJE I ODRŽAVANJE

PAŽNJA: Uređaj uvijek iskopčajte kada ga čistite ili obavljate zahvate održavanja. Ne upotrebljavajte zapaljive tekućine za čišćenje stroja.



ČIŠĆENJE PERILICE SUĐA

Svi tragovi na unutrašnjosti uređaja mogu se ukloniti krpom namočenom u vodu s malo octa.
Vanjske površine stroja i upravljačka ploča mogu se očistiti upotrebom neabrazivne krpe namočene vodom. Ne upotrebljavajte otapala ili abrazivna sredstva.

PREVENTING UNPLEASANT ODOURS

Vrata uređaja uvijek držite odškrinuta kako biste izbjegli stvaranje vlage i njeno zadržavanje unutar uređaja. Redovito čistite brtve oko vrata i spremnike deterdženta vlažnom spužvom. Time ćete izbjeći zarobljavanje hrane u brtvama, što je glavni uzrok stvaranja neugodnih mirisa.

KONTROLA CRIJEVA ZA DOVOD VODE

Redovito provjeravajte ima li lomova i napuklina na dovodnom crijevu. Ako je oštećeno zamijenite ga novim crijevom koje je dostupno u postprodajnom servisu ili kod specijaliziranog prodavača. Ovisno o vrsti crijeva :

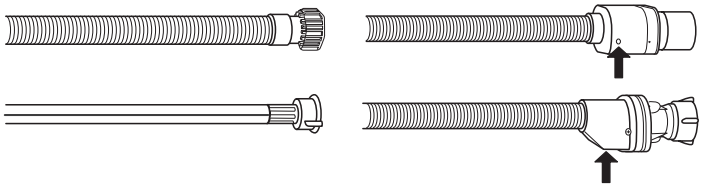

Ako dovodno crijevo ima prozirni premaz redovito provjeravajte je li boja na određenim mjestima jača. Ako da, moguće je da crijevo curi i mora se zamijeniti.
Za crijeva za zaustavljanje vode: provjerite kontrolni prozor malog sigurnosnog ventila (pogledajte strelicu). Ako je crven, funkcija zaustavljanja je uključena i crijevo se mora zamijenit novim.
Za odvijanje ovog crijeva pritisnite gumb za otpuštanje dok odvijate crijevo.

ČIŠĆENJE ULAZNOG CRIJEVA ZA VODU

Ako su crijeva za vodu nova ili se dulje vrijeme nisu upotrebljavala pustite da kroz njih prođe voda kako biste bili sigurni da nema nečistoća prije obavljanja potrebnih priključivanja. Ako se ne pridržavate te mjera opreza, može se dogoditi da je blokiran ulaz vode u da se perilica suđa ošteti.

ČIŠĆENJE SKLOPA FILTRA

Redovito čistite sklop filtra tako da se filtri ne začepe i da otpadna voda ispravno istječe. Upotreba perilice posuđe sa začepljenim filtrima ili stranim predmetima u sustavu filtriranja ili prskalicama može prouzročiti neispravnosti koje dovode do gubitka učinkovitosti, veće buke u radu ili veće potrošnje energenata.
Sklop filtra sastoji se od tri filtra koji uklanjaju ostatke hrane iz vode za pranje i zatim ponovno pokreću kruženje vode: za najbolje rezultate pranja održavajte ih čistim.

Perilica suđa ne smije se upotrebljavati bez filtara ili s otpuštenim filtrom.

Najmanje jednom mjesečno ili nakon svakih 30 ciklusa pranja provjerite sklop filtra i po potrebi ga temeljito očistite tekućom vodom upotrebljavajući četku koja nije od metala i prema uputama u nastavku:

1. Cilindrični filtar **A** okrenite u smjeru suprotnom od smjera kazaljke na satu i izvucite ga *(sl. 1)*. **Prilikom ponovnog postavljanja filtra moraju se spojiti dva trokuta prikazana na zumiranju.**
2. Skinite filtar šalicu **B** tako da lagano pritisnete bočna krilca *(sl. 2)*.
3. Klizno izvadite pločasti filtar od nehrđajućeg čelika **C** *(sl. 3)*.
4. Ako pronađete strane predmete (npr. razbijeno staklo, porculan, kosti, sjemenke voća itd.), **pažljivo ih uklonite.**
5. Pregledajte otvor i uklonite sve ostatke hrane. NIKADA NE SKIDAJTE štitnik pumpe ciklusa pranja (prikazano strelicom) *(sl. 4)*.

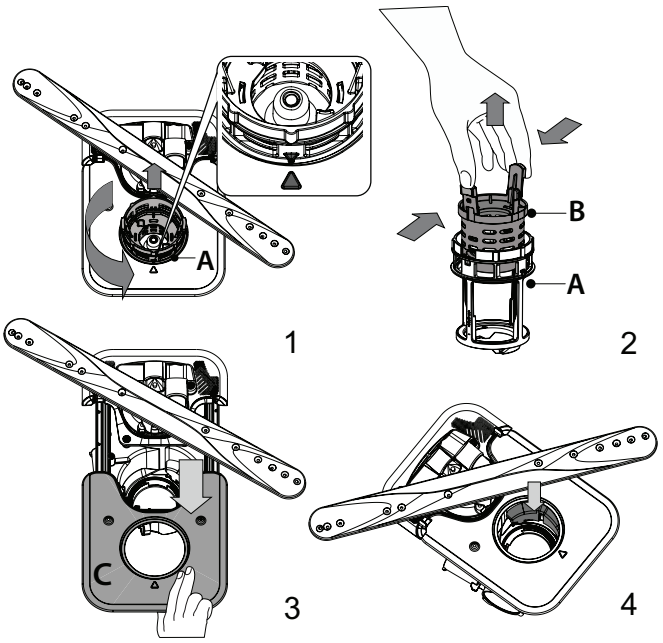

Nakon čišćenje filtara vratite sklop filtra i pravilno ga učvrstite na mjesto; to je važno za održavanje učinkovitog rada perilice suđa.

ČIŠĆENJE NOSAČA MLAZNICA

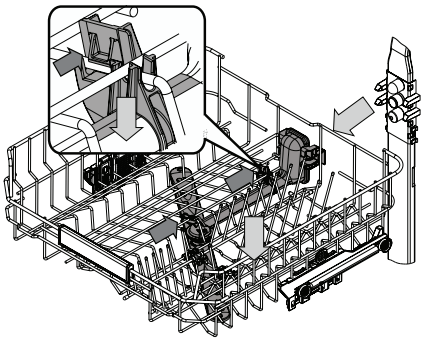

Povremeno, ostaci hrane mogu se skoriti na nosačima mlaznica i blokirati otvore za raspršivanje vode. Zbog toga se preporučuje da povremeno provjerite nosače i očistite ih malom četkicom koja nije metalna.

Gornju mlaznicu možete skinuti tako da je obavezno skinete zajedno s odvodom.

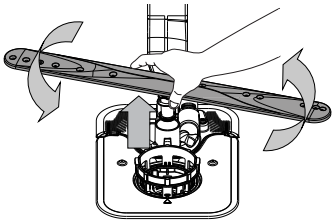

Donji krak mlaznice može se skinuti tako da se povuče prema gore i okrene u smjeru suprotnom od smjera kazaljke na satu.
Mlaznica se ponovno postavlja tako da se pritisne i okrene u smjeru kazaljke na satu.

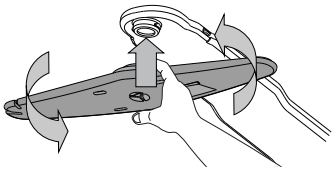

Stropna prskalica može se ukloniti pritiskom prema gore i okretanjem u smjeru suprotnom od kazaljke na satu. Mlaznica se ponovno postavlja tako da se gurne prema gore i okrene u smjeru kazaljke na satu.

RJEŠAVANJE PROBLEMA

Ako vaša perilica posuđa ne radi ispravno, provjerite može li se problem riješiti prateći popis u nastavku. U slučaju pojave drugih grešaka ili problema obratite se ovlaštenom postprodajnom servisu čije podatke za kontakt možete pronaći u knjižici jamstva.Rezervni dijelovi bit će dostupni u razdoblju narednih 7 ili 10 godina, ovisno o posebnim zakonskim propisima.

PROBLEMI	MOGUĆI UZROCI	RJEŠENJA
Uključen je indikator za sol	Spremnik za sol gotovo je prazan.	Napunite spremnik za sol solju (za više informacija – *pogledajte PUNJENJE SPREMNIKA ZA SOL*). Provjerite postavku tvrdoće vode, prema potrebi – *pogledajte TABLICA TVRDOĆE VODE*.
Indikator za sol treperi	Spremnik za sol je prazan.	Spremnik čim prije napunite solju. Ako se uređaj upotrebljava bez soli, može doći do oštećenja njegovih unutarnjih sastavnih dijelova.
Indikator sredstva za ispiranje uključen je ili treperi	Prazan je spremnik sredstva za ispiranje. (Nakon punjenja indikator sredstva za ispiranje kratko može ostati uključen).	Napunite spremnik sredstvom za ispiranje (za više informacija – *pogledajte PUNJENJE DOZATORA SREDSTVA ZA ISPIRANJE*).
Perilica suđa se ne pokreće ili ne odgovara na komande.	Uređaj nije ispravno priključen.	Uključite utikač u električnu utičnicu.
	Nestanak struje.	Perilica posuđa iz sigurnosnih se razloga automatski ponovno ne pokreće kada se struja vrati. Otvorite vrata perilice posuđa, pritisnite gumb START/Pause (Start/Pauza) i u roku od 4 sekunde zatvorite vrata.
	Vrata perilice suđa nisu zatvorena. Pin NaturalDry nije uvučen.	Vrata čvrsto zatvorite tako da začujete "klik".
	Ciklus se prekida ako se vrata otvore na dulje od 4 sekunde.	Pritisnite Start/Pauza i zatvorite vrata uređaja u roku od 4 sekunde.
	Upravljačka ploča ne odgovara ili se prikazuje**F6 E1**	Uređaj isključite pritiskom na gumb UKLJ/ISKLJ/Ponovno pa ga nakon otprilike jedne minute ponovno uključite i ponovno pokrenite program. Ako se problem i dalje javlja, uređaj iskopčajte na 1 minutu, zatim ga ponovno ukopčajte.
Perilica suđa ne ispušta vodu. Na zaslonu se prikazuje: **F7 E3** ili **F9 E1**	Filtar je začepljen ostacima hrane ili kamencem.	Očistite filtar i uklonite kamenac iz uređaja *(pogledajte ČIŠĆENJE SKLOPA FILTRA i UPUTE ZA UKLANJANJE KAMENCA)*.
	Savijeno odvodno crijevo.	Provjerite odvodno crijevo *(pogledajte UPUTE ZA POSTAVLJANJE)*.
	Crijevo za pražnjenje izljeva je blokirano.	Očistite crijevo za pražnjenje izljeva.
Perilica suđa stvara preveliku buku.	Suđe se međusobno udara.	Pravilno postavite suđe *(pogledajte PUNJENJE KOŠARA)*
	Prisutna je prevelika količina pjene.	Deterdžent nije pravilno izmjeren ili nije prikladan za upotrebu u perilici suđa *(pogledajte PUNJENJE SPREMNIKA ZA DETERDŽENT)*. Ponovno pokrenite trenutni ciklus isključivanje perilice posuđa i zatim njenim ponovnim uključivanjem, odaberite novi program, pritisnite Start/Pauza i zatvorite vrata u roku 4 sekunde. Nemojte dodavati deterdžent.
	Suđe nije ispravno složeno.	Pravilno složite suđe *(pogledajte PUNJENJE KOŠARA)*.
	Filtar je začepljen ostacima hrane ili kamencem.	Očistite sklop filtra *(pogledajte ČIŠĆENJE I ODRŽAVANJE)*.
Suđe nije čisto.	Suđe nije ispravno složeno.	Pravilno složite suđe *(pogledajte PUNJENJE KOŠARA)*.
	Nosači mlaznica ne mogu se slobodno okretati jer ih ometa suđe.	Pravilno složite suđe *(pogledajte PUNJENJE KOŠARA)*. Provjerite je li gornja košara u ispravnom položaju i prilagodite je (podignite), prema potrebi.
	Ciklus pranja je prenježan.	Odaberite odgovarajući ciklus pranja *(pogledajte TABLICA PROGRAMA)*.
	Prisutna je prevelika količina pjene.	Deterdžent nije pravilno izmjeren ili nije prikladan za upotrebu u perilici suđa *(pogledajte PUNJENJE SPREMNIKA ZA DETERDŽENT)*.
	Čep na spremniku sredstva za ispiranje nije pravilno zatvoren.	Provjerite je li čep spremnika za ispiranje zatvoren.
	Filtar je začepljen ostacima hrane ili kamencem.	Očistite filtar i uklonite kamenac iz uređaja *(pogledajte ČIŠĆENJE SKLOPA FILTRA)*.
	Spremnik za sol je prazan.	Napunite spremnik soli *(pogledajte PUNJENJE SPREMNIKA ZA SOL)*.
Perilica posuđa ne puni se vodom. Na zaslonu se prikazuje: **H2O** i uključen je; oglašava se zvučni alarm.	Nema vode u dovodu vode ili je slavina zatvorena.	Provjerite ima li vode u dovodu vode i je li slavina otvorena.
	Dovodno crijevo je savijeno.	Provjerite dovodno crijevo *(pogledajte INSTALACIJA)*. Otvorite vrata perilice posuđa, pritisnite gumb Start/Pauza i u roku od 4 sekunde zatvorite vrata.
	Sito u dovodnom crijevu je začepljeno; obavezno ga očistite.	Provjerite i očistite sito u dovodnom crijevu vode. Otvorite vrata perilice posuđa, pritisnite gumb Start/Pauza i u roku od 4 sekunde zatvorite vrata.

Perilica posuđa prerano završava ciklus. Na zaslonu se prikazuje: **F8 E3**	Filtar je začepljen ostacima hrane ili kamencem.	Očistite filtar i uklonite kamenac iz uređaja *(pogledajte ČIŠĆENJE SKLOPA FILTRA i UPUTE ZA UKLANJANJE KAMENCA)*.
	Odvodno je crijevo prenisko postavljeno ili se izljeva u kanalizaciju.	Provjerite je li kraj odvodnog crijeva postavljen na ispravnu visinu *(pogledajte INSTALACIJA)*. Provjerite odvod u kućnu kanalizaciju, prema potrebi ugradite prekidač sifona/ventil za dovod zraka.
	Prisutna je prevelika količina pjene.	Deterdžent nije pravilno izmjeren ili nije prikladan za upotrebu u perilici suđa *(pogledajte PUNJENJE SPREMNIKA ZA DETERDŽENT)*.
	Zrak u dovodu vode.	Provjerite da na dovodu vode nema curenja ili nekih drugih problema koji omogućuju ulaz zraka.
Posuđe nije dobro osušeno.	Nema sredstva za ispiranje ili je premala doza.	Provjerite je li napunjen spremnik sredstva za ispiranje *(pogledajte PUNJENJE DOZATORA SREDSTVA ZA ISPIRANJE)*. Upotreba samo višenamjenskih tableta neće pružiti dobar učinak sušenja kao upotreba tekućeg sredstva za ispiranje.
	Posuđe je izvađeno nakon automatskog otvaranja vrata, ali prije stvarnog kraja ciklusa.	Provjerite da je ciklus završio prije vađenja posuđa *(pogledajte SVAKODNEVNA UPORABA)*. Preporučuje se da za još bolje rezultate sušenja posuđe ostavite u perilici posuđa dodatnih 15 minuta nakon kraja ciklusa uz otvorena vrata.
	Posuđe je postavljeno previše vodoravno.	Ako primijetite nakupljenu vodu čašama, šalicama ili zdjelicama, pokušajte posuđe (posebice u gornjoj košari) postaviti tako da dobije veći nagib, a da bi se što više vode iscijedilo prije no što započne sam postupak sušenja.
	Odabrani ciklus nema fazu sušenja.	U *TABLICI PROGRAMA* provjerite ima li odabrani program fazu sušenja. Ciklus bez faze sušenja možda neće pružiti željenu razinu sušenja pa se preporučuje da se odabir ciklusa promijeni na onaj s fazom sušenja.
	Suđe je izrađeno od neprianjajućeg materijala ili plastike.	Nekoliko kapi vode koja ostaje na ovom materijalu uobičajena je pojava.
Na posuđu i čašama ima plavih pruga ili plavičastih tragova.	Doza sredstva za ispiranje je prevelika.	Namjestite doziranje na nižu postavku.
Na suđu i čašama ima tragova kamenca ili bjeličastog sloja.	Spremnik za sol je prazan.	Spremnik čim prije napunite solju. Ako se uređaj upotrebljava bez soli, može doći do oštećenja njegovih unutarnjih sastavnih dijelova.
	Postavka tvrdoće vode je preniska.	Povećajte postavku *(pogledajte TABLICU TVRDOĆE VODE)*.
	Čep na spremniku soli nije ispravno zatvoren.	Provjerite i zatvorite čep spremnika soli.
	Spremnik sredstva za ispiranje prazan je ili doza sredstva za ispiranje nije dovoljna.	Napunite spremnik sredstvom za ispiranje i provjerite postavku doziranja (za više informacija – *pogledajte PUNJENJE DOZATORA SREDSTVA ZA ISPIRANJE*).
Na perilici suđa prikazuje se **F8 E5**	Ventil je blokiran ili neispravan.	Zatvorite, ako je moguće, slavinu za dovod vode. Nemojte isključiti napajanje. Pozovite servis.
Curenje deterdženta.	Ovisi o vrsti tekućeg deterdženta koji se upotrebljava i može biti jače izraženo u slučaju uključenja opcije odgode.	Malo curenje neće izazvati neispravnosti uređaja i može se izbjeći promjenom vrste tekućeg deterdženta ili upotrebom tableta.

Pravila, standardne dokumente, naručivanje rezervnih dijelova i dodatne informacije o proizvodu možete pronaći tako:

- Upotreba QR koda na proizvodu.
- Posjetite naše web.mjesto **docs.whirlpool.eu/docs** i **parts-selfservice.europeanappliances.com**
- Možete i **kontaktirati naš postprodajni servis** (broj telefona potražite u knjižici jamstva). Kada se obraćate našem postprodajnom servisnu navedite kodove navedene na identifikacijskoj pločici proizvoda.

Informacije o modelu mogu se dobiti pomoću QR koda koji se nalazi na oznaci energetske učinkovitosti. Na oznaci se nalazi i identifikacijska oznaka modela koji se može upotrijebiti za pregledavanje portala registra na https://eprel.ec.europa.eu.

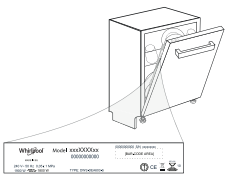

®/TM/ © 2026 Whirlpool. Proizvedeno prema licenci

БИ БЛАГОДАРИМЕ ШТО КУПИВТЕ ПРОИЗВОД НА WHIRLPOOL.
За да добиете покомплетна помош, регистрирајте го вашиот апарат на: **www.whirlpool.eu/register**

Пред да го користите апаратот, внимателно прочитајте го упатството за безбедност и инсталација.
По инсталацијата, не заборавајте да ги отстраните сите заштитни делови за транспорт од машината за садови.

ВЕ МОЛИМЕ СКЕНИРАЈТЕ ГО QR-КОДОТ НА ВАШИОТ ПРОИЗВОД ЗА ДА ИМАТЕ ПОДЕТАЛНИ ИНФОРМАЦИИ.

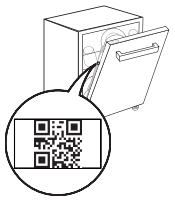

Контролната табла на оваа машина за садови се активира со притискање на копчето ВКЛУЧУВАЊЕ-ИСКЛУЧУВАЊЕ.
За заштеда на енергија, контролната табла се деактивира автоматски по 10 минути ако не започнал циклус.

ОПИС НА ПРОИЗВОДОТ

АПАРАТ

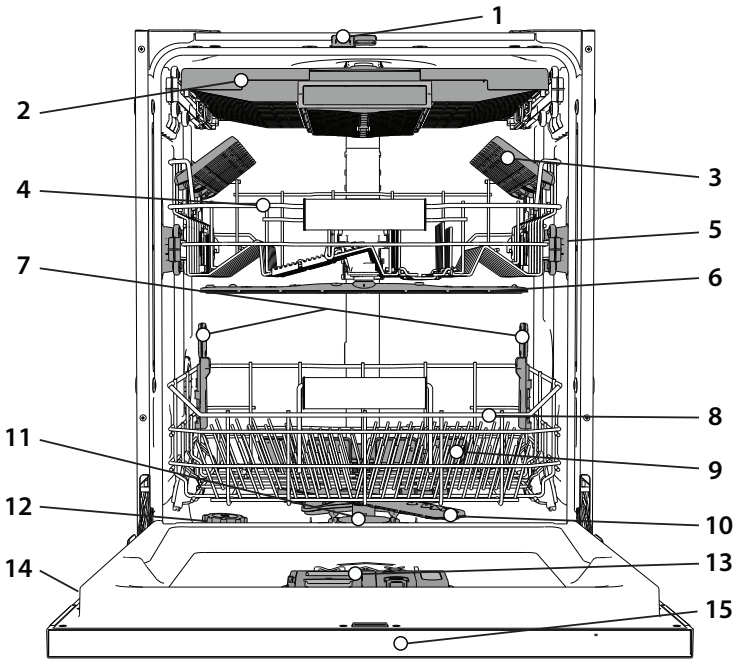

1. NaturalDry
2. Решетка за прибор за јадење
3. Склопливи клапи (бројот зависи од моделот)
4. Горна решетка
5. Горна решетка Регулирање на висината
6. Горна рачка за прскање
7. Поддржка на PowerClean Pro
8. Долна решетка
9. PowerClean Pro
10. Долна рачка за прскање
11. Филтер Склоп
12. Резервоар за сол
13. Резервоар за детергент и средство за плакнење
14. Плоча со ознака
15. Плоча со ознака

КОНТРОЛНА ТАБЛА



1. Копче за **ВКЛУЧУВАЊЕ-ИСКЛУЧУВАЊЕ / Ресетирање** со индикаторско светло
2. Копче за **ПРЕТХОДНА** програма
3. Копче за **СЛЕДНА** програма
4. Копче и индикатор за **Далечинско Управување**
5. Индикатор за **Поврзување со Безжична Мрежа**
6. Индикаторско светло за **Празен Резервоар за Сол**
7. Индикаторско светло за **Празен Резервоар за Средство за Плакнење**
8. Индикаторско светло за **Затворена Славина – Аларм** (трепка кога нема довод на вода или славината е затворена)
9. **Екран**
10. Број на **програма** и индикатор за **преостанатото време**
11. Копче за **опција PowerClean Pro** со индикаторско светло
12. Копче за **опција Половично Полнење** со индикаторско светло / **Поставки -** притиснете и задржете 3 секунди
13. Копче за **опција Дополнително Сушење** со индикаторско светло
14. Копче за **опција Одложен Старт** со индикаторско светло
15. Копче **СТАРТ/Пауза** со индикаторско светло

ПРВА УПОТРЕБА

СОВЕТ ЗА ПРВА УПОТРЕБА

По монтажата, извадете ги запирачите од решетките и елементите за прицврстување од горната решетка.

МЕНИ ЗА ПОСТАВКИ

1. Вклучете го апаратот со притискање на **копчето ВКЛУЧУВАЊЕ-ИСКЛУЧУВАЊЕ** ⏻.
2. Задржете го копчето **Поставки** ⚙ (Половично полнење ½) 3 секунди, додека не слушнете звучен сигнал и на екранот не се прикаже „**Set**".
3. По една секунда ќе се прикаже првата достапна поставка (буквата „⌐□").
4. Притиснете **ПРЕТХОДНА**<**/СЛЕДНА**> за да листате низ листата достапни поставки (видете ја табелата подолу), потоа притиснете **СТАРТ/Пауза** ▶II за да ја смените вредноста на тековно избраната поставка.
5. Притиснете **ПРЕТХОДНА**<**/СЛЕДНА**> за да ја промените вредноста, потоа притиснете **СТАРТ/Пауза** ▶II за да ја зачувате новата вредност и да се вратите во главното мени.
6. За да промените друга поставка, повторете ги чекорите 4 и 5.
7. Притиснете **ВКЛУЧУВАЊЕ-ИСКЛУЧУВАЊЕ** ⏻ или почекајте 30 секунди за да излезете од менито.

БУКВА	ПОСТАВКА	ВРЕДНОСТИ (Стандардни - **со задебелени букви**) *
⌐□	**Бројач на циклуси** Број на циклуси на миење што ги извршила машината за садови.	на пр. 25 циклуси: 25; на пр. 13.947 циклуси: 13_947 (ќе се лизне 3 пати)
C	**Поврзување со Безжична Мрежа** **ЗАБЕЛЕШКА:** За да го овозможите Поврзување со Безжична Мрежа за првпат, одете во поставките за поврзување на HomeWhiz. *(види АПЛИКАЦИЈАТА HOMEWHIZ И ФУНКЦИЈАТА ДАЛЕЧИНСКО УПРАВУВАЊЕ)* "1" = Вклучено, "0" = Исклучено	1 | **0**
h	**Ниво на тврдост на водата** *(види ПОСТАВУВАЊЕ НА ТВРДОСТА НА ВОДАТА и ТАБЕЛА ЗА ТВРДОСТ НА ВОДАТА)*	1 | 2 | **3** | 4 | 5
rI	**Ниво на средство за плакнење** *(види ПРИЛАГОДУВАЊЕ НА ДОЗАТА НА СРЕДСТВОТО ЗА ПЛАКНЕЊЕ)*	0 | 1 | 2 | 3 | 4 | **5**
d	**NaturalDry** *(види ОПЦИИ И ФУНКЦИИ)* "1" = Вклучено, "0" = Исклучено	**1** | 0
S	**Звук** "1" = Вклучено, "0" = Исклучено	**1** | 0
r	**Фабрички поставки** Притиснете **СТАРТ/Пауза** за да ги вратите на фабричките поставки сите вредности на поставките вклучени во менито за поставки.	-

*) Стандардната вредност не важи за бројачот на циклуси.

⌐□ **БРОЈАЧ НА ЦИКЛУСИ -** Оваа функција го покажува бројот на циклуси што ги извршила машината за садови.

За бројот на циклуси од 0-999, ќе се прикаже фиксен број.

25 На пример за 25 циклуси.

Кога бројот на циклусот е поголем од 1000, бројот ќе се лизга на екранот. „_" претставува „.", како на пример: 1.000 = 1_000, 13.947= 13_947 (бројот ќе се лизне 3 пати).



На пример за 13.947 циклуси.

По визуализацијата на циклусот, екранот ќе се врати за да го визуелизира „⌐□".

ЗАБЕЛЕШКА: Можеби машината за садови веќе изведе околу 30 циклуси. Ова се должи на продолжениот процес на квалитет спроведен за време на производството. Тоа гарантира повисок квалитет на производот.

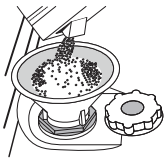

ПОЛНЕЊЕ НА РЕЗЕРВОАРОТ ЗА СОЛ

Употребата на сол го спречува создавањето на БИГОР на садовите и на функционалните компоненти на машината. Резервоарот за сол се наоѓа во долниот дел на машината за садови (под долната решетка од левата страна).

- **Резервоарот за сол никогаш не** треба да **биде празен.**
- Важно е да се постави тврдоста на водата.
- Солта мора да се наполни кога свети индикаторското **светло за ДОПОЛНУВАЊЕ СОЛ** ⥁ на контролната табла.

1. Извадете ја долната решетка и одвртете го капачето на резервоарот (налево).
2. Поставете ја инката (*види слика*) и наполнете го резервоарот за сол до работ (приближно 0,5 kg); често се случува да истече малку вода.
3. **Направете го ова само првиот пат: наполнете го резервоарот за сол со вода.**
4. Извадете ја инката и избришете ги остатоците од сол од отворот.

Проверете дали капачето е добро прицврстено за да не може да влезе детергент во садот за време на програмата за миење (ова може целосно да го оштети омекнувачот на вода).

Секогаш кога треба да додадете сол, задолжително е да ја завршите постапката пред почетокот на циклусот на миење за да не се создаде корозија.

Преостанатиот солен раствор или зрната сол може да доведат до корозија, што резултира со трајно оштетување на компонентите од нерѓосувачки челик.

Гаранцијата не важи ако дефектите се предизвикани од такви околности.

Ако садот за сол не е наполнет, омекнувачот на вода и грејачот може да се оштетат како резултат на акумулација на бигор.

Се препорачува употреба на сол со секаков вид детергент за машина за садови.

ПОСТАВУВАЊЕ НА ТВРДОСТА НА ВОДАТА

За да може омекнувачот на вода да работи беспрекорно, неопходно е поставката за тврдост на водата да се заснова на вистинската тврдост на водата во вашиот дом. Овие информации може да ги добиете од вашиот локален снабдувач со вода. Фабричката поставка е „3". Види „ТАБЕЛА ЗА ТВРДОСТ НА ВОДАТА".

Табела за тврдост на водата			
Ниво	**°dH** Германски степени	**°fH** Француски степени	**°Clark** Англиски степени
1 (мека)	0 - 6	0 - 10	0 - 7
2 (средна)	7 - 11	11 - 20	8 - 14
3 (просечна)	12 - 16	21 - 29	15 - 20
4 (тврда)	17 - 34	30 - 60	21 - 42
5 (многу тврда)	35 - 50	61 - 90	43 - 62

За да промените, следете ги упатствата во делот „МЕНИ ЗА ПОСТАВКИ".
Користете само сол што е специјално наменета за машини за садови.
Откако ќе истурите сол во машината, индикаторското светло за ДОПОЛНУВАЊЕ СОЛ ќе се исклучи.
Ако садот за сол не е наполнет, омекнувачот на вода и грејачот може да се оштетат како резултат на акумулација на бигор.
Се препорачува употреба на сол со секаков вид детергент за миење садови.

СИСТЕМ ЗА ОМЕКНУВАЊЕ НА ВОДАТА

Омекнувачот на вода автоматски ја намалува тврдоста на водата, следствено, спречувајќи наталожување бигор на грејачот, придонесувајќи и за подобра ефикасност на чистењето.
Овој систем сам се регенерира со сол, затоа е потребно повторно да се наполни садот за сол кога е празен.
Фреквенцијата на регенерација зависи од поставувањето на нивото на тврдост на водата. Регенерацијата се одвива еднаш на секои **6** Еко циклуси со ниво на тврдост на водата поставено на 3.
Процесот на регенерација започнува во последното плакнење и завршува во фазата на сушење, пред да заврши циклусот.

- Единечната регенерација троши: ~3,5L вода;
- Потребни се до 10 дополнителни минути за циклусот;
- Троши под 0,005 kWh енергија.

ПОЛНЕЊЕ НА ДОЗЕРОТ ЗА СРЕДСТВО ЗА ПЛАКНЕЊЕ

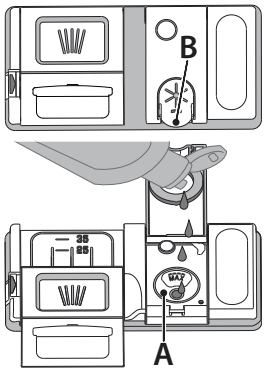

Средството за плакнење го олеснува СУШЕЊЕТО на садовите. Дозерот за средство за плакнење **A** треба да се наполни кога свети **индикаторското светло за ДОПОЛНУВАЊЕ СРЕДСТВО ЗА ПЛАКНЕЊЕ** ✳ на контролната табла.

1. Отворете го дозерот **B** со притискање и повлекување на јазичето на капакот.
2. Истурете го средството за плакнење (макс. 110 ml) и внимавајте да не се прелее од дозерот. Ако тоа се случи, веднаш исчистете со сува крпа.
3. За да го затворите, притиснете го капакот надолу додека не слушнете клик.

НИКОГАШ не истурајте го средството за плакнење директно во отворот на апаратот.

ПРИЛАГОДУВАЊЕ НА ДОЗАТА НА СРЕДСТВОТО ЗА ПЛАКНЕЊЕ

Ако не сте целосно задоволни со резултатите од сушењето, може да ја прилагодите количината на употребеното средство за плакнење.
За да промените, следете ги упатствата во делот „МЕНИ ЗА ПОСТАВКИ".
Ако нивото на средството за плакнење е поставено на НУЛА, нема да има средство за плакнење. Индикаторското светло за **НИСКО НИВО НА СРЕДСТВО ЗА ПЛАКНЕЊЕ** нема да светне ако нема средство за плакнење. Може да се постават најмногу 6 нивоа според моделот на машината за садови.

- Ако видите синкасти ленти на садовите, поставете мал број (0–3).
- Ако има капки вода или траги од бигор на садовите, поставете среден број (4–5).

ПОЛНЕЊЕ НА ДОЗЕРОТ ЗА ДЕТЕРГЕНТ

Користете само детергент кој е специјално наменет за машини за миење садови.
НЕ КОРИСТЕТЕ сјај за миење.
Ако ставите прекумерна количина детергент, може да доведе до остатоци од пена во машината по завршувањето на циклусот.
Употребата на детергент што не е наменет за машини за садови може да предизвика дефект или оштетување на апаратот.
За да се постигнат најдобри резултати при миење и сушење, потребна е комбинирана употреба на детергент, течност за средство за плакнење и рафинирана сол.
Препорачуваме да користите детергенти што не содржат фосфати или хлор, бидејќи овие производи се штетни за животната средина.
Добрите резултати на миењето зависат и од точната количина на детергент што се користи.
Надминувањето на наведената количина не резултира со поефикасно миење и го зголемува загадувањето на животната средина.

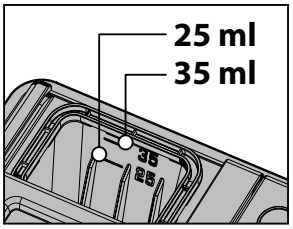

Количината може да се приспособи на нивото на нечистотија. Во случај на нормално извалкани садови, користете приближно или 35 g (детергент во прав) или 35 ml (течен детергент) и дополнителна кафена лажичка детергент директно во машината. Ако се користат таблети, доволна е една таблета.

Ако садовите се малку извалкани или ако се исплакнат со вода пред да се стават во машина за садови, намалете ја количината на детергент соодветно (минимум 25 g/ml) на пр. не ставајте прашок/гелот во машината.
За добри резултати при миењето, следете ги и упатствата прикажани на кутијата со детергент.
За дополнителни прашања, консултирајте се со производителите на детергенти.

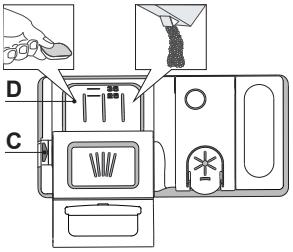

За да го отворите дозерот за детергент користете го уредот за отворање C. Ставете детергент само во сувиот дозер D. Ставете ја количината на детергент за предмиење директно во отворот.

1. Кога го мерите детергентот, погледнете ги споменатите информации за да ја ставите соодветната количина. Внатре во дозерот **D** има индикации кои помагаат во дозирањето на детергентот.
2. Отстранете ги остатоците од детергентот од рабовите на дозерот и затворете го капакот додека не кликне.
3. Затворете го капакот на дозерот за детергент со повлекување нагоре додека уредот за затворање не се прицврсти на своето место.

Дозерот за детергент автоматски се отвора во вистинско време според програмата.
Употребата на детергент што не е наменет за машини за садови може да предизвика дефект или оштетување на апаратот.

СЕКОЈДНЕВНА УПОТРЕБА

1. **ПРОВЕРКА НА ПРИКЛУЧОКОТ ЗА ВОДА**
   Проверете дали машината за садови е поврзана со довод на вода и дали вентилот е отворен.
2. **ВКЛУЧУВАЊЕ НА МАШИНАТА ЗА МИЕЊЕ САДОВИ**
   Отворете ја вратата и притиснете на копчето **ВКЛУЧУВАЊЕ-ИСКЛУЧУВАЊЕ**.
3. **НАПОЛНЕТЕ ГИ РЕШЕТКИТЕ** *(види ПОЛНЕЊЕ НА РЕШЕТКИТЕ)*.
4. **НАПОЛНЕТЕ ГО ДОЗЕРОТ ЗА ДЕТЕРГЕНТ**
5. **ИЗБЕРЕТЕ ПРОГРАМА И ПРИЛАГОДЕТЕ ГО ЦИКЛУСОТ**
   Изберете ја најсоодветната програма во согласност со типот на садовите и нивото на извалканост
   (видете ОПИС НА ПРОГРАМИТЕ) со притискање на копчињата **ПРЕТХОДНА/СЛЕДНА**.
   Изберете ги саканите опции *(видете ОПЦИИ И ФУНКЦИИ)*.
   Не сите опции се компатибилни со сите програми.
6. **ЗАПОЧНУВАЊЕ**
   Започнете го циклусот на миење со притискање на копчето **СТАРТ/Пауза** (се пали светилката) и затворете ја вратата во рок од 4 секунди. Кога програмата ќе започне, ќе слушнете единечно бипкање. Ако не ја затворите вратата во рок од 4 секунди, повторно ќе слушнете бипкање. Во овој случај, отворете ја вратата, притиснете на копчето **СТАРТ/Пауза** и повторно затворете ја вратата во рок од 4 секунди.
7. **ЗАВРШУВАЊЕ НА ЦИКЛУСОТ НА МИЕЊЕ**
   Крајот на циклусот на перење се означува со звук и на екранот се прикажува **END** (КРАЈ). Отворете ја вратата и исклучете го апаратот со притискање на копчето **ВКЛУЧУВАЊЕ-ИСКЛУЧУВАЊЕ**. Почекајте неколку минути пред да ги извадите садовите – за да не се изгорите. Извадете ги садовите така што ќе започнете од најдолната решетка.

Машината автоматски ќе се исклучи за време на одредени подолги периоди на неактивност, со цел да се минимизира потрошувачката на електрична енергија. Ако садовите се малку извалкани или ако се исплакнат со вода пред да се стават во машина за миење садови, соодветно намалете ја количината на употребениот детергент.

МЕНУВАЊЕ НА ПРОГРАМА ВО ТЕК

Ако изберете погрешна програма, може да ја смените ако започнала непосредно. **РЕСЕТИРАЈТЕ** ја машината: притиснете и задржете го копчето **ВКЛУЧУВАЊЕ-ИСКЛУЧУВАЊЕ** повеќе од 3 секунди и машината ќе се исклучи. **На таблата ќе се прикаже „0:01“.** Затворете ја вратата и почекајте додека не заврши циклусот на одвод (околу 1 минута). Отворете ја вратата и повторно вклучете ја машината со притискање на копчето **ВКЛУЧУВАЊЕ-ИСКЛУЧУВАЊЕ** и изберете нов циклус на перење и некоја од саканите опции. Започнете го циклусот со притискање на копчето **СТАРТ/Пауза** и затворете ја вратата во рок од 4 секунди.

ДОДАВАЊЕ САДОВИ

Без да ја исклучите машината, прво подотворете ја вратата за да не ве испрска вода (**СТАРТ/Пауза** светилката почнува да трепка) (**Внимание!: Врела пареа!**) и ставете ги садовите во машината. Притиснете на копчето **СТАРТ/Пауза** и затворете ја вратата во рок од 4 секунди, циклусот ќе продолжи од каде што застанал.

НЕНАДЕЈНО ПРЕКИНУВАЊЕ

Ако ја отворите вратата додека трае циклусот на миење, или ако снема струја, циклусот ќе запре. **САМО АКО ПРИТИСНЕТЕ** на копчето **СТАРТ/Пауза** и ја затворите вратата во рок од 4 секунди, циклусот ќе продолжи од каде што застанал.

СОВЕТИ И ПРЕПОРАКИ

СОВЕТИ

Пред да ги наполните корпите, отстранете ги сите остатоци од храна од садовите и испразнете ги чашите. **Не треба претходно да ги плакнете.** Наредете ги садовите така што да стојат цврсто и да не се превртат; и наредете ги садовите со отворите свртени надолу и конкавните/конвексните делови поставени косо, со што ќе дозволите водата да стигне до секоја површина и слободно да истече.

Предупредување: капаците, рачките, тавите и тавчињата за пржење не треба да го спречуваат ротирањето на краците на прскалката.

Ставете ги сите мали предмети во корпата за прибор за јадење.

Многу валканите садови и тавчиња треба да се стават во долната корпа бидејќи во овој дел прскалите за вода се посилни и овозможуваат повисоки перформанси на миење.

Откако ќе го наполните апаратот, проверете дали краците на прскалката можат слободно да се ротираат.

НЕСООДВЕТНИ САДОВИ

- Дрвени садови и прибор за јадење.
- Фино украсени чаши, ракотворби и антички садови. Нивните украси не се отпорни.
- Делови од синтетички материјал кои не издржуваат високи температури.
- Бакарни и лимени садови.
- Садови извалкани со пепел, восок, маст за подмачкување или мастило.

Боите на стаклените украси и алуминиумските/сребрените парчиња може да се променат и избледат за време на процесот на миење. Некои типови на стакло (на пр. кристални предмети) може да станат матни по неколку циклуси на миење.

ОШТЕТУВАЊЕ НА СТАКЛОТО И САДОВИТЕ

- Користете само чаши и порцелан со гаранција од производителот како безбедни за миење во машина за садови.
- Користете нежен детергент погоден за садови.
- Соберете ги чашите и приборот за јадење од машината за садови штом ќе заврши циклусот на миење.

СОВЕТИ ЗА ЗАШТЕДА НА ЕНЕРГИЈА

- Кога машината за садови за домаќинство се користи според упатствата на производителот, **миењето садови во машината обично троши помалку енергија и вода отколку рачното миење садови.**
- Со цел да се зголеми ефикасноста на машината за садови, **се препорачува да се започне циклусот на миење откако машината ќе биде целосно наполнета.** Полнењето на машината за садови за домаќинство до капацитетот назначен од производителот ќе придонесе за заштеда на енергија и вода. Информации за правилно полнење на садовите може да најдете во делот Полнење. Во случај на половично полнење, се препорачува да користите посебни опции за миење доколку се достапни (Половично полнење / Зонско миење / Повеќезонско миење), така што ќе ги наполните само избраните решетки. Неправилното полнење или преоптоварување на машината за садови може да го зголеми искористувањето на ресурсите (како што се вода, енергија и време, и да го зголеми нивото на бучава), намалувајќи ги перформансите на перење и сушење.
- Рачното претходно плакнење на садовите доведува до зголемена потрошувачка на вода и енергија и не се препорачува.

ХИГИЕНА

За да избегнете мирис и талог што може да се акумулира во машината за садови, **користете програма со висока температура најмалку еднаш месечно**. Ставете една кафена лажичка детергент и пуштете ја програмата без да додадете садови за да го исчистите вашиот апарат.

ОТПОРНА НА ЗАМРЗНУВАЊЕ

Ако апаратот е поставен во околина изложена на ризик од мраз, **мора водата целосно да се испушти.** Затворете го вентилот за вода, извадете ги доводните и одводните црева и оставете ја целата вода да истече. **Проверете дали омекнувачот на вода е полн со растворена сол за регенерација во садот за сол**, за заштита на апаратот од температури до –20°C. Ако апаратот се чувал во услови на мраз, истиот мора да остане на амбиентална температура од мин. 5°C **најмалку 24 часа** пред првото вклучување.

ТАБЕЛА СО ПРОГРАМИ

	Програма		Фаза на сушење	NaturalDry*)	Достапни опции **)	Времетраење на програмата за миење (ч:мин)***)	Потрошувачка на вода (литри/циклус)	Потрошувачка на енергија (kWh/циклус)	Преостанато време по отворање на вратата (ч:мин)
1	**Еко**	50°C	✓	✓	POWER CLEAN, ½	3:30	9,5	0,76	0:30
2	**Авто Интензивно**	65°C	✓	✓	POWER CLEAN, ½	2:25 - 3:30	17,0 - 25,0	1,30 - 1,70	0:05
3	**Авто Мешани**	55°C	✓	✓	POWER CLEAN, ½	1:20 - 3:20	7,5 - 20,5	0,75 - 1,20	0:05
4	**Авто Брзо**	50°C	✓	✓	POWER CLEAN, ½	1:00 - 2:00	7,5 - 15,5	0,70 - 1,10	0:05
5	**Рапид**	45°C	×	✓	½	0:30 - 0:40	10,5 -15,0	0,55 - 0,65	0:00
6	**Тивко**	55°C	✓	✓		3:50 - 4:10	10,5 -14,5	0,80 - 1,15	0:25
7	**Пред-миење**	-	×	✓	½	0:12	4,5	0,10	0:00
8	**Циклус за преземање**		За да преземете една од програмите наведени подолу, погледнете го делот *„АПЛИКАЦИЈАТА HOMEWHIZ И ФУНКЦИЈАТА ДАЛЕЧИНСКО УПРАВУВАЊЕ“.*						
	Самочистење (Стандардна)	65°C	×	×		1:05	12,7	1,10	×
	Кристали	45°C	✓	✓	½	1:40 - 2:00	12,5 - 17,0	0,95 - 1,20	0:05
	Дезинфекција	65°C	✓	×	POWER CLEAN, ½	1:55 - 2:10	12,0 -19,0	1,40 - 1,80	×

Податоците од програмата ЕКО се мерат во лабораториски услови според европскиот стандард EN 60436:2020. Забелешка за лаборатории за тестирање: За информации за компаративните услови за тестирање EN, испратете е-пошта на следната адреса: dw_test_support@europeanappliances.com
Пред некоја од програмите не е потребен предтретман на садовите.
**) Вратата автоматски се отвора пред програмата да заврши, со цел да се подобри ефикасноста на сушењето.*
***) Не можат сите опции да се користат истовремено.*
****) Вредностите дадени за програми различни од програмата Еко се само индикативни. Вистинското време може да варира во зависност од многу фактори како што се температурата и притисокот на доводната вода, собната температура, количината на детергент, количината и типот на садови, балансирање на садовите, дополнителните избрани опции и калибрацијата на сензорот. Калибрацијата на сензорот може да го зголеми времетраењето на програмата до 20 мин.*

ОПИС НА ПРОГРАМИТЕ

Некои програми вклучуваат фаза на откривање на почетокот на програмата, при што уредот го утврдува нивото на нечистотија на садовите и автоматски ги прилагодува параметрите на програмата.

1 ЕКО
Еко програмата е погодна за чистење на нормално извалкани садови, бидејќи за оваа употреба е најефикасната програма во однос на нејзината комбинирана потрошувачка на енергија и вода и дека се користи за проценка на усогласеноста со законодавството на ЕУ за екодизајн.

2 АВТО ИНТЕНЗИВНО
Автоматска програма за многу валкани садови и тавчиња (да не се користи за деликатни предмети).

3 АВТО МЕШАНИ
Автоматска програма за нормално валкани садови со засушени остатоци од храна.

4 АВТО БРЗО
Автоматска програма за нормално и малку валкани садови. Циклус за секој ден кој обезбедува оптимални перформанси на чистење и сушење за пократко време.

5 РАПИД 28’
Програмата се препорачува за ограничена количина на малку валкани садови без засушени остатоци од храна. Не ја вклучува фазата на сушење.

6 ТИВКО
Погоден за ноќно работење на апаратот. Обезбедува оптимални перформанси на чистење и сушење со најниска емисија на бучава.

7 ПРЕД-МИЕЊЕ
Користете го за освежување на садовите што се планира да се мијат подоцна. Не може да се користи детергент со оваа програма.

8 ЦИКЛУС ЗА ПРЕЗЕМАЊЕ

- **САМОЧИСТЕЊЕ**

(Стандардна програма, заменлива преку апликацијата)
Програма што треба да се користи за одржување на машината за миење садови, да се врши само кога машината за миење садови е ПРАЗНА со користење на специфични детергенти наменети за одржување на машината за миење садови.

- **КРИСТАЛИ**

Програма за деликатни предмети, кои се почувствителни на високи температури, на пример, чаши и шолји.

- **ДЕЗИНФЕКЦИЈА**

Нормално или многу извалкани садови, со дополнително антибактериско перење. Може да се користи за одржување на машината за миење садови.

Забелешки:
Ве молиме имајте предвид тој циклус *Рапид*, е наменет за малку извалкани садови.

ОПЦИИ И ФУНКЦИИ

ОПЦИИТЕ може да се изберат/откажат, по избирање на програмата, директно со притискање на соодветното копче (ако има – се пали индикаторското светло) *(види КОНТРОЛНА ТАБЛА)***. Ако некоја опција не е компатибилна со избраната програма** *(види ТАБЕЛА СО ПРОГРАМИ)***, се огласува звучен сигнал и опцијата не се активира. Една опција може да го промени времетраењето, потрошувачката на вода или енергија за програмата.**

POWERCLEAN PRO - Благодарение на дополнителните млазници за напојување, оваа опција обезбедува поинтензивно и помоќно миење во долната решетка, во одредена област (погледнете во делот PowerClean Pro полнење).

ПОЛОВИЧНО ПОЛНЕЊЕ -Ако нема многу садови за миење, ПОЛОВИЧНО ПОЛНЕЊЕ се користи за заштеда на вода, струја или време во зависност од избраната програма**.**

Не заборавајте да ја намалите количината на детергент.

ДОПОЛНИТЕЛНО СУШЕЊЕ - Повисоката температура за време на последното плакнење и продолжената фаза на сушење овозможува подобрено сушење.

ОДЛОЖЕН СТАРТ - Почетокот на програмата може да биде одложен за временски период помеѓу **30** минути и **24** часа.

1. Изберете ја програмата и саканите опции. Притиснете го копчето ОДЛОЖЕН СТАРТ (повеќе пати) за да го одложите почетокот на програмата. Може да се прилагоди од 30 минути до 24 часа. Откако ќе дојдете до поставката за 24 часа, уште еднаш притиснете на ОДЛОЖЕН СТАРТ за да ја деактивирате функцијата ОДЛОЖЕН СТАРТ.
2. Притиснете на копчето СТАРТ/Пауза и затворете ја вратата во рок од 4 секунди. Тајмерот ќе почне да одбројува.
3. Откако ќе помине ова време, индикаторското светло се исклучува и програмата автоматски започнува.

Функцијата ОДЛОЖЕН СТАРТ не може да се постави откако ќе се стартува програмата.

NATURALDRY - Тоа е систем за сушење со конвекција кој автоматски ја отвора вратата за време/по фазата на сушење за да обезбеди исклучителни перформанси на сушење секој ден. Вратата се отвора на температура што е безбедна за вашите кујнски елементи, така што вратата нема да се отвора кога е вклучена опцијата ДЕЗИНФЕКЦИЈА И ПЛАКНЕЊЕ.
Како дополнителна заштита од пареа, заедно со машината за садови се додава специјално изработена заштитна фолија.
За да видите како да ја монтирате заштитната фолија, погледнете го УПАТСТВОТО ЗА ИНСТАЛАЦИЈА.
Оваа функција е стандардно активна, но можно е да се деактивира „МЕНИ ЗА ПОСТАВКИ".

АПЛИКАЦИЈАТА HOMEWHIZ И ФУНКЦИЈАТА ДАЛЕЧИНСКО УПРАВУВАЊЕ

⚠ **Прво прочитајте го делот „Безбедносни упатства".**

Можете да ја следите вашата машина за миење садови и да го проверувате нејзиниот тековен статус користејќи го вашиот паметен уред преку функцијата HomeWhiz.
Можете да извршувате многу операции на вашата машина за миење садови преку вашиот паметен уред користејќи ја апликацијата HomeWhiz. Дополнително, одредени функции се достапни исклучиво кога се користи функцијата HomeWhiz.
За да ја користите функцијата Поврзување со Безжична Мрежа на уредот, мора да ја преземете апликацијата HomeWhiz од продавницата за апликации на вашиот паметен уред.
Проверете дали вашиот паметен уред има активна интернет врска при користење на апликацијата.
Доколку првпат ја користите апликацијата, завршете ја регистрацијата на корисничката сметка следејќи ги упатствата на екранот. По завршување на регистрацијата, можете да управувате со сите HomeWhiz компатибилни уреди во вашиот дом преку оваа сметка.
HomeWhiz работи само на 2.4 GHz Wi-Fi фреквенциски опсег.

ПРВА ПОСТАВКА НА HOMEWHIZ ПОВРЗУВАЊЕТО

1. ПОДГОТВЕТЕ ГО ВАШИОТ ПАМЕТЕН УРЕД

Инсталирајте ја апликацијата HomeWhiz на вашиот паметен телефон или таблет.

Проверете дали вашиот паметен уред е поврзан на истата Wi-Fi мрежа која ќе ја користи машината за миење садови.

2. ПОДГОТВЕТЕ ЈА МАШИНАТА ЗА МИЕЊЕ САДОВИ

Осигурете се дека машината за миење садови е исклучена.
Притиснете и задржете ги копчињата **ВКЛУЧУВАЊЕ-ИСКЛУЧУВАЊЕ** и **ДАЛЕЧИНСКО УПРАВУВАЊЕ** истовремено 3 секунди.
Екранот ќе се вклучи, ќе се појави анимација, Поврзување со Безжична Мрежа автоматски ќе се активира и иконата **Поврзување со Безжична Мрежа** ќе започне да трепка, што означува дека уредот е во режим на спарување.

3. ПОВРЗУВАЊЕ ПРЕКУ АПЛИКАЦИЈАТА HOMEWHIZ

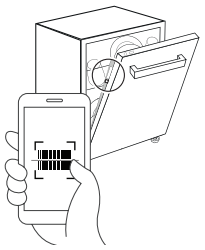

Отворете ја апликацијата HomeWhiz на вашиот паметен уред. Изберете „Додај уред".
Можете да ја додадете машината за миење садови со скенирање на баркодот на уредот или со рачно внесување на бројот на производот (12-цифрен број што започнува со 86, се наоѓа на плочката со податоци на уредот).
Откако ќе го изберете уредот, следете ги упатствата на екранот во апликацијата. Апликацијата ќе ве води низ преостанатите чекори од процесот на поставување.

4. РЕЗУЛТАТ ОД ПОВРЗУВАЊЕТО

Успешно поврзување: иконата **Поврзување со Безжична Мрежа** ќе остане постојано вклучена.

Неуспешно поврзување: иконата **Поврзување со Безжична Мрежа** ќе се исклучи.

Во овој случај, процесот на поврзување треба повторно да се започне. Ако проблемот продолжи, контактирајте овластен сервисен центар.

По завршување на процесот на инсталација, вашиот паметен уред и машината за миење садови не мора да бидат поврзани на иста мрежа. Можете да го користите уредот сè додека вашиот паметен уред има активна интернет врска.

По завршување на процесот на поставување, режимот Далечинско Управување се деактивира.

РЕЖИМ ДАЛЕЧИНСКО УПРАВУВАЊЕ

1. АКТИВИРАЊЕ НА РЕЖИМ ДАЛЕЧИНСКО УПРАВУВАЊЕ

Режимот Далечинско Управување може да се активира рачно со притискање на копчето **ДАЛЕЧИНСКО УПРАВУВАЊЕ** на уредот.

ЗАБЕЛЕШКА: По притискање на копчето **ДАЛЕЧИНСКО УПРАВУВАЊЕ**, вратата на уредот мора да се затвори во рок од 4 секунди. Ако вратата остане отворена подолго од 4 секунди, режимот Далечинско Управување автоматски се деактивира.

2. РЕЖИМ ДАЛЕЧИНСКО УПРАВУВАЊЕ – РАБОТА ВО АКТИВНА СОСТОЈБА

Кога режимот Далечинско Управување е активен, индикаторот над копчето **ДАЛЕЧИНСКО УПРАВУВАЊЕ** свети, а иконата **Поврзување со Безжична Мрежа** е постојано вклучена.

ЗАБЕЛЕШКА: Ако вратата се отвори додека режимот **ДАЛЕЧИНСКО УПРАВУВАЊЕ** е активен, функцијата се деактивира и мора повторно да се активира.

Уредот може да се контролира и од контролната табла и преку апликацијата HomeWhiz.

Екранот го прикажува соодветниот приказ на далечинската програма

- Кога се избира опција во апликацијата, соодветниот LED индикатор на панелот се вклучува.
- Кога се менува поставка во апликацијата, соодветната промена се прикажува на екранот на уредот.
- Секој избор на програма или активирање на функција на уредот веднаш се синхронизира и се прикажува во интерфејсот на апликацијата.

3. АВТОМАТСКА ДЕАКТИВАЦИЈА НА РЕЖИМ ДАЛЕЧИНСКО УПРАВУВАЊЕ

Режимот Далечинско Управување автоматски ќе се деактивира во следниве ситуации:

- Вратата е отворена (вклучувајќи автоматско отворање преку системот NaturalDry)
- Притиснато е копчето Далечинско Управување
- Има прекин на напојување
- Поврзување со Безжична Мрежа е исклучено
- Уредот е исклучен со копчето ВКЛУЧУВАЊЕ-ИСКЛУЧУВАЊЕ. Притискањето на ВКЛУЧУВАЊЕ-ИСКЛУЧУВАЊЕ во апликацијата не го деактивира режимот Далечинско Управување.

4. ОНЕВОЗМОЖУВАЊЕ НА ДАЛЕЧИНСКО УПРАВУВАЊЕ И ПОВРЗУВАЊЕ СО БЕЗЖИЧНА МРЕЖА

За да го оневозможите Далечинско Управување, притиснете го копчето **ДАЛЕЧИНСКО УПРАВУВАЊЕ** на уредот.

Ако функцијата Далечинско Управување е исклучена, сите операции мора да се извршуваат директно на уредот, а апликацијата HomeWhiz може да се користи само за следење на статусот.

Губењето на Wi-Fi врската не влијае на тековниот циклус.

Ако Wi-Fi врската се изгуби, иконата Поврзување со Безжична Мрежа на екранот почнува да трепка и продолжува да трепка додека врската не се воспостави повторно.

РЕСЕТИРАЊЕ НА HOMEWHIZ ПОВРЗУВАЊЕТО

Оваа функција ги брише само податоците за HomeWhiz поврзувањето зачувани во уредот (како што се Wi-Fi податоци и информации за спарување). Не ги ресетира другите поставки на машината за миење садови.

За да ги избришете зачуваните поставки за HomeWhiz поврзување, отворете ја вратата на машината за миење садови и вклучете го уредот. Притиснете и задржете ги копчињата **ДАЛЕЧИНСКО УПРАВУВАЊЕ** и **СТАРТ/Пауза** истовремено 3 секунди. На екранот ќе се појави одбројување (3–2–1). По завршувањето на одбројувањето, сите поставки ќе бидат избришани и уредот ќе се врати во состојбата пред првичното поставување.

КОРИСТЕЊЕ НА МАШИНАТА ЗА МИЕЊЕ САДОВИ НА ПОВЕЌЕ УРЕДИ

Можете да ја користите машината за миење садови со повеќе од еден паметен уред. Инсталирајте ја апликацијата HomeWhiz на другиот паметен уред. Кога ќе ја отворите апликацијата, најавете се со вашата корисничка сметка.

Ако се најавите со истата сметка што претходно сте ја користеле за додавање на уредите, можете да ја користите машината за миење садови веднаш по најавувањето.

КОРИСТЕЊЕ НА МАШИНАТА ЗА МИЕЊЕ САДОВИ СО ДОПОЛНИТЕЛНА СМЕТКА

Сопственикот на уредот може да му овозможи на друг корисник на HomeWhiz пристап до машината за миење садови со испраќање покана за приклучување во домаќинството.

Во апликацијата HomeWhiz отворете го менито (≡) и одете во Household Settings. Додадете нов корисник со внесување на неговата е-пошта и испраќање покана. Новиот корисник ќе ја добие поканата преку е-пошта и треба да ја прифати.

По прифаќањето на поканата, новиот корисник ќе добие пристап до сите уреди доделени на истото домаќинство.

ОТСТРАНУВАЊЕ НА ПРОБЛЕМИ СО HOMEWHIZ

Доколку наидете на проблеми со работењето или поврзувањето, следете ги чекорите подолу по редослед.

Ако проблемот продолжи по извршувањето на еден чекор, преминете на следниот.

1. Проверете дали вашиот паметен уред е поврзан на интернет.
2. Затворете ја и повторно отворете ја апликацијата HomeWhiz на вашиот паметен уред.
3. Рестартирајте го вашиот паметен уред.
4. Проверете го статусот на Поврзување со Безжична Мрежа на машината за миење садови.
5. Ако поврзувањето и понатаму не може да се воспостави, повторете го почетниот процес на поставување на уредот.
6. Ако проблемот продолжува: прегледајте ја листата со решенија во делот Help/Troubleshooting во апликацијата HomeWhiz, посетете ги ресурсите за поддршка на веб-страницата на HomeWhiz или контактирајте овластен сервисен центар.

ЦИКЛУС ЗА ПРЕЗЕМАЊЕ

Машината за миење садови вклучува стандарден Циклус за преземање, позициониран последен во списокот со програми. Оваа програма може да се замени со преземлива програма преку апликацијата HomeWhiz. Информации за фабрички зададениот Циклус за преземање и за програмите поддржани од вашиот модел се дадени во *„ТАБЕЛА СО ПРОГРАМИ“* и *„ОПИС НА ПРОГРАМИТЕ“*.

1. ПРОМЕНА НА ЦИКЛУС ЗА ПРЕЗЕМАЊЕ

За ажурирање на Циклус за преземање, проверете дали уредот е поврзан со апликацијата HomeWhiz и дали функцијата **ДАЛЕЧИНСКО УПРАВУВАЊЕ** е овозможена.

Отворете ја апликацијата HomeWhiz, изберете го вашиот уред и допрете ги трите точки (десен агол) за пристап до Settings. Одете во Downloaded Programme Settings, изберете ја програмата што сакате да ја користите и допрете Download Programme.

2. ПО СПАРУВАЊЕ И ПРЕЗЕМАЊЕ НА ПРОГРАМА

Откако програмата ќе биде преземена преку апликацијата HomeWhiz: Преземената програма се појавува на последната достапна позиција во списокот со програми на машината за миење садови.

Преземената програма останува достапна во списокот со програми дури и кога функцијата Далечинско Управување е исклучена.

Може да се избере и користи како и секоја друга програма.

3. ЗАМЕНУВАЊЕ НА ПРЕЗЕМЕНАТА ПРОГРАМА

Ако преземете друга програма: новата ќе ја замени претходно преземената програма во списокот со програми на машината за миење садови.

Може да се зачува само една преземена програма во исто време (последната преземена).

Бројот на достапни програми може да варира во зависност од моделот на машината за миење садови.

АЖУРИРАЊЕ НА СОФТВЕР

Кога уредот е во режим на подготвеност и веќе е конфигуриран за Wi-Fi поврзување, може автоматски да го ажурира својот софтвер кога ќе биде достапна нова верзија.

За време на ажурирањето, екранот го прикажува процентот на напредок. Интеракција со контролната табла не е можна додека ажурирањето не заврши.

Забелешка: Осигурете се дека уредот останува поврзан со напојување за време на процесот на ажурирање на софтверот.

ПОЛНЕЊЕ НА РЕШЕТКИТЕ

CAPACITY: **15** standard place-settings

РЕШЕТКА ЗА ПРИБОР ЗА ЈАДЕЊЕ

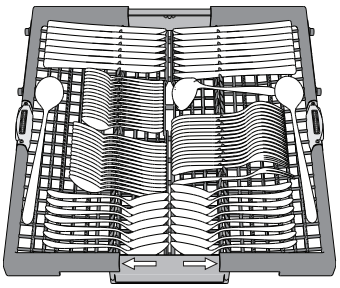
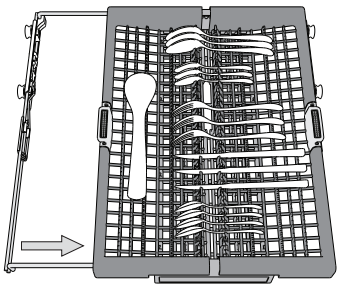

Третата решетка е наменета за приборот за јадење. Наредете го приборот за јадење како што е прикажано на сликата. Посебното распоредување на приборот за јадење го олеснува собирањето по миењето и ги подобрува перформансите на миење и сушење.

Ножевите и другите прибори со остри рабови мора да бидат поставени со сечилата свртени надолу.

Корпата за прибор за јадење е опремена со две лизгачки странични решетки за максимално искористување на висината на просторот долу и за ставање високи предмети на горната решетка.

ГОРНА РЕШЕТКА

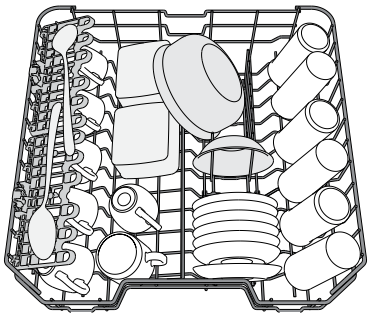

Ставете деликатни и лесни садови: чаши, шолји, тацни, ниски чинии за салата. Горната решетка има држачи за навртување кои може да се користат во вертикална положба кога се поставуваат тацни за чај/десерт или во пониска положба за поставување длабоки садови и садови за храна.

(пример за полнење на горната решетка)

ПРИЛАГОДУВАЊЕ НА ВИСИНАТА НА ГОРНАТА РЕШЕТКА

Висината на горната решетка може да се прилагоди: висока положба за ставање гломазни садови во долната корпа и ниска положба за максимално искористување на држачите за навртување со создавање повеќе простор нагоре и избегнување судир со предметите ставени на долната решетка.

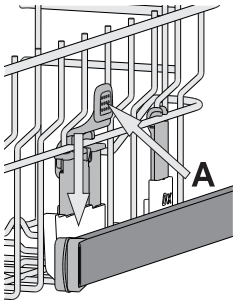

Горната решетка е опремена со **Регулатор на Висината** (види слика), без притискање на рачките, подигнете го со едноставно држење на страните на решетката, штом решетката е стабилна на повисоката положба. За да ја вратите на пониската положба, притиснете ги рачките **A** на страните на решетката и поместете ја корпата надолу.

Препорачуваме да не ја прилагодувате висината на решетката кога е наполнета. НИКОГАШ не кревајте ја или спуштајте ја корпата само од едната страна.

ПРЕКЛОПЛИВИ КЛАПИ СО ПРИЛАГОДЛИВА ПОЛОЖБА

Страничните преклопни клапи може да се преклопат или расклопат за да се оптимизира распоредот на садовите на решетката. Чашите за вино може безбедно да се стават на преклопливите клапи со вметнување на стеблото на секоја чаша во соодветните отвори.

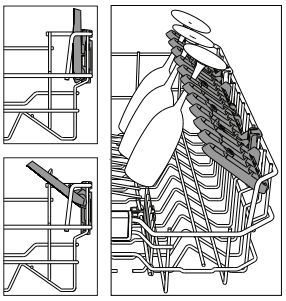

Во зависност од моделот:

- за да се расклопат клапите, потребно е да се лизнат нагоре и да се ротираат или да се ослободат од прицврстувачите и да се повлечат надолу;
- за да ги преклопите клапите, потребно е да ги ротирате и да ги лизнете клапите надолу или да ги повлечете нагоре и да ги закачите клапите на прицврстувачите.

(Преклопливи клапи со прилагодлива положба)

ДОЛНА РЕШЕТКА

За тенџерија, капаци, чинии, чинии за салата, прибор за јадење итн. Големите чинии и капаци може идеално да се постават на страните за да не се попречи кракот на прскалката.

Долната решетка има држачи за навртување кои може да се користат во вертикална положба кога се поставуваат чинии или во хоризонтална положба (пониска) за лесно да се постават тавите и чиниите за салата.

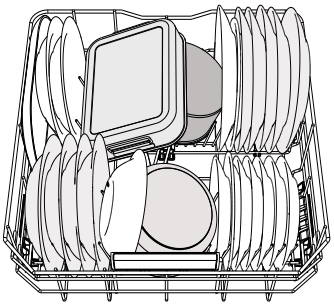
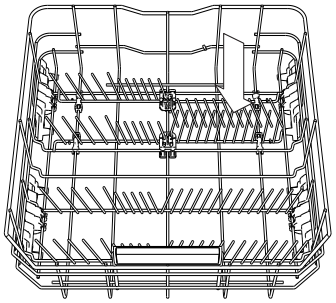

(пример за полнење на долната решетка)

POWERCLEAN PRO

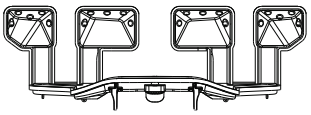

PowerClean Pro ги користи специјалните млазници за вода во задниот дел на шуплината за поинтензивно миење на многу валканите садови. Долната решетка има Space Zone, специјална потпора за извлекување во задниот дел на решетката што може да се користи за потпирање тавчиња за пржење или тави за печење во исправена положба, со што ќе заземаат помалку простор.

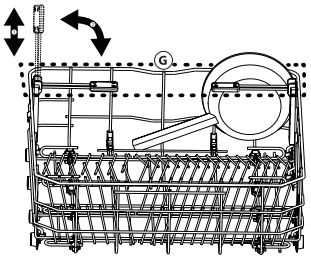

Кога ќе ги ставите тенџерињата/тепсиите свртени кон компонентата PowerClean Pro, активирајте **POWERCLEAN PRO** на панелот.

Како да го користите PowerClean Pro:

1. Прилагодете го делот **G** за PowerClean Pro така што ќе ги преклопите држачите на задните плочи за да ги ставите тенџерињата.
2. Ставете ги тенџерињата и тепсиите вертикално во делот PowerClean Pro. Тенџерињата треба да бидат свртени кон моќните млазници.

ГРИЖА И ОДРЖУВАЊЕ

ВНИМАНИЕ: Секогаш исклучувајте го апаратот од струја при чистење или одржување. Не користете запаливи течности за чистење на машината.



ЧИСТЕЊЕ НА МАШИНАТА ЗА САДОВИ

Сите траги од внатрешноста на апаратот може да се отстранат со крпа натопена со вода и малку оцет.
Надворешните површини на машината и контролната табла може да се исчистат со мека крпа натопена со вода. Не користете растворувачи или абразивни производи.

СПРЕЧУВАЊЕ НЕПРИЈАТНИ МИРИСИ

Секогаш држете ја вратата на апаратот подотворена за да не се создаде влага и да не остане во машината.
Редовно чистете ги заптивките околу вратата и дозерите за детергент со влажен сунѓер. Ова ќе спречи храната да остане во заптивките, што е главната причина за создавање непријатни мириси.

ПРОВЕРКА НА ЦРЕВОТО ЗА ВОДА

Редовно проверувајте го доводното црево дали е извиткано или напукнато. Ако е оштетено, заменете го со ново црево достапно преку нашиот постпродажен ервис или преку вашиот специјализиран дилер. Во зависност од типот на цревото:

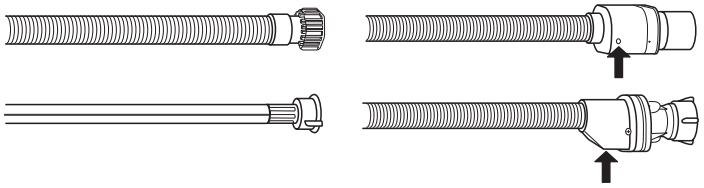

Ако доводното црево има прозирна обвивка, периодично проверувајте дали бојата локално се засилува. Ако одговорот е да, цревото може да протекува и треба да се замени.
За црева за запирање вода: проверете го прозорецот за проверка на малиот сигурносен вентил (видете стрелка). Ако е црвен, функцијата за запирање на водата е активирана и цревото мора да се замени со ново. За одвртување на ова црево, притиснете го копчето за ослободување додека го одвртувате цревото.

ЧИСТЕЊЕ НА ЦРЕВОТО ЗА ДОВОД НА ВОДА

Ако цревата за вода се нови или не се користени подолг временски период, оставете ја водата да тече за да бидете сигурни дека е чиста и без нечистотии пред да ги поврзете. Ако не се преземе
оваа претпазливост, цревото за довод на вода може да се затне и да ја оштети машината за садови.

ЧИСТЕЊЕ НА СКЛОПОТ НА ФИЛТЕРОТ

Редовно чистете го склопот на филтерот за да не се затнат филтрите и правилно да истекува отпадната вода.
Користењето на машината за садови со затнати филтри или страни предмети во системот за филтрирање или прскалките може да предизвика дефект што ќе резултира со губење на перформансите на машината, бучна работа или поголема потрошувачка на ресурси.
Склопот на филтерот се состои од три филтри кои ги отстрануваат остатоците од храна од водата за миење и потоа ја рециркулираат водата.

Машината за садови не смее да се користи без филтри или ако филтерот е лабав.

Најмалку еднаш месечно или по секои 30 циклуси, проверете го склопот на филтерот и доколку е потребно исчистете го темелно под проточна вода, користејќи неметална четка и следејќи ги упатствата подолу:

1. Свртете го цилиндричниот филтер **A** налево и извлечете го (слика 1). **Важно е при повторното поставување на филтерот да се спојат двата триаголници прикажани на сликата.**
2. Извадете го длабокиот филтер **B** со мал притисок врз страничните клапи (слика 2).
3. Извлечете го филтерот со плоча од не'рѓосувачки челик **C** (слика 3).
4. Во случај да најдете страни предмети (како скршено стакло, порцелан, коски, семки од овошје итн.) **внимателно извадете ги**.
5. Проверете ја мрежата и отстранете ги сите остатоци од храна. **НИКОГАШ НЕ ОТСТРАНУВАЈТЕ** ја заштитата на пумпата за циклус на миење (прикажано со стрелка) (слика 4).

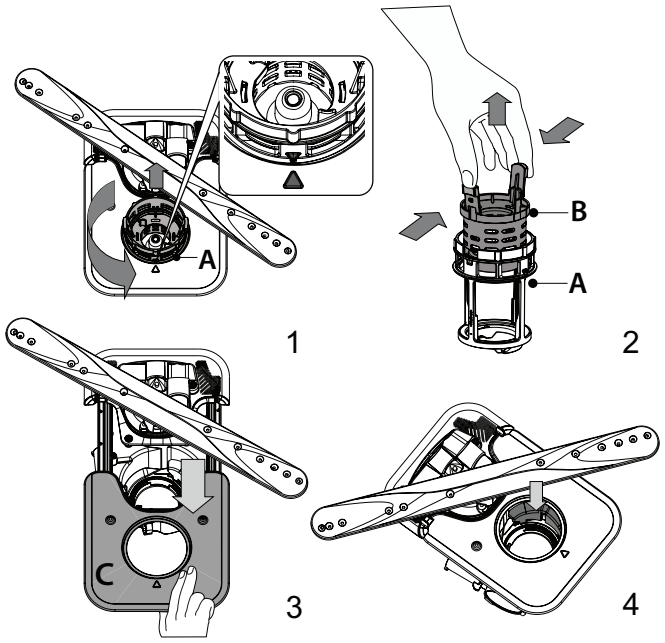

Откако ќе ги исчистите филтрите, заменете го склопот на филтерот и фиксирајте го во правилната положба; ова е од суштинско значење за одржување на ефикасното функционирање на машината за садови.

ЧИСТЕЊЕ НА КРАЦИТЕ НА ПРСКАЛИТЕ

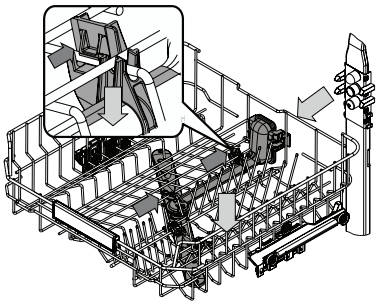

Во некои случаи, остатоците од храна може да се натрупаат на прскалките и да ги блокираат отворите за прскање на водата. Затоа се препорачува одвреме-навреме да ги проверувате краците и да ги чистите со мала неметална четка.

За да ја извадите горната прскалка, мора да го извадите и колекторот.

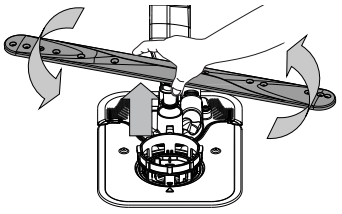

Долната прскалка може да се извади со повлекување нагоре и ротирање налево. Истата може повторно да се монтира со повлекување надолу и ротирање надесно.

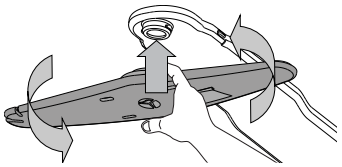

Раката за прскање на таванот може да се отстрани со притискање нагоре и потоа ротирање спротивно од стрелките на часовникот. Истата може повторно да се монтира со повлекување нагоре и ротирање надесно.

РЕШАВАЊЕ ПРОБЛЕМИ

Во случај вашата машина за садови да не работи правилно, проверете дали проблемот може да се реши со консултирање на следнава листа. За други грешки или проблеми, контактирајте со овластен постпродажен сервис чии податоци за контакт може да се најдат во гарантната книшка. Резервните делови ќе бидат достапни за период до 7 или до 10 години, во согласност со специфичните барања на регулативата.

ПРОБЛЕМИ	МОЖНИ ПРИЧИНИ	РЕШЕНИЈА
Индикаторот за сол свети	Резервоарот за сол е речиси празен.	Наполнете го резервоарот со сол *(за повеќе информации – види ПОЛНЕЊЕ НА РЕЗЕРВОАРОТ ЗА СОЛ)*. Доколку е потребно, проверете ја поставката за тврдост на водата *(види табела ПОСТАВКИ ЗА ТВРДОСТ НА ВОДАТА)*.
Индикаторот за сол трепка	Резервоарот за сол е празен.	Наполнете го резервоарот со сол што е можно поскоро. Ако го користите апаратот без сол може да дојде до оштетување на внатрешните компоненти.
Индикаторот за средство за плакнење свети или трепка	Дозерот за средство за плакнење е празен. (Откако ќе дополните средство за плакнење, индикаторот може да свети уште некое време).	Наполнете го дозерот со средство за плакнење *(за повеќе информации – види ПОЛНЕЊЕ НА ДОЗЕРОТ ЗА СРЕДСТВО ЗА ПЛАКНЕЊЕ)*.
Машината за садови не се вклучува или не реагира на командите.	Апаратот не е правилно поврзан во струја.	Вклучете го кабелот во штекер.
	Нема струја.	Од безбедносни причини, машината за садови нема повторно да се вклучи автоматски кога ќе се врати струјата. Отворете ја вратата од машината за садови, притиснете на копчето СТАРТ/Пауза и затворете ја вратата во рок од 4 секунди.
	Вратата на машината за миење садови не е затворена. Игличката за NaturalDry не е вметната.	Силно туркајте ја вратата додека не слушнете „клик“.
	Циклусот се прекинува со отворање на вратата подолго од 4 секунди.	Притиснете на СТАРТ/Пауза и затворете ја вратата во рок од 4 секунди.
	Контролната табла не реагира или се прикажува **F6 E1**.	Исклучете го апаратот со притискање на копчето ВКЛУЧУВАЊЕ-ИСКЛУЧУВАЊЕ/ Ресетирање, повторно вклучете го по околу една минута и рестартирајте ја програмата. Ако проблемот не се реши, исклучете го апаратот 1 минута, а потоа повторно вклучете го.
Машината за садови не ја испушта водата. На екранот се прикажува: **F7 E3** или **F9 E1**	Филтерот е затнат со остатоци од храна или бигор.	Исчистете го филтерот и исчистете го апаратот од бигор *(види ЧИСТЕЊЕ НА СКЛОПОТ НА ФИЛТЕРОТ и ИНСТРУКЦИИ ЗА ЧИСТЕЊЕ БИГОР)*.
	Одводното црево е превиткано.	Проверете го одводното црево *(види ИНСТРУКЦИИ ЗА ИНСТАЛАЦИЈА)*.
	Одводната цевка на лавабото е блокирана.	Исчистете ја одводната цевка на лавабото.
Машината за садови е многу бучна.	Садовите се удираат едни од други.	Правилно поставете ги садовите *(види ПОЛНЕЊЕ НА РЕШЕТКИТЕ)*.
	Има големо количество пена.	Детергентот не е правилно измерен или не е погоден за употреба во машини за садови *(види ПОЛНЕЊЕ НА ДОЗЕРОТ ЗА ДЕТЕРГЕНТ)*. Рестартирајте го моменталниот циклус така што ќе ја исклучите машината и повторно ќе ја вклучите, изберете нова програма, притиснете СТАРТ/Пауза и затворете ја вратата во рок од 4 секунди. Не ставајте детергент.
	Садовите не се правилно распоредени.	Правилно распоредете ги садовите *(види ПОЛНЕЊЕ НА РЕШЕТКИТЕ)*.
	Филтерот е затнат со остатоци од храна или бигор.	Исчистете го склопот на филтерот *(види ГРИЖА И ОДРЖУВАЊЕ)*.
Садовите не се чисти.	Садовите не се правилно распоредени.	Правилно распоредете ги садовите *(види ПОЛНЕЊЕ НА РЕШЕТКИТЕ)*.
	Краците на прскалката не можат слободно да се ротираат поради садовите.	Правилно распоредете ги садовите (види ПОЛНЕЊЕ НА РЕШЕТКИТЕ). Проверете дали горната решетка е во правилна положба и прилагодете ја (подигнете ја) доколку е потребно.
	Циклусот на миење е премногу слаб.	Изберете соодветен циклус на миење *(види ТАБЕЛА СО ПРОГРАМИ)*.
	Има големо количество пена.	Детергентот не е правилно измерен или не е погоден за употреба во машини за садови *(види ПОЛНЕЊЕ НА ДОЗЕРОТ ЗА ДЕТЕРГЕНТ)*.
	Капачето на преградата за средство за плакнење не е правилно затворено.	Погрижете се правилно да го затворите капачето на дозерот за средство за плакнење.
	Филтерот е затнат со остатоци од храна или бигор.	Исчистете го филтерот и исчистете го апаратот од бигор *(види ЧИСТЕЊЕ НА СКЛОПОТ НА ФИЛТЕРОТ)*.
	Резервоарот за сол е празен.	Наполнете го резервоарот за сол *(види ПОЛНЕЊЕ НА РЕЗЕРВОАРОТ ЗА СОЛ)*.
Машината за садови не се полни со вода. На екранот се прикажува: **H2O** и свети; се слуша звучен сигнал.	Нема вода во доводот за вода или вентилот е затворен.	Проверете дали има вода во доводот за вода и дали вентилот за вода е отворен.
	Цревото за довод на вода е превиткано.	Проверете го доводното црево *(види ИНСТАЛАЦИЈА)*. Отворете ја вратата од машината за садови, притиснете на копчето СТАРТ/Пауза и затворете ја вратата во рок од 4 секунди.
	Решетката во цревото за довод на вода е затната; треба да ја исчистите.	Проверете ја и исчистете ја решетката во цревото за довод на вода. Отворете ја вратата од машината за садови, притиснете на копчето СТАРТ/Пауза и затворете ја вратата во рок од 4 секунди.

Машината за садови предвреме го завршува циклусот. На екранот се прикажува: **F8 E3**	Филтерот е затнат со остатоци од храна или бигор.	Исчистете го филтерот и исчистете го апаратот од бигор *(види ЧИСТЕЊЕ НА СКЛОПОТ НА ФИЛТЕРОТ и ИНСТРУКЦИИ ЗА ЧИСТЕЊЕ БИГОР)*.
	Одводното црево е поставено премногу ниско или се влева во домашната канализација.	Проверете дали крајниот дел од одводното црево е поставен на правилната висина (види ИНСТАЛАЦИЈА). Проверете дали се влева во домашната канализација и ако треба, поставете блокада/вентил за довод на воздух.
	Има големо количество пена.	Детергентот не е правилно измерен или не е погоден за употреба во машини за садови *(види ПОЛНЕЊЕ НА ДОЗЕРОТ ЗА ДЕТЕРГЕНТ)*.
	Има воздух во доводот за вода.	Проверете дали има протекувања или други проблеми во доводот на вода што доведува до навлегување воздух.
Садовите не се добро исушени.	Нема средство за плакнење или има многу мала количина.	Погрижете се дозерот за средство за плакнење да биде наполнет (види ПОЛНЕЊЕ НА ДОЗЕРОТ ЗА СРЕДСТВО ЗА ПЛАКНЕЊЕ). Повеќенаменските таблети, сами по себе, нема да обезбедат толку добри ефекти на сушење како употребата на течно средство за плакнење.
	Садовите се извадени откако вратата автоматски се отворила, но пред самиот крај на циклусот.	Проверете дали циклусот завршил пред да почнете со вадење на садовите (види СЕКОЈДНЕВНА УПОТРЕБА). За уште подобри резултати при сушењето, се препорачува да ги оставите садовите да седат во машината со отворена врата уште 15 минути по завршувањето на циклусот.
	Садовите се многу рамно поставени.	Ако забележите многу вода во шуплините на чашите, шолјите или чиниите, обидете се понакосено да ги поставите садовите (особено тие на горната решетка) за да дозволите да излезе поголемата количина на вода пред да започне сушењето.
	Избраниот циклус нема фаза на сушење.	Проверете во Табелата со програми дали избраната програма има фаза на сушење. Циклусот без фаза на сушење може да не ја даде посакуваната ефикасност на сушење, затоа се препорачува да го промените циклусот со циклус што има фаза на сушење.
	Садовите се од нелеплив материјал или пластика.	Нормално е да останат неколку капки вода на овој тип материјали.
Садовите и чашите имаат сини ленти или сини нијанси.	Надмината е дозата на средство за плакнење.	Прилагодете ја дозата на пониска поставка.
Садовите и чашите се покриени со бигор или белузлав слој.	Резервоарот за сол е празен.	Наполнете го резервоарот со сол што е можно поскоро. Ако го користите апаратот без сол може да дојде до оштетување на внатрешните компоненти.
	Поставката за тврдост на водата е на многу ниско ниво.	Зголемете ја поставката *(види ТАБЕЛА ЗА ТВРДОСТ НА ВОДАТА)*.
	Капачето на резервоарот за сол не е правилно затворено.	Проверете и затворете го капачето на резервоарот за сол.
	Резервоарот за средство за плакнење е празен или не е доволна дозата на средството за плакнење.	Наполнете го резервоарот со средство за плакнење и проверете ја поставката за дозирање (за повеќе информации – види ПОЛНЕЊЕ НА ДОЗЕРОТ ЗА СРЕДСТВО ЗА ПЛАКНЕЊЕ).
На машината за садови се прикажува **F8 E5**	Вентилот е блокиран или неисправен.	Ако може, затворете го вентилот за вода. Не исклучувајте ја струјата. Јавете се во сервис.
Истекувањето на детергентот.	Зависи од течниот детергент што се користи и може да се нагласи во случај на активирање на опцијата за одложување.	Малите протекувања нема да предизвикаат дефект на машината и може да се спречат со промена на типот на течен детергент или со користење таблети.

Политики, стандардна документација, нарачка на резервни делови и дополнителни информации за производот може да се најдат со:

- Користење на QR-код
- Посетете ја нашата веб-страница **docs.whirlpool.eu/docs** и **parts-selfservice.europeanappliances.com**
- Алтернативно, **контактирајте ја нашата служба за постпродажба** (види телефонски број во гарантната книшка). Кога ја контактирате нашата служба за постпродажба, ве молиме наведете ги шифрите дадени на идентификациската табличка на вашиот производ.

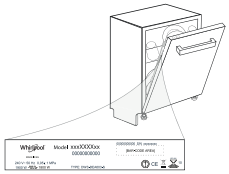

Информациите за моделот може да се вратат со користење на QR-кодот пријавен во енергетската етикета. Етикетата го вклучува и идентификаторот на моделот што може да се користи за да се консултира порталот на регистарот на https://eprel.ec.europa.eu.

®/TM/ © 2026 Whirlpool, Се произведува под лиценца

HVALA, KER STE KUPILI IZDELEK ZNAMKE WHIRLPOOL.
Za popolno podporo aparat registrirajte na spletni strani:
www.whirlpool.eu/register

ZA PODROBNEJŠE INFORMACIJE POSKENIRAJTE KODO QR NA NAPRAVI

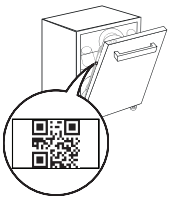

⚠ **Pred uporabo aparata pozorno preberite varnostna navodila in navodila za namestitev.**
Po namestitvi iz pomivalnega stroja ne pozabite odstraniti vseh transportnih varoval.

Upravljalno ploščo pomivalnega stroja vklopite tako, da pritisnete tipko za VKLOP-IZKLOP
Za varčevanje z energijo se upravljalna plošča samodejno izključi, če v 10 minutah ne zaženete nobenega cikla.

OPIS IZDELKA

APARAT

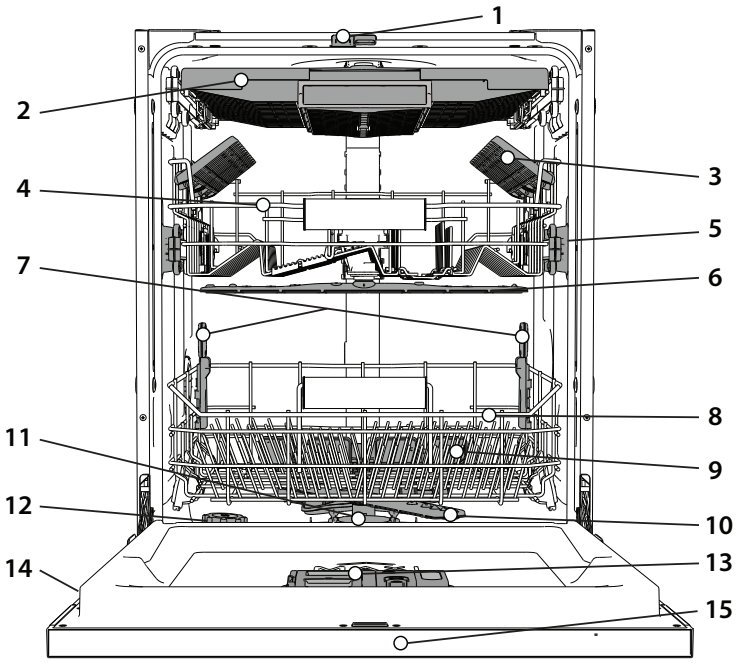

1. NaturalDry
2. Košara za pribor
3. Zložljiva polička (število je odvisno od modela)
4. Zgornja košara
5. Regulator višine zgornje košare
6. Zgornja pršilna roka
7. Nosilci PowerClean Pro
8. Spodnja košara
9. PowerClean Pro
10. Spodnja pršilna roka
11. Filtrirni sklop
12. Posoda za sol
13. Prekat za pomivalno sredstvo in posoda za tekočino za lesk
14. Napisna ploščica
15. Upravljalna plošča

UPRAVLJALNA PLOŠČA



1. Tipka za **VKLOP-IZKLOP/Ponastavitev** s signalno lučko
2. Tipka za **PREJŠNJI program**
3. Tipka za **NASLEDNJI program**
4. Tipka za **Daljinsko Upravljanje** s signalno lučko
5. Indikatorska lučka za **Povezavo z Brezžičnim Omrežjem**
6. Indikatorska lučka za prazne posode za **Sol**
7. Indikatorska lučka prazne posode **Sredstva Za Izpiranje**
8. Indikatorska lučka – **Zaprt Vodni Ventil – Alarm** (utripa, ko ni dovoda vode ali je ventil zaprt)
9. **Zaslon**
10. **Številka programa** in prikaz **preostalega časa**
11. Tipka za **možnost PowerClean Pro** s signalno lučko
12. Tipka za **možnost Polovična Polnitev** s signalno lučko **/ Nastavitve –** pritisk za 3 sekunde
13. Tipka za **možnost Ekstra Suho** s signalno lučko
14. Tipka za **možnost Zamik Vklopa** s signalno lučko
15. Tipka za **ZAGON/Premor** s signalno lučko

PRVA UPORABA

NASVETI ZA PRVO UPORABO

Po namestitvi iz košar odstranite varovala in pritrdilne elastike iz zgornje košare.

NASTAVITVENI MENI

1. Vklopite aparat s pritiskom na tipko za **VKLOP/IZKLOP** ⏻.
2. Pritisnite tipko za **Nastavitve** ⚙ (Polovična Polnitev ½) in jo zadržite za 3 sekunde, dokler ne zaslišite zvočnega signala, na zaslonu pa se prikaže napis „**SEt**".
3. Po eni sekundi se prikaže prva razpoložljiva nastavitev (črka „n□").
4. S tipkama **PREJŠNJI** < **/NASLEDNJI** > se pomikajte po seznamu razpoložljivih nastavitev (glejte tabelo spodaj), nato pritisnite **ZAGON/Premor** ▶II, da si ogledate in spremenite vrednost trenutno izbrane nastavitve.
5. S tipkama **PREJŠNJI** < **/NASLEDNJI** > spremenite vrednost, nato pritisnite **ZAGON/Premor** ▶II , da novo vrednost shranite ali se vrnete v glavni meni.
6. Za spreminjanje nadaljnjih nastavitev ponovite postopek iz točk 4 in 5.
7. Pritisnite tipko **VKLOP/IZKLOP** ⏻ ali počakajte 30 sekund za izhod iz menija.

ČRKA	NASTAVITEV	VREDNOSTI (Privzeto – **v krepkem tisku**) *
n□	**Števec Ciklov** Število ciklov pomivanja v pomivalnem stroju.	Npr. 25 ciklov: 25; Npr. 13.947 ciklov: 13_947 (trikratno pomikanje)
c	**Povezavo z Brezžičnim Omrežjem** **OPOMBA**: Za prvo omogočanje Povezavo z Brezžičnim Omrežjem pojdite v nastavitev povezave HomeWhiz. *(glejte poglavje APLIKACIJA HOMEWHIZ IN FUNKCIJA DALJINSKO UPRAVLJANJE)* "1" = Vklop, "0" = Izklop	1 | **0**
h	**Stopnja Trdote Vode** *(glejte poglavje NASTAVITEV TRDOTE VODE in PREGLEDNICA TRDOTE VODE)*	1 | 2 | **3** | 4 | 5
d	**Stopnja Dodajanja Izpiralnega Sredstva** *(glejte poglavje NASTAVITEV ODMERJANJA TEKOČINE ZA LESK)*	0 | 1 | 2 | 3 | 4 | **5**
o	**NaturalDry** *(glejte poglavje MOŽNOSTI IN FUNKCIJE)* "1" = Vklop, "0" = Izklop	**1** | 0
S	**Zvok** "1" = Vklop, "0" = Izklop	**1** | 0
r	**Tovarniške Nastavitve** Pritisnite tipko **ZAGON/Premor**, da vse vrednosti nastavitev iz nastavitvenega menija povrnete na tovarniške vrednosti.	-

*) Privzeta vrednost ne velja za števec ciklov.

n□ **ŠTEVEC CIKLOV -** Ta funkcija prikazuje število ciklov, ki jih je pomivalni stroj opravil. Za število ciklov od 0 do 999 se prikaže fiksno število.

25 Primer za 25 ciklov.

Ko je številka cikla višja od 1000, se na zaslonu številka pomakne. Znak „_" predstavlja znak „.", na primer: 1.000 = 1_000, 13.947 = 13_947 (številka se pomakne trikrat).

13_947 Primer za 13.947 ciklov:

Po prikazu cikla se na zaslonu ponovno prikaže „n□".

OPOMBA: Pomivalni stroj je morda opravil že približno 30 ciklov. To izhaja iz daljšega postopka kakovosti, ki se izvaja med proizvodnjo. S tem se zagotovi višja kakovost izdelkov.

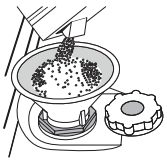

POLNJENJE POSODE ZA SOL

Uporaba soli preprečuje nastajanje VODNEGA KAMNA na posodi in na delujočih komponentah aparata.
Posoda za sol je nameščena v spodnjem delu pomivalnega stroja (na levi strani pod spodnjo košaro).

- Obvezno je, da **posoda za sol ni nikoli prazna.**
- Trdoto vode je treba obvezno nastaviti
- Posodo za sol je treba napolniti, ko na nadzorni plošči sveti s**ignalna lučka NIZKA RAVEN SOLI** ⛓**.**

1. Izvzemite spodnjo košaro in odvijte pokrovček posode (v nasprotni smeri urnega kazalca).
2. Namestite lijak (glejte sliko) in posodo za sol napolnite do roba (približno 0,5 kg); nič nenavadnega ni, če pri tem iz posode izteče nekaj vode.
3. **Samo ob prvi uporabi: posodo za sol napolnite z vodo.**
4. Odstranite lijak in obrišite ostanke soli okrog odprtine.

Pokrovček mora biti trdno privit, da pomivalno sredstvo med pomivanjem ne more prodreti v posodo (to bi lahko sistem za mehčanje vode nepopravljivo poškodovalo).

Ko je treba dodati sol, morate postopek obvezno zaključiti pred začetkom pralnega cikla, da preprečite korozijo.
Ostanki raztopine soli ali posamezna zrna soli lahko povzročijo korozijo, ki nepopravljivo poškoduje komponente iz nerjavnega jekla.
Garancija ne krije okvar, ki so posledica takšnega ravnanja.
Če posoda za sol ni napolnjena, se lahko sistem za mehčanje vode in grelnik poškodujeta zaradi nabiranja vodnega kamna.
Uporaba soli je priporočljiva s katero koli vrsto sredstva za pomivanje posode.

NASTAVITEV TRDOTE VODE

Za brezhibno delovanje sistema za mehčanje vode je ključnega pomena, da nastavitev trdote vode ustreza dejanskim vrednostim trdote vode v vašem domu. Te vrednosti so vam na voljo pri krajevnem vodovodnem podjetju. Tovarniška nastavitev je "**3**". Glejte poglavje „TABELA TRDOTE VODE".

Preglednica Trdote Vode			
Stopnja	**°dH** Nemške stopinje	**°fH** Francoske stopinje	**°Clark** Angleške stopinje
1 (mehka)	0 - 6	0 - 10	0 - 7
2 (srednja)	7 - 11	11 - 20	8 - 14
3 (povprečna)	12 - 16	21 - 29	15 - 20
4 (trda)	17 - 34	30 - 60	21 - 42
5 (zelo trda)	35 - 50	61 - 90	43 - 62

Za izvedbo sprememb sledite navodilom v poglavju „NASTAVITVENI MENI".
Uporabite sol, ki je bila zasnovana posebej za pomivalne stroje.
Ko dodate sol, signalna lučka za NIZKO RAVEN SOLI ugasne.
Če posoda za sol ni napolnjena, se lahko sistem za mehčanje vode in grelnik poškodujeta zaradi nabiranja vodnega kamna.
Uporaba soli je priporočljiva s katero koli vrsto sredstva za pomivanje posode.

SISTEM ZA MEHČANJE VODE

Sistem za mehčanje vode samodejno zmanjša trdoto vode, kar preprečuje kopičenje oblog na grelniku in prispeva k večji učinkovitosti pomivanja.
Ta sistem se obnovi z regeneracijsko soljo, zato morate poskrbeti, da je posoda za sol napolnjena.
Pogostost regeneracije je odvisna od nastavitve stopnje trdote vode – regeneracija poteka enkrat na **6** Eko ciklov, pri čemer je stopnja trdote vode nastavljena na **3**.
Postopek regeneracije se začne s končnim izpiranjem in konča s fazo sušenja, preden se cikel konča.

- Posamezna regeneracija porabi: ~3,5 l vode;
- Cikel traja do 10 minut dlje;
- Porabi manj kot 0,005 kWh električne energije.

POLNJENJE POSODE ZA TEKOČINO ZA LESK

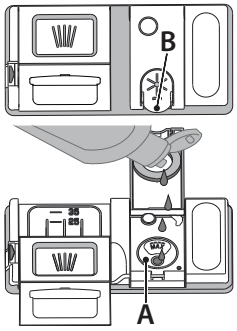

Tekočina za lesk olajša SUŠENJE posode. Posodo za tekočino za lesk **A** je treba napolniti, ko na upravljalni plošči zasveti **signalna lučka za NIZKO RAVEN TEKOČINE ZA LESK** ✳.

1. Posodo **B** odprete tako, da pritisnite na jeziček na pokrovčku in ga povlečete.
2. Tekočino za lesk previdno nalijte do oznake za maksimum (110 ml), pri čemer pazite, da tekočine ne polivate. Če se to vseeno zgodi, razlito tekočino nemudoma pobrišite s suho krpo.
3. Pritisnite na pokrovček, da se slišno zaskoči.

Tekočine za lesk NE nalivajte neposredno v kad.

NASTAVITEV ODMERJANJA TEKOČINE ZA LESK

Če rezultati sušenja niso popolnoma zadovoljivi, lahko spremenite količino uporabljene tekočine za lesk.

Če je raven tekočine za lesk nastavljena na NULA, aparat ne bo dovajal tekočine za lesk. Signalna lučka za **NIZKO RAVEN TEKOČINE ZA LESK ne bo zasvetila**, če tekočine za lesk zmanjka.

Glede na model pomivalnega stroja je mogoče nastaviti največ **6** stopnje.

- Če so na posodi modre črte, nastavite nižjo vrednost (0-3).
- Če so na posodi sledi vodnih kapljic ali vodnega kamna, nastavite višjo vrednost (4-5).

POLNJENJE PREKATA ZA POMIVALNO SREDSTVO

Uporabljajte samo pomivalna sredstva, ki so bila zasnovana posebej za pomivalne stroje.

NE UPORABLJAJTE tekočine za ročno pomivanje posode.

Zaradi uporabe prevelike količine pomivalnega sredstva lahko po končanem pomivanju v aparatu ostane pena.

Uporaba pomivalnega sredstva, ki ni namenjeno uporabi v pomivalnem stroju, lahko povzroči nepravilno delovanje ali poškodbo aparata.Za najboljše rezultate pomivanja in sušenja uporabite kombinacijo pomivalnega sredstva, tekočine za lesk in soli.

Priporočamo uporabo pomivalnega sredstva, ki ne vsebuje fosfatov ali klora, saj te snovi škodujejo okolju.

Dobri rezultati pomivanja so odvisni tudi od tega, ali uporabljate pravo količino pomivalnega sredstva.

Če presežete navedeno količino pomivalnega sredstva, to ne bo izboljšalo rezultata pomivanja, ampak bo samo onesnaževalo okolje.

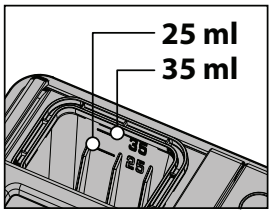

Količino je mogoče nastaviti glede na stopnjo umazanosti. Če pomivate normalno umazano posodo, uporabite približno 35 g (pomivalno sredstvo v prahu) ali 35 ml (tekoče pomivalno sredstvo), žličko pomivalnega sredstva pa dodajte neposredno v aparat. Če uporabljate tablete, zadostuje že ena tableta.

Če je posoda le rahlo umazana ali če ste jo pred vstavljanjem v pomivalni stroj sprali z vodo, ustrezno zmanjšajte količino uporabljenega pomivalnega sredstva (najmanj 25 g/ml), npr. v kad ne dodajte prahu/gela.

Za dobre rezultate pomivanja upoštevajte tudi navodila na embalaži pomivalnega sredstva.

Z nadaljnjimi vprašanji se obrnite na proizvajalca pomivalnega sredstva.

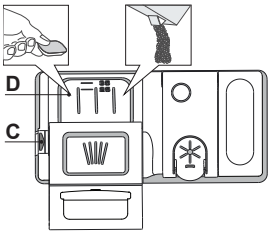

Da odprete prekat za pomivalno sredstvo, uporabite odpiralo C. Pomivalno sredstvo dodajte samo v suh prekat D. Količino pomivalnega sredstva za predpomivanje odmerite neposredno v kad.

1. Pri odmerjanju pomivalnega sredstva glejte prej omenjene podatke, da boste odmerili ustrezno količino. V prekatu **D** so označbe za pomoč pri doziranju pomivalnega sredstva.
2. Odstranite ostanke pomivalnega sredstva z robov prekata in zaprite pokrovček tako, da se slišno zaskoči.
3. Zaprite pokrovček prekata za pomivalno sredstvo tako, da ga potiskate navzgor, dokler zapiralo ni na svojem mestu.

Prekat za pomivalno sredstvo se ob pravem času glede na dani program samodejno odpre.

Uporaba pralnega sredstva, ki ni namenjen strojnemu pomivanju, lahko povzroči nepravilno delovanje ali aparat poškoduje.

VSAKODNEVNA UPORABA

1. **PREVERJANJE PRIKLOPA VODE**
   Preverite, ali je pomivalni stroj priključen na dovod vode in ali je vodovodna pipa odprta.
2. **VKLOP POMIVALNEGA STROJA**
   Odprite vrata in pritisnite tipko **VKLOP/IZKLOP**.
3. **NALAGANJE POSODE V KOŠARE** *(glej NALAGANJE KOŠAR)*.
4. **POLNJENJE PREKATA ZA POMIVALNO SREDSTVO**
5. **IZBIRA PROGRAMA IN NASTAVITEV MOŽNOSTI**
   Izberite najprimernejši program glede na vrsto posode in stopnjo umazanosti (glejte OPIS PROGRAMOV) s pritiskom na tipki **PREJŠNJI / NASLEDNJI**. Izberite želene možnosti (glejte MOŽNOSTI IN FUNKCIJE). Vseh možnosti ni mogoče uporabljati z vsemi programi.
6. **ZAGON**
   Pomivanje zaženite tako, da pritisnete na tipko **ZAGON/Premor** (LED-lučka zasveti) in v 4 sekundah zaprete vrata. Ob začetku programa se oglasi zvočni signal. Če v 4 sekundah ne zaprete vrat, se oglasi zvočno opozorilo. V tem primeru odprite vrata, pritisnite tipko **ZAGON/Premor** nato pa vrata v 4 sekundah znova zaprite.
7. **KONEC POMIVANJA**
   Ob koncu pomivanja se zasliši zvočni signal in na prikazovalniku se prikaže napis **END** (KONEC). Odprite vrata in s pritiskom na tipko **VKLOP/IZKLOP** izklopite aparat.
   Preden odstranite posodo, počakajte nekaj minut, da se ne opečete. Izpraznite košare, pri čemer začnite s spodnjo.

Aparat se med daljšimi obdobji neaktivnosti samodejno izklopi, da tako varčuje z energijo. Če je posoda le rahlo umazana ali če ste jo pred vstavljanjem v aparat sprali z vodo, ustrezno zmanjšajte količino uporabljenega pomivalnega sredstva.

SPREMINJANJE PROGRAMA V TEKU

Če ste izbrali napačen program, ga lahko spremenite pod pogojem, da se je program pravkar zagnal. **PONASTAVITEV** aparata: zadržite tipko **VKLOP/IZKLOP** vsaj 3 sekunde in tako izklopite aparat. **Na zaslonu se prikaže „0:01**". Zaprite vrata in počakajte, da se cikel izčrpavanja konča (približno 1 minuto). Odprite vrata in aparat znova vklopite s pritiskom na tipko **VKLOP/IZKLOP** in izberite nov program pomivanja ter želene možnosti. Program zaženete tako, da pritisnete tipko **ZAGON/Premor** in v 4 sekundah zaprete vrata.

VSTAVLJANJE DODATNE POSODE

Ne da bi aparat izklopili, počasi odprite vrata, da vas ne poškropi voda (utripati začne LED-lučka za **ZAGON/Premor**) (**Pozor: Vroča para!**) in vstavite posodo v pomivalni stroj. Pritisnite tipko **ZAGON/Premor** in v 4 sekundah zaprite vrata, program pa se bo nadaljeval od tam, kjer je bil prekinjen.

NENAMERNE PREKINITVE

Če med pomivanjem odprete vrata ali če pride do izpada električne energije, se program zaustavi. **SAMO ČE PRITISNETE** tipko **ZAGON/Premor** in v 4 sekundah zaprete vrata, se bo program nadaljeval od tam, kjer je bil prekinjen.

NASVETI IN NAMIGI

NASVETI

Preden posodo naložite v košare, iz nje odstranite vse ostanke hrane, kozarce pa izpraznite. **Posode vam pred pomivanjem ni treba izprati pod tekočo vodo.**
Posodo naložite tako, da je trdno nameščena in se ne prevrne; posode naložite z odprtim delom navzdol, konkavne/konveksne kose pa poševno, da tako omogočite prost pretok vode za pomivanje vseh površin.
Pozor: pokrovi, ročaji, pladnji in ponve ne smejo ovirati vrtenja pršilnih rok.
V košarico za pribor lahko naložite katere koli manjše kose.
Zelo umazane lonce in ponve položite v spodnjo košaro, saj so curki vode v tem delu močnejši, kar izboljša rezultat pomivanja.
Ko v aparat zložite posodo, se prepričajte, da se pršilne roke neovirano vrtijo.

NEUSTREZNA POSODA

- Lesena posoda in pribor.
- Občutljivi okrašeni kozarci, umetniška ročna dela in starinski pribor. Okras na teh predmetih ni dovolj obstojen.
- Predmeti iz sintetičnih materialov, ki niso odporni na visoke temperature.
- Bakrena in pločevinasta posoda.
- Posoda, umazana od pepela, voska, maziv ali črnila.

Barva steklenih okraskov in aluminijastih/srebrnih predmetov se lahko med pomivanjem spremeni in zbledi. Nekatere vrste stekla (npr. predmeti iz kristala) lahko po nekaj pomivanjih postanejo motne.

POŠKODBE KOZARCEV IN POSODE

- Pomivajte le kozarce in porcelan, za katere proizvajalec jamči, da jih lahko pomivate v pomivalnem stroju.
- Uporabite blago pomivalno sredstvo, ki je primerno za posodo.
- Kozarce in posodo iz pomivalnega stroja vzemite takoj po koncu programa.

NAMIGI ZA VARČEVANJE Z ENERGIJO

- Kadar gospodinjski pomivalni stroj uporabljate v skladu z navodili proizvajalca, **pomivanje posode v pomivalnem stroju običajno porabi manj ENERGIJE in vode kot ročno pomivanje posode.**
- Za povečanje učinkovitosti pomivalnega stroja priporočamo, **da pomivalni cikel zaženete, ko je pomivalni stroj popolnoma napolnjen.** Nalaganje gospodinjskega pomivalnega stroja do zmogljivosti, ki jo je navedel proizvajalec, pripomore k prihranku energije in vode. Informacije o pravilnem nalaganju posode najdete v poglavju NALAGANJE KOŠAR. V primeru polovičnega polnjena priporočamo, da uporabite ustrezne možnosti pomivanja, če so na voljo (polovično polnjenje/Zone Wash/Multizone), in naložite le izbrane košare. Nepravilno polnjenje ali preobremenitev pomivalnega stroja lahko poveča porabo virov (kot so voda, energija in čas, kot tudi raven hrupa), kar zmanjša učinkovitost pomivanja in sušenja.
- Ročno predpomivanje posode pomeni večjo porabo vode in energije in se zato ne priporoča.

HIGIENA

Da preprečite nastanek neprijetnih vonjav ali nabiranje oblog v pomivalnem stroju, **vsaj enkrat na mesec zaženite program z visoko temperaturo.** Uporabite eno žličko pomivalnega sredstva in program zaženite brez posode, da tako očistite pomivalni stroj.

ODPORNOST PROTI ZMRZALI

Če se stroj nahaja v okolju, kjer obstaja nevarnost zmrzali, **ga morate popolnoma izprazniti.** Zaprite vodovodno pipo, odstranite dovodno in odvodno cev ter pustite, da izteče vsa voda. **Prepričajte se, da je posoda s soljo do vrha zapolnjena z raztopljeno regeneracijsko soljo**, ki bo aparat ščitila pri temperaturah do –20 °C.
Če ste aparat hranili v okolju, kjer je mogoča zmrzal, mora aparat pred prvo uporabo **vsaj 24 ur** stati v prostoru s temperaturo nad 5 °C.

PROGRAMSKA TABELA

Program			Faza sušenja	NaturalDry*)	Razpoložljive možnosti **)	Trajanje pomivanja (h:min)***)	Poraba vode (litri/pranje)	Poraba energije (kWh/pranje)	Preostali čas po odprtju vrat (h:min)
1	Eko	50°C	✓	✓	POWER CLEAN, ½	3:30	9,5	0,76	0:30
2	Samodejno Intenzivno	65°C	✓	✓	POWER CLEAN, ½	2:25 - 3:30	17,0 - 25,0	1,30 - 1,70	0:05
3	Samodejni Mešani	55°C	✓	✓	POWER CLEAN, ½	1:20 - 3:20	7,5 - 20,5	0,75 - 1,20	0:05
4	Samodejno Hitro	50°C	✓	✓	POWER CLEAN, ½	1:00 - 2:00	7,5 - 15,5	0,70 - 1,10	0:05
5	Hitri program	45°C	×	✓	½	0:30 - 0:40	10,5 -15,0	0,55 - 0,65	0:00
6	Tiho	55°C	✓	✓		3:50 - 4:10	10,5 -14,5	0,80 - 1,15	0:25
7	Predpomivanje	-	×	✓	½	0:12	4,5	0,10	0:00
8	Cikel prenosa	Da prenesete enega od spodaj navedenih programov, si oglejte razdelek »*APLIKACIJA HOMEWHIZ IN FUNKCIJA DALJINSKO UPRAVLJANJE*«.							
	Samočiščenje	65°C	×	×		1:05	12,7	1,10	×
	Kristal	45°C	✓	✓	½	1:40 - 2:00	12,5 - 17,0	0,95 - 1,20	0:05
	Dezinfekcija	65°C	✓	×	POWER CLEAN, ½	1:55 - 2:10	12,0 -19,0	1,40 - 1,80	×

Meritve podatkov za program EKO so bile izvedene v laboratorijskih pogojih v skladu z evropskim standardom EN 60436:2020. Opozorilo za preizkusne laboratorije: za informacije o pogojih izvajanja primerjalnega preizkusa EN pišite na naslednji elektronski naslov: dw_test_support@europeanappliances.com
Predhnodna obdelava posode ni potrebna pri nobenem programu.
**) Vrata se samodejno odprejo, preden se program konča, da se izboljša učinkovitost sušenja.*
***) Vseh možnosti ni mogoče uporabljati istočasno.*
****) Vrednosti, podane za druge programe, razen za program Eko, so samo okvirne. Dejanski čas je odvisen od številnih faktorjev, kot so temperatura in tlak dovodne vode, sobna temperatura, količina pomivalnega sredstva, količina in vrsta posode, uravnotežena porazdelitev posode, dodatne izbrane možnosti in umerjanje senzorja. Umerjanje senzorja lahko program podaljša do 20 min.*

OPISI PROGRAMOV

Nekateri programi vključujejo zaznavno fazo na začetku programa, med katero naprava določi stopnjo umazanosti posode in samodejno prilagodi parametre programa.

1 EKO
Program Eko je primeren za pomivanje običajno umazane posode, saj je za to uporabo najučinkovitejši program z vidika kombinirane porabe energije in vode, poleg tega pa izpolnjuje skladnost z zakonodajo EU o okoljsko primerni zasnovi.

2 SAMODEJNO INTENZIVNO
Samodejni program za zelo umazane ponve in lonce (ne uporabljajte ga za občutljivo posodo).

3 SAMODEJNI MEŠANI
Program automatik për pjatat me papastërti normale dhe me mbetje ushqimore të thata.

4 SAMODEJNO HITRO
Samodejni program za rahlo do običajno umazano posodo. Vsakodnevno pomivanje in sušenje, ki v krajšem času zagotovi optimalne rezultate.

5 HITRI PROGRAM
Program priporočamo za omejeno količino rahlo umazane posode brez zasušenih ostankov hrane. Brez sušenja.

6 TIHO
Primeren za nočno delovanje aparata. Zagotavlja optimalne rezultate čiščenja in sušenja s kar najbolj tihim delovanjem.

7 PREDPOMIVANJE
Za predpomivanje posode, ki jo boste pomili pozneje. Za ta program pomivalno sredstvo ni potrebno.

8 CIKEL PRENOSA

- **SAMOČIŠČENJE**
  (Standardni program, zamenljiv prek aplikacije)
  Program za vzdrževanje pomivalnega stroja. Uporabljajte ga samo, kadar je pomivalni stroj prazen, in sicer z namenskimi sredstvi za vzdrževanje pomivalnih strojev.
- **KRISTAL**
  Program za posodo, ki je bolj občutljiva na visoke temperature (npr. kozarci in skodelice).
- **DEZINFEKCIJA**
  Za pomivanje običajno ali zelo umazane posode z dodatnim antibakterijskim pomivanjem. Lahko se ga uporabi tudi za vzdrževanje pomivalnega stroja.

Opombe: Upoštevajte, da je cikel *Hitri program* namenjen pomivanju rahlo umazane posode.

MOŽNOSTI IN FUNKCIJE

MOŽNOSTI je mogoče izbrati/preklicati po izbiri programa in neposredno s pritiskom na ustrezno tipko (signalna lučka zasveti, če je na voljo) *(glejte UPRAVLJALNA PLOŠČA).* **Če določena možnost ni združljiva z izbranim programom** *(glejte PROGRAMSKA TABELA)***, e oglasi zvočni signal in možnost se ne aktivira. Z možnostmi lahko spreminjate čas ter porabo vode in energije pri izbranemu programu.**

POWERCLEAN PRO - Zaradi dodatnih, močnih vodnih šob ta možnost omogoča intenzivnejše in učinkovitejše pomivanje posode na določenem območju spodnje košare.
Priporočljivo za lonce, ponve in večje pekače (glejte poglavje »PowerClean Pro« v nalaganju posode).

POLOVIČNO POLNJENJE - Če ne nameravate oprati velike količine posode, lahko uporabite funkcijo polovičnega polnjenja, ki omogoča prihranek vode, elektrike ali časa, kar je odvisno od izbranega programa.
Ne pozabite dodati le manjše količine sredstva za pomivanje.

EKSTRA SUHO - Višja temperatura med zadnjim izpiranjem in podaljšan čas sušenja omogočata boljše rezultate sušenja. Možnost EKSTRA SUHO podaljša čas pomivanja.

ZAMIK VKLOPA - Začetek programa lahko zamaknete za obdobje, ki traja od **30** minut do **24** ur.

1. Izberite program in želene možnosti. Za zakasnitev zagona programa večkrat pritisnite tipko ZAMIK VKLOPA. Izbirate lahko med pol do 24-urnim zamikom vklopa. Ko dosežete nastavitev 24 ur, znova pritisnite tipko ZAMIK VKLOPA, da izklopite funkcijo ZAMIK VKLOPA.
2. Pritisnite tipko ZAGON/Premor in v 4 sekundah zaprite vrata. Čas se začne odštevati.
3. Ko čas poteče, signalna lučka ugasne, program pa se samodejno zažene.

Ko je program zagnan, funkcije ZAMIK VKLOPA ni več mogoče nastaviti.

NATURALDRY - Konvekcijski sušilni sistem, ki samodejno odpre vrata med sušenjem/po njem, kar vam zagotavlja vedno najboljše rezultate sušenja. Vrata se odprejo pri temperaturi.
Pomivalnemu stroju je priložena posebej zasnovana folija za zaščito pred paro. Za informacije o namestitvi zaščitne folije glejte NAVODILA ZA NAMESTITEV. Ta funkcija je privzeto vklopljena, a jo lahko izklopite v »NASTAVITVENI MENI«

APLIKACIJA HOMEWHIZ IN FUNKCIJA DALJINSKO UPRAVLJANJE

⚠ **Najprej preberite razdelek „Varnostna navodila".**

Pomivalni stroj lahko spremljate in preverjate njegovo trenutno stanje s pametno napravo prek funkcije HomeWhiz.
Na pomivalnem stroju lahko izvajate številne funkcije s pametno napravo z uporabo aplikacije HomeWhiz. Nekatere funkcije so na voljo izključno pri uporabi funkcije HomeWhiz.
Za uporabo funkcije Povezavo z Brezžičnim Omrežjem na napravi morate prenesti aplikacijo HomeWhiz iz trgovine aplikacij na vaši pametni napravi.
Poskrbite, da ima pametna naprava med uporabo aplikacije aktivno internetno povezavo.
Če aplikacijo uporabljate prvič, dokončajte registracijo uporabniškega računa tako, da sledite navodilom na zaslonu. Po zaključku registracije lahko upravljate vse naprave, združljive s HomeWhiz, v svojem domu prek tega enega računa.
HomeWhiz deluje samo na frekvenčnem pasu Wi-Fi 2,4 GHz.

PRVA NASTAVITEV POVEZAVE HOMEWHIZ

1. **PRIPRAVITE PAMETNO NAPRAVO**
   Namestite aplikacijo HomeWhiz na pametni telefon ali tablico.
   Preverite, ali je pametna naprava povezana z isto Wi-Fi omrežje, ki ga bo uporabljal pomivalni stroj.
2. **PRIPRAVITE POMIVALNI STROJ**
   Preverite, ali je pomivalni stroj izklopljen.
   Pritisnite in držite gumba **VKLOP-IZKLOP** in **DALJINSKO UPRAVLJANJE** hkrati 3 sekunde.
   Prikazovalnik se vklopi, prikaže se animacija, funkcija Povezavo z Brezžičnim Omrežjem se samodejno aktivira, ikona **Povezavo z Brezžičnim Omrežjem** pa začne utripati, kar pomeni, da je naprava v načinu seznanjanja.
3. **POVEZOVANJE PREK APLIKACIJE HOMEWHIZ**
   Odprite aplikacijo HomeWhiz na pametni napravi.
   Izberite „Dodaj napravo".
   Pomivalni stroj lahko dodate tako, da poskenirate črtno kodo na napravi ali ročno vnesete številko izdelka (12-mestna številka, ki se začne z 86 in je navedena na tipski ploščici izdelka).
   Ko izberete napravo, sledite navodilom na zaslonu v aplikaciji. Aplikacija vas bo vodila skozi preostale korake nastavitve.

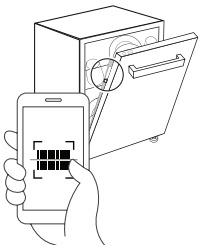

4. **REZULTAT POVEZAVE**
   Uspešna povezava: ikona **Povezavo z Brezžičnim Omrežjem** ostane stalno prižgana.
   Neuspešna povezava: ikona **Povezavo z Brezžičnim Omrežjem** se izklopi.
   V tem primeru je treba postopek povezovanja ponoviti. Če težava še vedno obstaja, se obrnite na pooblaščeni servis.

ⓘ **Po končanem postopku namestitve pametni napravi in pomivalnemu stroju ni treba biti povezani v isto omrežje. Napravo lahko uporabljate, dokler ima pametna naprava aktivno internetno povezavo.**

Po končanem postopku nastavitve se način DALJINSKO UPRAVLJANJE deaktivira.

NAČIN DALJINSKO UPRAVLJANJE

1. **AKTIVIRANJE NAČINA DALJINSKO UPRAVLJANJE**
   Način Daljinsko Upravljanje lahko ročno aktivirate s pritiskom gumba **DALJINSKO UPRAVLJANJE** na napravi.
   OPOMBA: Po pritisku gumba **DALJINSKO UPRAVLJANJE** morajo biti vrata naprave zaprta v 4 sekundah. Če so vrata odprta dlje kot 4 sekunde, se način Daljinsko Upravljanje samodejno deaktivira.
2. **NAČIN DALJINSKO UPRAVLJANJE – DELOVANJE V AKTIVNEM STANJU**
   Ko je način Daljinsko Upravljanje aktiven, indikator nad gumbom **DALJINSKO UPRAVLJANJE** sveti, ikona **Povezavo z Brezžičnim Omrežjem** pa ostane stalno prižgana.

OPOMBA: Če se vrata odprejo medtem ko je način **DALJINSKO UPRAVLJANJE** aktiven, se funkcija deaktivira in jo je treba ponovno aktivirati.

Napravo je mogoče upravljati tako z upravljalne plošče kot v aplikaciji HomeWhiz.

Prikazovalnik prikazuje ustrezno vizualizacijo oddaljenega programa

- Ko izberete možnost v aplikaciji, se ustrezen LED indikator na plošči prižge.
- Ko spremenite nastavitev v aplikaciji, je sprememba prikazana na zaslonu naprave.
- Vsaka izbira programa ali aktivacija funkcije na napravi se takoj sinhronizira in prikaže v aplikaciji.

3. SAMODEJNA DEAKTIVACIJA NAČINA DALJINSKO UPRAVLJANJE

Način Daljinsko Upravljanje se samodejno deaktivira v naslednjih primerih:

- Vrata so odprta (vključno s samodejnim odpiranjem preko sistema NaturalDry)
- Pritisnjen je gumb Daljinsko Upravljanje
- Prišlo je do prekinitve napajanja
- Funkcija Povezavo z Brezžičnim Omrežjem je izklopljena
- Naprava je izklopljena z gumbom vklop-izklop. Pritisk gumba vklop-izklop v aplikaciji ne deaktivira načina Daljinsko Upravljanje.

4. ONEMOGOČANJE DALJINSKO UPRAVLJANJE IN POVEZAVO Z BREZŽIČNIM OMREŽJEM

Za onemogočanje Daljinsko Upravljanje pritisnite gumb **DALJINSKO UPRAVLJANJE** na napravi.

Če je funkcija Daljinsko Upravljanje izklopljena, je treba vse operacije izvajati neposredno na napravi, aplikacijo HomeWhiz pa lahko uporabljate le za spremljanje stanja.

Izguba Wi-Fi povezave ne vpliva na potek programa.

Če se Wi-Fi povezava izgubi, začne ikona Povezavo z Brezžičnim Omrežjem na zaslonu utripati in utripa, dokler se povezava ne obnovi.

PONASTAVITEV POVEZAVE HOMEWHIZ

Ta funkcija izbriše samo podatke o povezavi HomeWhiz, shranjene v napravi (npr. podatke Wi-Fi in informacije o seznanjanju). Ne ponastavi drugih nastavitev pomivalnega stroja.

Za brisanje shranjenih nastavitev HomeWhiz odprite vrata pomivalnega stroja in vklopite napravo. Pritisnite in držite gumba **DALJINSKO UPRAVLJANJE** in **ZAGON/Premor** hkrati 3 sekunde. Na zaslonu se prikaže odštevanje (3–2–1). Ko se odštevanje zaključi, bodo vse nastavitve izbrisane, naprava pa se bo vrnila v stanje pred prvo nastavitvijo.

UPORABA POMIVALNEGA STROJA NA VEČ NAPRAVAH

Pomivalni stroj lahko uporabljate z več pametnimi napravami. Namestite aplikacijo HomeWhiz na drugo pametno napravo. Ko odprete aplikacijo, se prijavite s svojim uporabniškim računom.

Če se prijavite z istim računom, ki ste ga prej uporabili za dodajanje naprav, lahko pomivalni stroj uporabljate takoj po prijavi.

UPORABA POMIVALNEGA STROJA Z DODATNIM RAČUNOM

Lastnik naprave lahko drugemu uporabniku HomeWhiz omogoči dostop do pomivalnega stroja tako, da pošlje povabilo za pridružitev gospodinjstvu.

V aplikaciji HomeWhiz odprite meni (≡) in pojdite v Household Settings. Dodajte novega uporabnika z vnosom njegovega e-poštnega naslova in pošljite povabilo. Novi uporabnik bo prejel povabilo po e-pošti in ga mora sprejeti.

Po sprejemu povabila bo novi uporabnik dobil dostop do vseh naprav, dodeljenih istemu gospodinjstvu.

ODPRAVLJANJE TEŽAV HOMEWHIZ

Če imate težave z delovanjem ali povezavo, sledite spodnjim korakom po vrstnem redu.

Če težava po izvedenem koraku še vedno obstaja, nadaljujte z naslednjim korakom.

1. Preverite, ali je pametna naprava povezana z internetom.
2. Zaprite in ponovno odprite aplikacijo HomeWhiz na pametni napravi.
3. Ponovno zaženite pametno napravo.
4. Preverite stanje Povezavo z Brezžičnim Omrežjem na pomivalnem stroju.
5. Če povezave še vedno ni mogoče vzpostaviti, ponovite začetni postopek nastavitve na napravi.
6. Če težava še vedno obstaja: oglejte si seznam rešitev v razdelku Help/Troubleshooting v aplikaciji HomeWhiz, obiščite podporo na spletni strani HomeWhiz ali kontaktirajte pooblaščeni servisni center.

CIKEL PRENOSA

Pomivalni stroj vključuje privzeti Cikel prenosa, ki je zadnji na seznamu programov. Ta program lahko zamenjate s prenosljivim programom z uporabo aplikacije HomeWhiz. Informacije o tovarniško nastavljenem Cikel prenosa in programih, ki jih podpira vaš model, so navedene v *„PROGRAMSKA TABELA“* in *„OPISI PROGRAMOV“*.

1. SPREMINJANJE CIKEL PRENOSA

Za posodobitev Cikel prenosa preverite, ali je izdelek povezan z aplikacijo HomeWhiz in ali je funkcija **DALJINSKO UPRAVLJANJE** omogočena.

Odprite aplikacijo HomeWhiz, izberite napravo in tapnite tri pike (desni kot) za dostop do nastavitev. Pojdite v Downloaded Programme Settings, izberite program, ki ga želite uporabljati, in tapnite Download Programme.

2. PO SEZNANJANJU IN PRENOSU PROGRAMA

Ko je program prenesen prek aplikacije HomeWhiz:

Preneseni program se prikaže na zadnjem razpoložljivem mestu na seznamu programov pomivalnega stroja.

Preneseni program ostane na voljo na seznamu programov tudi, ko je funkcija Daljinsko Upravljanje izklopljena.

Lahko ga izberete in uporabljate kot kateri koli drug program.

3. ZAMENJAVA PRENESENEGA PROGRAMA

Če prenesete drug program: novi nadomesti prej preneseni program na seznamu programov pomivalnega stroja.

Hkrati je mogoče shraniti samo en prenosljiv program (zadnji preneseni).

Število razpoložljivih programov se lahko razlikuje glede na model pomivalnega stroja.

POSODOBITEV PROGRAMSKE OPREME

Ko je naprava v stanju pripravljenosti in že konfigurirana za Wi-Fi povezavo, lahko samodejno posodobi svojo programsko opremo, ko je na voljo nova različica.

Med posodobitvijo zaslon prikazuje odstotek napredka. Upravljanje prek nadzorne plošče ni mogoče, dokler posodobitev ni končana.

Opomba: Poskrbite, da bo naprava med postopkom posodabljanja programske opreme priključena na napajanje.

POLNJENJE KOŠAR

ZMOGLJIVOST: **15** standardnih pogrinjkov

KOŠARA ZA PRIBOR

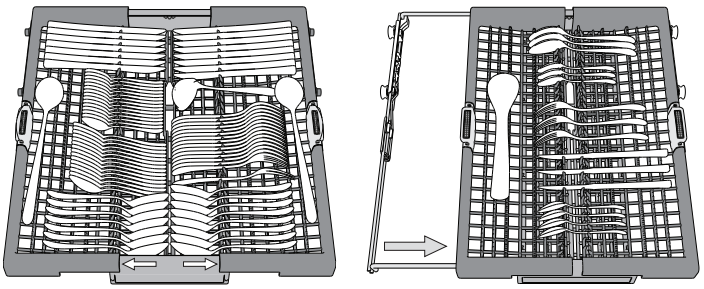

Tretja košara je bila zasnovana za pribor.
Pribor razporedite, kot prikazuje slika.
Ustrezna razporeditev pribora olajša pobiranje pribora iz aparata po končanem pomivanju in izboljša rezultat pomivanja in sušenja.
Nože in druge ostre pripomočke naložite z rezili navzdol.
Košara za pribor je sestavljena iz dveh drsnih stranskih plošč, zaradi katerih lahko kar najbolje izkoristite prostor pod njo, v zgornjo košaro pa lahko naložite višje predmete.

ZGORNJA KOŠARA

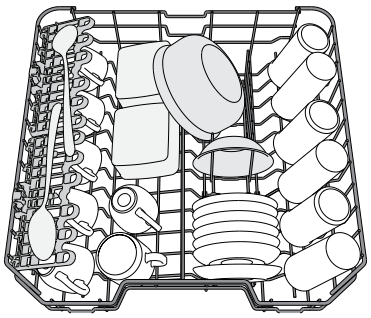

Vanjo naložite občutljivo in lahko posodo: kozarce, skodelice, krožnike in nizke sklede za solato.
Zgornja košara ima postavljiva držala, ki jih lahko dvignete, ko vanjo nalagate čajne ali desertne krožnike, oz. poležete, ko vstavljate skodelice in posode za hrano.

(primer nalaganja posode v zgornjo košaro)

NASTAVITEV VIŠINE ZGORNJE KOŠARE

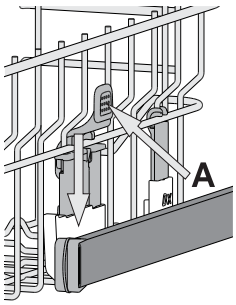

Višino zgornje košare je mogoče nastaviti: zgornji položaj omogoča zlaganje večje posode v spodnjo košaro, s spodnjim položajem pa lahko bolje izkoristite postavljiva držala. S pomikom košare ustvarite več prostora in preprečite trk s posodo, ki je naložena v spodnjo košaro.
Zgornja košara je opremljena z regulatorjem višine (glejte sliko). Brez pritiska na ročice jo dvignite tako, da jo preprosto držite na obeh straneh in jo dvigate, dokler ni stabilno nameščena v zgornjem položaju.
Da košaro znižate v spodnji položaj pritisnite na ročici **A** na straneh košare in jo pomaknite navzdol.
Močno odsvetujemo nastavljanje višine košare, ko je ta polna.
Košare NIKDAR ne dvigajte ali spuščajte samo na eni strani.

ZLOŽLJIVA POLIČKA Z NASTAVLJIVIM POLOŽAJEM

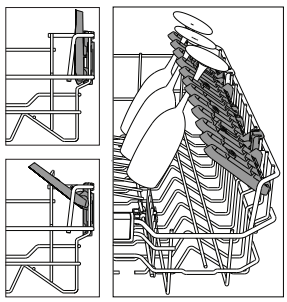

Stranske zložljive poličke je mogoče sklopiti ali razklopiti, da lahko tako posodo kar najbolje razporedite po zgornji košari.
Kozarce za vino lahko z zložljivo poličko zavarujete tako, da njihove peclje vstavite v ustrezne zareze.
Glede na model pomivalnega stroja:
– če želite razklopiti poličko, jo povlecite navzgor in jo obrnite ali sprostite iz zapahov ter jo povlecite navzdol.
– če želite sklopiti poličko, jo obrnite, povlecite navzdol ali jo povlecite navzgor in namestite v zapahe.

(Število zložljivih poličk je odvisno od modela)

SPODNJA KOŠARA

Za lonce, pokrovke, krožnike, solatne sklede, pribor itd. Najboljše je, da večje krožnike in pokrovke naložite na strani, da tako ne ovirajo pršilne roke.
Spodnja košara ima postavljiva držala, ki jih lahko dvignete, ko vanjo nalagate krožnike, oz. poležete, ko vstavljate ponve in solatne sklede.

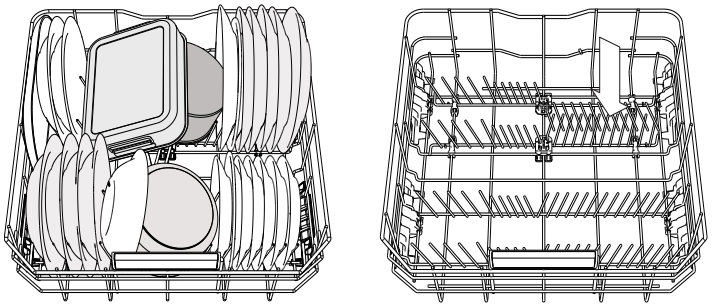

(primer zlaganja posode v spodnjo košaro)

POWERCLEAN PRO

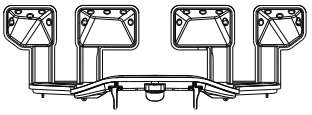

Sistem PowerClean Pro uporablja posebne vodne šobe na zadnji notranji stani, ki omogočajo intenzivnejše čiščenje zelo umazane posode. Spodnja košara je opremljena s **Space Zone**, ki je poseben izvlečni opornik na zadnji strani košare. Uporabite ga lahko za podporo ponev ali pekačev v pokončnem položaju, s čimer prihranite prostor.

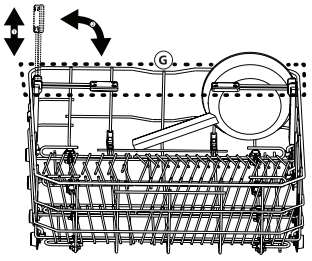

Ko v aparat vstavite lonce/večje posode za pripravo hrane v pečici v smeri sistema PowerClean Pro, vklopite funkcijo **POWERCLEAN PRO** na upravljalni plošči.
Uporaba sistema PowerClean Pro:

1. Območje PowerClean Pro (**G**) nastavite tako, da poklopite zadnja držala za krožnike, s čimer ustvarite več prostora za zlaganje loncev.
2. V območju PowerClean Pro lonce in večje posode za pripravo hrane v pečici naložite v navpičnem in poševnem položaju. Lonci morajo biti nagnjeni v smeri vodnih šob.

SERVIS IN VZDRŽEVANJE

POMEMBNO: pred čiščenjem ali izvajanjem vzdrževalnih del, vtič aparata vedno izvlecite iz omrežne vtičnice. Pralnega stroja ne čistite z vnetljivimi tekočinami.



ČIŠČENJE POMIVALNEGA STROJA

Umazanijo v notranjosti aparata je dovoljeno odstraniti s krpo, namočeno v vodo z malo kisa. Zunanje površine aparata in upravljalno ploščo očistite z neabrazivno krpo, namočeno v vodo.
Ne uporabljajte topil ali abrazivnih sredstev.

PREPREČEVANJE NASTANKA NEPRIJETNIH VONJAV

Vrata aparata naj bodo vedno na stežaj odprta, da v njem ne nastaja in ostaja vlaga.
Tesnila okrog vrat in prekat za pomivalno sredstvo redno čistite z vlažno gobico. Tako se hrana ne bo nabirala na tesnilih, kar je navadno glavni razlog za nastanek neprijetnih vonjav.

PREVERJANJE DOVODNE CEVI ZA VODO

Dovodno cev za vodo redno preverjajte glede krhkosti in razpok. Če je poškodovana, jo zamenjajte z novo cevjo, ki vam je na voljo pri naši servisni službi ali v specializirani trgovini. Glede na vrsto cevi:

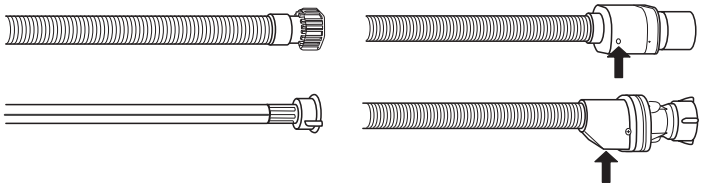

Če je dovodna cev prozorna, na vsake toliko časa preverite, ali je barva na določenem mestu intenzivnejša. Če pride do tega pojava, cev morebiti pušča in jo je treba zamenjati.
Cevi z nastavkom za zaustavitev vode: prevrite nadzorno okence na malem varnostnem ventilu (glejte puščico). Če je okence obarvano rdeče, se je sprožila funkcija za zaustavitev vode. V takšnem primeru je treba cev zamenjati z novo.
Če želite cev odviti, držite tipko za sprostitev in istočasno odvijte cev.

ČIŠČENJE DOVODNE CEVI ZA VODO

Če so vodovodne cevi nove ali pa jih dalj časa niste uporabljali, naj pred priključitvijo voda najprej nekaj časa teče. Tako se boste lahko prepričali, da je čista in da v njej ni nečistoč. Če tega ne storite, se lahko dovod vode zamaši, kar pripelje do poškodb pomivalnega stroja.

ČIŠČENJE FILTRIRNEGA SKLOPA

Filtrirni sklop redno čistite, da se filtri ne zamašijo in da odpadna voda pravilno odteka.
Uporaba pomivalnega stroja z zamašenimi filtri ali tujki znotraj filtracijskega sistema ali pršilnih rok lahko povzroči okvaro aparata, kar se kaže v izgubi učinkovitosti, hrupnem delovanju ali višjo porabo virov.
Filtrirni sklop je sestavljen iz treh filtrov, ki iz pomivalne vode odstranjujejo ostanke hrane in vodo ponovno usmerijo v aparat: za dosego najboljših rezultatov pri pomivanju morajo biti filtri čisti.

Pomivalnega stroja ni dovoljeno uporabljati brez filtrov ali z nepritrjenimi filtri.

Vsaj enkrat na mesec ali po vsakih 30 ciklih preverite sklop filtra in ga po potrebi temeljito očistite pod tekočo vodo in z nekovinsko krtačo, pri čemer upoštevajte spodnja navodila:

1. Cilindrični filter **A** zavrtite v nasprotni smeri urnega kazalca in ga izvlecite *(Slika 1)*. **Pri ponovni namestitvi filtra je pomembno, da se dva trikotnika, prikazana na povečavi, stikata.**
2. Odstranite mrežico filtra **B** tako, da nekoliko stisnete stranska jezička *(Slika 2)*.
3. Izvlecite ploščo iz nerjavnega jekla za filter **C** *(Slika 3)*.
4. V primeru, da najdete tujke (kot so razbito steklo, porcelan, kosti, sadna semena itd.), **jih previdno odstranite.**
5. Preglejte mrežico in iz nje odstranite ostanke hrane. **NIKOLI NE ODSTRANITE** zaščitne črpalke pri pomivanju (označeno s puščico) *(Slika 4)*.

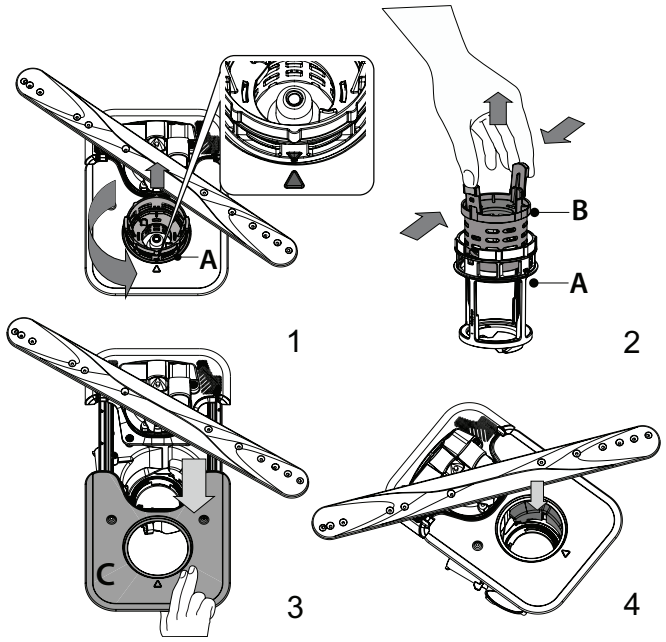

Ko ste očistili filtre, filtrirni sklop znova sestavite in ga pritrdite v pravilen položaj. Ta postopek je ključnega pomena pri vzdrževanju brezhibnega delovanja pomivalnega stroja.

ČIŠČENJE PRŠILNIH ROK

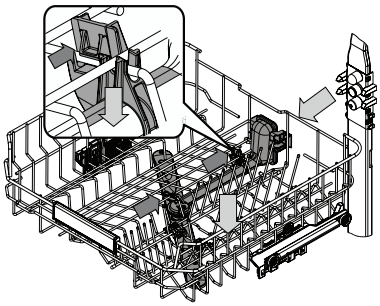

Občasno se lahko na pršilnih rokah naberejo ostanki hrane in zamašijo luknjice, iz katerih brizga voda. Zato priporočamo, da roke od časa do časa preverite in jih očistite z majhno nekovinsko krtačko.

Če želite odstraniti zgornje pršilo, ga morate odstraniti skupaj s cevovodom.

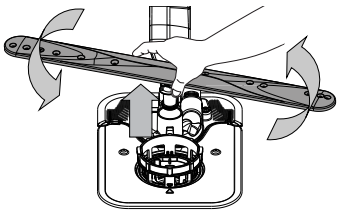

Spodnjo pršilno roko odstranite tako, da jo potegnete navzgor in obračate v nasprotni smeri urnega kazalca. Pršilno roko namestite nazaj tako, da jo potisnete navzdol in zavrtite v smeri urinega kazalca.

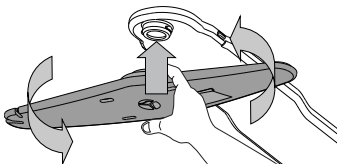

Stropno razpršilno roko lahko odstranite tako, da jo pritisnete navzgor in nato zavrtite v nasprotni smeri urnega kazalca. Pršilno roko namestite nazaj tako, da jo potisnete navzgor in zavrtite v smeri urnega kazalca.

ODPRAVLJANJE TEŽAV

V primeru, da vaš pomivalni stroj ne deluje pravilno, preverite, ali lahko težavo odpravite s spodnjimi nasveti. Za druge napake ali težave se obrnite na pooblaščeno servisno službo. Kontaktne podatke najdete v garancijski knjižici. Nadomestni deli bodo na voljo za obdobje do 7 ali do 10 let, v skladu s posebnimi zahtevami uredbe.

TEŽAVE	MOREBITNI VZROKI	REŠITVE
Signalna lučka za nizko raven soli sveti.	Posoda za sol je skoraj prazna.	Napolnite posodo s soljo (za več informacij *glejte POLNJENJE POSODE ZA SOL*). Če je potrebno, preverite trdoto vode – glejte *PREGLEDNICA TRDOTE VODE*.
Signalna lučka za nizko raven soli utripa.	Posoda za sol je prazna.	Čim prej napolnite posodo s soljo. Uporaba aparata brez soli lahko poškoduje notranje komponente aparata.
Signalna lučka za nizko raven tekočine za lesk sveti ali utripa.	Posoda za tekočino za lesk je prazna. (po polnjenju lahko signalna lučka za nizko raven tekočine za lesk sveti še nekaj časa).	Napolnite posodo s tekočino za lesk (za več informacij *glejte POLNJENJE POSODE ZA TEKOČINO ZA LESK*).
Pomivalni stroj se ne zažene oz. se ne odziva na ukaze.	Aparat ni ustrezno priključen na električno omrežje.	Vtaknite vtič v vtičnico.
	Izpad električne energije.	Iz varnostnih razlogov se pomivalni stroj ne bo samodejno ponovno zagnal, ko je napajanje znova vzpostavljeno. Odprite vrata pomivalnega stroja, pritisnite tipko ZAGON/Premor in v 4 sekundah zaprite vrata.
	Vrata pomivalnega stroja niso zaprta. Zatič za NaturalDry ni uvlečen.	Na vrata močneje pritisnite, da zaslišite „klik“.
	Program se prekine, če so vrata odprta več kot 4 sekunde.	Pritisnite tipko ZAGON/Premor in zaprite vrata v 4 sekundah.
	Upravljalna plošča se ne odziva ali pa prikazuje napis **F6 E1**.	Izklopite aparat s pritiskom na tipko VKLOP-IZKLOP/Ponastavitev, ga po približno eni minuti znova vklopite in znova zaženite program. Če težava ni odpravljena, aparat odklopite iz električnega omrežja za 1 minuto in ga znova priklopite.
Voda ne odteka iz pomivalnega stroja. Zaslon prikazuje: **F7 E3** ali **F9 E1**	Filter je zamašen z ostanki hrane ali vodnim kamnom.	Očistite filter in odstranite vodni kamen v aparatu *(glejte ČIŠČENJE FILTRIRNEGA SKLOPA in NAVODILA ZA ODSTRANJEVANJE VODNEGA KAMNA)*.
	Odtočna cev je prepognjena.	Preverite odtočno cev *(glejte NAVODILA ZA NAMESTITEV)*.
	Odtočna cev v koritu je zamašena.	Očistite odtočno cev v koritu.
Iz pomivalnega stroja se slišijo glasni zvoki.	Posode se dotikajo ena druge in povzročajo zvoke.	Pravilno razporedite posodo *(glejte NALAGANJE KOŠAR)*.
	Nastaja prekomerna količina pene.	Pomivalnega sredstva niste pravilno odmerili ali pa pomivalno sredstvo ni primerno za strojno pomivanje posode *(glejte POLNJENJE PREKATA ZA POMIVALNO SREDSTVO)*. Znova zaženite trenutni program, tako da izklopite pomivalni stroj, ga spet vklopite, izberete nov program, pritisnete tipko ZAGON/Premor in zaprete vrata v 4 sekundah. Ne dodajajte pomivalnega sredstva.
	Posode niste pravilno razporedili.	Pravilno naložite posodo *(glejte NALAGANJE KOŠAR)*.
	Filter je zamašen z ostanki hrane ali vodnim kamnom.	Očistite filtrirni sklop *(glejte SERVIS IN VZDRŽEVANJE)*.
Posoda ni čista.	Posode niste pravilno razporedili.	Pravilno naložite posodo *(glejte NALAGANJE KOŠAR)*.
	Pršilne roke se ne morejo prosto vrteti, saj jih ovira posoda.	Pravilno naložite posodo *(glejte NALAGANJE KOŠAR)*. Preverite, ali je zgornja košara v pravilnem položaju, in jo po potrebi pravilno namestite (dvignite).
	Program pomivanja ni dovolj močan.	Izberite primeren program pomivanja *(glejte PROGRAMSKA TABELA)*.
	Nastaja prekomerna količina pene.	Pomivalnega sredstva niste pravilno odmerili ali pa pomivalno sredstvo ni primerno za strojno pomivanje posode *(glejte POLNJENJE PREKATA ZA POMIVALNO SREDSTVO)*.
	Pokrovček prekata tekočine za lesk ni ustrezno zaprt.	Zaprite pokrovček prekata tekočine za lesk.
	Filter je zamašen z ostanki hrane ali vodnim kamnom.	Očistite filter in odstranite vodni kamen v aparatu *(glejte ČIŠČENJE FILTRIRNEGA SKLOPA)*.
	Posoda za sol je prazna.	Napolnite posodo s soljo *(glejte POLNJENJE POSODE ZA SOL)*.

V pomivalni stroj ne doteka voda. Na zaslonu se prikaže: **H2O** in sveti; oglasi se zvočno opozorilo.	Prazen dovod vode ali zaprta vodovodna pipa.	Prepričajte se, da v aparat doteka voda in da je vodovodna pipa odprta.
	Dovodna cev je zavozlana.	Preverite dovodno cev *(glejte NAMESTITEV)*. Odprite vrata pomivalnega stroja, pritisnite tipko ZAGON/Premor in v 4 sekundah zaprite vrata.
	Cedilo dovodne cevi je zamašeno; očistite ga.	Preverite in očistite cedilo dovodne cevi. Odprite vrata pomivalnega stroja, pritisnite tipko ZAGON/Premor in v 4 sekundah zaprite vrata.
Pomivalni program se predčasno konča. Na zaslonu se prikaže: **F8 E3.**	Filter je zamašen z ostanki hrane ali vodnim kamnom.	Očistite filter in odstranite vodni kamen v aparatu *(glejte ČIŠČENJE FILTRIRNEGA SKLOPA in NAVODILA ZA ODSTRANJEVANJE VODNEGA KAMNA)*.
	Odtočna cev je postavljena prenizko ali pa odvaja vodo v domači kanalizacijski sistem.	Preverite, ali je konec odtočne cevi nameščen na ustrezni višini *(glejte NAMESTITEV)*. Preverite, ali se voda odvaja v domači kanalizacijski sistem in po potrebi namestite antisifon/ventil za dovod zraka.
	Nastaja prekomerna količina pene.	Pomivalnega sredstva niste pravilno odmerili ali pa pomivalno sredstvo ni primerno za strojno pomivanje posode *(glejte POLNJENJE PREKATA ZA POMIVALNO SREDSTVO)*.
	Zrak v dovodu vode.	Preverite dovod vode glede morebitnega puščanja ali drugih težav, zaradi katerih lahko v notranjost prodre zrak.
Posoda ni dovolj suha.	Zmanjkalo je tekočine za lesk ali pa je njena količina premajhna.	Prepričajte se, da je prekat tekočine za lesk napolnjen *(glejte POLNJENJE POSODE ZA TEKOČINO ZA LESK)*. Če uporabljate samo večnamenske tablete za pomivanje, učinek sušenja ni tako dober kot pri uporabi dejanske tekočine za lesk.
	Posodo ste odstranili, ko so se vrata samodejno odprla, vendar preden se je končal program.	Preden odstranite posodo, se prepričajte, da je programa konec *(glejte VSAKODNEVNA UPORABA)*. Za še boljše rezultate sušenja priporočamo, da posodo pustite v pomivalnem stroju dodatnih 15 minut po koncu programa, pri čemer naj bodo vrata pomivalnega stroja odprta.
	Posodo ste naložili preveč ležeče.	Če v kozarcih, skodelicah ali skledah opazite vodo, naslednjič poskušajte posodo (zlasti v zgornji košari) naložiti bolj navpično, da bo čim več vode odteklo še pred sušenjem.
	Izbrani program ne vključuje faze sušenja.	V *PROGRAMSKA TABELA* preverite, ali izbrani program vključuje fazo sušenja. Program brez faze sušenja morda ne bo zagotovil učinkovitega sušenja, zato priporočamo, da izberete program, ki vključuje sušenje.
	Plastične posode ali posode s prevleko proti sprijemanju.	Normalno je, da na posodi iz takšnih materialov ostanejo kapljice vode.
Posoda in kozarci imajo modre črte oz. so modrikaste barve.	Prevelika količina tekočine za lesk.	Zmanjšajte odmerek.
Na posodi in kozarcih je vodni kamen oz. belkasta plast.	Posoda za sol je prazna.	Čim prej napolnite posodo s soljo. Uporaba aparata brez soli lahko poškoduje notranje komponente aparata.
	Trdota vode je nastavljena na prenizko vrednost.	Povečajte vrednost *(glejte PREGLEDNICA TRDOTE VODE)*.
	Pokrovček posode za sol ni pravilno nameščen.	Preverite in zaprite pokrovček posode za sol.
	Posoda za tekočino za lesk je prazna ali pa tekočine ni dovolj.	Napolnite posodo s tekočino za lesk in preverite nastavitve odmerka (za več informacij *glejte POLNJENJE POSODE ZA TEKOČINO ZA LESK*).
Pomivalni stroj kaže opozorilo **F8 F5.**	Ventil je zamašen ali poškodovan.	Zaprite vodovodno pipo, če je mogoče. Aparata ne izključite iz električnega napajanja. Pokličite servis.
Puščanje detergenta.	Je odvisno od uporabljenega tekočega detergenta in je lahko opaznejše v primeru vklopa možnosti zakasnitve.	Manjša puščanja ne bodo povzročila okvare stroja, izognete pa se jim lahko z zamenjavo vrste tekočega detergenta ali uporabo tablet.

Pravila uporabe, standardna dokumentacija, naročanje nadomestnih delov in dodatne informacije o izdelkih so na voljo:

- Uporabite kodo QR na svojem izdelku.
- Z obiskom naših spletnih strani **docs.whirlpool.eu/docs** in **parts-selfservice.europeanappliances.com**
- **Obrnete se lahko tudi na našo servisno službo** (telefonske številke so navedene v servisni knjižici).
  Ko stopite v stik z našo servisno službo, navedite kode, ki so zapisane na identifikacijski ploščici izdelka.

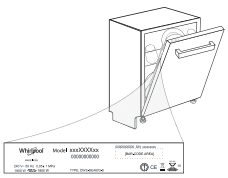

Podatke o modelu je mogoče pridobiti s kodo QR na energijski nalepki. Na nalepki je prav tako identifikator modela, ki ga lahko uporabite za preverjanje podatkov na portalu za registracijo https://eprel.ec.europa.eu.

®/TM/ © 2026 Whirlpool. Izdelano po licenci

FALEMINDERIT PËR BLERJEN E PRODUKTIT TË MARKËS WHIRLPOOL.
Për asistencë më të plotë, regjistroheni pajisjen tuaj në:
www.whirlpool.eu/register

Para përdorimit të pajisjes, lexoni me kujdes udhëzimet e sigurisë dhe të instalimit.
Pas instalimit, mos harroni të hiqni gjithë pjesët mbrojtëse të transportit nga enëlarësja.

JU LUTEMI TË SKANONI KODIN QR NË PRODUKTIN TUAJ PËR TË MARRË INFORMACIONET MË TË DETAJUARA

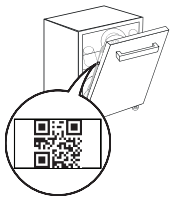

Paneli i kontrollit i kësaj pjatalarëseje aktivizohet duke shtypur butonin e NDEZJES/FIKJES. Për të kursyer energjinë, paneli i kontrollit çaktivizohet automatikisht pas 10 minutash nëse nuk ka filluar asnjë cikël.

PËRSHKRIMI I PRODUKTIT

PAJISJA

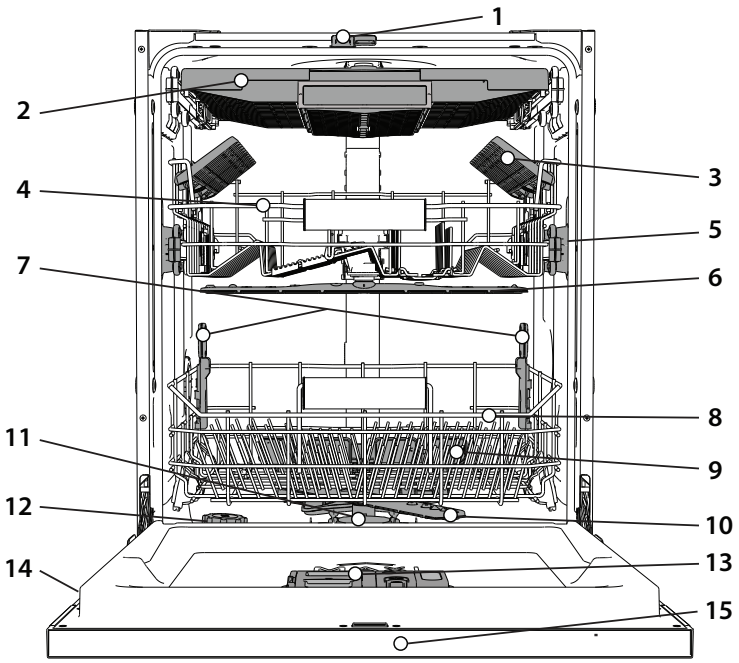

1. NaturalDry
2. Rafti i takëmeve
3. Krahët e palosshëm (numri varet nga modeli)
4. Rafti i sipërm
5. Spërkatësja e sipërme
6. Upper sprayer arm
7. PowerClean Pro mbështetje
8. Rafti i poshtëm
9. PowerClean Pro
10. Spërkatësja e poshtme
11. Sistemi i filtrave
12. Kutia e kripës
13. Detergjenti dhe kutia e mjetit për shpëlarje
14. Pllakëza identifikuese
15. Paneli i kontrollit

PANELI I KONTROLLIT



1. Butoni **NDIZ-FIK/Rivendos** me llambushkën treguese
2. Butoni i programit të **MËPARSHËM**
3. Butoni i programit **TJETËR**
4. Butoni dhe treguesi për **Kontroll në Distancë**
5. Dritë treguese i **Lidhja pa tel**
6. Dritë treguese e **rezervuarit të kripës të boshatisur**
7. Dritë treguese e **rezervuarit të shpëlarësit të boshatisur**
8. Dritë alarmi – **Rubinet uji i mbyllur** (pulson kur nuk ka furnizim me ujë ose rubineti është i mbyllur)
9. **Ekrani**
10. **Numri i programit** treguesi **i kohës së mbetur**
11. Butoni i **opsionit PowerClean Pro**, me llambushkën treguese
12. Butoni i **opsionit Gjysmë Ngarkesë,** me llambushkën treguese **/ Cilësimeve** - shtypje 3 sek.
13. Butoni i **opsionit Tharje Ekstra**, me llambushkën treguese
14. Butoni i **opsionit Vonesës**, me llambushkën treguese
15. Butoni **FILLO/Pauzë**, me llambushkën treguese

PËRDORIMI PËR HERË TË PARË

REKOMANDIMET NË LIDHJE ME PËRDORIMIN E PARË

Pas instalimit, hiqni kapakët nga raftet dhe elementet shtrënguese elastike nga rafti i sipërm.

MENYJA E CILËSIMEVE

1. Ndizni pajisjen duke shtypur butonin **NDIZ-FIK** ⏻.
2. Mbani shtypur butonin e **Cilësimeve** ⚙ (Gjysmë Ngarkesë ½) për 3 sekonda, derisa të dëgjoni një tingull dhe në ekran të shfaqet „**SEt**".
3. Pas një sekonde, do të shfaqet cilësimi i parë i disponueshëm (germa „n□").
4. Shtypni butonin **MËPARËSHËM** < **/ TJETËR** > për të lëvizur në listën e cilësimeve të disponueshme (shihni tabelën më poshtë), pastaj shtypni **FILLO/Pauzë** ▶II për të parë dhe ndryshuar vlerën e cilësimit të zgjedhur aktualisht.
5. Shtypni butonin **MËPARËSHËM** < **/ TJETËR** > për të ndryshuar vlerën, pastaj shtypni **FILLO/Pauzë** ▶II për të ruajtur vlerën e re ose për t'u kthyer në menynë kryesore.
6. Për të ndryshuar një parametër tjetër, përsëritni hapat 4 dhe 5.
7. Shtypni butonin **NDIZ-FIK** ⏻ ose prisni 30 sekonda për të dalë nga menuja.

LETËR	CILËSIMI	VLERAT (Standarde - **me të zezë**) *
n□	**Numëruesi i cikleve** Numri i cikleve të larjes të kryera nga pjatalarësja.	25 cikle: 25; 13,947 cikle: 13_947 (qarkullo 3 herë)
c	**Lidhja pa tel** **SHËNIM**: Për të aktivizuar lidhjen pa tel për herë të parë, shkoni te konfigurimi i lidhjes HomeWiz *(shihni "OPSIONET DHE FUNKSIONET")* "1" = On, "0" = Off	1 | **0**
h	**Niveli i fortësisë së ujit** *(shihni "KONFIGURIMI I FORTËSISË SË UJIT" dhe "TABELA E FORTËSISË SË UJIT")*	1 | 2 | **3** | 4 | 5
rI	**Niveli i shpëlarësit** *(shihni "PËRSHTATJA E DOZIMIT TË SHPËLARËSIT")*	0 | 1 | 2 | 3 | 4 | **5**
d	**NaturalDry** *(shihni "OPSIONET DHE FUNKSIONET")* "1" = Ndezur, "0" = Fikur	**1** | 0
t	**Tingull** "1" = Ndezur, "0" = Fikur	**1** | 0
r	**Cilësimeve e fabrikës** Shtypni butonin **FILLO/Pauzë** për të rikthyer në vlerat e fabrikës të gjitha vlerat e parametrave të përfshira në menunë e parametrave.	-

*) Vlera e paracaktuar nuk zbatohet për numëruesin e cikleve.

n□ **NUMËRUESI I CIKLEVE -** Ky funksion tregon numrin e cikleve të larjes që ka kryer pjatalarësja.

Për ciklet nga 0 në 999, në ekran shfaqet një numër i fiksuar.

25 Për shembull, për 25 cikle.

Kur numri i cikleve është më i madh se 1000, numri qarkullon në ekran. Shenja "_" përfaqëson "", p.sh. si në këtë rast: 1,000 = 1_000, 13,947= 13_947 (numri qarkullon 3 herë).

1 13 13_ 3_9 _94 947 47 Shembulli për 13,947 cikle:

Pas shfaqjes së cikleve, ekrani shfaq fjalët "n□".

SHËNIM: Pjatalarësja mund të ketë kryer tashmë rreth 30 cikle. Kjo ndodh për shkak të procesit të zgjatur të cilësisë, që kryhet gjatë prodhimit. Garanton cilësi më të lartë të produktit.

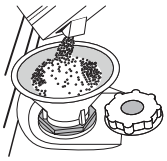

MBUSHJA E DEPOZITËS SË KRIPËS

Përdorimi i kripës parandalon formimin e ÇMËRSIT në pjata dhe në pjesët përbërëse të makinerisë.

Rezervuari i kripës ndodhet në pjesën e poshtme të enëlarëses (nën raftin e poshtëm në anën e majtë).

- Është e detyrueshme që **rezervuari i kripës të mos jetë asnjëherë bosh.**
- Është e rëndësishme të caktohet niveli i fortësisë së ujit.
- Kripa duhet të shtohet kur **llambushka treguese RIMBUSHJA ME KRIPË në panelin e kontrollit** ⇆, të ndizet.

1. Hiqni raftin e poshtëm dhe zhvidhosni kapakun e depozitës (në drejtim kundërorar).
2. Vendoseni hinkën (*shikoni figurën*) dhe mbushni depozitën me kripë deri në buzë (rreth 0,5 kg); ka mundësi të rrjedhë pak ujë.
3. **Kjo të bëhet vetëm herën e parë: mbushni me ujë depozitën e kripës.**
4. Hiqni hinkën dhe fshini mbetjet e kripës nga gryka.

Sigurohuni që kapaku të vidhoset mirë, në mënyrë që të mos hyjë detergjent në kontejner gjatë programit të larjes (kjo mund të dëmtojë zbutësin e ujit pa mundësi riparimi).

Kur duhet të shtoni kripë, është e detyrueshme ta plotësoni këtë procedurë para se të filloni ciklin e larjes për të shmangur gërryerjet. Tretësira fiziologjike e patretur ose kokrrizat e kripës mund të shkaktojnë gërryerje, si pasojë e së cilës pjesët prej çeliku të pandryshkshëm dëmtohen në mënyrë të pariparueshme.
Garancia nuk zbatohet nëse nga kjo shkaktohet avari.
Nëse mbajtësi i kripës nuk është i mbushur, zbutësi i ujit dhe elementi nxehës mund të dëmtohen si rezultat i grumbullimit të kalkarit.
Rekomandohet përdorimi i kripës me çdo lloj detergjenti për pjatalarës.

KONFIGURIMI I FORTËSISË SË UJIT

Për të lejuar funksionimin e zbutësit të ujit në mënyrë perfekte, ka rëndësi që caktimi i fortësisë së ujit të bazohet në fortësinë reale të ujit në shtëpinë tuaj. Ky informacion mund të merret nga furnitori vendor i ujit. Cilësimi nga prodhuesi është "**3**". Shihni "Tabela e fortësisë së ujit".

Tabela e fortësisë së ujit			
Niveli	**°dH** Gradë gjermane	**°fH** Gradë franceze	**°Clark** Gradë angleze
1 (i butë)	0 - 6	0 - 10	0 - 7
2 (i ndërmjetëm)	7 - 11	11 - 20	8 - 14
3 (mesatar)	12 - 16	21 - 29	15 - 20
4 (i fortë)	17 - 34	30 - 60	21 - 42
5 (shumë i fortë)	35 - 50	61 - 90	43 - 62

Për t'i ndryshuar, ndiqni udhëzimet në seksionin „MENYJA E CILËSIMEVE".

Përdorni vetëm kripë të posaçme për pjatalarëset.

Pasi kripa të jetë hedhur në makineri, llambushka treguese e RIMBUSHJES ME KRIPË fiket.

Nëse mbajtësi i kripës nuk është i mbushur, zbutësi i ujit dhe elementi nxehës mund të dëmtohen si rezultat i grumbullimit të çmërsit.
Rekomandohet përdorimi i kripës me çdo lloj detergjenti për makina pjatalarëse.

SISTEMI I ZBUTJES SË UJIT

Zbutësi i ujit ul automatikisht fortësinë e ujit duke parandaluar grumbullimin e gëlqeres në ngrohësin, dhe gjithashtu kontribuon në efikasitetin më të mirë të pastrimit.

Ky sistem vetë-rigjenerohet me kripë, dhe prandaj duhet të mbushni kutinë e kripës kur është e zbrazët.

Shpeshtësia e rigjenerimit varet nga konfigurimi i nivelit të fortësisë së ujit. Rigjenerimi zhvillohet njëherë në **6** cikla Eco me nivelin e konfiguruar të fortësisë së ujit në **3**.

Procesi i rigjenerimit fillon në shpëlarjen përfundimtare dhe përfundon në fazën e tharjes, para se të përfundojë cikli.

- Rigjenerimi individual i konsumon: ~3.5L ujë;
- Nevojiten deri 10 minuta shtesë për ciklin;
- Konsumon nën 0.005 kWh energji.

MBUSHJA E SHPËRNDARËSIT TË SHPËLARËSIT

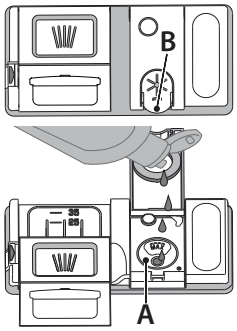

Shpëlarësi e bën më të lehtë THARJEN e pjatave. Shpërndarësi i shpëlarësit **A** duhet të mbushet kur ndizet **drita treguese e RIMBUSHJES SË SHPËLARËSIT** ✳ në panelin e kontrollit.

1. Hapeni shpërndarësin **B** duke shtypur dhe tërhequr lart butonin mbi kapak.
2. Hidhni shpëlarësin (maks. 110 ml), duke u siguruar që të mos derdhet nga shpërndarësi. Nëse derdhet, pastrojeni menjëherë me copë rrobe të thatë.
3. Shtypeni për poshtë kapakun derisa të dëgjoni një të kërcitur.

KURRË mos e hidhni shpëlarësin drejtpërdrejt në kazanin e pajisjes.

PËRSHTATJA E DOZIMIT TË SHPËLARËSIT

Nëse nuk jeni plotësisht i kënaqur me rezultatet e tharjes, mund të përshtatni sasinë e shpëlarësit të përdorur.

Nëse niveli i shpëlarësit është caktuar në vlerën ZERO, shpëlarësi nuk do të përdoret fare. **Drita treguese që sinjalizon NIVELIN E ULËT TË SHPËLARËSIT nuk do të ndizet nëse mbaron shpëlarësi.**

Mund të caktohen maksimalisht 6 nivele sipas modelit të pjatalarëses.

- Nëse shikoni vija të kaltra në pjata, caktoni një nivel më të ulët (0–3).
- Nëse në pjata ka pika uji ose shenja çmërsi, caktoni një nivel më të lartë (4–5).

MBUSHJA E SHPËRNDARËSIT TË DETERGJENTIT

Përdorni vetëm detergjent posaçërisht të krijuar për pjatalarësit.

MOS PËRDORNI LËNG LARËS.

Përdorimi i detergjentit të tepër mund të shkaktojë formimin e mbetjeve në formë shkume në makineri pas mbarimit të ciklit.

Përdorimi i detergjentit të papërshtatshëm për enëlarësen mund të shkaktojë keqfunksionim ose dëmtim të pajisjes.

Për të arritur rezultatet më të mira të larjes dhe tharjes, nevojitet përdorimi i kombinuar i detergjentit, shpëlarësit dhe kripës së rafinuar.

Rekomandojmë përdorimin e detergjentëve që nuk përmbajnë fosfate ose klor, pasi këto produkte janë të dëmshëm për mjedisin.

Rezultatet e mira të larjes varen edhe nga sasia e duhur e detergjentit të përdorur.

Tejkalimi i sasisë së deklaruar nuk jep larje më të mirë dhe rrit ndotjen e ambientit.

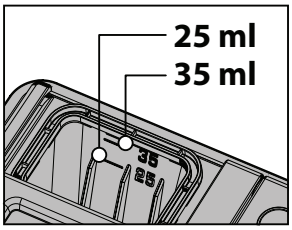

Sasia mund të përshtatet në nivelin e dheut. Në rastin e artikujve të ndotur normalisht, hidhni afërsisht ose 35 g (detergjent pudër) ose 35 ml (detergjent të lëngshëm) dhe një lugë çaji shtesë me detergjent direkt në vaskë. Nëse përdoren tableta, një tablet mjafton.

Nëse ena prej qeramike është e ndotur lehtë ose nëse është shpëlarë me ujë para vendosjes në pjatalarës, pakësoni sasinë e detergjentit (minimalisht 25 g/ml) p.sh. kapërceni pluhurin/xhelin e vendosur brenda në vaskë.

Për rezultat larjeje të mirë, zbatoni udhëzimet e shfaqura në kutinë e detergjentit.

Nëse keni pyetje të tjera bëjani prodhuesit të detergjentit.

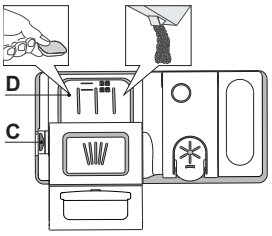

Për të hapur shpërndarësin e detergjentit përdorni pajisjen hapëse "C". Hidhni detergjent vetëm në shpërndarësin e thatë "D". Vendoseni sasinë e detergjentit për para-larje direkt në kazan.

1. Kur masni detergjentin referojuni informacioneve të lartpërmendura për të shtuar sasinë e duhur. Brenda shpërndarësit "**D**", ka shenja treguese që ju ndihmojnë me caktimin e dozës së duhur të detergjentit.
2. Hiqni mbetjet e detergjentit nga buzët e shpërndarësit dhe mbylleni kapakun deri kur të dëgjoni një të kërcitur.
3. Mbylleni kapakun e sirtarit të detergjentit duke e ngritur lart derisa mekanizmi mbyllës të fiksohet mirë.

Shpërndarësi i detergjentit hapet automatikisht në kohën e duhur në përputhje me programin përkatës.

Përdorimi i detergjentit të papërshtatshëm për pjatalarësen mund të shkaktojë keqfunksionim ose dëmtim të pajisjes.

PËRDORIMI I PËRDITSHËM

1. **KONTROLLONI TUBACIONIN E UJIT**
   Kontrolloni që pjatalarësja të jetë lidhur me tubin e furnizimit me ujë dhe që rubineti të jetë i hapur.
2. **NDIZNI PJATALARËSEN**
   Hapni derën dhe shtypni butonin **NDIZ-FIK**.
3. **NGARKONI SIRTARËT** *(shihni pjesën NGARKIMI I SIRTARËVE)*.
4. **MBUSHNI SHPËRNDARËSIN E DETERGJENTIT**
5. **ZGJIDHNI PROGRAMIN DHE PERSONALIZONI CIKLIN**
   Zgjidhni programin më të përshtatshëm sipas llojit të enëve dhe nivelit të ndotjes së tyre (shihni PËRSHKRIMIN E PROGRAMEVE) duke shtypur butonat **MËPARËSHËM/TJETËR**.
   Zgjidhni opsionet e dëshiruara (shihni OPSIONET DHE FUNKSIONET). Jo të gjitha opsionet janë të përputhshme me çdo program.
6. **FILLIMI**
   Nisni ciklin e larjes duke shtypur butonin **FILLO/Pauzë** (ndizet llamba LED) dhe duke mbyllur derën brenda 4 sekondave. Kur programi të nisë, do të dëgjoni një tingull të vetëm. Në rast se dera nuk mbyllet brenda 4 sekondave, do të bjerë alarmi. Në këtë rast, hapeni derën, shtypni butonin **FILLO/Pauzë** dhe mbylleni përsëri derën brenda 4 sekondave.
7. **FUNDI I CIKLIT TË LARJES**
   Fundi i ciklit të larjes sinjalizohet me sinjal akustik, ndërsa në ekran shfaqet mesazhi **END** (FUND). Hapeni derën dhe fikeni pajisjen duke shtypur butonin **NDIZ-FIK**.
   Prisni disa minuta para se të hiqni enët – që të mos digjeni. Boshatisni raftet, duke filluar nga rafti i poshtëm.

Makineria do të fiket automatikisht për njëfarë kohe mospërdorimi, për të ulur konsumin e rrymës elektrike.
Nëse enët prej qeramike janë vetëm pak të ndotura ose nëse janë shpëlarë mirë me ujë para vendosjes në pjatalarëse, ulni sasinë e detergjentit të përdorur përkatësisht.

SI NDRYSHOHET PROGRAMI I AKTIVIZUAR

Në rast se keni zgjedhur programin e gabuar, keni mundësinë ta ndryshoni, por vetëm nëse programi sapo ka filluar. **KTHEJENI NË VLERAT FILLESTARE** pajisjen: shtypni dhe mbani shtypur butonin **NDIZ-FIK** për më shumë se 3 sekonda dhe pajisja do të fiket. **Në ekranin e panelit do të shfaqet shifra "0:01".** Mbyllni derën dhe prisni derisa të përfundojë cikli i shkarkimit (rreth 1 minutë). Hapeni derën dhe ndizeni përsëri lavatriçen, duke shtypur butonin **NDIZ-FIK** dhe zgjidhni ciklin e ri të larjes dhe opsionet e dëshiruara. Niseni ciklin duke shtypur butonin **FILLO/Pauzë** dhe duke e mbyllur derën brenda 4 sekondash.

SI TË SHTONI ENË SHTESË

Pa e fikur pajisjen, hapeni derën, në fillim pak, që uji të mos derdhet jashtë (llamba LED e butonit **FILLO/Pauzë**) fillon të pulsojë) (**Kujdes: Avull i nxehtë!**) dhe vendosini enët brenda pjatalarëses. Shtypni butonin **FILLO/Pauzë** dhe mbyllni derën brenda 4 sekondave, cikli do të rifillojë nga momenti ku u ndërpre.

NDËRPRERJET E PAQËLLIMSHME

Në rast se dera hapet gjatë ciklit të larjes, ose në rast se ndërpritet energjia elektrike, cikli do të ndërpritet. Cikli do të rifillojë nga momenti ku u ndërpre **VETËM NËSE SHTYPNI BUTONIN FILLO/Pauzë** dhe e mbyllni derën brenda 4 sekondash.

INFORMACIONE DHE KËSHILLA

KËSHILLA

Para ngarkimit të shportave, hiqni të gjitha mbetjet ushqimore nga enët dhe zbrazni gotat. **Nuk ka nevojë t'i shpëlani paraprakisht me ujë të rrjedhshëm.**
Vendosini enët në mënyrë që të fiksohen mirë dhe të mos rrëzohen; dhe vendosini kontejnerët me pjesën e hapur të kthyer nga ana e poshtme ndërsa pjesët e lugëta/të mysëta pjerrtas, në mënyrë që uji të mbërrijë në çdo sipërfaqe dhe të rrjedhë lirshëm.
Paralajmërim: kapakët, dorezat, tabakatë dhe tiganët nuk duhet të pengojnë rrotullimin e krahëve të spërkatësit.
Vendosni artikujt e vegjël në shportën e lugëve e pirunëve.
Pjatat dhe tiganët shumë të papastër duhen vendosur në pjesën e poshtme të shportës sepse në këtë zonë spërkatja është më e fortë dhe lan më mirë.
Pas mbushjes së pajisjes elektroshtëpiake, sigurohuni që krahët e spërkatësit të rrotullohen lirshëm.

ENËT E PAPËRSHTATSHME

- Enët dhe takëmet prej druri.
- Gotat e dekoruara delikate, punimet artizanale dhe enët antike. Dekorimet e tyre nuk janë rezistente.
- Pjesët me material sintetik që nuk i durojnë temperaturat e larta.
- Enët prej bakri dhe kallaji.
- Enët e lyera me hi, dyllë, graso lubrifikuese ose bojë.

Ngjyrat e dekorimeve prej xhami dhe alumini/argjendi mund të ndryshojnë dhe zbehen gjatë procesit të larjes. Disa lloje enësh qelqi (p.sh. objektet prej kristali) mund të errësohen pas disa ciklesh larjeje..

DËMTIMI I GOTAVE DHE ENËVE

- Lani vetëm gota dhe porcelane për të cilat prodhuesi ka garantuar se mund të lahen me pjatalarëse.
- Përdorni një detergjent delikat të përshtatshëm për enët.
- Nxirrni gotat dhe enët nga pjatalarësja sapo të mbarojë cikli i larjes.

KËSHILLA PËR KURSIMIN E ENERGJISË

- Nëse pjatalarësja përdoret sipas udhëzimeve të prodhuesit, **për larjen e enëve në pjatalarëse zakonisht konsumohet më pak energji dhe ujë se sa kur ato lahen me dorë**.
- Për të maksimizuar efikasitetin e pjatalarëses, **rekomandohet ta filloni cilin e larjes pasi ta keni ngarkuar pjatalarësen plot me enë**. Mbushja e pjatalarëses deri në kapacitetin e përcaktuar nga prodhuesi do të ndihmojë në kursimin e energjisë dhe të ujit. Informacionet për ngarkimin e saktë të enëve mund t'i gjeni në pjesën "Ngarkimi i sirtarëve". Në rast se e ngarkoni pjesërisht pjatalarësen, rekomandojmë të përdorni opsionet e dedikuara të larjes nëse ka (Ngarkesë e pjesshme /Zone Wash/ Multizone), duke ngarkuar vetëm sirtarët e caktuar. Mbushja e pasaktë ose tejmbushja e pjatalarëses mund të shkaktojë rritjen e konsumit të burimeve (si uji, energjia dhe koha) dhe të nivelit të zhurmës, çka çon në uljen e rendimentit të larjes dhe tharjes.
- Shpëlarja paraprake me dorë e enëve çon në rritjen e konsumit të ujit dhe energjisë, prandaj nuk rekomandohet.

HIGJIENA

Për të shmangur erën e pakëndshme dhe akumulimin e mbetjeve në pjatalarëse, **përdorni një program me larje në temperaturë të lartë të paktën një herë në muaj**. Përdorni një lugë çaji detergjent dhe vëreni në punë pjatalarësen pa ngarkesë, për ta pastruar.

REZISTENCA NDAJ NGRIRJES

Nëse pajisja vendoset në vende të ekspozuara ndaj rrezikut të ngrirjes, ajo **duhet shkarkuar plotësisht**. Mbyllni rubinetin e ujit, hiqni tubat e hyrjes së ujit dhe të shkarkimit dhe derdhni gjithë ujin. **Sigurohuni që zbutësi i ujit të jetë plot me kripë rigjeneruese të tretur në depozitën e kripës**, për ta mbrojtur pajisjen nga temperaturat deri në –20°C.
Nëse pajisja është ruajtur në kushte ngrirjeje, ajo duhet të qëndrojë në temperaturë ambienti prej të paktën 5°C për **të paktën 24 orë** përpara përdorimit për herë të parë.

TABELËN E PROGRAMEVE

Programi		Faza e tharjes	NaturalDry*)	Opsionet e disponueshme **)	Kohëzgjatja e programit të larjes (o:min) ***)	Konsumi i ujit (litra/cikël)	Konsumi i energjisë (kWh/cikël)	Koha e mbetur pas hapjes (o:min)
1 **Eko**	50°C	✓	✓	POWER CLEAN, ½,	3:30	9,5	0,76	0:30
2 **Auto Intensiv**	65°C	✓	✓	POWER CLEAN, ½,	2:25 - 3:30	17,0 - 25,0	1,30 - 1,70	0:05
3 **Auto Përzierave**	55°C	✓	✓	POWER CLEAN, ½,	1:20 - 3:20	7,5 - 20,5	0,75 - 1,20	0:05
4 **Auto Shpejtë**	50°C	✓	✓	POWER CLEAN, ½,	1:00 - 2:00	7,5 - 15,5	0,70 - 1,10	0:05
5 **Shpejtë**	45°C	×	✓	½,	0:30 - 0:40	10,5 -15,0	0,55 - 0,65	0:00
6 **E Heshtur**	55°C	✓	✓		3:50 - 4:10	10,5 -14,5	0,80 - 1,15	0:25
7 **Para-Larje**	-	×	✓	½,	0:12	4,5	0,10	0:00
8 **Cikli i Shkarkimit**	Për të shkarkuar një nga programet e listuara më poshtë, shihni seksionin *"FUNKSIONI HOMEWHIZ DHE KONTROLLI NË DISTANCË"*.							
Vetë-Pastrimi (Parazgjedhur)	65°C	×	×		1:05	12,7	1,10	×
Kristalet	45°C	✓	✓	½,	1:40 - 2:00	12,5 - 17,0	0,95 - 1,20	0:05
Dezinfektimi	65°C	✓	×	POWER CLEAN, ½,	1:55 - 2:10	12,0 -19,0	1,40 - 1,80	×

Të dhënat e programit ekologjik maten në kushte laboratorike sipas standardit evropian EN 60436:2020.
Shënim për laboratorët e testeve: Për informacione rreth kushteve krahasuese të testimeve të standardit EN, ju lutemi të dërgni një email në adresën e mëposhtme: dw_test_support@europeanappliances.com
Trajtimi paraprak i pjatave nuk është i nevojshëm përpara asnjë programi.
**) Dera hapet automatikisht para përfundimit të programit për të përmirësuar efikasitetin e tharjes.*
***) Jo të gjitha opsionet mund të përdoren njëkohësisht.*
****) Vlerat e dhëna për programet e ndryshme nga Eco janë vetëm orientuese. Koha aktuale mund të variojë në varësi të shumë faktorëve si temperatura dhe presioni i ujit në hyrje, temperaturës së dhomës, sasisë së detergjentit, sasisë dhe llojit të ngarkesës, balancimit të ngarkesës, opsioneve shtesë të përzgjedhura dhe kalibrimit të sensorit. Kalibrimi i sensorit mund të rrisë kohëzgjatjen e programit me deri në 20 min.*

PËRSHKRIMI I PROGRAMEVE

Disa programe përfshijnë një fazë zbulimi në fillim të programit, gjatë së cilës pajisja përcakton nivelin e papastërtisë së enëve dhe rregullon automatikisht parametrat e programit.

1 EKO
Programi Eko është i përshtatshëm për larjen e enëve mesatarisht të pista, dhe për këtë qëllim ky është programi më efikas nga pikëpamja e konsumit të energjisë dhe ujit dhe duhet të përdoret për vlerësimin e përputhshmërisë me rregullat e BE-së për dizajnin ekologjik.

2 AUTO INTENSIV
Program automatik për larjen e pjatave dhe tiganëve me papastërti të forta (mos e përdorni për enët delikate).

3 AUTO PËRZIERAVE
Program automatik për pjatat me papastërti normale dhe me mbetje ushqimore të thata.

4 AUTO SHPEJTË
Program automatik për pjatat me papastërti normale dhe të lehtë. Cikël i përditshëm që garanton larje dhe tharje optimale brenda një kohe më të shkurtër.

5 SHPEJTË
Programi rekomandohet për një sasi të vogël pjatash pak të papastra dhe që nuk kanë mbetje ushqimore të thata. Ky program nuk kryen fazën e tharjes.

6 E HESHTUR
Program i përshtatshëm për përdorimin e pajisjes gjatë natës. Garanton larje dhe tharje optimale me nivelin më të ulët të zhurmës.

7 PARA-LARJE
Përdoret për freskimin e enëve të cilat duhet të lahen. Mos përdorni detergjentin për këtë program.

8 CIKLI I SHKARKIMIT

- **VETË-PASTRIMI**
  (Programi i parazgjedhur, i zëvendësueshëm përmes aplikacionit)
  Përdoret për të kryer mirëmbajtjen e pjatalarëses. Programi duhet të aktivizohet vetëm atëherë kur pjatalarësja është BOSH, duke përdorur detergjente të posaçme të krijuar për mirëmbajtjen e pjatalarëseve.
- **KRISTALET**
  Program për artikujt e brishtë, që janë më të ndjeshëm ndaj temperaturës së lartë, p.sh. gotat dhe filxhanët.
- **DEZINFEKTIMI**
  Përdoret për enët me papastërti normale ose të fortë, me larës shtesë antibakterial. Mund të përdoret për mirëmbajtjen e pjatalarëses.

Shënimet:
Kini parasysh se cikli *Shpejtë* është i destinuar për enët pak të pista.

OPSIONET DHE FUNKSIONET

OPSIONET mund të aktivizohen/çaktivizohen, pasi të zgjidhet programi, duke shtypur butonin përkatës (nëse ka llambë, ajo ndizet me aktivizimin e opsionit) *(shihni PANELIN E KONTROLLIT)***. Nëse ndonjë opsion nuk ofrohet me programin e zgjedhur** *(shikoni TABELËN E PROGRAMEVE)***, lëshohet një sinjal zanor dhe opsioni nuk aktivizohet. Opsion shërben për të ndryshuar kohëzgjatjen, konsumin e ujit ose konsumin e energjisë për programin e përzgjedhur më përpara.**

POWER CLEAN **POWERCLEAN PRO** - Falë shkulmit shtesë, ky opsion ofron një larje më intensive dhe më të fuqishme në raftin e poshtëm, në zonën e specifikuar. Ky opsion rekomandohet për larjen e ibrikëve dhe tavave (Ju lutem, shihni pjesën për ngarkimin e zonës «PowerClean Pro).

1/2 **GJYSMË NGARKESE -** Nëse nuk ka shumë enë për të larë, opsioni GJYSMË NGARKESE përdoret për të kursyer ujë, rrymë elektrike ose kohë, në varësi të programit të zgjedhur.

Mos harroni të pakësoni sasinë e detergjentit.

THARJE EKSTRA - Një temperaturë më e lartë gjatë shpëlarjes së fundit si një fazë e zgjatur tharjeje që mundëson një tharje më të mirë. Opsioni THARJE EKSTRA mundëson zgjatjen e ciklit të larjes.

VONESËS - Fillimi i programit mund të vonohet për një periudhë kohore nga **0:30** deri në **24** orë.

1. Zgjidhni programin dhe opsionet e dëshiruara. Shtypni butonin VONESËS (në mënyrë të përsëritur) për të vonuar fillimin e programit. Përshtatet nga 0:30 deri në 24 orë. Kur cilësimi prej 24 orësh arrihet, shtypni VONESËSedhe një herë për të çaktivizuar funksionin VONESËS.
2. Shtypni butonin FILLO/Pauzë dhe mbyllni derën brenda 4 sekondave. Kohëmatësi fillon numërimin mbrapsht.
3. Pasi të ketë kaluar kjo kohë, llambushka treguese fiket dhe programi fillon automatikisht.

Funksioni i VONESËS nuk mund të caktohet pasi të ketë filluar programi.

NATURALDRY - është një sistem tharjeje me konveksion që e hap automatikisht derën gjatë/pas fazës së tharjes, për të garantuar një performancë të shkëlqyer tharjeje çdo ditë. Dera hapet kur temperatura është në nivele të sigurta për mobiliet e kuzhinës tuaj.
Si mbrojtje shtesë me avull, fleta mbrojtëse e krijuar posaçërisht shtohet bashkë me enëlarësen.
Për të parë se si të montoni fletën mbrojtëse, referojuni UDHËZUESIN E INSTALIMIT.
Kjo veçori është automatikisht aktive, por keni mundësinë ta çaktivizoni në „MENYJA E CILËSIMEVE".

FUNKSIONI HOMEWHIZ DHE KONTROLLI NË DISTANCË

⚠ **Lexoni fillimisht seksionin "Udhëzimet e Sigurisë".**

Mund të monitoroni lavastoviljen tuaj dhe të kontrolloni statusin aktual duke përdorur pajisjen tuaj inteligjente përmes funksionit HomeWhiz.
Mund të kryeni shumë veprime në lavastoviljen tuaj nga pajisja inteligjente duke përdorur aplikacionin HomeWhiz. Përveç kësaj, disa funksione janë të disponueshme vetëm kur përdoret funksioni HomeWhiz.
Për të përdorur funksionin Lidhja pa tel të pajisjes suaj, duhet të shkarkoni aplikacionin HomeWhiz nga dyqani i aplikacioneve të pajisjes suaj inteligjente.
Sigurohuni që pajisja juaj inteligjente ka një lidhje aktive interneti gjatë përdorimit të aplikacionit.
Nëse e përdorni aplikacionin për herë të parë, përfundoni regjistrimin e llogarisë së përdoruesit duke ndjekur udhëzimet në ekran. Pas përfundimit të regjistrimit, mund të menaxhoni të gjitha pajisjet e përputhshme me HomeWhiz në shtëpinë tuaj përmes kësaj llogarie.
HomeWhiz funksionon vetëm në frekuencën Wi-Fi 2.4 GHz.

VENDOSJA E PARË E LIDHJES HOMEWHIZ

1. **PËRGATITNI PAJISJEN TUAJ INTELIGJENTE**
   Instaloni aplikacionin HomeWhiz në smartfonin ose tabletin tuaj.
   Kontrolloni që pajisja juaj inteligjente është e lidhur me të njëjtin rrjet Wi-Fi që do të përdorë lavastovilja.
2. **PËRGATITNI LAVASTOVILJEN**
   Sigurohuni që lavastovilja është e fikur.
   Shtypni dhe mbani shtypur butonat **NDIZ-FIK** dhe **KONTROLL NË DISTANCË** njëkohësisht për 3 sekonda.
   Ekrani do të ndizet, do të shfaqet një animacion, funksioni Lidhja pa tel do të aktivizohet automatikisht dhe ikona **Lidhja pa tel** do të fillojë të pulsojë, duke treguar se pajisja është në mënyrën e çiftëzimit.
3. **LIDHJA PËRMES APLIKACIONIT HOMEWHIZ**
   Hapni aplikacionin HomeWhiz në pajisjen tuaj inteligjente. Zgjidhni "Shto pajisje".
   Mund ta shtoni lavastoviljen duke skanuar barkodin në pajisje ose duke futur manualisht numrin e produktit (kod numerik 12-shifror që fillon me 86, i vendosur në etiketën e produktit).
   Pasi të zgjidhni pajisjen, ndiqni udhëzimet në ekran në aplikacion. Aplikacioni do t'ju udhëheqë në hapat e mbetur të konfigurimit.

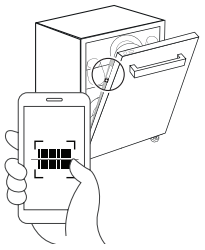

4. **REZULTATI I LIDHJES**
   Lidhje e suksesshme: ikona **Lidhja pa tel** do të mbetet e ndezur në mënyrë të vazhdueshme.
   Lidhje e pasuksesshme: ikona **Lidhja pa tel** do të fiket.
   Në këtë rast, procesi i lidhjes duhet të fillohet përsëri. Nëse problemi vazhdon, kontaktoni një qendër servisi të autorizuar.

ⓘ **Pasi të përfundojë procesi i instalimit, pajisja juaj inteligjente dhe lavastovilja nuk kanë nevojë të jenë të lidhura në të njëjtin rrjet. Mund ta përdorni pajisjen për aq kohë sa pajisja juaj inteligjente ka një lidhje aktive interneti.**

Pasi të përfundojë procesi i konfigurimit, mënyra Kontroll në Distancë çaktivizohet.

MËNYRA KONTROLL NË DISTANCË

1. **AKTIVIZIMI I MËNYRËS KONTROLL NË DISTANCË**
   Mënyra Kontroll në Distancë mund të aktivizohet manualisht duke shtypur butonin **KONTROLL NË DISTANCË** në pajisje.
   SHËNIM: Pas shtypjes së butonit **KONTROLL NË DISTANCË**, dera e pajisjes duhet të mbyllet brenda 4 sekondave. Nëse dera mbetet e hapur më shumë se 4 sekonda, mënyra Kontroll në Distancë çaktivizohet automatikisht.

2. MËNYRA KONTROLL NË DISTANCË – FUNKSIONIMI NË GJENDJE AKTIVE

Kur mënyra Kontroll në Distancë është aktive, treguesi mbi butonin **KONTROLL NË DISTANCË** ndizet dhe ikona **Lidhja pa tel** qëndron e ndezur vazhdimisht.

SHËNIM: Nëse dera hapet ndërsa mënyra **KONTROLL NË DISTANCË** është aktive, funksioni çaktivizohet dhe duhet të aktivizohet përsëri.

Pajisja mund të kontrollohet si nga paneli ashtu edhe nga aplikacioni HomeWhiz.

Ekrani shfaq vizualizimin përkatës të programit në distancë

- Kur zgjidhet një opsion në aplikacion, ndizet treguesi LED përkatës në panel.
- Kur ndryshohet një cilësim në aplikacion, ndryshimi shfaqet në ekranin e pajisjes.
- Çdo zgjedhje programi ose aktivizim funksioni në pajisje sinkronizohet menjëherë dhe shfaqet në aplikacion.

3. ÇAKTIVIZIMI AUTOMATIK I MËNYRËS KONTROLL NË DISTANCË

Mënyra Kontroll në Distancë çaktivizohet automatikisht në situatat e mëposhtme:

- Dera hapet (përfshirë hapjen automatike nga sistemi NaturalDry)
- Shtypet butoni Kontroll në Distancë
- Ndodh një ndërprerje e energjisë
- Lidhja pa tel fiket
- Pajisja fiket me butonin NDIZ-FIK. Shtypja e NDIZ-FIK në aplikacion nuk çaktivizon mënyrën Kontroll në Distancë.

4. ÇAKTIVIZIMI I KONTROLL NË DISTANCË DHE LIDHJA PA TEL

Për të çaktivizuar Kontroll në Distancë, shtypni butonin **KONTROLL NË DISTANCË** në pajisje.

Nëse funksioni Kontroll në Distancë është i fikur, të gjitha veprimet duhet të kryhen drejtpërdrejt në pajisje dhe aplikacioni HomeWhiz mund të përdoret vetëm për monitorim të statusit.

Humbja e lidhjes Wi-Fi nuk ndikon në një cikël në vazhdim.

Nëse lidhja Wi-Fi humbet, ikona Lidhja pa tel në ekran fillon të pulsojë dhe vazhdon derisa lidhja të rikthehet.

RIVENDOSJA E LIDHJES HOMEWHIZ

Kjo funksion fshin vetëm të dhënat e lidhjes HomeWhiz të ruajtura në pajisje (si kredencialet Wi-Fi dhe informacionet e çiftëzimit). Nuk rivendos cilësime të tjera të lavastoviljes.

Për të fshirë cilësimet e ruajtura të lidhjes HomeWhiz, hapni derën e lavastoviljes dhe ndizni pajisjen. Shtypni dhe mbani shtypur butonat **KONTROLL NË DISTANCË** dhe **FILLO/Pauzë** njëkohësisht për 3 sekonda. Në ekran do të shfaqet një numërim mbrapsht (3–2–1). Kur numërimi përfundon, të gjitha cilësimet e lidhjes HomeWhiz do të fshihen dhe pajisja do të kthehet në gjendjen para konfigurimit fillestar.

PËRDORIMI I LAVASTOVILJES NË DISA PAJISJE

Mund ta përdorni lavastoviljen me më shumë se një pajisje inteligjente. Instaloni aplikacionin HomeWhiz në pajisjen tjetër inteligjente. Kur hapni aplikacionin, identifikohuni me llogarinë tuaj.

Nëse identifikoheni me të njëjtën llogari që keni përdorur më parë për të shtuar pajisjet tuaja, mund ta përdorni lavastoviljen menjëherë pas identifikimit.

PËRDORIMI I LAVASTOVILJES ME LLOGARI SHTESË

Pronari i pajisjes mund t'i japë një përdoruesi tjetër HomeWhiz qasje në lavastovilje duke dërguar një ftesë për t'u bashkuar në familje.

Në aplikacionin HomeWhiz, hapni menunë (≡) dhe shkoni te Household Settings. Shtoni një përdorues të ri duke futur adresën e tij të e-mailit dhe duke dërguar një ftesë. Përdoruesi i ri do ta marrë ftesën me e-mail dhe duhet ta pranojë.

Pas pranimit të ftesës, përdoruesi i ri do të ketë qasje në të gjitha pajisjet e caktuara për të njëjtën familje.

ZGJIDHJA E PROBLEMEVE NË HOMEWHIZ

Nëse hasni probleme me funksionimin ose lidhjen, ndiqni hapat më poshtë sipas renditjes.

Nëse problemi vazhdon pas përfundimit të një hapi, kaloni te hapi tjetër.

1. Kontrolloni nëse pajisja juaj inteligjente është e lidhur me internetin.
2. Mbyllni dhe rihapni aplikacionin HomeWhiz në pajisjen tuaj inteligjente.
3. Rinisni pajisjen tuaj inteligjente.
4. Kontrolloni statusin e Lidhja pa tel të lavastoviljes.
5. Nëse lidhja ende nuk mund të vendoset, përsëritni procesin fillestar të konfigurimit në pajisje.
6. Nëse problemi vazhdon: shikoni listën e zgjidhjeve në seksionin Help/Troubleshooting të aplikacionit HomeWhiz, vizitoni burimet e mbështetjes në faqen e internetit të HomeWhiz ose kontaktoni një qendër servisi të autorizuar.

CIKLI I SHKARKIMIT

Lavastovilja përfshin një Cikli i shkarkimit të paracaktuar, i vendosur i fundit në listën e programeve. Ky program mund të zëvendësohet me një program të shkarkueshëm duke përdorur aplikacionin HomeWhiz. Informacioni për Cikli i shkarkimit të paracaktuar në fabrikë dhe programet e shkarkueshme të mbështetura nga modeli juaj jepet në *"TABELËN E PROGRAMEVE"* dhe *"PËRSHKRIMI I PROGRAMEVE"*.

1. NDRYSHIMI I CIKLI I SHKARKIMIT

Për të përditësuar Cikli i shkarkimit, sigurohuni që produkti është i lidhur me aplikacionin HomeWhiz dhe që funksioni **KONTROLL NË DISTANCË** është aktivizuar.

Hapni aplikacionin HomeWhiz, zgjidhni produktin tuaj dhe prekni tre pikat (këndi i djathtë) për të hyrë te Settings. Shkoni te Downloaded Programme Settings, zgjidhni programin që dëshironi të përdorni dhe prekni Download Programme.

2. PAS ÇIFTËZIMIT DHE SHKARKIMIT TË NJË PROGRAMI

Pasi një program të jetë shkarkuar përmes aplikacionit HomeWhiz:

Programi i shkarkuar shfaqet në pozicionin e fundit të disponueshëm në listën e programeve të lavastoviljes.

Programi i shkarkuar mbetet i disponueshëm në listën e programeve edhe kur funksioni Kontroll në Distancë është i çaktivizuar.

Ai mund të përzgjidhet dhe të përdoret si çdo program tjetër.

3. ZËVENDËSIMI I PROGRAMIT TË SHKARKUAR

Nëse shkarkoni një program tjetër: programi i ri zëvendëson programin e shkarkuar më parë në listën e programeve të lavastoviljes.

Vetëm një program i shkarkueshëm mund të ruhet në të njëjtën kohë (i fundit i shkarkuar).

Numri i programeve të disponueshme mund të ndryshojë në varësi të modelit të lavastoviljes.

PËRDITËSIMI I SOFTUERIT

Kur pajisja është në gjendje gatishmërie dhe tashmë e konfiguruar për lidhje Wi-Fi, ajo mund të përditësojë automatikisht softuerin e saj kur një version i ri është i disponueshëm.

Gjatë përditësimit, ekrani shfaq përqindjen e progresit. Ndërveprimi me panelin e kontrollit nuk është i mundur derisa përditësimi të përfundojë.

Shënim: Sigurohuni që pajisja të mbetet e lidhur me furnizimin me energji gjatë procesit të përditësimit të softuerit.

NGARKIMI I RAFTEVE

KAPACITETI: **15** cilësime standarde vendi

RAFTI I TAKËMEVE

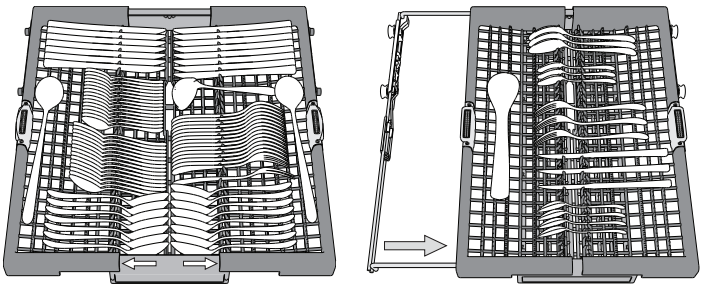

Rafti i tretë është caktuar për të mbajtur takëmet. Vendosini takëmet si tregohet në figurë.

Një vendosja e ndarë e takëmeve bën më të lehtë mbledhjen pas larjes dhe përmirëson larjen dhe tharjen.

Thikat dhe takëmet e tjera me tehe të mprehta duhet të vendosen me tehe nga poshtë.

Shporta e takëmeve është e pajisur me dy rafte rrëshqitëse për të shfrytëzuar në maksimum lartësinë nga rafti i sipërm dhe për të mundësuar ngarkimin e enëve të larta në raftin e sipërm.

RAFTI I SIPËRM

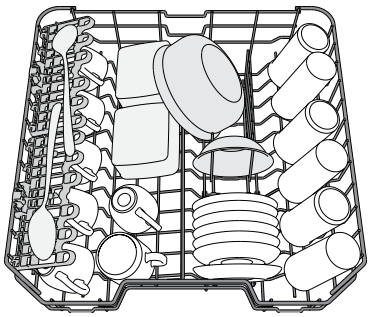

Vendosni enët delikate dhe të lehta: gotat, kupat, tabakatë, enët e cekëta për sallatë.

Rafti i sipërm ka kapëse që mund të përdoren në pozicion vertikal kur vendosen filxhanët e çajit/pjatat e ëmbëlsirave ose në një pozicion më të ulët për të vendosur tasat dhe enët e ushqimit.

(shembulli i ngarkimit të raftit të sipërm)

RREGULLIMI I LARTËSISË SË RAFTIT TË SIPËRM

Lartësia e raftit të sipërm mund të rregullohet: pozita e lartë për vendosjen e enëve të mëdha në shportat e poshtme dhe pozita e ulët për përdorimin maksimal të mbajtësve lëvizës, duke krijuar më shumë hapësirë lart dhe duke shmangur përplasjen e enëve nga rafti i poshtëm.

Rafti i sipërm ka **Rregullimin e lartësisë** së raftit të sipërm (shihni imazhin), pa shtypur dorezat, ngrijeni atë duke mbajtur raftin nga një anë, sapo të vendoset rafti në mënyrë të qëndrueshme në pozitën më të lartë. Për ta kthyer në pozitën më të ulët, shtypni dorezat (**A**) të cilat gjenden në anët e raftit dhe lëvizni shportën poshtë.

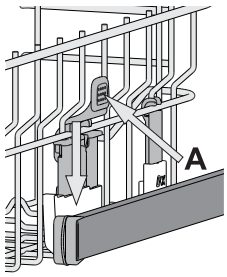

Ju rekomandojmë që të mos rregulloni lartësinë e raftit të mbushur. KURRË mos ngrini o zbritni shportën vetëm në një anë.

KRAHËT E PALOSSHËM ME POZITËN E RREGULLUESHME

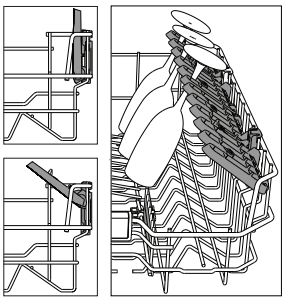

Krahët e palosshëm mund t'i palosni ose shpalosni dhe kështu mund optimizoni vendosjen e enëve brenda raftit. Gotat e verës mund të vendosen në mënyrë të sigurt në krahët e palosshëm duke futur çdo gotë në vrimën përkatëse.

Varësisht nga modeli:

- për të shpalosur krahët, duhet t'i shtypni lart dhe t'i rrotulloni ose t'i ndani nga mbajtësit dhe t'i zbritni poshtë.
- për të palosur krahët, duhet t'i rrotulloni dhe t'i shtypni poshtë ose lart, dhe t'i varni për mbajtësit.

(Numri i krahëve të palosshëm varet nga modeli)

RAFTI I POSHTËM

Për tenxheret, mbulesat, pjatat, enët për sallatë, pajisjet për ngrënie etj. Pjatat e mëdha dhe mbulesat duhet të vendosen në anë me qëllim që të shmangen pengesat me spërkatësit.

Rafti i poshtëm ka kapëse që mund të përdoren në pozicion vertikal kur vendosen filxhanët e çajit/pjatat e ëmbëlsirave ose në pozicion horizontal (më të ulët) për të vendosur me lehtësi tiganët dhe tasat e sallatës.

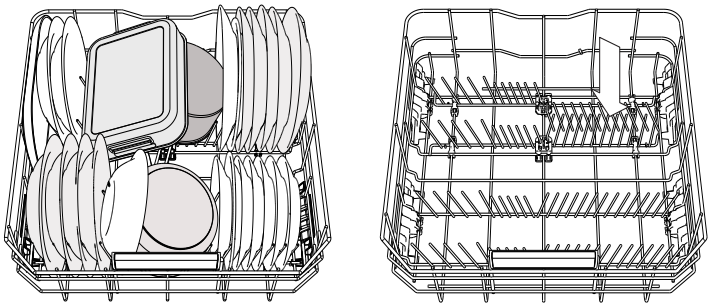

(shembulli i ngarkimit të raftit të poshtëm)

POWERCLEAN PRO

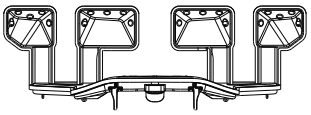

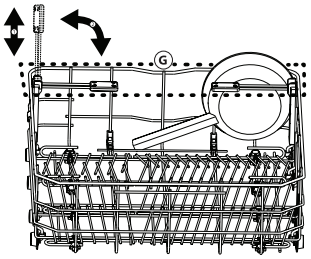

PowerClean Pro përdor spërkatës specialë në pjesën e pasme për të larë me më shumë intensitet enët e ndotura. Rafti i poshtëm ka një **Zonë Hapësire**, një mbështetëse speciale që nxirret në pjesën e pasme të raftit e cila mund të përdoret për të mbajtur tiganët ose tavat në pozicion vertikal, duke marrë më pak hapësirë. Me vendosjen e vazove/tenxhereve në pjesën **POWERCLEAN PRO** aktivizoni PowerClean Pro në panel.

Si të përdoret PowerClean Pro:

1. Përshtatni zonën e PowerClean Pro (G) duke palosur mbajtëset e pasme të pllakave për të vendosur vazot.
2. Vendosni vazot dhe tavat në drejtim vertikal në zonën PowerClean Pro. Vazot duhet të kenë pjerrësi drejt rrymës së ujit.

KUJDESI DHE MIRËMBAJTJA

KUJDESI: Gjithmonë hiqeni pajisjen elektroshtëpiake nga priza elektrike kur e pastroni dhe kryeni mirëmbajtjen e saj. Mos përdorni lëngje të ndezshëm për të pastruar makinerinë.



PASTRIMI I PJATALARËSES

Shenjat në pjesën e brendshme të pajisjes elektroshtëpiake mund të hiqen me një copë rrobe të njomur me ujë dhe me pak uthull.

Sipërfaqja e jashtme e makinerisë dhe panelit të kontrollit mund të pastrohet duke përdorur një leckë jo-gërryese të njomur me ujë. Mos përdorni produkte tretëse ose gërryese.

PENGIMI I FORMIMIT TË AROMAVE TË PAKËNDSHME

Gjithmonë mbajeni derën e pajisjes elektroshtëpiake pak të hapur, me qëllim që të mos mbetet brenda lagështia që krijohet.

Pastroni rregullisht cepat e derës dhe përhapësin e detergjentit duke përdorur një sfungjer të njomë. Kjo shmang ngecjen e ushqimit nëpër cepa, shkaku kryesor i formimit të erërave të pakëndshme.

KONTROLLIMI I TUBIT TË FURNIZIMIT ME UJË

Kontrolloni rregullisht tubin e furnizimit për të parë nëse është plasaritur ose çarë. Nëse dëmtohet, ndërrojeni me një tub të ri të disponueshëm nëpërmjet shërbimit tonë të pas-shitjes ose me shitësin tuaj specialist. Në varësi të llojit të tubit:

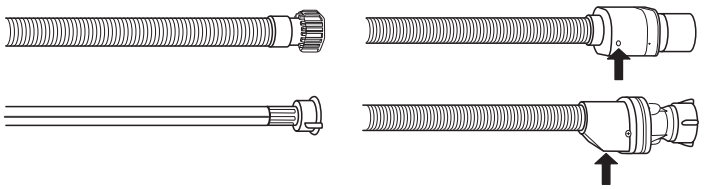

Nëse tubi i ujit ka veshje transparente, kontrolloni herë pas here nëse ngjyra theksohet vende-vende. Nëse ka, tubi mund të ketë rrjedhje dhe duhet të ndërrohet.

Për saraçineskat e ujit: kontrolloni dritaren e vogël të kontrollit të sigurisë (shikoni shigjetën). Nëse është e kuqe, është aktivizuar funksioni i ndalimit të ujit dhe tubi duhet të ndërrohet me një të ri.

Për zhvidhosjen e tubit shtypni butonin e lëshimit gjatë zhvidhosjes së tubit.

PASTRIMI I TUBIT TË FURNIZIMIT ME UJË

Nëse tubat e ujit janë të rinj ose nuk janë përdorur për një periudhë të gjatë kohore, lëreni ujin të rrjedhë për t'u siguruar që të jetë i pastër dhe që të mos ketë papastërti përpara se të bëhen lidhjet e nevojshme. Nëse nuk merret kjo masë paraprake, tubi i ujit mund të bllokohet dhe të dëmtojë makinën pjatalarëse.

PASTRIMI I MONTAZHIT TË FILTRIT

Pastrojeni rregullisht paketën e filtrit në mënyrë që filtrat të mos bllokohen dhe uji të rrjedhë si duhet.

Përdorimi i pjatalarëses me filtra të bllokuar ose me objekte të huaja brenda sistemit të filtrimit ose krahëve spërkatës mund të shkaktojë keqfunksionim të njësisë, e për pasojë ulje të rendimentit, zhurmë gjatë punës ose konsum më të lartë të burimeve.

Montazhi i filtrit përbëhet nga tre filtra që heqin mbetjet ushqimore nga uji larës dhe pastaj riqarkullojnë ujin.

Pjatalarësja nuk duhet të përdoret pa filtra ose nëse filtri është liruar.

Të paktën një herë në muaj ose pas 30 ciklesh, kontrolloni montazhin e filtrit dhe, nëse është e nevojshme, lajeni mirë me ujë të rrjedhshëm, duke përdorur një furçë jometalike dhe duke zbatuar udhëzimet e mëposhtme:

1. Rrotulloni filtrin cilindrik **A** në drejtim kundërorar dhe nxirreni jashtë *(fig 1)*. **Është e rëndësishme që, kur instaloni përsëri filtrin, të dy trekëndëshat që tregohen në figurë të takohen.**
2. Hiqni filtrin kupë **B** duke shtypur lehtë pjesën e fletëve anësore *(fig 2)*.
3. Rrëshqisni jashtë pllakëzën e filtrit me çelik inoks **C** *(fig 3)*.
4. Nëse gjeni objekte të huaja (p.sh. copa qelqi dhe porcelani, kocka, fara frutash, etj.), **ju lutem, hiqini me kujdes**.
5. Kontrollojeni kapësen dhe hiqni mbetjet ushqimore. KURRË MOS HIQNI mbrojtësen e pompës së ciklit larës *(tregohet me shigjetë) (fig 4)*.

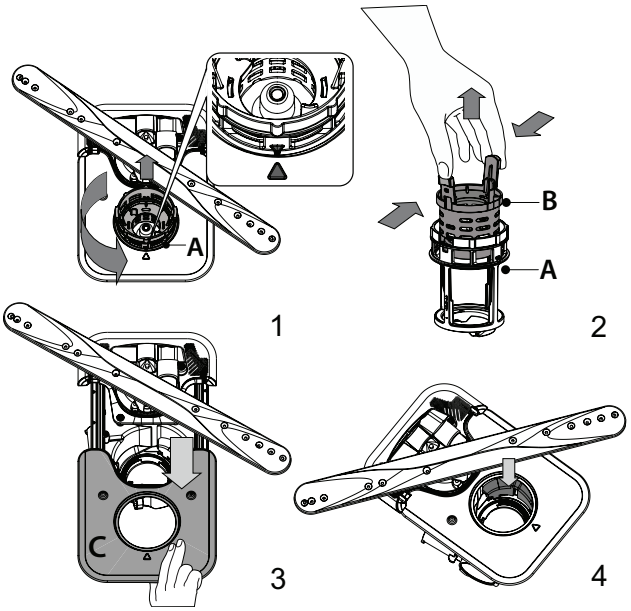

Pas pastrimit të filtrave, rivendoseni montazhin e filtrit dhe montojeni se duhet në fole; kjo është thelbësore për ruajtjen e funksionimit efikas të pjatalarëses.

PASTRIMI I KRAHËVE SPËRKATËS

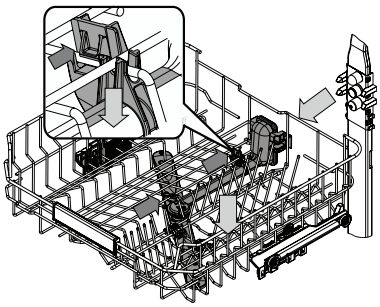

Në disa raste, mbetjet ushqimore mund të formojnë kërce te spërkatësi dhe të bllokojë vrimat që përdoren për spërkatje. Për këtë arsye rekomandohet që të kontrolloni spërkatësin herë pas here për ta pastruar me një furçë të vogël jometalike.

Për të hequr krahun spërkatës të sipërm, duhet ta hiqni bashkë me kolektorin.

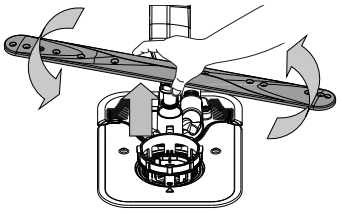

Krahu spërkatës i poshtëm mund të hiqet duke e tërhequr nga sipër dhe duke e rrotulluar në drejtim kundërorar. Rimontimi i krahut spërkatës bëhet duke e tërhequr poshtë dhe duke e rrotulluar në drejtim orar.

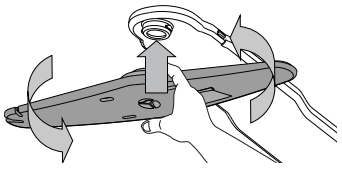

Krahu i spërkatjes së tavanit mund të hiqet duke e shtypur lart dhe më pas duke e rrotulluar në drejtim të kundërt të akrepave të orës. Rimontimi i krahut spërkatës bëhet duke e tërhequr lart dhe duke e rrotulluar në drejtim orar.

TROUBLESHOOTING

Në rast se pjatalarësja nuk punon si duhet, kontrolloni nëse problemi mund të zgjidhet duke ndjekur udhëzimet në pjesën e mëposhtme. Për gabime ose probleme të tjera, kontaktoni me shërbimin e autorizuar të passhitjes, të dhënat e kontaktit të të cilit mund t'i gjeni në broshurën e garancisë. Pjesët rezervë do të jenë të disponueshme për një periudhë deri në 7 vjet ose deri në 10 vjet, në përputhje me kërkesat e rregulloreve përkatëse.

PROBLEMET	SHKAQET E MUNDSHME	ZGJIDHJET
Është ndezur drita e treguesit të kripës	Depozita e kripës është pothuajse bosh.	Rimbusheni depozitën me kripë *(për më shumë informacione, shikoni pjesën „MBUSHJA E DEPOZITËS SË KRIPËS")*. Po të jetë e nevojshme, kontrolloni cilësimin për fortësinë e ujit *(shihni „PARAMETRI I FORTËSISË SË UJIT")*.
Pulson drita e treguesit të kripës	Depozita e kripës është bosh.	Mbusheni depozitën me kripë sa më shpejt. Përdorimi i pajisjes pa kripë mund të dëmtojë pjesët përbërëse të brendshme të saj.
Është ndezur ose pulson treguesi i shpëlarësit	Shpërndarësi i shpëlarësit është bosh. (Pas rimbushjes, treguesi i shpëlarësit mund të qëndrojë i ndezur për një kohë të shkurtër).	Rimbusheni shpërndarësin me shpëlarës *(për më shumë informacione, shihni pjesën „MBUSHJA E SHPËRNDARËSIT TË SHPËLARËSIT")*.
Pjatalarësja nuk ndizet ose nuk u përgjigjet komandave.	Pajisja nuk është futur në prizë si duhet.	Futni prizën në spinën e rrjetit të rrymës elektrike.
	Ikja e energjisë elektrike.	Për arsye sigurie, pjatalarësja nuk ndizet automatikisht kur vjen përsëri energjia elektrike. Hapni derën e pjatalarëses, shtypni butonin FILLO/Pauzë dhe mbylleni derën brenda 4 sekondave.
	Dera e pjatalarëses nuk mbyllet. Kunji i funksionit NaturalDry nuk është futur	Shtyjeni fort derën derisa të dëgjoni "klikim".
	Cikli ndërpritet kur dera qëndron hapur për më shumë se 4 sekonda.	Shtypni butonin FILLO/Pauzë dhe mbylleni derën brenda 4 sekondash.
	Paneli i kontrollit nuk reagon ose në ekran shfaqet mesazhi **F6 E1**.	Fikeni pajisjen duke shtypur butonin NDIZ-FIK/Rivendos, ndizeni përsëri pas rreth një minute dhe nisni përsëri programin. Nëse problemi vazhdon, hiqeni pajisjen nga priza për 1 minutë dhe vëreni përsëri në prizë.
Pjatalarësja nuk shkarkohet. Në ekran shfaqet mesazhi: **F7 E3** ose **F9 E1**	Filtri është bllokuar me mbetje ushqimore ose çmërs.	Pastroni filtrin dhe hiqni çmërsin nga pajisja *(shihni pjesët „PASTRIMI I MONTAZHIT TË FILTRIT" dhe „UDHËZIMET PËR PASTRIMIN E ÇMËRSIT")*.
	Tubi i shkarkimit është bllokuar.	Kontrolloni tubin e shkarkimit *(shihni pjesën „UDHËZIMET PËR INSTALIMIN")*.
	Tubi i lavamanit është i bllokuar.	Pastroni tubin e lavamanit.
Pjatalarësja bën zhurmë të madhe.	Pjatat përplasen me njëra-tjetrën.	Vendosini enët si duhet *(shihni pjesën „NGARKIMI I RAFTEVE")*.
	Ka shumë shkumë.	Sasia e detergjentit nuk është matur si duhet ose detergjenti nuk është i përshtatshëm për t'u përdorur për pjatalarëse *(shihni pjesën „MBUSHJA E SHPËRNDARËSIT TË DETERGJENTIT)*. Rivendoseni ciklin aktual duke FIKUR pjatalarësen dhe duke e ndezur atë sërish më pas, zgjidhni një program të ri, shtypni butonin FILLO/Pauzë dhe mbyllni derën brenda 4 sekondave. Ju lutemi të mos shtoni detergjent.
	Enët nuk janë vendosur si duhet.	Vendosini enët në mënyrën e duhur *(shihni pjesën „NGARKIMI I RAFTEVE")*.
	Filtri është bllokuar nga mbetjet ushqimore ose çmërsi.	Pastrojeni paketën e filtrit *(shihni pjesën „KUJDESI DHE MIRËMBAJTJA")*.
Pjatat nuk janë të pastra.	Enët nuk janë vendosur si duhet.	Vendosini enët në mënyrën e duhur *(shihni pjesën „NGARKIMI I RAFTEVE")*.
	Krahët e spërkatësit nuk mund të rrotullohen lirshëm ngaqë i pengojnë pjatat.	Vendosini enët në mënyrën e duhur (shihni pjesën „*NGARKIMI I RAFTEVE*"). Kujdesuni që sirtari i sipërm të jetë vendosur si duhet dhe rregullojeni (ngrijeni lart) po të jetë nevoja.
	Cikli i pastrimit është shumë i butë.	Zgjidhni një cikël pastrimi të përshtatshëm *(shihni „TABELËN E PROGRAMEVE")*.".
	Ka shumë shkumë.	*Detergjenti nuk është matur si duhet ose nuk është i përshtatshëm për t'u përdorur në pjatalarës (shikoni pjesën „MBUSHJA E SHPËRNDARËSIT TË DETERGJENTIT")*.
	Kapaku i depozitës së shpëlarësit nuk është mbyllur si duhet.	Sigurohuni që kapaku i shpërndarësit të shpëlarësit të jetë mbyllur.
	Filtri është bllokuar nga mbetjet ushqimore ose çmërsi.	Pastrojeni filtrin dhe hiqni çmërsin nga pajisja *(shihni pjesën „PASTRIMI I MONTAZHIT TË FILTRIT")*.
	Depozita e kripës është bosh.	Mbushni rezervuarin e kripës *(shikoni pjesën „MBUSHJA E DEPOZITËS SË KRIPËS")*.

Pjatalarësja nuk mbushet me ujë. Në ekran shfaqet mesazhi: **H2O**, i ndriçuar; dëgjohet alarmi akustik.	Nuk ka ujë ose furnizimi me ujë është i mbyllur.	Sigurohuni që të ketë ujë në hyrje ose që rubineti të jetë i hapur.
	Tubi i prurjes së ujit është bllokuar.	Kontrolloni tubin e prurjes së ujit (shihni pjesën „INSTALIMI"). Hapni derën e pjatalarëses, shtypni butonin FILLO/Pauzë dhe mbylleni derën brenda 4 sekondave.
	Sita e tubit të prurjes së ujit është bllokuar; duhet pastruar.	Kontrolloni dhe pastroni sitën e tubit të prurjes së ujit. Hapni derën e pjatalarëses, shtypni butonin FILLO/Pauzë dhe mbylleni derën brenda 4 sekondave.
Pjatalarësja e përfundon ciklin para kohe. Në ekran shfaqet mesazhi: **F8 E3**	Filtri është bllokuar me mbetje ushqimore ose çmërs.	Pastroni filtrin dhe hiqni çmërsin nga pajisja *(shihni pjesët „PASTRIMI I MONTAZHIT TË FILTRIT" dhe „UDHËZIMET PËR PASTRIMIN E ÇMËRSIT")*.
	Tubi i shkarkimit është vendosur shumë poshtë ose është nën nivelin e sistemit të mbledhjes së ujërave të zeza të shtëpisë.	Verifikoni nëse skaji i tubit të shkarkimit është në lartësinë e duhur *(shihni pjesën „INSTALIMI")*. Kontrolloni se mos niveli i sistemit të ujërave të zeza është më i lartë sesa niveli i pajisjes dhe, po të jetë nevoja, instaloni një valvulë për të penguar sifonimin.
	Ka shumë shkumë.	Detergjenti nuk është matur si duhet ose nuk është i përshtatshëm për t'u përdorur në pjatalarës *(shikoni pjesën „MBUSHJA E SHPËRNDARËSIT TË DETERGJENTIT")*.
	Në tubin e furnizimit me ujë ka ajër.	Kontrolloni tubin e furnizimit me ujë nëse ka rrjedhje ose probleme të tjera që shkaktojnë hyrjen e ajrit.
Pjatat nuk janë tharë mirë.	Nuk ka shpëlarës ose doza është tepër e vogël.	Sigurohuni që shpërndarësi i shpëlarësit të jetë i mbushur *(shihni pjesën „MBUSHJA E SHPËRNDARËSIT TË SHPËLARËSIT")*. Përdorimi vetëm i tabletave shumëfunksionale nuk jep aq rezultat të mirë në tharjen e enëve sa jep përdorimi i shpëlarësit.
	Pjatat janë hequr nga pajisja pasi dera është hapur automatikisht, por përpara përfundimit të ciklit.	Sigurohuni që cikli të ketë përfunduar përpara se të nisni nxjerrjen e pjatave *(shihni pjesën „PËRDORIMI I PËRDITSHËM")*. Për t'i tharë më mirë enët, ju rekomandojmë t'i lini pjatat brenda pajisjes me derën të hapur edhe për 15 minuta të tjera pas përfundimi të ciklit.
	Pjatat janë pozicionuar në pozicion pothuaj horizontal.	Nëse vini re „pellgje" uji brenda filxhanëve ose kupave, provoni t'i ngarkoni pjatat (veçanërisht në sirtarin e sipërm), duke i anuar më shumë me qëllim që sasia më e madhe e ujit të derdhet poshtë përpara se të fillojë faza e tharjes.
	Cikli i përzgjedhur nuk ka fazë tharjeje.	Ju lutem, shihni *„TABELËN E PROGRAMEVE"* për të parë nëse programi i përzgjedhur ka fazë tharjeje. Cikli pa fazën e tharjes mund të mos realizojë tharjen e dëshiruar, prandaj rekomandohet të ndryshoni ciklin dhe të përzgjidhni një që ka fazë tharjeje.
	Pjatat përbëhen prej materiali jo-ngjitës ose plastik.	Është normale që në enët e këtij lloji materiali të mbeten ca pika ujë.
Pjatat dhe gotat kanë vija blu ose nuanca që vijnë si blu.	Doza e shpëlarësit është e tepërt.	Uleni dozën.
Pjatat dhe gotat janë të mbuluara me çmërs ose me një cipë që vjen si e bardhë.	Depozita e kripës është bosh.	Mbusheni depozitën me kripë sa më shpejt. Përdorimi i pajisjes pa kripë mund të dëmtojë pjesët përbërëse të brendshme të saj.
	Keni përzgjedhur nivel shumë të ulët të fortësisë së ujit.	Rrisni vlerën e përzgjedhur *(shihni „TABELA E FORTËSISË SË UJIT")*.
	Kapaku i rezervuarit të kripës nuk është mbyllur si duhet.	Kontrolloni dhe mbyllni kapakun e depozitës së kripës.
	Depozita e shpëlarësit është bosh ose doza e shpëlarësit nuk mjafton.	Mbusheni shpërndarësin me shpëlarës dhe verifikoni vlerën e përzgjedhur të dozës *(për më shumë informacione, shihni pjesën „MBUSHJA E SHPËRNDARËSIT TË SHPËLARËSIT")*.
Në ekranin e pjatalarëses ka dalë mesazhi **F8 E5**	Është bllokuar valvula ose është me defekt.	Nëse është e mundur, mbyllni rubinetin e ujit. Mos e stakoni burimin e energjisë. Merrni në telefon ekipin e shërbimit.
Rrjedhja e detergjentit.	Varet nga lloji i detergjentit të lëngshëm që përdoret dhe mund të theksohet nëse aktivizohet opsioni i vonimit.	Rrjedhjet e vogla nuk çojnë në keqfunksionimin e makinës. Ato mund të shmangen duke ndryshuar llojin e detergjentit të lëngshëm ose duke përdorur tableta.

Udhëzimet, dokumentacionet standarde dhe informacionet shtesë mund të gjenden:

- Duke përdorur kodin QR
- Në faqen tonë të internetit **docs.whirlpool.eu/docs** dhe **parts-selfservice.europeanappliances.com**
- Gjithashtu, mund të **kontaktoni shërbimin tonë të shitjes** (numri telefonik gjendet në librezën e garancisë). Kur kontaktoni shërbimin tonë të shitjes për klientët, ju lutemi të lexoni shifrat të cilat gjenden në pllakëzën identifikuese të produktit tuaj.

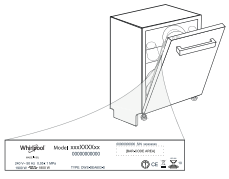

Informacionet rreth modelit mund t'i shkarkoni duke përdorur kodin QR të shkruar në shenjën energjetike.
Shenja përfshin edhe identifikuesin e modelit që mund të përdoret për kontrollimin e regjistrimit në portalin, në adresën https://eprel.ec.europa.eu.

®/TM/ © 2026 Whirlpool. Prodhuar sipas licencës

HVALA ŠTO STE KUPILI PROIZVOD KOMPANIJE WHIRLPOOL.
Kako biste dobili kompletniju podršku, molimo da registrujete Vaš uređaj na: **www.whirlpool.eu/register**

Pre korišćenja uređaja, pažljivo pročitajte uputstva za bezbednost i instalaciju.
Nakon instalacije, ne zaboravite da uklonite sve delove za zaštitu tokom transporta iz mašine za pranje sudova.

SKENIRAJTE QR KOD NA SVOM UREĐAJU DA BISTE DOBILI DETALJNIJE INFORMACIJE

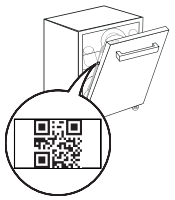

Kontrolna tabla ove mašine za pranje sudova se aktivira pritiskom na dugme „Uključi/isključi“.
Radi uštede energije, kontrolna tabla će se automatski isključiti nakon 10 minuta ako nijedan ciklus nije pokrenut.

OPIS PROIZVODA

UREĐAJ

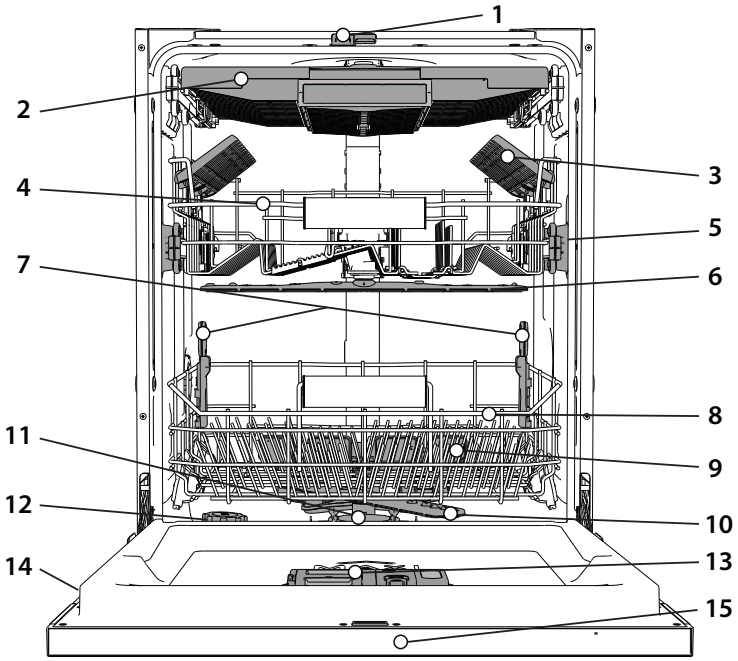

1. NaturalDry
2. Polica za pribor za jelo
3. Sklopiva krilca (broj zavisi od modela)
4. Gornja korpa
5. Podešivač visine gornje korpe
6. Gornja prskalica
7. Potporni PowerClean Pro
8. Donja korpa
9. PowerClean Pro
10. Donja prskalica
11. Sklop filtera
12. Rezervoar za so
13. Posude za deterdžent i sredstvo za ispiranje
14. Natpisna pločica
15. Kontrolna tabla

KONTROLNA TABLA



1. Dugme za **UKLJUČI-ISKLJUČI/Resetovanje** podešavanje sa svetlosnim indikatorom
2. Dugme **programa PRETHODNO**
3. Dugme **programa SLEDEĆE**
4. Taster i indikator za **Daljinsko Upravljanje**
5. Indikatorsko svetlo za **Bežičnu Vezu**
6. Indikatorsko svetlo za prazan rezervoar za **So**
7. Indikatorsko svetlo za prazan rezervoar za **Sredstvo za Ispiranje**
8. Indikator alarma – **Zatvorena Slavina** (treperi kada nema dovoda vode ili je slavina zatvorena)
9. **Displej**
10. **Broj programa** i indikator **preostalog vremena**
11. Dugme **opcije PowerClean Pro** sa indikatorskim svetlom
12. Dugme **opcije Polupuno** sa indikatorskim svetlom / **Podešavanja** – pritisak od 3 sek.
13. Dugme **opcije Dodatno Sušenje** sa indikatorskim svetlom
14. Dugme **opcije Odlaganje** sa indikatorskim svetlom
15. Dugme **POČETAK/Pauza** sa indikatorskim svetlom

PRVA UPOTREBA

SAVETI U VEZI SA PRVOM UPOTREBOM

Nakon ugradnje, uklonite zapušače sa korpi i elastične elemente za zadržavanje sa gornje korpe.

MENI PODEŠAVANJA

1. Uključite uređaj pritiskom na dugme **UKLJUČI/ISKLJUČI** ⏻.
2. Zadržite dugme **Podešavanja** ⚙ (Polupuno ½) 3 sekunde, dok se ne začuje zvučni signal i na ekranu prikaže „**SEt**".
3. Nakon jedne sekunde se prikazuje prvo dostupno podešavanje (slovo„ ⊓□").
4. Pritisnite **PRETHODNO** < **/SLEDEĆE** > da biste se kretali kroz listu dostupnih podešavanja (vidite tabelu u nastavku), zatim pritisnite **POČETAK/ Pauza** ▶II da biste videli i promenili vrednost trenutno izabranog podešavanja.
5. Pritisnite **PRETHODNO** < **/SLEDEĆE** > da biste promenili vrednost, zatim pritisnite **POČETAK/Pauza** ▶II da biste sačuvali novu vrednost i da biste se vratili u glavni meni.
6. Da biste promenili drugo podešavanje, ponovite tačke 4 i 5.
7. Pritisnite **UKLJUČI/ISKLJUČI** ⏻ ili sačekajte 30 sekundi da biste izašli iz menija.

SLOVO	PODEŠAVANJE	VREDNOSTI (Podrazumevano – **podebljano**) *
⊓□	**Brojač Ciklusa** Broj ciklusa pranja koje je izvršila mašina za pranje sudova.	npr. 25 ciklusa: 025; npr. 13.947 ciklusa: 13_947 (3 pomeranja na displeju)
C	**Bežična Veza** **NAPOMENA**: Da biste prvi put omogućili bežičnu vezu, idite na podešavanje veze HomeWiz. *(see "APLIKACIJA HOMEWHIZ I FUNKCIJA DALJINSKOG UPRAVLJANJA")* "1" = Uključeno, "0" = Isključeno	1 | **0**
H	**Nivo Tvrdoće Vode** *(see "PODEŠAVANJE TVRDOĆE VODE" and "TABELA TVRDOĆE VODE")*	1 | 2 | **3** | 4 | 5
rI	**Nivo Sredstva za Ispiranje** *(see "PODEŠAVANJE DOZIRANJA SREDSTVA ZA ISPIRANJE")*	0 | 1 | 2 | 3 | 4 | **5**
d	**NaturalDry** *(see "OPCIJE I FUNKCIJE")* "1" = Uključeno, "0" = Isključeno	**1** | 0
S	**Zvuk** "1" = Uključeno, "0" = Isključeno	**1** | 0
r	**Fabrička Podešavanja** Pritisnite **Početak/pauza** da biste sve vrednosti podešavanja uključena u meni podešavanja vratili na fabrička podešavanja.	-

*) Podrazumevana vrednost se ne odnosi na brojač ciklusa.

⊓□ **BROJAČ CIKLUSA -** Ova funkcija pokazuje broj ciklusa koje je izvršila mašina za pranje sudova. Za broj ciklusa od 0 do 999 prikazaće se fiksni broj.

25 Primer za 25 ciklusa.

Ako je broj ciklusa veći od 1000, broj će se pomerati na displeju. Znak „_" predstavlja znak „.", na primer: 1.000 = 1_000, 13.947= 13_947 (broj će se pomeriti 3 puta).

13 13_ 3_9 _94 947 47 Na primer, za 13.947 ciklusa:

Nakon vizuelizacije ciklusa, displej će se vratiti na vizuelizaciju „⊓□".

NAPOMENA: Mašina za pranje sudova je možda već obavila oko 30 ciklusa. Razlog je proces produženog kvaliteta koji se izvodi tokom proizvodnje. Time se garantuje viši nivo kvaliteta proizvoda.

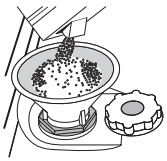

PUNJENJE REZERVOARA ZA SO

Upotreba soli sprečava stvaranje KAMENCA na posuđu i na funkcionalnim komponentama mašine.
Rezervoar za so se nalazi u donjem delu mašine za pranje sudova (ispod donje korpe sa leve strane).

- Obavezno je **da rezervoar za so nikada ne bude prazan.**
- Važno je podesiti tvrdoću vode.
- So se mora dopuniti kada **indikatorsko svetlo DOPUNA SOLI** ⥲ na kontrolnoj tabli svetli.

1. Uklonite donju korpu i odvrnite poklopac rezervoara (u smeru suprotnom od smera kretanja kazaljki na satu).
2. Postavite levak (vidite sliku) i napunite rezervoar za so do ivice (oko 0,5 kg); nije neuobičajeno da malo vode iscuri.
3. **Samo prvi put kada ovo radite: napunite rezervoar za so vodom.**
4. Uklonite levak i obrišite ostatke soli sa otvora.

Vodite računa da poklopac bude čvrsto zavijen, tako da deterdžent ne može da uđe u posudu tokom programa pranja (to može da ošteti omekšivač za vodu tako da se ne može popraviti).

Kad god je potrebno da dodate so, obavezno je da obavite proceduru pre početka ciklusa pranja da bi se izbegla korozija.
Ostaci sonog rastvora ili zrna soli mogu da izazovu duboku koroziju i time nepovratno oštete delove od nerđajućeg čelika.
Za kvarove koji nastanu pod ovakvim okolnostima garancija ne važi.
Ako rezervoar za so nije pun, može doći do oštećenja omekšivača vode i grejača usled nagomilavanja kamenca.
Korišćenje soli se preporučuje sa bilo kojom vrstom deterdženta za mašinu za pranje sudova.

PODEŠAVANJE TVRDOĆE VODE

Da bi omekšivač za vodu radio kako treba, neophodno je da tvrdoća vode bude podešena na osnovu stvarne tvrdoće vode u vašoj kući. Ove informacije možete dobiti od lokalnog snabdevača vodom.
Fabrička postavka je "**3**". Vidite „TABELA TVRDOĆE VODE".

Tabela Tvrdoće Vode

Nivo	°dH nemački stepeni	°fH francuski stepeni	°Clark engleski stepeni
1 (meka)	0 - 6	0 - 10	0 - 7
2 (srednja)	7 - 11	11 - 20	8 - 14
3 (prosečna)	12 - 16	21 - 29	15 - 20
4 (tvrda)	17 - 34	30 - 60	21 - 42
5 (veoma tvrda)	35 - 50	61 - 90	43 - 62

Za promenu, sledite uputstva u odeljku „MENI PODEŠAVANJA".
Koristite samo so koja je posebno napravljena za mašine za pranje sudova.
Nakon što sipate so u mašinu, svetlosni indikator za DOPUNA SOLI se isključuje.
Ako rezervoar za so nije pun, može doći do oštećenja omekšivača vode i grejača usled nagomilavanja kamenca.
Korišćenje soli se preporučuje sa bilo kojom vrstom deterdženta za mašinu za pranje sudova.

SISTEM ZA OMEKŠAVANJE VODE

Omekšivač vode automatski smanjuje tvrdoću vode i time sprečava nakupljanje kamenca na grejaču, čime takođe doprinosi efikasnijem čišćenju.
Ovaj sistem sam sebe regeneriše pomoću soli, te je stoga obavezno da dopunite rezervoar za so kada je prazan.
Učestalost regeneracije zavisi od postavke nivoa tvrdoće vode – regeneracija se odvija jednom u **6** Eko ciklusa kada je nivo tvrdoće vode podešen na **3**. Proces regeneracije počinje sa poslednjim ispiranjem i završava se u fazi sušenja, pre završetka ciklusa.
• Jedna regeneracija troši: ~3,5 l vode;
• Produžava ciklus za još 10 minuta;
• Troši ispod 0,005 kWh energije

PUNJENJE POSUDA ZA SREDSTVO ZA ISPIRANJE

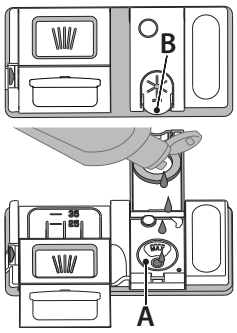

Sredstvo za ispiranje olakšava SUŠENJE posuđa. Posuda za sredstvo za ispiranje **A** treba da se napuni kada se upali **svetlosni indikator DOPUNA SREDSTVA ZA ISPIRANJE** na kontrolnoj tabli.

1. Otvorite posudu **B** tako što ćete pritisnuti i povući na gore jezičak na poklopcu.
2. Pažljivo sipajte sredstvo za ispiranje do oznake za maksimum (110 ml) na prostoru za punjenje - izbegavajte prosipanje. Ako se to dogodi, odmah obrišite prosuto suvom krpom.
3. Pritisnite poklopac dok se ne začuje zvuk škljocanja.

NIKADA ne sipajte sredstvo za ispiranje direktno u kadicu.

PODEŠAVANJE DOZIRANJA SREDSTVA ZA ISPIRANJE

Ako niste u potpunosti zadovoljni rezultatima sušenja, možete da podesite količinu sredstva za ispiranje koja se koristi.
Za promenu, sledite uputstva u odeljku „MENI PODEŠAVANJA".
Ako je nivo sredstva za ispiranje podešen na NULA, sredstvo za ispiranje se neće koristiti. Svetlosni **indikator NIZAK NIVO SREDSTVA ZA ISPIRANJE** neće svetleti ako nestane sredstva za ispiranje.
Mogu se podesiti maksimalno **6** nivoa u zavisnosti od modela mašine za pranje sudova.

- Ako vidite plavičaste tragove na posuđu, podesite nizak broj (0-3).
- Ako na posuđu ima kapljica vode ili tragova kamenca, podesite visok broj (4-5).

PUNJENJE POSUDE ZA DETERDŽENT

Koristite samo deterdžent koji je posebno predviđen za mašine za pranje sudova. NE KORISTITE tečnost za pranje.

Korišćenje previše deterdženta može dovesti do zadržavanja ostataka pene u mašini nakon završetka ciklusa.

Korišćenje deterdženta koji nije predviđen za mašine za pranje posuđa može uzrokovati neispravnost ili oštećenje uređaja.

Za postizanje najboljih rezultata pranja i sušenja, neophodna je kombinovana upotreba deterdženta, sredstva za ispiranje i rafinisane soli.

Preporučujemo korišćenje deterdženata koji ne sadrže fosfate ili hlor, jer su ti proizvodi štetni za okolinu.

Dobri rezultati pranja takođe zavise i od pravilne količine deterdženta koji se koristi.

Premašivanje navedene količine ne rezultira boljim pranjem i povećava zagađenje životne sredine.

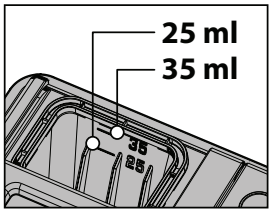

Količina se može podesiti prema nivou zaprljanosti. Za normalno zaprljano posuđe, koristite oko 35 g (deterdženta u prahu) ili 35 ml (tečnog deterdženta), a dodatnu kafenu kašičicu deterdženta sipajte direktno u kadicu. Ako koristite tablete, dovoljna je jedna tableta.

Ako je posuđe samo blago uprljano ili ako ga isperete vodom pre nego što ga stavite u mašinu za pranje sudova, u skladu s tim smanjite količinu deterdženta koji koristite (minimum 25 g/ml) npr. ne stavljajte prah/gel u kadicu.

Za dobre rezultate pranja takođe sledite uputstva data na kutiji deterdženta. Za dodatna pitanja, obratite se proizvođaču deterdženta.

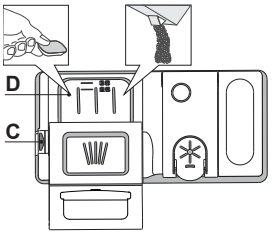

Za otvaranje posude za deterdžent koristite uređaj za otvaranje C. Deterdžent sipajte samo u suvu posudu D. Deterdžent za pretpranje sipajte direktno u kadicu.

1. Za odmeravanje deterdženta pogledajte prethodno pomenute informacije kako biste sipali odgovarajuću količinu. U posudi **D** nalaze se oznake koje vam mogu pomoći u doziranju deterdženta.
2. Uklonite ostatke deterdženta sa ivica posuda pre nego što i zatvorite poklopac dok se ne začuje zvuk škljocanja.
3. Zatvorite poklopac posude za deterdžent povlačenjem na gore dok uređaj za zatvaranje ne bude čvrsto na mestu.

Posuda za deterdžent se automatski otvara u odgovarajućem trenutku u skladu sa programom.

Korišćenje deterdžente koji nije namenjen za mašine za pranje sudova može da izazove kvar ili oštećenje uređaja.

SVAKODNEVNA UPOTREBA

1. **PROVERITE PRIKLJUČAK NA VODOVODNU MREŽU**
   Proverite da li je mašina za pranje sudova povezana na dovod vode i da je slavina otvorena.
2. **UKLJUČITE MAŠINU ZA PRANJE SUDOVA**
   Otvorite vrata i pritisnite dugme **UKLJUČI/ISKLJUČI**
3. **NAPUNITE KORPE** *(vidite PUNJENJE KORPI).*
4. **PUNJENJE POSUDE ZA DETERDŽENT**
5. **IZABERITE PROGRAM I PRILAGODITE CIKLUS**
   Izaberite najprikladniji program u skladu sa vrstom posuđa i nivoom zaprljanosti (vidite OPIS PROGRAMA) pritiskom na dugme za izabrani **PRETHODNO/SLEDEĆE**. Izaberite željene opcije (vidite OPCIJE I FUNKCIJE). Nisu sve opcije kompatibilne sa svim programima.
6. **POČETAK**
   Započnite ciklus pranja pritiskom na dugme **POČETAK/Pauza** (led svetlo je uključeno) i zatvaranjem vrata u roku od 4 sekunde. Kada program počne, začućete jedan zvučni signal. Ukoliko se vrata ne zatvore u roku od 4 sekunde, oglašava se alarm. U tom slučaju, otvorite vrata, pritisnite dugme **POČETAK/Pauza** i ponovo zatvorite vrata u roku od 4 s.
7. **ZAVRŠETAK CIKLUSA PRANJA**
   Završetak ciklusa pranja je označen zvučnim signalom i na ekranu se prikazuje **END** (Kraj). Otvorite vrata i isključite uređaj pritiskom na dugme **UKLJUČI/ISKLJUČI**.
   Sačekajte nekoliko minuta pre nego što izvadite posuđe – da biste izbegli opekotine. Ispraznite korpe, počevši sa donjom.

Mašina će se automatski isključiti tokom dužih perioda neaktivnosti, kako bi se smanjila potrošnja električne energije.
Ako je posuđe samo blago uprljano ili ako ga isperete vodom pre nego što ga stavite u mašinu za pranje sudova, u skladu s tim smanjite količinu deterdženta koji koristite.

IZMENA PROGRAMA KOJI JE U TOKU

Ako je pogrešan program izabran, moguće je promeniti ga, pod uslovom da je tek počeo. **RESETOVANJE** mašine: pritisnite i zadržite dugme **UKLJUČI/ISKLJUČI** duže od 3 s i mašina će se isključiti. **Komandna tabla će prikazati „0:01“**. Zatvorite vrata i sačekajte da se završi ciklus odvoda (oko 1 minut). Ponovo uključite mašinu pomoću dugmeta **UKLJUČI/ISKLJUČI** izaberite novi ciklus pranja i željene opcije. Započnite ciklus pritiskom na dugme **POČETAK/Pauza** i zatvaranjem vrata u roku od 4 s.

DODAVANJE DODATNOG POSUĐA

Bez isključivanja mašine, prvo malo otvorite vrata da biste izbegli prskanje vode ka spolja (led lampica za Početak/Pauza počinje da treperi) (Oprez!: Vrela para!) i stavite posuđe u mašinu za pranje sudova. Pritisnite dugme Početak/Pauza i zatvorite vrata u roku od 4 sekunde, ciklus će se nastaviti od trenutka u kom je zaustavljen..

SLUČAJNI PREKIDI

Ako su vrata otvorena tokom ciklusa pranja, ili ako dođe do prekida električne energije, ciklus se zaustavlja. **SAMO AKO PRITISNETE** dugme **POČETAK/Pauza** i zatvorite vrata u roku od 4 sekunde, ciklus će se nastaviti od trenutka u kom je zaustavljen. .

SAVETI I PREDLOZI

SAVETI

Pre nego što napunite korpe, uklonite sve ostatke hrane sa posuđa i ispraznite čaše. **Nije potrebno da prethodno ispirate vodom.**
Posuđe postavite tako da stoji čvrsto na mestu i da ne sklizne; posude postavite sa otvorima okrenutim na dole, a udubljene/ispupčene delove postavite koso, kako bi voda mogla da dopre do svih površina i da slobodno teče.
Upozorenje: poklopci, ručice, poslužavnici i tiganji ne sprečavaju rotiranje prskalica.
Svo malo posuđe stavite u korpu za pribor.
Veoma zaprljano posuđe i šerpe bi trebalo da stavite u donju korpu, jer su prskalice u ovom delu jače i pružaju bolje performanse pranja.
Nakon što napunite uređaj, vodite računa da prskalice mogu slobodno da se rotiraju.

NEODGOVARAJUĆE POSUĐE

- Drveno posuđe i pribor.
- Osetljive ukrašene čaše, umetničke rukotvorine i antičko posuđe. Dekoracija na njima nije otporna.
- Delovi od sintetičkog materijala ne podnose visoke temperature.
- Posuđe od bakra i kalaja.
- Posuđe zaprljano pepelom, voskom, mašću za podmazivanje ili mastilom.

Boja dekoracije na staklu i komadima od aluminijuma/srebra može da se promeni i izbledi tokom procesa pranja. Neke vrste stakla (npr. kristalni predmeti) takođe mogu da se zamute nakon određenog broja ciklusa pranja.

OŠTEĆENJE ČAŠA I POSUĐA

- Koristite samo čaše i porculansko posuđe za koje proizvođač garantuje da je bezbedno za mašinsko pranje.
- Koristite blag deterdžent za posuđe
- Sakupite čaše i posuđe iz mašine za pranje sudova čim se ciklus pranja završi.

SAVETI ZA UŠTEDU ENERGIJE

- Kada se mašina za pranje sudova za domaćinstvo koristi u skladu sa uputstvima proizvođača, **pranje posuđa u mašini za pranje sudova uglavnom troši MANJE ENERGIJE i vode od ručnog pranja.**
- Da biste povećali efikasnost mašine za pranje sudova, **preporučuje se da ciklus pranja pokrenete kada se mašina za sudove u potpunosti napuni.** Punjenje mašine za pranje sudova za domaćinstvo do kapaciteta koji je naveo proizvođač će doprineti uštedi energije i vode. Informacije o pravilnom slaganju posuđa možete pronaći u poglavlju PUNJENJE KORPI. U slučaju delimične napunjenosti, preporučuje se da koristite odgovarajuće opcije za pranje, ako postoje (Half load/Zone Wash/Multizone (Polupuno/zonsko pranje/više zona)), popunjavajući samo izabrane korpe. Nepravilno punjenje ili prepunjavanje mašine za pranje sudova može da poveća potrošnju resursa (poput vode, energije i vremena, kao i da poveća nivo buke), smanjujući performanse čišćenja i sušenja.
- Ručno predispiranje komada posuđa dovodi do povećane potrošnje vode i energije i nije preporučljivo.

HIGIJENA

Da bi se izbeglo stvaranje neprijatnih mirisa i naslaga u mašini za pranje sudova, **program sa visokom temperaturom pokrenite najmanje jednom mesečno.** Koristite jednu kafenu kašičicu deterdženta i pokrenite program bez postavljanja posuđa kako biste očistili uređaj.

OTPORNOST NA SMRZAVANJE

Ukoliko je uređaj postavljen na mesto izloženo riziku od smrzavanja, **obavezno ga treba potpuno osušiti**. Zatvorite slavinu za vodu, skinite dovodno i odvodno crevo i ispustite vodu iz uređaja. **Proverite da li je omekšivač vode pun rastvorene soli za regeneraciju u posudi za so**, da biste zaštitili uređaj od temperatura do -20 °C. Ako je uređaj čuvan na mrazu, pre prvog pokretanja najpre mora da odstoji na ambijentalnoj temperaturi od najmanje 5 °C tokom **barem 24 sata.**

TABELA SA PROGRAMIMA

Program		Faza sušenja	NaturalDry *)	Dostupne opcije **)	Trajanje programa za pranje (h:min) ***)	Potrošnja vode (litri/ciklus)	Potrošnja energije (kWh/ciklus)	Preostalo vreme nakon otvaranja (h:min)
1 Eko	50°C	✓	✓	POWER CLEAN, 1/2,	3:30	9,5	0,76	0:30
2 Automatski intenzivan	65°C	✓	✓	POWER CLEAN, 1/2,	2:25 - 3:30	17,0 - 25,0	1,30 - 1,70	0:05
3 Automatski Mešano	55°C	✓	✓	POWER CLEAN, 1/2,	1:20 - 3:20	7,5 - 20,5	0,75 - 1,20	0:05
4 Automatski Brzo	50°C	✓	✓	POWER CLEAN, 1/2,	1:00 - 2:00	7,5 - 15,5	0,70 - 1,10	0:05
5 Brzo	45°C	×	✓	1/2,	0:30 - 0:40	10,5 -15,0	0,55 - 0,65	0:00
6 Tiho	55°C	✓	✓		3:50 - 4:10	10,5 -14,5	0,80 - 1,15	0:25
7 Pretpranje	-	×	✓	1/2,	0:12	4,5	0,10	0:00
8 Ciklus preuzimanja	Da biste preuzeli jedan od dole navedenih programa, pogledajte odeljak *„HOMEWHIZ APLIKACIJA I FUNKCIJA DALJINSKO UPRAVLJANJE".*							
Samočišćenje	65°C	×	×		1:05	12,7	1,10	×
Kristal	45°C	✓	✓	1/2,	1:40 - 2:00	12,5 - 17,0	0,95 - 1,20	0:05
Sanitarna	65°C	✓	×	POWER CLEAN, 1/2,	1:55 - 2:10	12,0 -19,0	1,40 - 1,80	×

Podaci programa EKO su mereni u laboratorijskim uslovima u skladu sa evropskim standardom EN 60436:2020.
Napomena za laboratorije za testiranje: za informacije na uslove komparativnog ispitivanja EN, pogledajte adresa: dw_test_support@europeanappliances.com
Prethodno tretiranje posuđa nije potrebno ni za jedan program.
**) Vrata se automatski otvaraju pre nego što se program završi, kako bi se poboljšala efikasnost sušenja.*
***) Ne mogu se sve opcije koristiti istovremeno.*
****) Vrednosti koje su date za programe koji nisu Eko program su samo pokazne. Stvarno vreme može da varira u zavisnosti od mnogih faktora kao što su temperatura, količina deterdženta, količina i vrsta posuđa, balansiranje posuđa, dodatne izabrane opcije i kalibracija senzora. Kalibracija senzora može da poveća trajanje programa do 20 min.*

OPIS PROGRAMA

Neki programi uključuju fazu detekcije na početku programa, tokom koje uređaj određuje nivo zaprljanosti posuđa i automatski prilagođava parametre programa.

1 EKO
Eko program je podesan za pranje umereno zaprljanog posuđa, i u tu svrhu je ovo najefikasniji program u pogledu kombinovane potrošnje energije i vode i da se koristi za procenu usklađenosti sa propisima EU za ekološki dizajn.

2 AUTOMATSKI INTENZIVAN
Automatski program za jako zaprljano posuđe (ne koristiti za osetljivo posuđe).

3 AUTOMATSKI MEŠANO
Automatski program za umereno zaprljano posuđe sa sasušenim ostacima hrane.

4 AUTOMATSKI BRZO
Automatski program za umereno i blago zaprljano posuđe. Ciklus za svakodnevnu upotrebu, koji obezbeđuje optimalne performanse čišćenja i sušenja za kraće vreme.

5 BRZO
Program se preporučuje za pranje ograničene količine blago zaprljanog posuđa bez sasušenih ostataka hrane. Ne uključuje fazu sušenja.

6 TIHO
Pogodno za korišćenje uređaja tokom noći. Obezbeđuje optimalne performanse čišćenja i sušenja sa najnižom emisijom buke.

7 PRETPRANJE
Koristi se za osvežavanje keramičkog posuđa koje će se kasnije oprati. Za ovaj program se ne koristi deterdžent.

8 CIKLUS PREUZIMANJA

- **SAMOČIŠĆENJE**
  (Podrazumevani program, zamenljiv putem aplikacije).
  Program koji se koristi za održavanje mašine za pranje posuđa, obavljati samo kada je mašina za pranje sudova PRAZNA uz korišćenje posebnih deterdženata predviđenih za održavanje mašina za pranje sudova.
- **KRISTAL**
  Program za osetljivo posuđe, koje je osetljivije na visoke temperature, na primer čaše i šolje.
- **SANITARNA**
  Normalno ili jako zaprljano posuđe, sa dodatnim antibakterijskim pranjem. Može se koristiti za obavljanje održavanja mašine za pranje posuđa.

Napomene:
Imajte u vidu da je ciklus *Brzo* namenjen za blago zaprljano posuđe.

OPCIJE I FUNKCIJE

Nakon odabira programa, moguće je izabrati/poništiti izbor za OPCIJE, direktno pritiskom na odgovarajuće dugme (ako je dostupan - indikator će se upaliti) *(vidite KONTROLNA TABLA)***. Ako opcija ne odgovara izabranom programu** *(videti TABELA SA PROGRAMIMA)***, oglašava se zvučni signal i opcija se ne aktivira. Opcija može da promeni trajanje ili potrošnju vode ili energije za program.**

POWER CLEAN **POWERCLEAN PRO** - Zahvaljujući dodatnoj snazi mlazova, ova opcija omogućava intenzivnije i jače pranje u donjoj korpi, u posebnoj oblasti. Ova opcija se preporučuje za pranje šerpi i posuda za pečenje(pogledajte odeljak za punjenje PowerClean Pro.

1/2 **POLUPUNO -** Ako nema puno posuđa za pranje, koristi se program POLUPUNO radi uštede vode, struje ili vremena u zavisnosti od izabranog programa.

Ne zaboravite da smanjite količinu deterdženta.

DODATNO SUŠENJE - Viša temperatura tokom završnog ispiranja i produžena faza ispiranja omogućava bolje sušenje. Opcija Dodatno Sušenje rezultira produženim ciklusom pranja.

ODLAGANJE - Početak programa se može odložiti za vremenski period između **30** minuta i **24** sata.

1. Izaberite program i bilo koju željenu opciju. Pritisnite dugme ODLAGANJE (nekoliko puta) da biste odložili početak programa. Početak možete da odložite za 30 minuta do 24 časa. Kada se dostigne podešavanje od 24 sata, još jednom pritisnite ODLAGANJE da biste deaktivirali funkciju ODLAGANJE.
2. Pritisnite dugme Početak/Pauza i zatvorite vrata u roku od 4 sekunde. Tajmer će početi sa odbrojavanjem.
3. Kada ovo vreme istekne, svetlosni indikator se isključuje i program automatski počinje.

Funkcija ODLAGANJE se ne može podesiti kada program počne.

NATURALDRY - To je sistem konvekcionog sušenja koji automatski otvara vrata tokom/nakon faze sušenja kako bi se svakodnevno obezbedile izuzetne performanse sušenja. Vrata se otvaraju na temperaturi koja je bezbedna za vaš kuhinjski nameštaj. Radi dodatne zaštite od pare, mašini za pranje sudova je dodata posebno dizajnirana zaštitna folija.
Da biste videli kako da instalirate zaštitnu foliju, pogledajte UPUTSTVO ZA INSTALACIJU. Ova funkcija je podrazumevano aktivna, ali može da se deaktivira u „MENI PODEŠAVANJA".

HOMEWHIZ APLIKACIJA I FUNKCIJA DALJINSKO UPRAVLJANJE

⚠ **Prvo pročitajte odeljak „Bezbednosna uputstva".**

Možete pratiti svoju mašinu za pranje sudova i proveravati njen trenutni status pomoću pametnog uređaja putem funkcije HomeWhiz.
Možete obavljati mnoge operacije na mašini za pranje sudova sa svog pametnog uređaja koristeći aplikaciju HomeWhiz. Pored toga, određene funkcije su dostupne isključivo prilikom korišćenja funkcije HomeWhiz.
Da biste koristili funkciju Bežičnu Vezu na svom uređaju, potrebno je da preuzmete aplikaciju HomeWhiz iz prodavnice aplikacija na vašem pametnom uređaju.
Uverite se da vaš pametni uređaj ima aktivnu internet vezu prilikom korišćenja aplikacije.
Ako prvi put koristite aplikaciju, završite registraciju korisničkog naloga prateći uputstva na ekranu. Nakon završene registracije, možete upravljati svim uređajima kompatibilnim sa HomeWhiz u svom domu putem jednog naloga.
HomeWhiz radi samo na frekvencijskom opsegu Wi-Fi mreže od 2,4 GHz.

POČETNO PODEŠAVANJE HOMEWHIZ VEZE

1. **PRIPREMITE SVOJ PAMETNI UREĐAJ**
   Instalirajte aplikaciju HomeWhiz na svoj pametni telefon ili tablet.
   Proverite da li je vaš pametni uređaj povezan na istu Wi-Fi mrežu koju će koristiti mašina za pranje sudova.
2. **PRIPREMITE MAŠINU ZA PRANJE SUDOVA**
   Proverite da li je mašina za pranje sudova isključena.
   Pritisnite i držite tastere **UKLJUČI-ISKLJUČI** i **DALJINSKO UPRAVLJANJE** istovremeno 3 sekunde.
   Ekran će se uključiti, pojaviće se animacija, funkcija Bežičnu Vezu će se automatski aktivirati, a ikona **Bežičnu Vezu** će početi da treperi, što označava da je uređaj u režimu uparivanja.
3. **POVEZIVANJE PUTEM APLIKACIJE HOMEWHIZ**
   Otvorite aplikaciju HomeWhiz na svom pametnom uređaju. Izaberite „Dodaj uređaj".
   Mašinu za pranje sudova možete dodati skeniranjem bar-koda na uređaju ili ručnim unosom broja proizvoda (12-cifreni broj koji počinje sa 86 i nalazi se na pločici sa podacima uređaja).
   Nakon izbora uređaja, pratite uputstva na ekranu u aplikaciji. Aplikacija će vas voditi kroz preostale korake podešavanja.

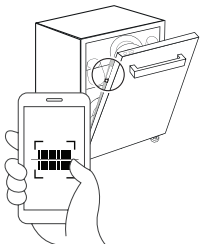

4. **REZULTAT POVEZIVANJA**
   Uspešno povezivanje: ikona **Bežičnu Vezu** će ostati stalno uključena.
   Neuspešno povezivanje: ikona **Bežičnu Vezu** će se isključiti.
   U tom slučaju potrebno je ponovo pokrenuti proces povezivanja. Ako problem i dalje postoji, obratite se ovlašćenom servisu.

ⓘ **Nakon završetka instalacije, vaš pametni uređaj i mašina za pranje sudova ne moraju biti povezani na istu mrežu. Uređaj možete koristiti sve dok vaš pametni uređaj ima aktivnu internet vezu.**

Nakon završetka podešavanja, režim DALJINSKO UPRAVLJANJE se deaktivira.

REŽIM DALJINSKO UPRAVLJANJE

1. **AKTIVIRANJE REŽIMA DALJINSKO UPRAVLJANJE**
   Režim Daljinsko Upravljanje može se aktivirati ručno pritiskom na dugme **DALJINSKO UPRAVLJANJE** na uređaju.
   NAPOMENA: Nakon pritiskanja dugmeta **DALJINSKO UPRAVLJANJE**, vrata uređaja moraju biti zatvorena u roku od 4 sekunde. Ako vrata ostanu otvorena duže od 4 sekunde, režim Daljinsko Upravljanje se automatski deaktivira.
2. **REŽIM DALJINSKO UPRAVLJANJE – RAD U AKTIVNOM STANJU**
   Kada je režim Daljinsko Upravljanje aktivan, indikator iznad dugmeta **DALJINSKO UPRAVLJANJE** svetli, a ikona **Bežičnu Vezu** ostaje stalno uključena.

NAPOMENA: Ako se vrata otvore dok je režim **DALJINSKO UPRAVLJANJE** aktivan, funkcija se deaktivira i mora se ponovo aktivirati.

Uređajem se može upravljati i sa kontrolnog panela i putem aplikacije HomeWhiz.

Ekran prikazuje odgovarajući prikaz udaljenog programa

- Kada se izabere opcija u aplikaciji, odgovarajući LED indikator na panelu se uključuje.
- Kada se promeni podešavanje u aplikaciji, odgovarajuća promena se prikazuje na ekranu uređaja.
- Svaki izbor programa ili aktivacija funkcije na uređaju se odmah sinhronizuje i prikazuje u aplikaciji.

3. AUTOMATSKA DEAKTIVACIJA REŽIMA DALJINSKO UPRAVLJANJE

Režim DALJINSKO UPRAVLJANJE će se automatski deaktivirati u sledećim situacijama:

- Vrata su otvorena (uključujući automatsko otvaranje putem sistema NaturalDry)
- Pritisnuto je dugme Daljinsko Upravljanje
- Došlo je do prekida napajanja
- Bežičnu Vezu je isključena
- Uređaj je isključen pomoću dugmeta UKLJUČI-ISKLJUČI. Pritiskom na UKLJUČI-ISKLJUČI u aplikaciji ne deaktivira se režim Daljinsko Upravljanje.

4. ONEMOGUĆAVANJE DALJINSKO UPRAVLJANJE I BEŽIČNU VEZU

Da biste onemogućili DALJINSKO UPRAVLJANJE, pritisnite dugme **DALJINSKO UPRAVLJANJE** na uređaju.

Ako je funkcija DALJINSKO UPRAVLJANJE isključena, sve operacije se moraju obavljati direktno na uređaju, dok aplikacija HomeWhiz služi samo za praćenje statusa.

Gubitak Wi-Fi veze ne utiče na pokrenuti ciklus.

Ako se Wi-Fi veza izgubi, ikona Bežičnu Vezu na ekranu počinje da treperi i nastavlja da treperi dok se veza ne uspostavi.

RESETOVANJE HOMEWHIZ VEZE

Ova funkcija briše samo podatke o HomeWhiz vezi sačuvane na uređaju (kao što su Wi-Fi podaci i informacije o uparivanju). Ne resetuje ostala podešavanja mašine za pranje sudova.

Da biste obrisali sačuvana podešavanja HomeWhiz veze, otvorite vrata mašine i uključite uređaj. Pritisnite i držite dugmad **DALJINSKO UPRAVLJANJE** i **POČETAK/Pauza** istovremeno 3 sekunde. Na ekranu će se pojaviti odbrojavanje (3–2–1). Nakon završetka odbrojavanja, sva podešavanja će biti obrisana, a uređaj vraćen na stanje pre početnog podešavanja.

KORIŠĆENJE MAŠINE ZA PRANJE SUDOVA NA VIŠE UREĐAJA

Mašinu za pranje sudova možete koristiti sa više pametnih uređaja. Instalirajte aplikaciju HomeWhiz na drugi pametni uređaj. Kada otvorite aplikaciju, prijavite se svojim korisničkim nalogom.

Ako se prijavite istim nalogom koji ste ranije koristili za dodavanje uređaja, možete odmah koristiti mašinu nakon prijave.

KORIŠĆENJE MAŠINE ZA PRANJE SUDOVA SA DODATNIM NALOGOM

Vlasnik uređaja može drugom korisniku HomeWhiz omogućiti pristup mašini slanjem pozivnice za pridruživanje domaćinstvu.

U aplikaciji HomeWhiz otvorite meni (≡) i idite na Household Settings. Dodajte novog korisnika unosom njegove e-mail adrese i pošaljite pozivnicu. Novi korisnik će dobiti pozivnicu putem e-pošte i treba da je prihvati.

Nakon prihvatanja pozivnice, novi korisnik će dobiti pristup svim uređajima u istom domaćinstvu.

REŠAVANJE PROBLEMA U HOMEWHIZ APLIKACIJI

Ako imate problema sa radom ili povezivanjem, sledite sledeće korake redom.

Ako problem i dalje postoji nakon jednog koraka, pređite na sledeći.

1. Proverite da li je vaš pametni uređaj povezan sa internetom.
2. Zatvorite i ponovo otvorite aplikaciju HomeWhiz na svom pametnom uređaju.
3. Ponovo pokrenite svoj pametni uređaj.
4. Proverite status Bežičnu Vezu na mašini za pranje sudova.
5. Ako veza i dalje ne može da se uspostavi, ponovite početni postupak podešavanja.
6. Ako problem i dalje postoji: pogledajte listu rešenja u odeljku Help/Troubleshooting u aplikaciji HomeWhiz, posetite stranicu za podršku HomeWhiz ili kontaktirajte ovlašćeni servisni centar.

CIKLUS PREUZIMANJA

Mašina za pranje sudova uključuje podrazumevani Ciklus preuzimanja, koji se nalazi kao poslednji na listi programa. Ovaj program se može zameniti preuzimljivim programom pomoću aplikacije HomeWhiz. Informacije o fabrički podešenom Ciklus preuzimanja i dostupnim programima za vaš model nalaze se u *„TABELA SA PROGRAMIMA“* i *„OPIS PROGRAMA“*.

1. PROMENA CIKLUS PREUZIMANJA

Da biste ažurirali Ciklus preuzimanja, proverite da li je uređaj povezan sa aplikacijom HomeWhiz i da je funkcija **DALJINSKO UPRAVLJANJE** omogućena.

Otvorite aplikaciju HomeWhiz, izaberite uređaj i dodirnite tri tačke (gornji desni ugao) za pristup Settings. Idite na Downloaded Programme Settings, izaberite željeni program i dodirnite Download Programme.

2. NAKON UPARIVANJA I PREUZIMANJA PROGRAMA

Kada se program preuzme putem aplikacije HomeWhiz:

Preuzeti program se pojavljuje na poslednjem dostupnom mestu na listi programa.

Program ostaje dostupan čak i kada je funkcija Daljinsko Upravljanje isključena.

Može se koristiti kao i bilo koji drugi program.

3. ZAMENA PREUZETOG PROGRAMA

Ako preuzmete drugi program: novi program zamenjuje prethodni u listi programa.

Samo jedan preuzeti program može biti sačuvan u isto vreme (poslednji preuzeti).

Broj dostupnih programa može varirati u zavisnosti od modela mašine.

AŽURIRANJE SOFTVERA

Kada je uređaj u stanju pripravnosti i već podešen za Wi-Fi vezu, može automatski ažurirati softver kada je dostupna nova verzija.

Tokom ažuriranja, ekran prikazuje procenat napretka. Upravljanje nije moguće dok se ažuriranje ne završi.

Napomena: Uverite se da uređaj ostane priključen na napajanje tokom ažuriranja softvera.

PUNJENJE KORPI

KAPACITET: **15** standardnih kompleta posuđa

POLICA ZA PRIBOR ZA JELO

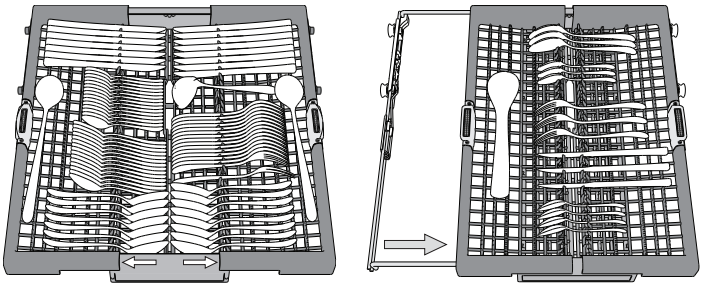

Treća korpa je namenjena za postavljanje pribora. Pribor postavite kao što je prikazano na slici.
Odvajanje pribora prilikom postavljanja čini sakupljanje nakon pranja lakšim i poboljšava performanse pranja i sušenja.
Noževi i drugi pribor sa oštrim ivicama se mora postaviti sa oštricama okrenutim na dole.
Korpa za pribor ima dve klizne bočne fioke kako bi se maksimalno iskoristila visina prostora koji se nalazi ispod i omogućilo postavljanje visokih predmeta u gornju korpu.

GORNJA KORPA

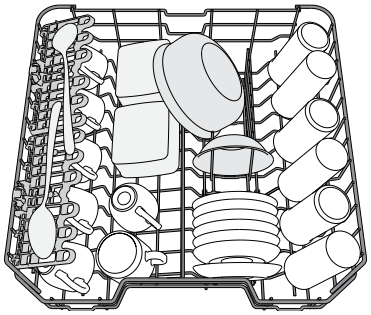

Stavite osetljivo i lako posuđe: čaše, šolje, tacne, plitke posude za salatu. Rafti i sipërm ka kapëse që mund të përdoren në pozicion vertikal kur vendosen filxhanët e çajit/pjatat e ëmbëlsirave ose në një pozicion më të ulët për të vendosur tasat dhe enët e ushqimit.

(primer punjenja gornje korpe)

PODEŠAVANJE VISINE GORNJE KORPE

Visina gornje korpe se može podesiti: visoki položaj za postavljanje velikog posuđa u donju korpu i nizak položaj za maksimalno korišćenje držača koji se pomeraju, tako što se stvara više prostora na gore i izbegava sudaranje sa sudovima iz donje korpe.
Gornja korpa ima **Podešivač visine gornje korpe** (vidite sliku), bez pritiskanja ručica, jednostavno podignite držeći korpu sa strane, čim se korpa stabilno namesti u viši položaj. Da biste vratili na niži položaj, pritisnite ručice **A** koje se nalaze na stranama korpe i pomerite korpu na dole.

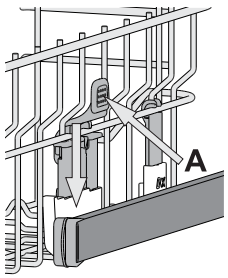

Preporučujemo da ne podešavate visinu korpe kada je napunjena. NIKADA ne podižite niti spuštajte samo jednu stranu korpe.

SKLOPIVA KRILCA SA PODESIVIM POLOŽAJEM

Sklopiva krilca možete da sklopite ili rasklopite i tako pronađete najbolji raspored posuđa na rešetki.
Čaše za vino se bezbedno mogu staviti u sklopiva krilca tako što se stopa svake čaše stavi u odgovarajući otvor.
Zavisno od modela:

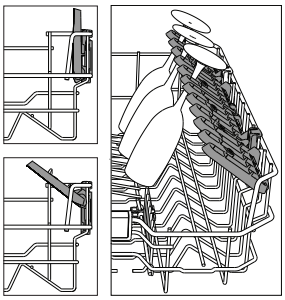

– da biste rasklopili krilca, treba da ih gurnete nagore i okrenete ili da ih odvojite od držača i spustite nadole.
– da biste sklopili krilca, treba da ih okrenete i gurnete nadole ili nagore, pa ih zakačite za držače.

(Broj sklopivih krilaca zavisi od modela.)

DONJA KORPA

Za šerpe, poklopce, tanjire, posude za salatu, pribor itd. Velike tanjire i poklopce treba stavljati sa strane, kako bi se izbeglo dodirivanje prskalica.
Donja korpa ima držače koji se podižu i mogu se koristiti u vertikalnom položaju prilikom postavljanja tanjira ili u horizontalnom položaju (nižem) za lako postavljanje šerpi i posuda za salatu.

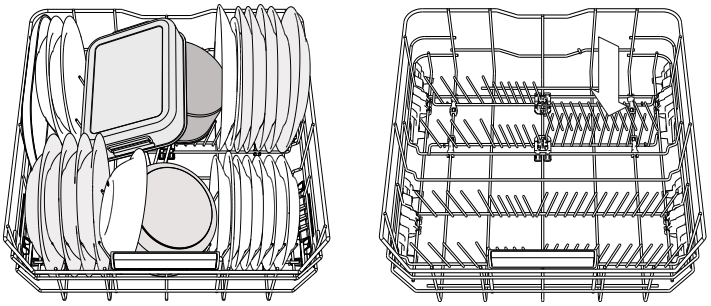

(primer punjenja donje korpe)

POWERCLEAN PRO

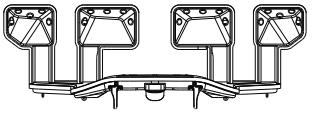

PowerClean Pro koristi posebne vodene mlaznice u unutrašnjem zadnjem delu za intenzivnije pranje veoma prljavih predmeta. Donja korpa ima Prostornu Zonu, poseban držač koji se može izvući i nalazi se u zadnjem delu korpe, a može se koristiti za tiganje ili plehove u uspravnom položaju, koji tako zauzimaju manje prostora.
Prilikom postavljanja šerpi/posuda za pečenje okrenutim prema komponenti PowerClean Pro aktivirajte **POWERCLEAN PRO** na tabli.

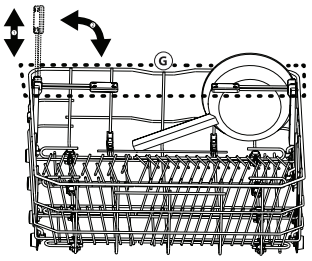

Kako se koristi PowerClean Pro:

1. Podesite PowerClean Pro oblast (**G**) tako što ćete saviti zadnji držač za tanjire i postaviti šerpe.
2. Šerpe i posude za pečenje postavite tako da budu vertikalno nagnute u PowerClean Pro oblasti. Šerpe moraju da budu nagnute prema snažnim vodenim mlaznicama.

NEGA I ODRŽAVANJE

PAŽNJA: Prilikom čišćenja i održavanja uređaja uvek ga isključite sa strujnog napajanja. Ne koristite zapaljive tečnosti za čišćenje mašine.



ČIŠĆENJE MAŠINE ZA PRANJE SUDOVA

Sve fleke na unutrašnjosti uređaja se mogu očistiti krpom koja je nakvašena vodom i sirćetom.
Spoljašnje površine mašine i kontrolna tabla se mogu očistiti neabrazivnom krpom koja je nakvašena vodom. Ne koristite rastvarače ili abrazivne proizvode.

PREVENTING UNPLEASANT ODOURS

Vrata uređaja uvek držite poluotvorena kako bi se izbeglo stvaranje vlage koja se zadržava u mašini.
Zaptivne površine oko vrata i posude za deterdžent čistite redovno vlažnim sunđerom. To sprečava da se hrana zadrži u zaptivnim površinama, što je glavni uzrok stvaranja neprijatnih mirisa.

PROVERA CREVA ZA DOVOD VODE

Redovno proveravajte crevo za dovod vode zbog mogućih oštećenja i pukotina. Ukoliko je oštećeno, zamenite ga novim crevom koje je dostupno preko našeg Postprodajnog servisa ili vašeg prodavca.
U zavisnosti od vrste creva:

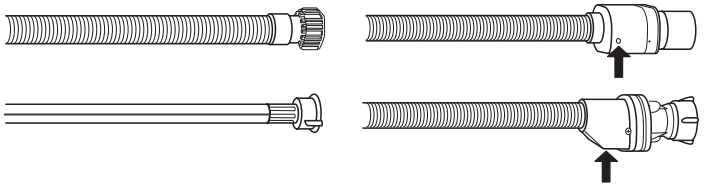

Ukoliko crevo za dovod vode ima providnu oblogu, povremeno proveravajte da li se boja na određenim mestima intenzivira. Ukoliko je tako, crevo možda propušta vodu na nekom mestu i trebalo bi ga zameniti.
Za creva sa funkcijom zaustavljanja vode: proverite mali prozor za procenu sigurnosnog ventila (vidite strelicu). Ukoliko je crven, funkcija za zaustavljanje vode je aktivirana, i crevo se mora zameniti novim.
Za odvrtanje ovog creva, pritisnite dugme za otpuštanje prilikom odvrtanja creva.

ČIŠĆENJE CREVA ZA DOVOD VODE

Ako su creva za vodu nova ili neko vreme nisu korišćena, pustite vodu kroz njih da biste bili sigurni da su čista i da bi se očistila od nečistoća pre nego što se povežu. Ako ne obavite ovu meru opreza, dovod vode se može blokirati i oštetiti mašinu za pranje sudova.

ČIŠĆENJE SKLOPA FILTERA

Redovno čistite sklop filtera kako se filteri ne bi zapušili i kako bi otpadna voda pravilno oticala.
Korišćenje mašine za pranje sudova sa zapušenim filterima ili stranim predmetima unutar sistema za filtriranje ili prskalicama može dovesti do kvara uređaja i time gubitka performansi, glasnog rada ili veće potrošnje resursa.
Sklop filtera se sastoji od tri filtera koji uklanjaju ostatke hrane iz vode za pranje i omogućavaju recirkulaciju vode: kako bi se postigli najbolji rezultati pranja, filtere treba održavati čistim.

Mašina za pranje sudova se ne sme koristiti bez filtera ili ako je filter labav.

Barem jednom mesečno ili nakon svakih 30 ciklusa, proverite sklop filtera i ukoliko je potrebno detaljno ga očistite pod mlazom vode, pomoću četke koja nije metalna i sledeći uputstva navedena u nastavku:

1. Okrenite cilindrični filter **A** u smeru suprotnom od smera kretanja kazaljki na satu i izvucite ga *(slika 1)*. **Važno je da se prilikom ponovne ugradnje filtera dva trougla prikazana na uvećanju dodiruju.**
2. Uklonite kupasti filter **B** primenom blagog pritiska na bočna krilca *(slika 2)*.
3. Izvucite pločasti filter od nerđajućeg čelika **C** *(slika 3)*.
4. Ukoliko pronađete strane predmete (kao što je slomljeno staklo, porcelan, kosti, semenke voća itd.) pažljivo ih uklonite.
5. Proverite sklopku i uklonite sve ostatke hrane. **NIKADA NE UKLANJAJTE** zaštitu pumpe za ciklus pranja (prikazano strelicom) *(slika 4)*.

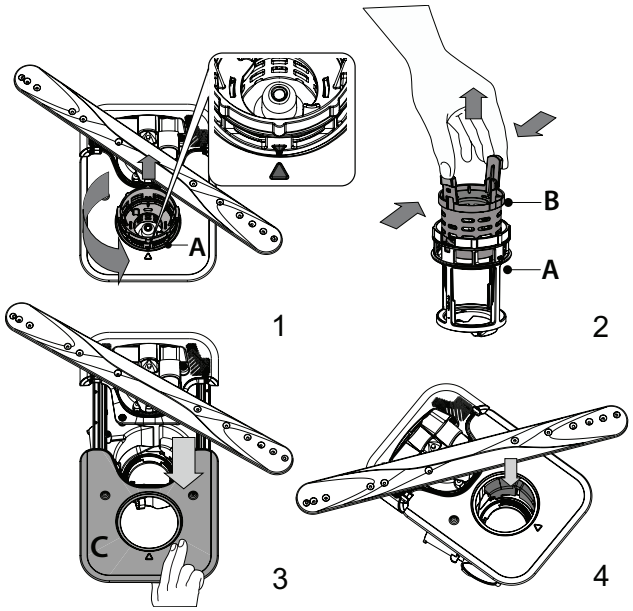

Nakon čišćenja filtera, ponovo postavite sklop filtera i pravilno ih pričvrstite na mesto; ovo je neophodno za efikasan rad mašine za pranje sudova.

ČIŠĆENJE PRSKALICA

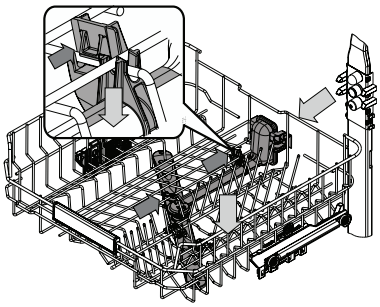

Povremeno, ostaci hrane mogu da se skore na prskalicama i tako blokiraju otvore za prskanje vode. Stoga se preporučuje da povremeno proveravate prskalice i čistite ih malom četkom koja nije od metala.

Da biste uklonili gornju prskalicu, morate da je uklonite zajedno sa razvodnom cevi.

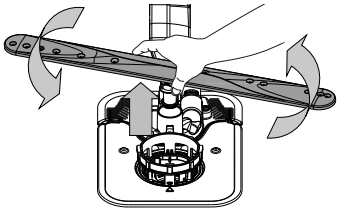

Donju prskalicu možete ukloniti tako što ćete je povući nagore i okrenuti je u suprotnom smeru od kretanja kazaljki na satu. Ponovo postavite prskalicu tako što ćete je povući nadole i okrenuti u smeru kretanja kazaljki na satu.

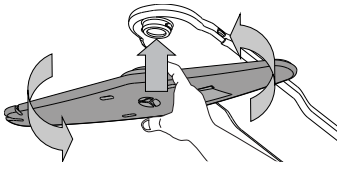

Plafonska prskalicu možete ukloniti tako što ćete je pritisnuti nagore, a zatim je okrenuti u suprotnom smeru od kretanja kazaljki na satu. Ponovo postavite prskalicu tako što ćete je povući nagore i okrenuti u smeru kretanja kazaljki na satu.

OTKLANJANJE PROBLEMA

Ukoliko vaša mašina za pranje sudova ne radi pravilno, proverite da li je moguće rešiti problem pomoću sledeće liste. Za ostale greške ili probleme obratite se ovlašćenom postprodajnom servisu čije detalje za kontakt možete pronaći u garantnoj knjižici.
Rezervni delovi su dostupni u periodu od 7 do 10 godina, u skladu sa posebnim zahtevima odredbe.

PROBLEMI	MOGUĆI UZROCI	REŠENJA
Indikator za so svetli	Rezervoar za so je skoro prazan.	Dopunite rezervoar solju *(više PUNJENJE REZERVOARA ZA SO)*. Proverite podešavanje tvrdoće vode, po potrebi – *vidite TABELA TVRDOĆE VODE*.
Indikator za so treperi	Rezervoar za so je prazan.	Napunite rezervoar za so što pre možete. Korišćenje uređaja bez soli može da izazove oštećenje njegovih unutrašnjih komponenti.
Indikator sredstva za ispiranje svetli ili treperi	Posuda sredstva za ispiranje je prazna. (Nakon dopune, indikator sredstva za ispiranje može da ostane uključen još kratko vreme).	Dopunite posudu sredstvom za ispiranje (za više informacija – *vidite PUNJENJE POSUDA ZA SREDSTVO ZA ISPIRANJE)*.
Mašina za pranje sudova neće da se pokrene ili ne reaguje na komande.	Uređaj nije pravilno uključen u strujno napajanje.	Umetnite utikač u utičnicu.
	Nema električne energije.	Iz bezbednosnih razloga, mašina za pranje posuđa se neće automatski ponovo pokrenuti kada se vrati napajanje. Otvorite vrata mašine za pranje sudova, pritisnite dugme Početak/Pauza i zatvorite vrata u roku od 4 sekunde.
	Vrata mašine za pranje sudova nisu zatvorena. NaturalDry pin nije uvučen.	Snažno gurnite vrata dok se ne začuje zvuk „kliktanja".
	Ciklus se prekida otvaranjem vrata na duže od 4 sekunde.	Pritisnite dugme Početak/Pauza i zatvorite vrata u roku od 4 sekunde.
	Kontrolna tabla ne reaguje ili se prikazuje **F6 E1**.	Isključite uređaj pritiskom na dugme UKLJUČI-ISKLJUČI/Resetovanje, nakon jednog minuta ga ponovo uključite i ponovo pokrenite program. Ukoliko se problem nastavi, izvucite utikač uređaja na 1 minut, a zatim ga ponovo utaknite.
Voda ne otiče iz mašine za pranje sudova. Na displeju se prikazuje: **F7 E3** ili **F9 E1**	Filter je začepljen ostacima hrane ili kamencem.	Očistite filter i uklonite kamenac sa uređaja *(vidite ČIŠĆENJE SKLOPA FILTERA i UPUTSTVO ZA UKLANJANJE KAMENCA)*.
	Crevo za odvod je presavijeno.	Proverite crevo za odvod *(vidite UPUTSTVO ZA UGRADNJU)*.
	Odvodna cev sudopere je blokirana.	Očistite odvodnu cev sudopere.
Mašina za pranje sudova proizvodi neuobičajenu buku.	Posuđe udara jedno o drugo.	Pravilno postavite posuđe *(vidite PUNJENJE KORPI)*.
	Pojavila se prevelika količina pene.	Deterdžent nije pravilno odmeren ili nije pogodan za korišćenje u mašini za pranje sudova *(vidite PUNJENJE POSUDE ZA DETERDŽENT)*. Ponovo pokrenite trenutni ciklus tako što ćete ISKLJUČITI mašinu za pranje posuđa, a zatim je ponovo uključiti, odabrati novi program, pritisnuti dugme Početak/Pauza i zatvoriti vrata u roku od 4 sekunde. Ne dodajte deterdžent.
	Posuđe nije pravilno postavljeno.	Pravilno poređajte posuđe *(vidite PUNJENJE KORPI)*.
	Filter je začepljen ostacima hrane ili kamencem.	Očistite sklop filtera *(vidite NEGA I ODRŽAVANJE)*.
Posuđe nije čisto.	Posuđe nije pravilno postavljeno.	Pravilno poređajte posuđe *(vidite PUNJENJE KORPI)*.
	Prskalice ne mogu slobodno da se okreću, jer ih zaustavlja posuđe.	Pravilno poređajte posuđe *(vidite PUNJENJE KORPI)*. Proverite da li je gornja polica u pravilnom položaju i podesite je (podignite) po potrebi.
	Ciklus pranja je previše blag.	Izaberite odgovarajući ciklus pranja *(vidite TABELU SA PROGRAMIMA)*.
	Pojavila se prevelika količina pene.	Deterdžent nije pravilno odmeren ili nije pogodan za korišćenje u mašini za pranje sudova *(vidite PUNJENJE POSUDE ZA DETERDŽENT)*.
	Poklopac na odeljku za sredstvo za ispiranje nije pravilno zatvoren.	Vodite računa da poklopac rezervoara za sredstvo za ispiranje bude zatvoren.
	Filter je začepljen ostacima hrane ili kamencem.	Očistite filter i uklonite kamenac sa uređaja *(vidite ČIŠĆENJE SKLOPA FILTERA)*.
	Rezervoar za so je prazan.	Napunite rezervoar za so *(vidite PUNJENJE REZERVOARA ZA SO)*.
Mašina za pranje sudova ne prima vodu. Na ekranu se prikazuje: **H2O** i svetli ; zvučni alarm se oglašava.	Nema vode u sistemu za dovod vode ili je slavina zatvorena.	Vodite računa da ima vode u sistemu za dovod vode ili da je slavina otvorena.
	Crevo za dovod vode je presavijeno.	Proverite crevo za dovod (vidite POSTAVLJANJE). Otvorite vrata mašine za pranje sudova, pritisnite dugme Početak/Pauza i zatvorite vrata u roku od 4 sekunde.
	Sito u crevu za dovod vode je zapušeno; potrebno je očistiti ga.	Proverite i očistite sito u crevu za dovod vode. Otvorite vrata mašine za pranje sudova, pritisnite dugme Početak/Pauza i zatvorite vrata u roku od 4 sekunde.

Mašina za pranje posuđa prerano završava ciklus. Na ekranu se prikazuje: **F8 E3.**	Filter je začepljen ostacima hrane ili kamencem.	Očistite filter i uklonite kamenac sa uređaja *(vidite ČIŠĆENJE SKLOPA FILTERA i UPUTSTVO ZA UKLANJANJE KAMENCA)*.
	Crevo za odvod je postavljeno prenisko ili odvod sifona ide u sistem kućne kanalizacije.	Proverite da li je kraj creva za odvod postavljen na pravilnu visinu *(vidite POSTAVLJANJE)*. Proverite da li ima oticanja u kućni kanalizacioni sistem, postavite sprečavač povratnog toka/ventil za odvod vazduha ako postoji.
	Pojavila se prevelika količina pene.	Deterdžent nije pravilno odmeren ili nije pogodan za korišćenje u mašini za pranje sudova *(vidite PUNJENJE POSUDE ZA DETERDŽENT)*.
	Vazduh u dovodu vode.	Proverite da li u dovodu vode ima curenja ili drugih problema koji dopuštaju ulaz vazduha.
Posuđe nije dobro osušeno.	Nema sredstva za ispiranje ili je doza previše mala.	Vodite računa da rezervoar za sredstvo za ispiranje bude napunjen *(vidite PUNJENJE POSUDA ZA SREDSTVO ZA ISPIRANJE)*. Samo višenamenske tableta neće dati tako dobre rezultate sušenja kao upotreba tečnog sredstva za ispiranje.
	Posuđe je izvađeno nakon što su se vrata automatski otvorila, ali pre stvarnog završetka ciklusa.	Pre nego što počnete da vadite posuđe, uverite se da je ciklus završen *(vidite SVAKODNEVNA UPOTREBA)*. Za još bolje rezultate sušenja, preporučuje se da posuđe ostavite u mašini za pranje sudova sa otvorenim vratima još dodatnih 15 minuta nakon indikacije kraja ciklusa.
	Posuđe je postavljeno previše ravno.	Ako primetite nakupljenu vodu u šupljinama šolja za kafu ili čaj ili u posudama, pokušajte da postavite sudove (posebno u gornjoj korpi) pod većim nagibom kako bi iskapala veća količina vode pre početka sušenja.
	Izabrani ciklus nema fazu sušenja.	Proverite u *TABELI SA PROGRAMIMA* da li izabrani program ima fazu sušenja. Moguće da ciklus bez faze sušenja neće imati željenu efikasnost sušenja, pa se preporučuje biranje drugog ciklusa koji ima fazu sušenja.
	Posuđe je napravljeno od neprijanjajućeg materijala ili plastike.	Izvestan broj preostalih kapi vode na ovom tipu materijala je normalna pojava.
Posuđe i čaše imaju plave tragove ili plavičaste nijanse.	Doza sredstva za ispiranje je prevelika.	Podesite doziranje na nižu postavku.
Posuđe i čaše su prekrivene kamencem ili beličastim naslagama.	Rezervoar za so je prazan.	Napunite rezervoar za so što pre možete. Korišćenje uređaja bez soli može da izazove oštećenje njegovih unutrašnjih komponenti.
	Podešavanje tvrdoće vode je prenisko.	Povećajte podešavanje *(vidite TABELU TVRDOĆE VODE)*.
	Poklopac rezervoara za so nije pravilno zatvoren.	Proverite i zatvorite poklopac rezervoara za so.
	Rezervoar za sredstvo za ispiranje je prazan ili je doza sredstva za ispiranje nedovoljna.	Dopunite posudu sredstvom za ispiranje i proverite podešavanje doziranja (za više informacija – *vidite PUNJENJE POSUDA ZA SREDSTVO ZA ISPIRANJE)*.
Mašina za pranje posuđa prikazuje **F8 E5**	Ventil je blokiran ili neispravan.	Zatvorite slavinu, ako je moguće. Nemojte isključivati napajanje. Pozovite servis.
Curenje deterdženta.	Zavisi od tečnog deterdženta koji se koristi i može da se pojača u slučaju da se aktivira opcija odlaganja.	Mala curenja neće izazvati kvar mašine i mogu da se spreče zamenom tipa tečnog deterdženta ili upotrebom tableta.

Smernice, standardna dokumentacija, poručivanje rezervnih delova i dodatne informacije o proizvodu se mogu naći putem:

- Pomoću QR koda na vašem uređaju.
- Našeg veb-sajta **docs.whirlpool.eu/docs** i **parts-selfservice.europeanappliances.com**
- Takođe, možete **kontaktirati naš postprodajni servis** (broj se nalazi u garantnoj knjižici).
  Prilikom kontaktiranja našeg postprodajnog servisa, navedite šifru koja se nalazi na pločici za identifikaciju proizvoda.

Informacije o modelu se mogu preuzeti pomoću QR koda navedenog na energetskoj oznaci. Oznaka uključuje i identifikator modela koji može da se upotrebi za proveru registracije na portalu, na adresi https://eprel.ec.europa.eu.

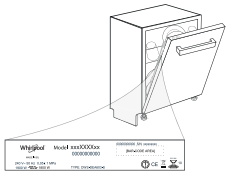

®/TM/ © 2026 Whirlpool, Proizvedeno pod licencom

400020053051 A
09/2026 ks