ΚΑΘΗΜΕΡΙΝΟΣ ΟΔΗΓΟΣ ΑΝΑΦΟΡΑΣ

ΣΑΣ ΕΥΧΑΡΙΣΤΟΥΜΕ ΠΟΥ ΑΓΟΡΑΣΑΤΕ ΕΝΑ ΠΡΟΪΟΝ WHIRLPOOL.
Για να μπορείτε να έχετε πλήρη υποστήριξη, παρακαλούμε να καταχωρίσετε τη συσκευή σας στην ιστοσελίδα **http://www.whirlpool.eu/register**

Πριν χρησιμοποιήσετε τη συσκευή διαβάστε προσεκτικά του οδηγούς *Υγεία και ασφάλεια και Χρήση και φροντίδα***.**

ΠΕΡΙΓΡΑΦΗ ΠΡΟΪΟΝΤΟΣ

ΣΥΣΚΕΥΗ

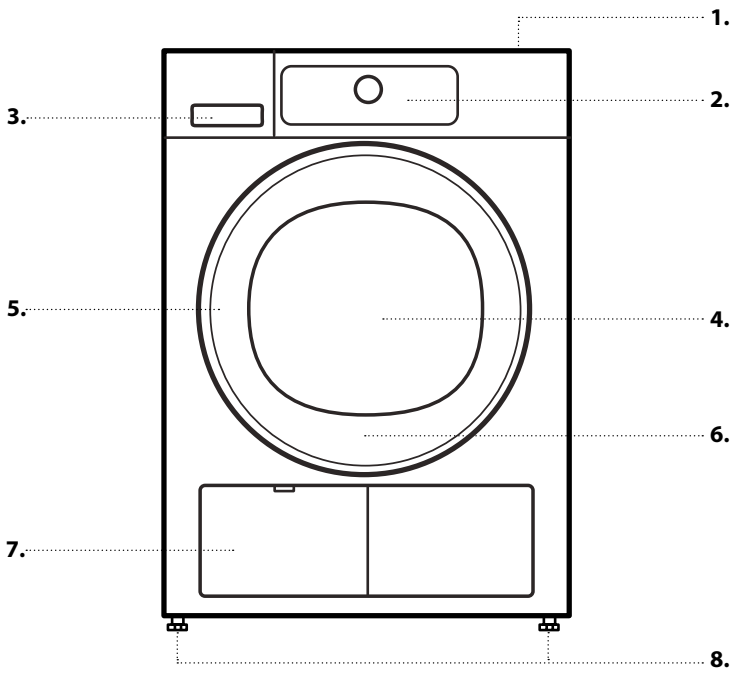

1. Πάνω πλευρά
2. Πίνακας ελέγχου
3. Δοχείο νερού
4. Πόρτα
5. Χειρολαβή πόρτας
6. Φίλτρο πόρτας (πίσω από την πόρτα)
7. Κάτω φίλτρο (πίσω πτερύγιο)
8. Ρυθμιζόμενα ποδαράκια (4)

ΠΙΝΑΚΑΣ ΕΛΕΓΧΟΥ

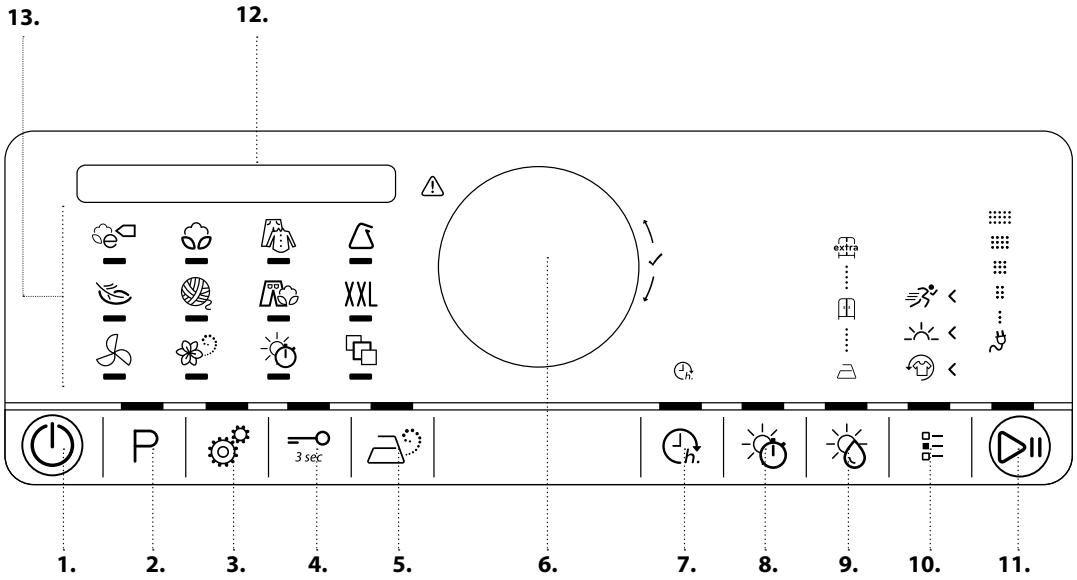

1. Κουμπί ενεργοποίησης/απενεργοποίησης (On/Off) (Αν πατηθεί εκτεταμένα γίνεται επαναφορά)
2. Κουμπί προγράμματος
3. Κουμπί ρυθμίσεων
4. Κλείδωμα πλήκτρων
5. Επιλογή ατμού
6. Επιλογέας (Περιστρέψτε για επιλογή/Πιέστε για επιβεβαίωση)
7. Τέλος κύκλου
8. Χρόνος στεγνώματος
9. Επίπεδο στεγνώματος
10. Κουμπί επιλογών
11. Κουμπί Έναρξη/Παύση
12. Οθόνη
13. Περιοχή προγραμμάτων

Whirlpool
SENSING THE DIFFERENCE

ΠΡΩΤΗ ΧΡΗΣΗ

ΠΡΙΝ ΧΡΗΣΙΜΟΠΟΙΗΣΕΤΕ ΤΟ ΣΤΕΓΝΩΤΗΡΙΟ

ΕΛΕΓΞΤΕ ΤΟ ΣΩΛΗΝΑ ΑΠΟΧΕΤΕΥΣΗΣ ΚΑΙ ΤΟ ΔΟΧΕΙΟ ΝΕΡΟΥ

Επίσης, βεβαιωθείτε ότι το δοχείο νερού είναι σωστά τοποθετημένο.

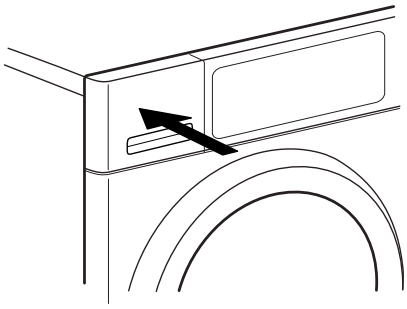

Βεβαιωθείτε ότι ο σωλήνας αποστράγγισης στο πίσω μέρος του στεγνωτηρίου είναι στερεωμένος καλά, είτε στο δοχείο νερού του στεγνωτηρίου ή στο οικιακό σύστημα αποχέτευσης (βλ. Οδηγό εγκατάστασης).

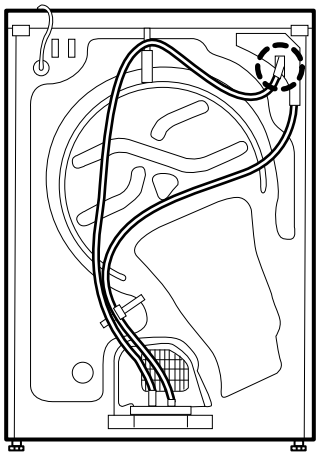

Όταν ενεργοποιείτε το στεγνωτήριο για πρώτη φορά, θα σας ζητηθεί να
- Επιλέξτε την επιθυμητή γλώσσα
- Προσαρμόσετε την τιμή για το επίπεδο αγωγιμότητας του νερού
- Ρυθμίσετε το στεγνωτήριο για να επαναφέρει την τελευταία ρύθμιση προγράμματος ή όχι όταν θα το ενεργοποιείτε.

Ανατρέξτε στις ΥΠΟΔΕΙΞΕΙΣ ΚΑΙ ΣΥΜΒΟΥΛΕΣ και ΕΠΙΛΟΓΕΣ, ΛΕΙΤΟΥΡΓΙΕΣ ΚΑΙ ΔΕΙΚΤΕΣ / Ρυθμίσεις.

ΚΑΘΗΜΕΡΙΝΗ ΧΡΗΣΗ

Δείτε τον Οδηγό χρήσης και φροντίδας για περισσότερες πληροφορίες σχετικά με τις λειτουργίες/ δείτε την τελευταία σελίδα για πληροφορίες σχετικά με το πώς μπορείτε να λάβετε τον Οδηγό χρήσης και φροντίδας

⚠ ΠΡΟΕΙΔΟΠΟΙΗΣΗ

Βεβαιωθείτε ότι στα ρούχα δεν έχουν παραμείνει αναπτήρες ή σπίρτα.

Βεβαιωθείτε ότι τα ρούχα δεν είναι εμποτισμένα με εύφλεκτα υγρά.

1. ΦΟΡΤΩΣΤΕ ΤΑ ΡΟΥΧΑ

- Προετοιμάστε τα ρούχα σύμφωνα με τις συστάσεις στην ενότητα "**ΥΠΟΔΕΙΞΕΙΣ ΚΑΙ ΣΥΜΒΟΥΛΕΣ**". Βεβαιωθείτε ότι οι τσέπες είναι άδειες.

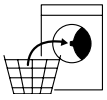

- Ανοίξτε την πόρτα και φορτώστε τα ρούχα. Τηρείτε το μέγιστο φορτίο που υποδεικνύεται στον ΠΙΝΑΚΑ ΤΟΥ ΠΡΟΓΡΑΜΜΑΤΟΣ.

2. ΚΛΕΙΣΤΕ ΤΗΝ ΠΟΡΤΑ

- Βεβαιωθείτε ότι κανένα ρούχο δεν έχει πιαστεί ανάμεσα στο τζάμι και το φίλτρο της πόρτας.
- Κλείστε την πόρτα έτσι ώστε να ακούσετε το χαρακτηριστικό κλικ κλεισίματος.

3. ΕΝΕΡΓΟΠΟΙΗΣΤΕ ΤΟ ΣΤΕΓΝΩΤΗΡΙΟ

- Πατήστε το *κουμπί "On/Off"* (Ενεργοποίηση/ Απενεργοποίηση) έως ότου φωτιστεί το κουμπί. Εμφανίζεται ένα κινούμενο εικονίδιο και ακούγεται ένας ήχος. Μετά από αυτό, το στεγνωτήριο είναι έτοιμο να λειτουργήσει.

Whirlpool
SENSING THE DIFFERENCE

4. ΕΠΙΛΕΞΤΕ ΤΟ ΕΠΙΘΥΜΗΤΟ ΠΡΟΓΡΑΜΜΑ

ΚΑΘΟΔΗΓΟΥΜΕΝΗ ΛΕΙΤΟΥΡΓΙΑ — το φως του κουμπιού θα σας καθοδηγήσει στη ρύθμιση του προγράμματος με την ακόλουθη σειρά: επιλογή προγράμματος/χρόνος στεγνώματος (ΜΟΝΟ με επιλογή του Χρόνου στεγνώματος ή του Προγράμματος αερισμού)/ επίπεδο στεγνώματος (μόνο εάν υπάρχει δυνατότητα επιλογής/ ρύθμισης)/επιλογές. Μόλις επιβεβαιώσετε την επιλογή με πίεση του επιλογέα, το φως του κουμπιού θα περάσει στο επόμενο βήμα.

• Επιλέξτε πρόγραμμα:

Βεβαιωθείτε ότι το κουμπί προγράμματος ανάβει.

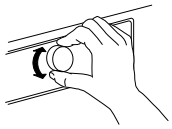

Περιστρέψτε τον επιλογέα για να επιλέξετε το επιθυμητό πρόγραμμα. Η ένδειξη δίπλα από το επιλεγμένο πρόγραμμα ανάβει. Επιβεβαιώστε πιέζοντας τον επιλογέα.

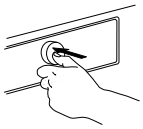

Η θέση προγράμματος παρέχει μια επιλογή από ειδικά προγράμματα, που μπορείτε να επιλέξετε περιστρέφοντας τον επιλογέα. Στη συνέχεια, πιέστε τον επιλογέα για να επιβεβαιώσετε το επιλεγμένο πρόγραμμα. Θα βρείτε περισσότερες πληροφορίες σχετικά με τα προγράμματα στον Πίνακα προγραμμάτων.

• Αν είναι απαραίτητο, επιλέξτε το χρόνο στεγνώματος

ΜΟΝΟ εάν έχετε επιλέξει το πρόγραμμα Χρόνος στεγνώματος ή Αερισμός , μπορείτε να ρυθμίσετε το χρόνο στεγνώματος/αερισμού, από ελάχιστο χρόνο 10 λεπτών έως το μέγιστο 180 λεπτών (τρεις ώρες).

Βεβαιωθείτε ότι το κουμπί Χρόνος αερισμού ανάβει. Περιστρέψτε τον επιλογέα για να επιλέξετε τον επιθυμητό χρόνο στεγνώματος/ αερισμού. Επιβεβαιώστε πιέζοντας τον επιλογέα.

• Αν είναι απαραίτητο, ρυθμίστε το επίπεδο στεγνώματος

Αν θέλετε να αλλάξετε το επίπεδο στεγνώματος, βεβαιωθείτε ότι ανάβει το κουμπί Επιπέδου στεγνώματος. Περιστρέψτε τον επιλογέα για να επιλέξετε το επιθυμητό επίπεδο στεγνώματος και στη συνέχεια πιέστε τον επιλογέα για επιβεβαίωση.

• Αν είναι απαραίτητο, επιλέξτε τις επιλογές

- Αν θέλετε να κάνετε επιπλέον επιλογές, βεβαιωθείτε ότι το κουμπί "Επιλογές" ανάβει. Οι επιλογές που μπορείτε να επιλέξετε για το πρόγραμμά σας υποδεικνύονται με φωτιζόμενα βέλη <.

Περιστρέψτε τον επιλογέα για να κάνετε τις επιλογές που επιθυμείτε. Το σύμβολο της επιλογής σας θα αναβοσβήνει. Για να επιβεβαιώσετε, πιέστε τον επιλογέα. Ορισμένες επιλογές/λειτουργίες μπορείτε να τις επιλέξετε πιέζοντας άμεσα το κουμπί:

Ανατρέξτε στην ενότητα ΕΠΙΛΟΓΕΣ, ΛΕΙΤΟΥΡΓΙΕΣ ΚΑΙ ΔΕΙΚΤΕΣ για περισσότερες πληροφορίες.

ΜΗ ΚΑΘΟΔΗΓΟΥΜΕΝΗ ΛΕΙΤΟΥΡΓΙΑ

Αφού ενεργοποιήσετε το στεγνωτήριο, δεν είστε αναγκασμένοι να ακολουθήσετε την ΚΑΘΟΔΗΓΟΥΜΕΝΗ ΛΕΙΤΟΥΡΓΙΑ.

Εξαρτάται από εσάς η σειρά με την οποία θα ρυθμίσετε το πρόγραμμά σας. Για να κάνετε μια ρύθμιση, πρώτα πιέστε το σχετικό κουμπί, στη συνέχεια περιστρέψτε τον επιλογέα για να κάνετε την επιλογή σας και, τέλος, πιέστε τον επιλογέα για επιβεβαίωση.

Η ποικιλία επιλογών και τα επίπεδα στεγνώματος εξαρτώνται από το επιλεγμένο πρόγραμμα. Συνεπώς, συνιστάται να ξεκινήσετε τη ρύθμιση επιλέγοντας το πρόγραμμα.

5. ΕΝΑΡΞΗ ΠΡΟΓΡΑΜΜΑΤΟΣ

- Πατήστε και κρατήστε πατημένο το Start/Pause« (Έναρξη/ Παύση) έως ότου το κουμπί ανάψει σταθερά, η διαδικασία στεγνώματος ξεκινάει.
- Η διάρκεια μπορεί να υπολογιστεί εκ νέου και να προσαρμοστεί κατά τη διάρκεια εκτέλεσης του προγράμματος. Κατά τη διάρκεια αυτής της φάσης, στην οθόνη εμφανίζεται ένα κινούμενο εικονίδιο.

6. ΑΛΛΑΓΗ ΡΥΘΜΙΣΗΣ ΕΝΟΣ ΠΡΟΓΡΑΜΜΑΤΟΣ ΣΕ ΛΕΙΤΟΥΡΓΙΑ, ΕΑΝ ΕΙΝΑΙ ΑΠΑΡΑΙΤΗΤΟ

Μπορείτε να αλλάξετε ορισμένες ρυθμίσεις ενός προγράμματος ακόμη και όταν έχει ξεκινήσει: Ρύθμιση χρόνου στεγνώματος (μόνο όταν επιλέγετε το πρόγραμμα Χρόνος στεγνώματος ή Αερισμού): Ρυθμίστε ή ακυρώστε "Τέλος κύκλου", αν έχετε επιλέξει επιβράδυνση και έχει ξεκινήσει

Προσθήκη ή ακύρωση μιας επιλογής, με την προϋπόθεση ότι η εξέλιξη του προγράμματος το επιτρέπει ακόμη.

- Πιέστε το σχετικό κουμπί. Η επιλεγμένη ρύθμιση αναβοσβήνει για μερικά δευτερόλεπτα.
- Ενώ αναβοσβήνει, μπορείτε να κάνετε τη ρύθμιση περιστρέφοντας τον επιλογέα. Αν η τιμή ή η ρύθμιση σταμάτησε να αναβοσβήνει, πιέστε ξανά το κουμπί.
- Για να επιβεβαιώσετε την αλλαγή, πιέστε τον επιλογέα. Αν δεν επιβεβαιώσετε, η αλλαγή θα επιβεβαιωθεί αυτόματα — η τροποποιημένη ρύθμιση θα σταματήσει να αναβοσβήνει.

Το πρόγραμμα θα συνεχιστεί αυτόματα.

Για να αλλάξετε τις ρυθμίσεις του προγράμματος σε λειτουργία ή να εκκινήσετε την επιβράδυνση, μπορείτε επίσης:

- Να πατήσετε Start/Pause (Έναρξη/Παύση) για την προσωρινή παύση του προγράμματος
- Να αλλάξετε τις ρυθμίσεις σας
- Να πατήσετε το Start/Pause (Έναρξη/Παύση) ξανά για να συνεχιστεί το πρόγραμμα.

7. ΕΠΑΝΑΦΟΡΑ ΕΝΟΣ ΠΡΟΓΡΑΜΜΑΤΟΣ ΣΕ ΕΞΕΛΙΞΗ, ΕΑΝ ΑΠΑΙΤΕΙΤΑΙ

- Πατήστε και κρατήστε πατημένο το κουμπί On/Off (Ενεργοποίηση/Απενεργοποίηση) έως ότου η οθόνη δείξει ότι το πρόγραμμα έχει ακυρωθεί.

8. ΑΠΕΝΕΡΓΟΠΟΙΗΣΤΕ ΤΟ ΣΤΕΓΝΩΤΗΡΙΟ ΑΜΕΣΩΣ ΜΕΤΑ ΤΗΝ ΟΛΟΚΛΗΡΩΣΗ ΤΟΥ ΠΡΟΓΡΑΜΜΑΤΟΣ

- Η οθόνη δείχνει ότι το πρόγραμμα ολοκληρώθηκε. Πατήστε το διακόπτη On/Off (Ενεργοποίηση/Απενεργοποίηση) για να σβήσετε το στεγνωτήριο. Ανοίξτε την πόρτα και αφαιρέστε τα ρούχα.
- Το στεγνωτήριο θα απενεργοποιηθεί εντελώς περίπου ένα τέταρτο της ώρας μετά τη λήξη του προγράμματος, για να εξοικονομήσει ενέργεια.
- Αν δεν σβήσει σωστά μετά την ολοκλήρωση του προγράμματος, το στεγνωτήριο θα επεξεργαστεί τα ρούχα για περίπου 10 λεπτά για να μην ζαρώσουν. Στην οθόνη εμφανίζεται ένα κινούμενο εικονίδιο.

9. ΑΔΕΙΑΣΤΕ ΤΗ ΔΕΞΑΜΕΝΗ / ΚΑΘΑΡΙΣΤΕ ΤΟ ΦΙΛΤΡΟ ΠΟΡΤΑΣ / ΚΑΘΑΡΙΣΤΕ ΤΟ ΚΑΤΩ ΦΙΛΤΡΟ

- Ανατρέξτε στην ενότητα ΦΡΟΝΤΙΔΑ ΚΑΙ ΣΥΝΤΗΡΗΣΗ.

Whirlpool
SENSING THE DIFFERENCE

ΠΙΝΑΚΑΣ ΠΡΟΓΡΑΜΜΑΤΩΝ

Πρόγραμμα	Ετικέτες φροντίδας	Μέγ. φορτίο (Kg)	Άμεσα επιλέξιμο: Επίπεδο βαθμού στεγνώματος	Άμεσα επιλέξιμο: Επιλογή ατμού	Άμεσα επιλέξιμο: Χρόνος στεγνώματος	Επιλέξιμο από τον επιλογέα: Δροσερή φροντίδα	Επιλέξιμο από τον επιλογέα: Απαλό	Επιλέξιμο από τον επιλογέα: Γρήγορη	Μπάλα φρεσκαρίσματος
ΒΑΜΒΑΚΕΡΑ ECO		μέγ.		—	—	✓	—	—	—
ΒΑΜΒΑΚΕΡΑ		μέγ.		—	—	✓	✓	✓	—
				✓					
			extra	—					
ΜΙΚΤΑ		2,0	—	✓	—	✓	✓	—	—
ΣΥΝΘΕΤΙΚΑ		3,5		—	—	✓	✓	—	—
				✓					
			extra	—					
ΕΥΑΙΣΘΗΤΑ		2,5	—	—	—	✓	—	—	—
ΜΑΛΛΙΑ ΤΕΛΕΙΑ		1,0	—	—	—	—	—	—	—
JEANS		3,0	—	—	—	✓	✓	—	—
ΟΓΚΩΔΗ ΦΟΡΤΙΑ	XXL	3,0	—	—	—	✓	—	—	—
ΑΕΡΙΣΜΑ		μέγ.	—	—	✓	✓	—	—	—
ΑΝΑΝΕΩΣΗ ΜΕ ΑΤΜΟ		1,5	—	—	—	—	—	—	✓
ΧΡΟΝΟΣ ΣΤΕΓΝΩΜΑΤΟΣ		μέγ.	—	—	✓	✓	—	—	—
ΠΟΥΚΑΜΙΣΑ		2,5	—	—	—	✓	✓	—	—
ΜΕΤΑΞΩΤΑ		2,5	—	—	—	✓	—	—	—
ΑΘΛΗΤΙΚΑ		2,5	—	—	—	✓	—	—	—
ΠΕΤΣΕΤΕΣ		5	—	—	—	✓	✓	✓	—
ΕΞΩΤΕΡΙΚΟΣ ΧΩΡΟΣ		2	—	—	—	✓	—	—	—
ΜΠΟΥΦΑΝ		1,5	—	—	—	✓	—	—	—
ΜΙΚΡΟ ΦΟΡΤΙΟ		1,0	—	—	—	✓	—	—	—

✓ Επιλέξιμο/Προαιρετικό — Μη επιλέξιμο/Εφαρμόσιμο

Whirlpool
SENSING THE DIFFERENCE

ΥΠΟΔΕΙΞΕΙΣ ΚΑΙ ΣΥΜΒΟΥΛΕΣ

Τηρείτε τις ετικέτες φροντίδας των ρούχων σας, βεβαιωθείτε ότι τα ρούχα είναι κατάλληλα για να τοποθετηθούν στο στεγνωτήριο.

ΕΤΙΚΕΤΕΣ ΦΡΟΝΤΙΔΑΣ ΣΤΕΓΝΩΜΑΤΟΣ
Οι κουκκίδες δείχνουν τη θερμοκρασία στεγνώματος των ρούχων

Κανονική θερμοκρασία

Μειωμένη θερμοκρασία

Μην χρησιμοποιείτε στεγνωτήριο

ΣΥΜΒΟΥΛΕΣ ΕΞΟΙΚΟΝΟΜΗΣΗΣ
- Για να μειώσετε το χρόνο στεγνώματος, βεβαιωθείτε ότι τα ρούχα περιστρέφονται με τη μέγιστη δυνατή ταχύτητα περιστροφής του προγράμματος πλύσης. Αυτό μειώνει την υγρασία στα ρούχα.
- Στεγνώνετε πάντα ένα πλήρες φορτίο, αυτό βελτιώνει τη σχετική κατανάλωση ενέργειας.

ΠΡΟΣΑΡΜΟΓΗ ΣΤΕΓΝΩΤΗΡΙΟΥ ΣΤΗΝ ΑΓΩΓΙΜΟΤΗΤΑ ΤΟΥ ΝΕΡΟΥ
Το στέγνωμα επηρεάζεται από την αγωγιμότητα του νερού που χρησιμοποιείται κατά την πλύση. Αν, μεταβάλλοντας τα υπάρχοντα επίπεδα στεγνώματος (ελαφρώς νωπά για σιδέρωμα, εντελώς στεγνά; πολύ στεγνά), δεν σας ικανοποιούν τα τελικά αποτελέσματα, μπορείτε να προσαρμόσετε το επίπεδο αγωγιμότητας του νερού. Το στεγνωτήριο προμηθεύεται από το εργοστάσιο με ένα προκαθορισμένο επίπεδο 2. Επιλέξτε μεταξύ του επιπέδου 1 (πολύ υγρά) και 5 (πολύ στεγνά). Ανατρέξτε στην ενότητα ΕΠΙΛΟΓΕΣ, ΛΕΙΤΟΥΡΓΙΕΣ ΚΑΙ ΔΕΙΚΤΕΣ / Ρυθμίσεις.

ΠΡΟΓΡΑΜΜΑΤΑ

Βεβαιωθείτε ότι τα ρούχα είναι κατάλληλα για επεξεργασία σε στεγνωτήριο. Ανατρέξτε στις ΥΠΟΔΕΙΞΕΙΣ ΚΑΙ ΣΥΜΒΟΥΛΕΣ /Ετικέτες φροντίδας.

ΒΑΜΒΑΚΕΡΑ ECO
Για το στέγνωμα συνηθισμένων υγρών βαμβακερών ρούχων.
Τυπικό πρόγραμμα για βαμβακερά, κατάλληλο για κανονικό στέγνωμα υγρών βαμβακερών ρούχων. Πιο αποτελεσματικό πρόγραμμα ως προς την κατανάλωση ενέργειας για το στέγνωμα βαμβακερών ρούχων.
Οι τιμές στην ετικέτα ενέργειας βασίζονται σε αυτό το πρόγραμμα.

ΒΑΜΒΑΚΕΡΑ
Για το στέγνωμα βαμβακερών ρούχων.

ΜΙΚΤΑ
Για στέγνωμα μικτών ρούχων από βαμβάκι, λινό, συνθετικές ίνες και μίγματα αυτών.

ΣΥΝΘΕΤΙΚΑ
Για το στέγνωμα ρούχων από συνθετικές ίνες.

ΕΥΑΙΣΘΗΤΑ
Για το στέγνωμα ευαίσθητων ρούχων που απαιτούν ιδιαίτερη προσοχή.

ΜΑΛΛΙΑ ΤΕΛΕΙΑ
Για το στέγνωμα μάλλινων με ετικέτα Woolmark TOTAL EASY CARE WOOL.

JEANS
Για το στέγνωμα βαμβακερών τζην και ρούχων από ανθεκτικό υλικό τύπου τζην όπως παντελόνια και μπουφάν.

ΟΓΚΩΔΗ ΦΟΡΤΙΑ
Για το στέγνωμα μεγάλων ρούχων, όπως υπνόσακοι, κουβέρτες, κλπ.

ΑΕΡΙΣΜΟΣ
Για τον αερισμό, το φρεσκάρισμα και το μαλάκωμα των ρούχων για 30 λεπτά, χωρίς θέρμανση.

ΑΝΑΝΕΩΣΗ ΜΕ ΑΤΜΟ
Για το φρεσκάρισμα των ρούχων με ατμό.
Ειδικά σχεδιασμένο για να φρεσκάρει και να απομακρύνει τις οσμές από στεγνά και casual ρούχα όπως πουκάμισα, μπλούζες, παντελόνια βαμβακερά, συνθετικά και τους συνδυασμούς τους.

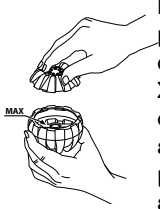

Για να απομακρύνετε τις οσμές, χρησιμοποιήστε τη μπάλα φρεσκαρίσματος που παρέχεται με το στεγνωτήριο.
Στρίψτε το καπάκι για να ανοίξετε τη μπάλα φρεσκαρίσματος, γεμίστε την με νερό έως την ένδειξη “max”, κλείστε την και τοποθετήστε την στη μέση των στεγνών ρούχων, με τις τρύπες προς τα επάνω. Ενεργοποιήστε το πρόγραμμα.
Αντί για τη χρήση της μπάλας φρεσκαρίσματος, μπορείτε να υγράνετε ελαφρώς τα ρούχα ψεκάζοντας με μια φιάλη νερό πριν τα βάλετε στον κάδο.
Για το συγκεκριμένο πρόγραμμα, το επίπεδο στεγνώματος "Εντελώς στεγνά" είναι προεπιλεγμένο και δεν μπορεί να αλλάξει.
Μετά το τέλος του προγράμματος, αδειάστε τα ρούχα αμέσως και τοποθετήστε τα σε κρεμάστρες για να ελαχιστοποιηθεί το ζάρωμά τους.

ΧΡΟΝΟΣ ΣΤΕΓΝΩΜΑΤΟΣ
Πρόγραμμα στεγνώματος περιορισμένου χρόνου. Επιλέξτε τη διάρκεια του προγράμματος με την επιλογή Χρόνος στεγνώματος.
Για όλα τα υφάσματα που είναι κατάλληλα για επεξεργασία στο στεγνωτήριο. Κατάλληλο για να προσθέσετε μια επιπλέον σύντομη φάση στεγνώματος μετά το τέλος του προγράμματος.
Ανατρέξτε στην ενότητα ΕΠΙΛΟΓΕΣ, ΛΕΙΤΟΥΡΓΙΕΣ ΚΑΙ ΔΕΙΚΤΕΣ / επιλογή χρόνου στεγνώματος, για περισσότερες πληροφορίες.

ΕΙΔΙΚΑ ΠΡΟΓΡΑΜΜΑΤΑ
Για να ρυθμίσετε ένα από τα παρακάτω προγράμματα, επιλέξτε και επιβεβαιώστε τη θέση ειδικών προγραμμάτων. Γυρίστε τον επιλογέα για να επιλέξετε ένα από τα παρακάτω προγράμματα, η οθόνη δείχνει το όνομα του προγράμματος. Επιβεβαιώστε το επιλεγμένο πρόγραμμα πιέζοντας τον επιλογέα.

Πουκάμισα
Απαλό στέγνωμα για πουκάμισα και μπλούζες από βαμβάκι, συνθετικές ίνες ή μικτά.

Whirlpool
SENSING THE DIFFERENCE

Πετσέτες
Για στέγνωμα ανθεκτικών ρούχων από βαμβάκι, όπως φλοκωτές πετσέτες.

Μεταξωτά
Απαλό στέγνωμα για μεταξωτά ρούχα.

Αθλητικά
Για αθλητικά ρούχα από συνθετικό ύφασμα ή βαμβάκι.

Εξωτερικού χώρου
Για το στέγνωμα ρούχων εξωτερικού χώρου κατάλληλα για επεξεργασία σε στεγνωτήριο.
Μπουφάν
Για στέγνωμα μεμονωμένων μεγάλων ρούχων όπως τα μπουφάν.

Μικρό φορτίο
Οικονομικό στέγνωμα μικρών φορτίων ρούχων.

ΕΠΙΛΟΓΕΣ, ΛΕΙΤΟΥΡΓΙΕΣ ΚΑΙ ΔΕΙΚΤΕΣ

Δεν συνδυάζονται όλες οι επιλογές. Η επιλογή που δεν συνδυάζεται απενεργοποιείται αυτόματα.

ΕΠΙΛΟΓΕΣ που μπορείτε να επιλέξετε άμεσα πιέζοντας το αντίστοιχο κουμπί:

Επιλογή ατμού
Ελαχιστοποιεί το ζάρωμα των ρούχων από βαμβάκι, τα συνθετικά και τους συνδυασμούς τους, προσθέτοντας μια φάση ύγρανσης στο τέλος του κύκλου στεγνώματος. Χρησιμοποιήστε αυτήν την επιλογή με μικρά φορτία μόνο, βγάλτε τα ρούχα από το στεγνωτήριο αμέσως μετά το τέλος του προγράμματος και τοποθετήστε τα σε κρεμάστρες. Το επίπεδο ύγρανσης ρυθμίζεται αυτόματα σε "Εντελώς στεγνά" και η επιλογή αυτή δεν μπορεί να αλλάξει.

Χρόνος στεγνώματος
Για να ρυθμίσετε τον επιθυμητό χρόνο στεγνώματος, μόνο εάν έχετε επιλέξει Χρόνο στεγνώματος ή Πρόγραμμα αερισμού. Πατήστε το κουμπί. Το φως ανάβει και το σύμβολο του χρόνου στεγνώματος στην οθόνη ανάβει. Περιστρέψτε τον επιλογέα για να επιλέξετε τον επιθυμητό χρόνο στεγνώματος έως το μέγιστο των 180 λεπτών και στη συνέχεια πιέστε τον επιλογέα για επιβεβαίωση.

Επίπεδο στεγνώματος
Για να επιλέξετε το επιθυμητό επίπεδο στεγνώματος για το φορτίο ρούχων. Πατήστε το κουμπί μέχρι να ανάψει. Περιστρέψτε τον επιλογέα για να επιλέξετε το επιθυμητό επίπεδο στεγνώματος. Επιλέξτε

Νωπό για σιδέρωμα (κατάλληλο για σιδέρωμα μετά από τον κύκλο στεγνώματος, συνεπώς ακόμα ελαφρώς υγρό)

Εντελώς στεγνά (αρκετά στεγνά για να τοποθετηθούν στη ντουλάπα στο τέλος του κύκλου στεγνώματος)

extra Πολύ στεγνά (μέγιστο επίπεδο στεγνώματος),

και επιβεβαιώστε πιέζοντας τον επιλογέα.

ΕΠΙΛΟΓΕΣ που μπορείτε να επιλέξετε με το κουμπί Επιλογές

Φρεσκάρισμα
Βοηθά στο φρεσκάρισμα των ρούχων όταν δεν έχετε τη δυνατότητα να βγάλτε τα ρούχα αμέσως μετά το τέλος του προγράμματος.
Το στεγνωτήριο αρχίζει να ανακατεύει τα ρούχα κατά διαστήματα μερικά λεπτά μετά το τέλος του προγράμματος. Αυτό το ανακάτεμα διαρκεί περίπου έως 12 ώρες μετά το τέλος του προγράμματος. Μπορείτε να το σταματήσετε οποιαδήποτε στιγμή απενεργοποιώντας το στεγνωτήριο με το κουμπί On/Of (Ενεργοποίηση/Απενεργοποίηση).
Απαλό
Ενεργοποιεί μια πιο ελαφριά επεξεργασία των ρούχων μειώνοντας τη θερμοκρασία στεγνώματος.
Γρήγορο
Ενεργοποιεί το γρήγορο στέγνωμα.

ΛΕΙΤΟΥΡΓΙΕΣ:
Ρυθμίσεις
Οι παρακάτω ρυθμίσεις μπορούν να αλλάξουν / επιλεγούν:
- Γλώσσα οθόνης / Ήχοι πλήκτρων / Ειδοποίηση τέλους κύκλου / Αντίθεση οθόνης / Αγωγιμότητα νερού (= προσαρμογή στην αγωγιμότητα νερού που χρησιμοποιείται για το πλύσιμο. ρυθμιζόμενο από 1 = περισσότερο υγρά, έως 5 = περισσότερο στεγνά) / Υπενθύμιση τελευταίου χρησιμοποιημένου κύκλου (εάν ρυθμιστεί στο "Off" (Απενεργοποίηση), το Βαμβακερά Eco είναι το προεπιλεγμένο πρόγραμμα κατά την ενεργοποίηση του στεγνωτηρίου) / Eco mode (λειτουργία αυτόματης απενεργοποίησης μετά το τέλος του προγράμματος) / Επιστροφή στις εργοστασιακές ρυθμίσεις.
- Πατήστε και κρατήστε πατημένο το κουμπί "Ρυθμίσεις" για τουλάχιστον 3 δευτερόλεπτα.
- Περιστρέψτε τον επιλογέα για να επιλέξετε τη ρύθμιση που θέλετε να αλλάξετε. Επιβεβαιώστε πιέζοντας τον επιλογέα.
- Περιστρέψτε τον επιλογέα για να κάνετε τη ρύθμιση. Επιβεβαιώστε πιέζοντας τον επιλογέα.
- Για έξοδο από τη λειτουργία "Ρυθμίσεις" είτε περιστρέψτε τον επιλογέα έως ότου στην οθόνη εμφανιστεί η ένδειξη έξοδος – επιβεβαιώστε πατώντας τον επιλογέα, ή εναλλακτικά πατήστε το κουμπί "Ρυθμίσεις".

Κλείδωμα πλήκτρων
Για να κλειδώσετε τα πλήκτρα και τον επιλογέα του πίνακα ελέγχου έναντι αθέμιτης λειτουργίας.

3 sec

Για να κλειδώσετε τα πλήκτρα:
- Το στεγνωτήριο πρέπει να είναι ενεργοποιημένο.
- Πιέστε και κρατήστε πατημένο το κουμπί Κλείδωμα πλήκτρων έως ότου ανάψει το κουμπί Τώρα ο επιλογέας και τα πλήκτρα είναι κλειδωμένα.
  Λειτουργεί μόνο το κουμπί Ενεργοποίησης/Απενεργοποίησης (On/Off)

Αν απενεργοποιήσετε και στη συνέχεια ενεργοποιήσετε το στεγνωτήριο ξανά, το κλείδωμα πλήκτρων παραμένει ενεργό έως ότου το ξεκλειδώσετε.

3 sec

Για να ξεκλειδώσετε τα πλήκτρα:
- Πιέστε και κρατήστε πατημένο το Κλείδωμα πλήκτρων έως ότου σβήσει το κουμπί.

Whirlpool
SENSING THE DIFFERENCE

Τέλος κύκλου

Μπορείτε να έχετε τα ρούχα έτοιμα σε συγκεκριμένη ώρα ρυθμίζοντας την επιβράδυνση έως το τέλος του προγράμματος. Επιλέξτε μια επιβράδυνση έως και 23 ώρες.

- Επιλέξτε το πρόγραμμα και τις επιλογές.
- Πατήστε το κουμπί "Τέλος κύκλου" – το σύμβολο στο κουμπί ανάβει.
- Περιστρέψτε τον επιλογέα για να επιλέξετε επιβράδυνση έως 23 ώρες. Επιβεβαιώστε την επιλεγμένη καθυστέρηση πιέζοντας τον επιλογέα.
- Πατήστε "Έναρξη/Παύση" – ξεκινάει η αντίστροφη μέτρηση για την επιβράδυνση. Η οθόνη δείχνει ότι το Τέλος κύκλου είναι ενεργό.
- Στο τέλος του επιλεγμένου χρόνου επιβράδυνσης, το πρόγραμμα ξεκινά αυτόματα. Με την έναρξη του προγράμματος, η επιβράδυνση στην οθόνη αντικαθίσταται από την υπολειπόμενη διάρκεια του προγράμματος.

Για ακύρωση της καθυστέρησης

- Πατήστε το "Έναρξη/Παύση" για να ακυρώσετε την καθυστέρηση έναρξης. Για να ξεκινήσει το επιλεγμένο πρόγραμμα αμέσως, πατήσετε το Start/Pause (Έναρξη/Παύση) ξανά.
- Ή πατήστε και κρατήστε πατημένο το On/Off (Ενεργοποίηση/Απενεργοποίηση) για να ακυρώσετε την πλήρη ρύθμιση του προγράμματος.

ΔΕΙΚΤΕΣ

Βλάβη

Για οποιαδήποτε βλάβη, ανατρέξτε στην ενότητα ΑΝΤΙΜΕΤΩΠΙΣΗ ΠΡΟΒΛΗΜΑΤΩΝ στον ΟΔΗΓΟ ΧΡΗΣΗΣ ΚΑΙ ΦΡΟΝΤΙΔΑΣ.

Παρακολούθηση κατανάλωσης

Παρέχει πληροφορίες σχετικά με την κατανάλωση ενέργειας της ρύθμισης του προγράμματος.
Όσο λιγότεροι δείκτες ανάβουν, τόσο πιο οικονομική είναι η ρύθμιση του προγράμματος.

ΦΡΟΝΤΙΔΑ ΚΑΙ ΣΥΝΤΗΡΗΣΗ

Απενεργοποιήστε και βγάλτε από την πρίζα το στεγνωτήριο πριν προχωρήσετε σε καθαρισμό και συντήρηση. Προσοχή, το νερό στη δεξαμενή νερού μπορεί ακόμα να είναι ζεστό.

- **Αδειάζετε τη δεξαμενή μετά από κάθε κύκλο στεγνώματος**

Κρατήστε τη χειρολαβή και προσεκτικά τραβήξτε το δοχείο νερού. Κρατήστε το δοχείο νερού και με τα δύο χέρια. Αδειάστε το νερό και τοποθετήστε το δοχείο πιέζοντας καλά για να μπει στη θέση του. Βεβαιωθείτε ότι έχει τοποθετηθεί σωστά.

- **Καθαρίζετε το φίλτρο πόρτας μετά από κάθε κύκλο στεγνώματος**

Ανοίξτε την πόρτα και αφαιρέστε το φίλτρο πόρτας τραβώντας προς τα επάνω.

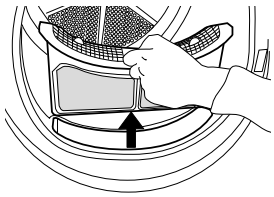

Πιέστε το πλήκτρο για να ανοίξετε το φίλτρο πόρτας. Αφαιρέστε από μέσα το χνούδι. Κλείστε το φίλτρο και τοποθετήστε το ξανά προς τη σωστή κατεύθυνση, έτσι ώστε να ενσωματωθεί πλήρως στο θάλαμο του φίλτρου.

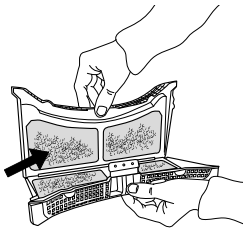

- **Καθαρίζετε το κάτω φίλτρο μετά από περίπου κάθε πέμπτο κύκλο στεγνώματος**

Ανοίξτε το κάτω πτερύγιο. Κρατήστε τη χειρολαβή και τραβήξτε έξω το κάτω φίλτρο.

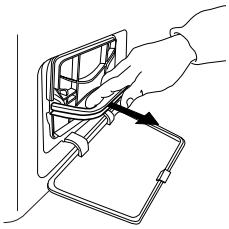

Αφαιρέστε το αφρώδες υλικό από το κάτω φίλτρο, για να το καθαρίσετε. Καθαρίστε το αφρώδες υλικό και το φίλτρο με το χέρι ή σε τρεχούμενο νερό. Μην πλένετε το αφρώδες φίλτρο στο πλυντήριο ρούχων. Στύψτε το αφρώδες υλικό του φίλτρου. Μην το τοποθετείται στο κάτω φίλτρο ενώ στάζει και είναι υγρό.

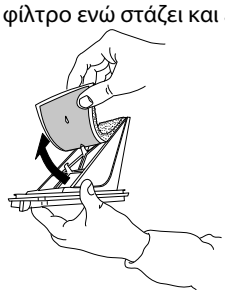

Στερεώστε το αφρώδες υλικό στο κάτω φίλτρο. Καθαρίστε το θάλαμο του στεγνωτηρίου με ένα υγρό πανί ή προσεκτικά με μια ηλεκτρική σκούπα. Τοποθετήστε ξανά το κάτω φίλτρο. Χτυπήστε ελαφρά τη χειρολαβή του φίλτρου προς τα κάτω και κλείστε το κάτω πτερύγιο.

Whirlpool
SENSING THE DIFFERENCE

ΣΤΟΙΧΕΙΑ ΚΑΤΑΝΑΛΩΣΗΣ

ΠΡΟΓΡΑΜΜΑ	ΦΟΡΤΙΟ (KG)	ΤΑΧΥΤΗΤΑ ΣΤΥΨΙΜΑΤΟΣ (rpm)	ΥΓΡΑΣΙΑ (%)	ΚΑΤΑΝΑΛΩΣΗ ΡΕΥΜΑΤΟΣ (kWh)	ΧΡΟΝΟΣ ΣΤΕΓΝΩΜΑΤΟΣ (min)
ΒΑΜΒΑΚΕΡΑ ECO *	9	1000	60	1,60	240
	4,5	1000	60	0,89	142
ΒΑΜΒΑΚΕΡΑ ECO	9	800	70	1,88	268
	9	1400	50	1,38	193
ΒΑΜΒΑΚΕΡΟ ΝΩΠΟ ΓΙΑ ΣΙΔΕΡΩΜΑ	9	800	70	1,38	248
	9	1000	60	1,19	213
	9	1400	50	1,00	178
ΣΥΝΘΕΤΙΚΑ ΕΝΤΕΛΩΣ ΣΤΕΓΝΑ	3,5	1000	40	0,51	81

*** Προγράμματα αναφοράς για την Ετικέτα Ενεργειακής Απόδοσης/ Κανονισμός 392/2012/ΕΕ.**
Οι τιμές βασίζονται στην προεπιλεγμένη ρύθμιση του προγράμματος, με καθαρό αέρα και κάτω φίλτρο. Για δοκιμές καταναλωτή, το φίλτρο πόρτας και το κάτω φίλτρο πρέπει να καθαρίζονται μετά από κάθε κύκλο.
Η κατανάλωση ενέργειας και ο χρόνος στεγνώματος μπορεί να διαφέρουν από τις παραπάνω τιμές.

Εξαρτώνται από τις συνθήκες λειτουργίας στο σπίτι σας (όπως οι διακυμάνσεις τάσης, το μείγμα υφασμάτων, η υγρασία στα υφάσματα μετά την κλώση και από τον όγκο του φορτίου).
Οι τιμές καθορίζονται με βάση τον Ευρωπαϊκό Κανονισμό 61121 και αναφέρονται στην προεπιλεγμένη ρύθμιση του προγράμματος. Η αλλαγή της ρύθμισης επηρεάζει επίσης τα στοιχεία που αφορούν την κατανάλωση.

ΚΑΘΑΡΙΣΜΟΣ ΚΑΙ ΣΥΝΤΗΡΗΣΗ ΚΑΙ ΑΝΤΙΜΕΤΩΠΙΣΗ ΠΡΟΒΛΗΜΑΤΩΝ
Ανατρέξτε στον ***Οδηγό χρήσης και φροντίδας.***

Μπορείτε να παραλάβετε τον ***Οδηγό χρήσης και φροντίδας*** ως εξής:
- Κέντρο εξυπηρέτησης πελατών καλώντας στον αριθμό που υπάρχει στο βιβλιαράκι εγγύησης
- Κατεβάστε από την ιστοσελίδα της Whirlpool http://docs.whirlpool.eu

ΕΠΙΚΟΙΝΩΝΙΑ ΜΕ ΤΟ ΚΕΝΤΡΟ ΕΞΥΠΗΡΕΤΗΣΗΣ ΠΕΛΑΤΩΝ
Όταν επικοινωνείτε με το κέντρο εξυπηρέτησης πελατών, αναφέρετε και τους δύο αριθμούς που υπάρχουν στην ετικέτα για το σέρβις. http://www.whirlpool.eu
Μπορείτε να βρείτε το τηλέφωνο στο βιβλιαράκι εγγύησης.

GR
400010765905

Whirlpool® Καταχωρημένο εμπορικό σήμα /TM Εμπορικό σήμα του ομίλου εταιρειών Whirlpool -© Πνευματικά δικαιώματα Whirlpool Europe s.r.l. 2014. Με την επιφύλαξη όλων των δικαιωμάτων - http://www.whirlpool.eu

Whirlpool
SENSING THE DIFFERENCE