No-Frost Frigorifer - Ngrirës

Manual i përdoruesit

Frost Free Frižider - Zamrzivač

Korisničko uputstvo

No Frost Chłodziarko - Zamrażarka

Instrukcja obsługi

WHK 26412 XR5E

®/TM/© 2026 Whirlpool. Prodhuar sipas licencës
®/TM/© 2026 Whirlpool. Proizvedeno po licenci
®/TM/© 2026 Whirlpool. Wyprodukowano na licencji

SQ - BS - PL

JU FALËNDEROJMË QË BLETË NJË PRODUKT WHIRLPOOL
Për të përfituar asistencë më të plotë, ju lutem, regjistrojeni pajisjen në faqen: **www.register10.eu**

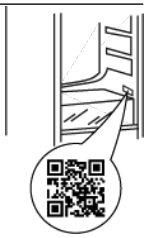

PËR MË SHUMË INFORMACIONE, JU LUTEM, SKANONI KODIN "QR" TË PAJISJES

Ju lutem lexoni këtë manual më parë.

I nderuar klient,

Shpresojmë që produkti juaj, i cili është prodhuar në fabrika moderne dhe është kontrolluar nën procedurat më të rrepta të kontrollit të cilësisë, do t'ju ofrojë një shërbim të efektshëm.

Prandaj, lexoni të gjithë këtë manual me kujdes para se ta përdorni këtë produkt dhe ruajeni si referencë. Nëse ia dorëzoni produktin dikujt tjetër, jepini gjithashtu edhe këtë manual.

Manuali i përdoruesit do t'ju ndihmojë ta përdorni produktin shpejt dhe në mënyrë të sigurt.

- Lexoni manualin para se të instaloni dhe përdorni produktin.
- Sigurohuni që t'i lexoni udhëzimet e sigurisë.
- Mbajeni manualin në një vend që ta arrini merrni me lehtësi pasi mund t'ju duhet më vonë.
- Lexoni dokumentet e tjera të dhëna me produktin.

Mos harroni që ky manual përdoruesi vlen gjithashtu edhe për disa modele të tjera. Ndryshimet midis modeleve do të tregohen në manual.

Ju lutemi shkruani faqet e mëposhtme të internetit **docs.whirlpool.eu** & **parts-selfservice.europeanappliances.com**

INFORMACIONE

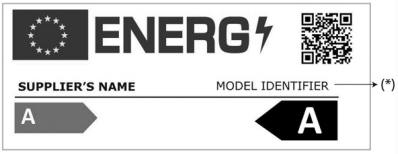

Informacionet e modelit të ruajtura në bazën e të dhënave të produktit mund të arrihen duke hyrë në faqen e mëposhtme të internetit dhe duke kërkuar për identifikuesin e modelit tuaj (*) që gjendet në etiketën e energjisë.

https://eprel.ec.europa.eu/

1 Udhëzimet mjedisore 3

2 Frigoriferi juaj 4

3 Instalimi 5

3.1. Vendndodhja e përshtatshme për instalim 5

3.2. Rregullimi i këmbëve 5

3.3. Lidhja elektrike 6

4 Përgatitja 7

5 Përdorimi i produktit 8

5.1. Ruajtja e ushqimeve në produktin tuaj..10

5.2. Ndryshimi i llambës së ndriçimit 12

5.3. Ndryshimi i d rejtimit të hapjes së derës 12

5.4. Paralajmërimi për derën e hapur.....12

5.5. Koshi i qumështit (magazinimi i ftohtë) 12

5.6. Koshi i perimeve 12

5.7. AeroFlow 13

5.8. Moduli i deodorantit (FreshGuard).....13

5.9. Koshi i perimeve me lagështi të kontrolluar (EverFresh+) 13

5.10. Ngrirja e ushqimeve të freskëta 14

5.11. Rekomandime për ruajtjen e ushqimeve të ngrira..... 14

5.12. Detajet e ngrirësit të thellë 14

5.13. Vendosja e ushqimeve 15

5.14. Kontroll aktiv 15

6 Maintenance and cleaning 16

7 Troubleshooting 17

1 Udhëzimet mjedisore

1.1. Pajtueshmëria me Direktivën e WEEE dhe asgjësimi i produkteve të mbeturinave:

Ky produkt është në përputhje me Direktivën EU WEEE (2012/19EU). Ky produkt mbart simbolin e klasifikimit për pajisjet mbeturina elektrike dhe elektronike (WEEE).

Ky simbol tregon se ky produkt nuk duhet të hidhet me mbeturina të tjera shtëpiake në fund të përdorimit të tij. Pajisja e përdorur duhet të kthehet të pika zyrtare e grumbullimit për riciklimin e pajisjeve elektrike dhe elektronike. Për të gjetur këto sisteme grumbullimi, ju lutemi kontaktoni autoritetet lokale ose shitësin ku është blerë produkti. Çdo familje luan një rol të rëndësishëm në rikuperimin dhe riciklimin e pajisjes së vjetër. Hedhja e duhur e pajisjes së përdorur ndihmon në parandalimin e pasojave të mundshme negative për mjedisin dhe shëndetin e njeriut.

1.2. Pajtueshmëria me Direktivën RoHS

Produktin që keni blerë përputhet me Direktivën EU RoHS (2011/65/EU). Ai nuk përmban materiale të dëmshme dhe të ndaluara të specifikuara në Direktivë.

1.3. Informacione për paketimin

Materialet e paketimit të produktit janë prodhuar nga materiale të ricklueshme në përputhje me Rregullat Kombëtare për Mjedisin. Çojini në pikat e grumbullimit të materialeve të paketimit të caktuara nga autoritetet lokale.

1.4.Informacionet teknike për Wifi + Bluetooth

Brezi i frekuencës:	2,4 GHz (funksionale me Wi-Fi ose Bluetooth)
Fuqia maksimale e transmetimit:	< 100 mW (funksionale me Wi-Fi ose Bluetooth)
Informacionet e softuerit:	Quartz_WiFi.XXX

Deklarata e përputhshmërisë për KE-në: Arçelik A.Ş. deklaron këtu se kjo pajisje është në përputhje me Direktivën 2014/53/EU. Teksti i plotë i deklaratës së përputhshmërisë për EU-në është i disponueshëm në adresën e mëposhtme të internetit:
Produktet nga:
https://docs.emeaappliance-docs.eu/ Ky produkt mbledh dhe transmeton të dhënat e përdorimit kur lidhet me internetin (p.sh. cilësimet e temperaturës, kohëzgjatja e përdorimit, kodet e gabimeveetj.). Në përputhje me Aktin e të Dhënave të BE-së (Rregullorja EU 2023/2854), ju keni të drejtë të keni qasje dhe të menaxhoni këto të dhëna. Për detaje se çfarë të dhënash mblidhen, si përdoren dhe si të aksesohen, ju lutemi vizitoni:
www.homewhiz.com/eu-data-act-policy

2 Frigoriferi juaj

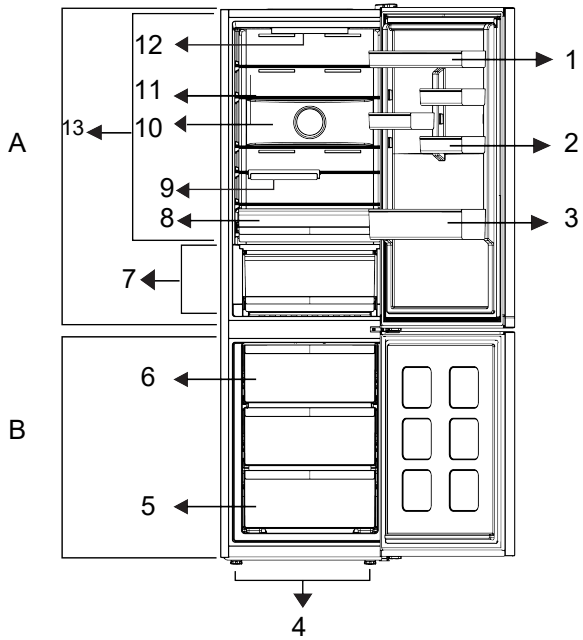

1. *Raftet e rregullueshme të derës
2. *Tabakierja e vezëve
3. * Rafti i shisheve
4. * Këmbët e rregullueshme
5. * Ndarja e ngrirësit
6. * Kontejneri i kutisë së akullit
7. * Ushqime të freskëta
8. * Ndarja e perimeve
9. * Koshi i verës me palosje
10. * Ventilatori
11. *Raftet prej xhami
12. * Llamba e ndriçimit
13. *Ndarje për Ruajtje të Ftohtë

***Opsional:** Figurat në këtë manual përdorimi janë skematike dhe mund të mos përputhen saktësisht me produktin tuaj. Nëse produkti juaj nuk i përfshin pjesët përkatëse, informacionet kanë lidhje me modele të tjera.

*** Mund të mos jetë i disponueshëm për të gjitha modelet**

	Figurat që ndodhen në këtë manual janë skematike dhe mund të mos korrespondojnë saktësisht me produktin tuaj. Nëse pjesët e subjektit nuk janë përfshirë në produktin që keni blerë, atëherë është vlejnë për modele të tjera.

3 Instalimi

3.1. Vendndodhja e përshtatshme për instalim

Kontaktoni shërbimin e autorizuar për instalimin e produktit. Për të përgatitur produktin për përdorim, referojuni informacionit në manualin e përdorimit dhe sigurohuni që instalimi elektrik dhe instalimi i ujit janë të përshtatshëm. Nëse jo, telefononi një elektricist dhe teknik të kualifikuar për të kryer çdo rregullim të nevojshëm.

	PARALAJMËRIM: Prodhuesi nuk mban përgjegjësi për dëmet që mund të lindin nga procedurat e kryera nga persona të paautorizuar.
	PARALAJMËRIM: Produkti nuk duhet të futet në prizë gjatë instalimit. Përndryshe, mund të shkaktohet vdekje ose lëndime serioze!
	PARALAJMËRIM: Nëse hapësira e derës së dhomës ku do të vendoset produkti është aq e ngushtë sa që pamundëson kalimin e produktit, hiqeni derën e dhomës dhe kaloni produktin përmes derës duke e kthyer anash; nëse kjo nuk funksionon, kontaktoni shërbimin e autorizuar.

- Vendoseni frigoriferin mbi një sipërfaqe të sheshtë për t'i parandaluar lëkundjet.
- Instaloni produktin të paktën 30 cm larg nga burimet e nxehtësisë, siç janë pianurat, furrat, ngrohësit dhe sobat, si dhe të paktën 5 cm larg nga furrat elektrike.
- Produkti nuk duhet t'i ekspozohet dritës së drejtpërdrejtë të diellit dhe të mbahet në vende me lagështi.
- Për të arritur një funksionim efikas duhet të sigurohet ventilimi i përshtatshëm i ajrit rreth produktit tuaj. Nëse produkti do të vendoset në një çarje brenda murit, kujdesuni të lini të paktën 5 cm distancë me tavanin dhe muret anësore
- Siguroni të paktën 5 cm distancë për qarkullimin e ajrit midis pjesës së pasme të produktit tuaj dhe murit për të shmangur kondensimin në panelin e pasmë të produktit.
- Produkti juaj kërkon qarkullim të përshtatshëm të ajrit për të funksionuar në mënyrë efikase.
  Kontrolloni nëse komponenti mbrojtës i hapësirës së pasme të murit është i pranishëm në vendndodhjen e tij (nëse sigurohet me produktin). Nëse komponenti
- nuk është i disponueshëm, ose nëse humbet ose ka rënë, pozicononi produktin në mënyrë që të lihet të paktën 5 cm hapësirë midis sipërfaqes së pasme të produktit dhe murit të dhomës. Hapësira në pjesën e pasme është e rëndësishme për funksionimin efikas të produktit.

3.2. Rregullimi i këmbëve

Nëse produkti qëndron i çekuilibruar pas instalimit, rregulloni këmbët në pjesën e përparme duke i rrotulluar djathtas ose majtas.

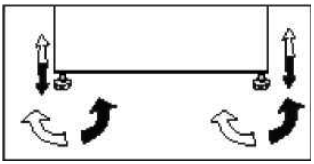

3.3. Lidhja elektrike

	PARALAJMËRIM: Mos bëni lidhje me anë të kabllove zgjatuese ose pajisjeve me shumë priza.

	PARALAJMËRIM: Kablloja e dëmtuar e energjisë duhet të zëvendësohet nga agjenti i autorizuar i shërbimit.

	Nëse instalohen dy pajisje ftohëse pranë njëra-tjetrës, duhet të ketë një distancë të paktën 4 cm midis tyre.

- Kompania jonë nuk do të jetë përgjegjëse për asnjë dëmtim që do të ndodhë kur produkti përdoret pa tokëzim dhe lidhje elektrike në përputhje me rregulloret kombëtare.
- Priza e kordonëve të rrymës duhet të jetë lehtësisht e arritshme pas instalimit.

	Paralajmërim për sipërfaqe të nxehtë! Muret anësore të produktit tuaj janë të pajisura me gypa ftohës për të përmirësuar sistemin e ftohjes. Ftohësi me temperatura të larta mund të rrjedhë nëpër këto zona, duke shkaktuar sipërfaqe të nxehta në muret anësore. Kjo është normale dhe nuk ka nevojë për ndonjë shërbim. Ju lutemi kushtojini vëmendje kur prekni këto zona.

4 Përgatitja

- Për një pajisje me qëndrim te lirë; "Kjo pajisje ftohëse nuk është menduar për t'u përdorur si një pajisje e integruar.
- Frigoriferi juaj duhet të montohet të paktën 30 cm larg burimeve të nxehtësisë si sobat, furrat, ngrohjet qendrore dhe stofat dhe të paktën 5 cm larg nga furrat elektrike dhe nuk duhet të vendoset nën dritën direkte të diellit.
- Temperatura e ambientit të dhomës ku do të instaloni produktin duhet të jetë të paktën +5°C. Përdorimi i frigoriferit në kushte më të ftohta nuk rekomandohet për sa i përket efikasitetit të tij.
- Ju lutem sigurohuni që pjesa e brendshme e frigorifeirt të pastrohet plotësisht.
- Nëse do të montohen dy frigoriferë njëri pas tjetrit, duhet të ketë një distancë të paktën 2 cm midis tyre.
- Kur e vini frigoriferin në punë për herë të parë, ju lutem përmbajuni udhëzimeve të mëposhtme gjatë gjashtë orëve të para.
- Dera nuk duhet të hapet shpesh.
- Duhet të vihet në punë bosh pa ushqime në të.
- Paketimi dhe materialet e shkumës origjinale duhet të ruhen për transport ose lëvizje në të ardhmen.
- Shportat / sirtarët që vijnë me dhomëzën e ftohjes duhet të jenë gjithmonë në përdorim, për konsum të ulët të energjisë dhe për kushte më të mira ruajtjeje.
- Kontakti i ushqimit me sensorin e temperaturës në dhomëzën e ngrirësit mund të rrisë konsumin e energjisë së pajisjes. Kështu që çdo kontakt me sensorin(sensorët) duhet të shmanget.
- Në disa modele, paneli i mjeteve fiket automatikisht 1 minutë pasi dera të jetë mbyllur. Do të riaktivizohet kur dera të hapet ose të shtypet ndonjë pullë.
- Për shkak të ndryshimit të temperaturës si rezultat i hapjes / mbylljes së derës së produktit gjatë përdorimit, kondensimi në raftet e derës / trupit dhe në kontejnerët e qelqit është normal.
- Pasi ajri dhe lagështia nuk do të depërtojnë direkt në produkt kur dyert nuk janë të hapura, produkti juaj do të optimalizohet në kushte të mjaftueshme për ta mbrojtur ushqim tuaj. Funksionet dhe pjesët si kompresori, erashka, nxehja, shkrirja, ndriçimi, ekrani dhe kështu me radhë do të funksionojnë sipas nevojave për të konsumuar energji minimale në këto rrethana.
- Ky kombinim mund të ndihmojë në përmirësimin e shpërndarjes së ajrit dhe efikasitetit të energjisë.

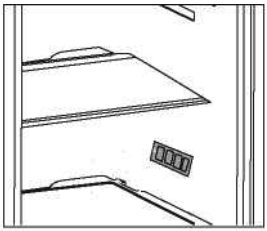

5 Përdorimi i produktit

Paneli i kontrollit të produktit

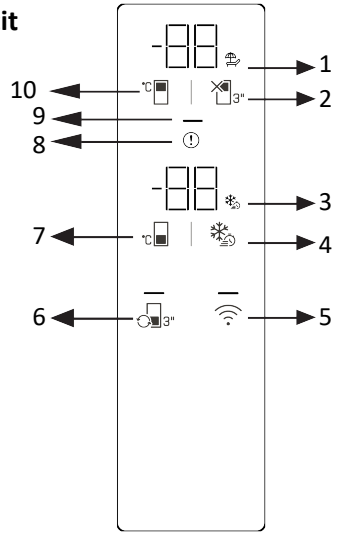

1 * Ikona e funksionit "Close (Holiday)" në ndarjen e frigoriferit
3 * Ikona e funksionit të ngrirjes së shpejtë
5 * Butoni Wireless
7 * Butoni i rregullimit të temperaturës në ndarjen ngrirëse
9 * Treguesi i kursimit të energjisë

2 * Butoni i mbylljes së ndarjes së frigoriferit (pushime)
4 * Butoni i ngrirjes së shpejtë
6 * Butoni i konvertimit të kabinës
8 * Treguesi i statusit të gabimit
10 * Butoni i rregullimit të temperaturës në ndarjen e frigoriferit

Lexo më parë "Udhëzimet e sigurisë"! Funksionet audio dhe vizuale në panelin e instrumenteve ju ndihmojnë të përdorni produktin tuaj.
***Me zgjedhje** Funksionet e paraqitura janë opsionale. Funksionet në panelin e instrumenteve të produktit tuaj mund të ndryshojnë në formë dhe vendndodhje.

1. Ikona e funksionit të mbylljes (pushimit) së ndarjes së frigoriferit
Kur aktivizohet mbyllja e ndarjes së frigoriferit, ikona e festave ndizet. Ekrani i temperaturës së ndarjes së frigoriferit tregon "- -" dhe ndarja e frigoriferit nuk kryen ndonjë operacion aktiv ftohjeje.

2. Butoni i mbylljes së ndarjes së frigoriferit (pushime)
Për të aktivizuar funksionin e pushimit, shtypni butonin për 3 sekonda. Modaliteti i pushimeve është i aktivizuar dhe ikona e pushimeve ndizet. Treguesi i temperaturës së ndarjes së frigoriferit do të tregojë "- -" dhe ndarja e frigoriferit nuk do të kryejë ftohje aktive.

3. Ikona e funksionit të ngrirjes së shpejtë
Ndizet kur aktivizohet funksioni i ngrirjes së shpejtë.

Përdorimi i produktit

4. Butoni i ngrirjes së shpejtë
Kur shtypet butoni i ngrirjes së shpejtë, ikona e ngrirjes së shpejtë ndizet dhe funksioni i ngrirjes së shpejtë aktivizohet. Temperatura e ndarjes së ngrirësit është vendosur në -27°C. Për të anuluar funksionin, shtypni përsëri butonin. Funksioni i ngrirjes së shpejtë anulohet automatikisht. Nëse dëshironi të ngrini sasi të mëdha të ushqimit të freskët, shtypni butonin e ngrirjes së shpejtë para se ta vendosni ushqimin në ndarjen e ngrirjes.

5. Butoni me valë
Kur mbani të shtypur butonin për 3 sekonda, ikona e lidhjes pa tela në ekran do të vezullojë ngadalë (intervale prej 0.5 sekondash). Kjo fillon regjistrimin fillestar të rrjetit shtëpiak në produkt. Pasi të vendoset lidhja pa tel me produktin, ikona e lidhjes pa tel do të mbetet e ndezur.
Pas përfundimit të konfigurimit fillestar, mund të aktivizoni/çaktivizoni lidhjen duke shtypur këtë buton. Ikona e lidhjes pa tela do të pulsojë me shpejtësi (në intervale prej 0.2 sekondash) derisa të vendoset lidhja. Pasi lidhja të jetë aktive, ikona e rrjetit pa tel do të mbetet e ndezur. Nëse lidhja nuk është vendosur për një periudhë të zgjatur, kontrolloni cilësimet e lidhjes dhe referojuni seksionit "Zgjidhja e problemeve" të manualit të përdoruesit. Aplikacioni HomeWhiz duhet të përdoret për lidhjen pa tel. Hapat e konfigurimit shpjegohen përmes aplikacionit gjatë konfigurimit.
Ju mund të hyni në aplikacion duke skanuar kodin QR në etiketën HomeWhiz në produkt. Aplikacioni është i disponueshëm në App Store për pajisjet iOS dhe në Play Store për pajisjet Android. Për më shumë informacion, ju lutemi vizitoni https://www.homewhiz.com/.

6. Butoni i konvertimit të kabinës
Shtypni butonin e konvertimit të bufesë për 3 sekonda përmes modaliteteve frigoriferike, të fikjes dhe ngrirjes. Kur përdoret si ndarje frigoriferike, temperatura vendoset në 4°C. LED në butonin ndriçon në modalitetet frigoriferike dhe të fikjes. Në modalitetin e fikjes, ekrani i temperaturës së bufesë do të shfaqë "- -".

7. Butoni i rregullimit të temperaturës së ndarjes ngrirëse
Temperatura për ndarjen e ngrirësit rregullohet. Kur shtypet butoni, temperatura e ndarjes së ngrirësit mund të vendoset në -18, -19, -20, -21, -22, -23, -24 °C.

8. Treguesi i statusit të gabimit
Ky tregues do të aktivizohet kur produkti juaj nuk po ftohet në mënyrë adekuate ose kur ndodh një gabim i sensorit. Shkronja "E" do të shfaqet në ekranin e temperaturës së ndarjes së ngrirësit dhe numra të tillë si 1, 2, 3, etj. do të shfaqen në ekranin e temperaturës së ndarjes së frigoriferit. Këta numra në ekran informojnë shërbimin për gabimin që ka ndodhur.
Kur ngarkoni ushqim të nxehtë në ndarjen e ngrirësit ose e lini derën hapur për një periudhë të zgjatur, një pikëçuditëse mund të ndriçojë përkohësisht. Kjo nuk është një mosfunksionim. Paralajmërimi do të pastrohet kur ushqimi të ftohet ose kur të shtypet ndonjë buton.

9. Treguesi i kursimit të energjisë (çaktivizimi i ekranit)
Kur dyert e produktit nuk hapen ose nuk mbyllen, modaliteti i kursimit të energjisë aktivizohet automatikisht dhe do të ndizet simboli i kursimit të energjisë (do të shfaqet një simbol horizontal). Kur të aktivizohet funksioni i kursimit të energjisë, të gjitha ikonat në ekran përveç simbolit të kursimit të energjisë do të fiken. Nëse shtypet ndonjë buton ose hapet një derë ndërsa funksioni i kursimit të energjisë është aktiv, funksioni i kursimit të energjisë do të çaktivizohet dhe ikonat në ekran do të kthehen në normalitet. Funksioni i kursimit të energjisë është një funksion i paracaktuar nga fabrika dhe nuk mund të çaktivizohet.

10. Butoni i rregullimit të temperaturës në ndarjen e frigoriferit
frigoriferit është bërë. Duke shtypur butonin, temperatura e ndarjes së frigoriferit mund të

vendoset në 8, 7, 6, 5, 4, 3, 2 dhe 1 °C.
*** Çelësi i rivendosjes së cilësimeve të lidhjes pa tel + **
Për të rivendosur cilësimet pa tel, shtypni dhe mbani të shtypur njëkohësisht butonat e ngrirjes së shpejtë dhe ato pa tel për 3 sekonda. Rivendosja e cilësimeve pa tel në standardet e fabrikës do të fshijë të gjitha informacionet e përdoruesit të futura më parë gjatë konfigurimit.
*** Konvertimi °C / °F {404} °C + 3"**
Shtypja e butonit të rregullimit të temperaturës në ndarjen e frigoriferit dhe butonit të fikjes së energjisë në ndarjen e frigoriferit (pushime) njëkohësisht për 3 sekonda do të ndërrojë ekranin e temperaturës midis °C dhe °F.
*** Modaliteti i Shabatit {406 °C +**
Për të aktivizuar/çaktivizuar modalitetin Sabbath, shtypni dhe mbani të shtypur butonin e cilësimit të temperaturës së ndarjes së ngrirësit dhe butonin e ngrirjes së shpejtë njëkohësisht për 3 sekonda. Kur aktivizohet modaliteti Sabbath, butonat e ekranit, alarmi i derës së hapur dhe dritat nuk do të funksionojnë.

5.1. Ruajtja e ushqimeve në produktin tuaj

Ruajtja e ushqimeve në ndarjet e ftohësit dhe të freskuesit

• Temperaturat e ndarjes rriten dukshëm nëse dera e ndarjes hapet dhe mbyllet shpesh dhe mbahet e hapur për një kohë të gjatë, kjo mund të zvogëlojë jetëgjatësinë e ushqimeve dhe të shkaktojë prishjen e ushqimeve.
• Për të arritur një ftohje më të mirë dhe homogjene, vendosini ushqimet veçmas në mënyrë që ajri i ftohtë të mund të qarkullojë nëpër to.
• Siguroni qarkullimin e ajrit duke lënë një hapësirë midis ushqimeve dhe murit të brendshëm. Nëse i mbështetni ushqimet pas murit të pasmë, ushqimet mund të ngrijnë.
•Lërini ushqimet e nxehta të gatuara të arrijnë temperaturën e dhomës përpara se t'i futni në frigorifer. Më pas, mund t'i vendosni gatimet e vakëta në raftet e poshtme të frigoriferit tuaj. Vendosini ushqimet e ngrohta larg ushqimeve që prishen.
•Tregoni veçanërisht vëmendje që të mos përzieni ushqimet që shiten të ngrira me ushqimet e freskëta.
• Shkrijini ushqimet tuaja të ngrira në ndarjen e freskuesit Në këtë mënyrë mund ta ftohni ndarjen e freskuesit duke përdorur ushqimet e ngrira dhe të kurseni energji.
• Ruajtja e frutave tropikale të papjekura (mango, varietetet e bostaneve, papaja, banane, ananas) në frigorifer mund ta shpejtojë procesin e pjekjes. Kjo nuk rekomandohet sepse do të sjellë një kohë më të shkurtër ruajtjeje.
• Qepët, hudhrat, xhenxhefilët dhe perimet e tjera me rrënjë duhet t'i ruani në një dhomë të errët dhe të ftohtë, jo në frigorifer.
• Nëse vëreni se një ushqim është prishur në frigorifer, hidheni atë dhe pastroni aksesorët që kanë rënë në kontakt me të.
• Për të ftohur shpejt ushqimet si supat dhe gjellët që gatuhen në tenxhere të mëdha, mund t'i vendosni në frigorifer duke i ndarë në enët e tyre të cekëta.
• Vendosini ushqimet e papaketuara larg vezëve.
• Mbajini frutat dhe perimet veçmas dhe ruani çdo varietet së bashku (p.sh. mollët me mollët, karotat me karotat)
• Nxirrni perimet jeshile nga qesja plastike dhe vendosini në frigorifer pasi t'i mbështillni me një peshqir letre ose leckë tharjeje.
• Mund të krijoni një mjedis të lagësht dhe të siguroni një rrjedhë ajri duke i mbajtur frutat dhe perimet, që kanë prirjen të thahen, në qese plastike të shpuara ose të pambyllura.
• Me përjashtim të rasteve të rrethanave ekstreme në mjedis, nëse produkti juaj (në

tabelën e vlerave të caktuara të rekomanduara) është vendosur në vlerat e përcaktuara, ushqimet e ruajnë freskinë e tyre për një kohë më të gjatë si në ndarjen e freskuesit, ashtu edhe në ndarjen e ngrirësit.

• perimet me gjethe jeshile, domatet dhe kastravecët në ndarjen e freskuesit. Nëse duhet të përdorni sirtarët e ndarjes së freskuesit për ruajtjen e perimeve, sigurohuni që paneli i kontrollit i frigoriferit tuaj është caktuar në 5°C ose më shumë.

Ruajtja e ushqimeve në ndarjen e freskuesit

Në ndarjen e freskuesit, temperatura e ushqimeve që do të ruhen në produkt mund të variojë nga +3 °C deri në -3 °C. Temperatura në ndarjen e freskuesit mund të ulet nën 0°C dhe kjo nuk është e përshtatshme për ruajtjen e frutave dhe perimeve të freskëta. Nëse duhet të ruani ushqime të freskëta në sirtarët e ftohtë, sigurohuni që ta caktoni temperaturën e frigoriferit në 5°C ose më shumë.

Ruajini ushqimet në vende të ndryshme sipas karakteristikave të tyre:	
Ushqimi	**Vendndodhja**
Vezë	Rafti i derës
Produktet e bulmetit (gjalpë, djathë)	Nëse ka, ndarja zero gradë (për ushqimet e mëngjesit) / ndarja e freskuesit
Frutat, perimet dhe perimet jeshile	Ndarja e fruta-perimeve, ndarja e perimeve ose; Në ndarjen e ushqimeve të freskëta, në sirtarin e perimeve ose sirtarin Everfresh+ (nëse ka), me kusht që frigoriferi të vendopset në një temperaturë mbi 5°C
Mish i freskët, mish shpendësh, peshk, sallam etj. Ushqime të gatuara	Nëse ka, ndarja zero gradë (për ushqimet e mëngjesit) / ndarja e freskuesit
Ushqime gati për t'u shërbyer, produkte të paketuara, ushqime të konservuara dhe turshi	Raftet e sipërme ose raftet e derës
Pije, shishe, erëza dhe ushqime të shpejta	Rafti i derës

Ruajtja e ushqimeve në ndarjen e ngrirësit

• Mund të aktivizoni funksionin e ngrirjes së shpejtë 4-6 orë para funksionit të ngrirjes dhe të kryeni një ftohje më të shpejtë.

• Lërini ushqimet e nxehta të arrijnë temperaturën e dhomës përpara se t'i futni në frigorifer.

• Ushqimet që do të ngrini duhet të ndahen në racione sipas madhësisë që do të konsumohet, dhe duhen të ngrihen në pako të ndara.

• Rekomandohet paketimi i ushqimeve përpara se t'i vendosni në frigorifer.

• Për të parandaluar skadimin e kohës së ruajtjes, shkruani datën e ngrirjes, kohën dhe emrin e produktit në paketim sipas kohëzgjatjes së ruajtjes së ushqimeve të ndryshme.

• Konsumoni shpejt ushqimet që keni shkrirë. Ushqimet e shkrira nuk mund të ngrihen përsëri nëse nuk janë gatuar. Nuk është e sigurt të konsumoni ushqime të freskëta të ngrira pa i gatuar pasi të jenë shkrirë.

• Në rast të kundërt, ushqimet e ngrira do të shkrihen.

Ruajtja e ushqimeve që shiten të ngrira

•Kur ruani ushqimet, ndiqni periudhat kohore të specifikuara në këto udhëzime.

•Për të mbrojtur cilësinë e ushqimeve, mbajeni sa më të shkurtër intervalin kohor ndërmjet blerjes dhe ruajtjes.

•Blini ushqime të ngrira që ruhen në -18 °C ose temperatura më të ulëta.

•Shmangni blerjen e ushqimeve paketimet e të cilave janë të mbuluara me akull etj. Kjo do të thotë se produkti mund të jetë shkrirë pjesërisht dhe të jetë ngrirë përsëri. Temperatura ndikon në cilësinë e ushqimeve.

• Ruajini ushqimet për kohën e rekomanduar nga prodhuesi. Hiqni nga ngrirja vetëm aq sa ushqime ju nevojiten.
• Me përjashtim të rasteve të rrethanave ekstreme në mjedis, nëse produkti juaj (në tabelën e vlerave të caktuara të rekomanduara) është vendosur në vlerat e përcaktuara, ushqimet e ruajnë freskinë e tyre për një kohë më të gjatë si në ndarjen e produkteve të freskëta, ashtu edhe në ndarjen e ngrirësit.
• Nëse ndarja e ushqimeve të freskëta është vendosur në një temperaturë më të ulët, frutat dhe perimet e freskëta mund të jenë pjesërisht të ngrira.
• Ndarjet me dy yje janë të përshtatshme për ushqimet e ngrira paraprakisht. Mund të ruhen akulloret dhe kubat e akullit.
• Ngrijini ushqimet vetëm në ndarjen me 4 yje.

5.2. Ndryshimi i llambës së ndriçimit

Për të ndryshuar llambën/LED që përdoret për ndriçimin e frigoriferit tuaj, telefononi shërbimin tuaj të autorizuar. Llambat e përdorura në këtë pajisje nuk janë të përshtatshme për ndriçimin e dhomës shtëpiake. Qëllimi i synuar i kësaj llambë është të ndihmojë përdoruesin që të vendosë produktet ushqimore në frigorifer / frigorifer me ngrirje të thellë në mënyrë të sigurt dhe të rehatshme. Llambat e përdorura në këtë pajisje duhet t’i rezistojnë kushteve fizike ekstreme si temperaturat nën -20 °C. **(vetëm kraharori dhe ngrirës i pjesës së sipërme)**

5.3. Ndryshimi i drejtimit të hapjes së derës

Drejtimi i hapjes të derës të frigoriferit tuaj mund të ndryshohet sipas vendit ku do ta përdorni. Nëse është e nevojshme kjo, ju lutem thërrisni Shërbimin e Autorizuar më të afërt.

5.4. Paralajmërimi për derën e hapur

Një paralajmërim audio do të dëgjohet kur dera e dhomëzës së frigoriferit ose ngrirësit të produktit tuaj të lihet e hapur për një periudhë të caktuar kohore. Ky sinjal paralajmërues audio do të ndalet kur shtypet ndonjë buton në tregues ose kur dera është e mbyllur.

5.5. Koshi i qumështit (magazinimi i ftohtë)

Sjellë temperaturë të ulët brenda dhomëzës së frigoriferit. Përdoreni këtë kosh për të ruajtur delikatesën (sallame, salsiçe, produkte qumështi etj.) që kërkojnë temperaturë më të ulët të ruajtjes ose produkte mishi, pule ose peshku për konsum të menjëhershëm.

5.6. Koshi i perimeve

Koshi i perimeve i produktit është i projektuar për t'i ruajtur perimet e freskëta, duke ruajtur lagështinë. Për këtë qëllim, qarkullimi i përgjithshëm i ajrit të ftohtë është më i lartë në koshin e perimeve.

5.7. AeroFlow

Ai është një sistem shpërndarjeje ajri që siguron shpërndarje homogjene të temperaturës. Me qarkullimin e ajrit sigurohet shpërndarja homogjene e temperaturës në ndarjen e ushqimeve të freskëta dhe luhatjet e temperaturës mbahen në nivele të ulëta. Nuk ka ajër të drejtpërdrejtë që fryn mbi ushqime dhe kjo ndihmon në reduktimin e humbjes së lagështirës. Ai ruan freskinë e ushqimeve të ruajtura në ndarjen e ushqimeve të freskëta të frigoriferit. Në këtë mënyrë, ushqimet tuaja ruhen në temperatura më të qëndrueshme dhe reduktohet kontakti me ajrin. Në këtë mënyrë parandalohet tharja dhe tkurrja e ushqimeve duke humbur lagështinë dhe sigurohet freskia e tyre për një kohë më të gjatë.

5.8. Moduli i deodorantit (FreshGuard)

Moduli i deodorantit eliminon shpejt erërat e këqija në frigorifer përpara se të depërtojnë në sipërfaqe. Falë këtij moduli, i cili vendoset në pjesën e sipërme të dhomëzës së ushqimit të freskët, erërat e këqija shpërndahen derisa ajri kalon në mënyrë aktive në filtrin e erërave, pastaj ajri që është pastruar nga filtri lëshohet sërish në dhomëzën e ushqimit të freskët. Në këtë mënyrë, erërat e padëshiruara që mund të shfaqen gjatë ruajtjes së ushqimeve në frigorifer eliminohen para se të depërtojnë në sipërfaqe. Kjo arrihet falë ventilatorit, dritës LED dhe filtrit të erërave të integruar në modul. Në përdorim të përditshëm, moduli i deodorantit ndizet automatikisht në baza të herëpashershme. Për të ruajtur performancën efikase, rekomandohet që filtri të vendoset në modulin e deodorantit nga ofruesi i shërbimit të autorizuar çdo 5 vjet. Për shkak të ventilatorit të integruar në modul, zhurma që do të dëgjoni gjatë përdorimit është normale. Nëse hapni derën e dhomëzës së ushqimeve të freskëta, ndërsa moduli është aktiv, ventilatori do të ndalojë përkohësisht dhe do të rifillojë aty ku është ndërprerë pas njëfarë kohe, kur dera të mbyllet përsëri. Në rast të ndërprerjes së rrymës, moduli i deodorantit do të rifillojë aty ku ka ndërprerë kohëzgjatjen totale të operimit sapo të kthehet rryma.

Rekomandohet ruajtja e ushqimeve aromatike (si djathi, ullinjtë dhe ushqimet gjysmë të gatshme) në paketimin e tyre dhe të sigurohen për të shmangur erërat e këqija që mund të rezultojnë kur erërat e ushqimeve të ndryshme të përzihen. Përveç kësaj, rekomandohet që ushqimet e prishura të nxirren shpejt nga frigoriferi për të parandaluar që ushqimet e tjera të prishen dhe të shmangen aromat e këqija.

5.9. Koshi i perimeve me lagështi të kontrolluar (EverFresh+)

Me veçorinë e kontrollit të lagështisë, përqindja e lagështisë të perimeve dhe frutave mbahet në kontroll dhe garanton një periudhë freskie më të gjatë për ushqimet.
Rekomandohet që t'i mbani perimet me gjethe si marulet dhe spinaqin dhe perimet e ngjashme të cilat humbasin lagështi jo mbi rrënjët e tyre por në pozicion horizontal në koshin e perimeve sa më shumë të jetë e mundur. Kur vendosni perimet, vendosni perimet e rënda dhe të forta në fund dhe ato të lehta dhe të buta sipër, duke marrë parasysh peshën e perimeve.
Lënia e tyre në qese plastike bën që perimet të prishen shpejt. Në situata ku nuk preferohet kontakti me perime të tjera, përdorni materiale paketimi si letër që ka porozitet të caktuar për sa i përket higjienës.
Gazi etilien që del nga këto fruta mund të bëjë që perimet dhe frutat e tjera të piqen më shpejt dhe të prishen brenda një kohe më të shkurtër.

5.10. Ngrirja e ushqimeve të freskëta

- 8 orë para ngrirjes së ushqimit të freskët, aktivizoni funksionin e ngrirjes së shpejtë.
- Për të ruajtur cilësinë e ushqimit, artikujt ushqimorë të vendosur në dhomëzën e ngrirësit duhet të ngrihen sa më shpejt që të jetë e mundur, përdorni ngrirjen e shpejtë për këtë.

- Ngrirja e artikujve ushqimorë kur janë të freskët do të zgjasë kohën e ruajtjes në dhomëzën e ngrirësit.
- Paketoni artikujt ushqimorë në pako hermetike dhe mbyllini fort.

- Sigurohuni që artikujt ushqimorë të jenë të paketuar përpara se t'i vendosni në ngrirës. Në vend të letrës tradicionale të paketimit, përdorni mbajtëse ngrirësi, letër të qëndrueshme ndaj lagështirës, qese plastike ose materiale të ngjashme paketimi.

	Akulli në dhomën e ngrirjes shkrihet automatikisht.

- Shënoni çdo paketë ushqimore duke shkruar datën në paketim përpara se ta ngrini. Kjo do t'ju lejojë të përcaktoni freskinë e çdo paketimi sa herë që hapet ngrirësi. Mbani artikujt ushqimorë të mëparshëm në pjesën e përparme për t'u siguruar që ato të përdoren së pari.
- Ushqimet e ngrira duhet të përdoren menjëherë pas shkrirjes dhe nuk duhet të ngrihen më.

5.11. Rekomandime për ruajtjen e ushqimeve të ngrira

Dhomëza duhet të vendoset në të paktën -18°C.

1. Vendosni artikujt ushqimorë në ngrirës sa më shpejt që të jetë e mundur për të shmangur shkrirjen.
2. Përpara se ta ngrini, kontrolloni "Datën e skadimit" në paketim për t'u siguruar që nuk ka skaduar.
3. Sigurohuni që paketimi i ushqimit nuk është i dëmtuar.

Rregullimi i temperaturës të dhomës së ngrirjes	Konfigurimi I temperaturës së pjesës së ftohjes	Detajet
-18°C	4°C	Ky është rregullimi normal i rekomanduar.
-20°C,-22°C ose -24°C	4°C	Këto rregullime rekomandohen kur temperatura e ambientit i kalon 30°C.
Quick Freeze	4°C	Përdoreni kur doni të ngrini ushqime për kohë të shkurtër. Kur procesi përfundon, produkti do të rikthehet në pozicionin e tij.
-18°C ose më ftohtë	2°C	Përdorni këto cilësime nëse besoni se dhomëza e ftohësit nuk është mjaft e ftohtë për shkak të temperaturës së ambientit ose hapjes së shpeshtë të derës.

5.12. Detajet e ngrirësit të thellë

Sipas standardeve IEC 62552, ngrirësi duhet të ketë kapacitetin për të ngrirë 4,5 kg

artikuj ushqimorë në -18°C ose temperatura më të ulëta në 24 orë për çdo 100 litra vëllim të dhomëzës së ngrirësit. Artikujt ushqimorë mund të ruhen vetëm për periudha të gjata në ose nën temperaturën -18°C.
Ju mund t'i mbani ushqimet të freskëta për muaj të tërë (në frigorifer të thellë në ose nën temperatura 18°C).
Artikujt ushqimorë që do të ngrihen nuk duhet të kenë kontakt me ushqimin tashmë të ngrirë brenda për të shmangur shkrirjen e pjesshme.
Zieni perimet dhe filtroni ujin për të zgjatur kohën e ruajtjes së ngrirë.
Vendoseni ushqimin në pako të mbyllura ajri pas filtrimit dhe vendoseni në ngrirje.
Bananet, domatet, marulet, seleri, vezët e ziera, patatet dhe ushqimet e ngjashme nuk duhet të ngrihen. Në rast se ky ushqim kalbet, do të ndikohen negativisht vetëm vlerat ushqyese dhe cilësitë e të ngrënit. Nuk bëhet fjalë për një kalbur që është kërcënues për shëndetin e njeriut.

5.13. Vendosja e ushqimeve

Raftet e dhomëzës së ngrirësit	Ushqimet e ndryshme të ngrira si mishi, peshku, akulloret, perimet, etj.
Raftet e dhomëzës së ftohësit	Artikuj ushqimorë brenda tenxhereve, pjata me kapak dhe kuti me kapak, vezë (në kuti të mbyllura)
Raftet e derës së dhomës së ngrirjes	Ushqim ose pije të vogla dhe të paketuara
Koshi i perimeve	Frutat dhe perimet
Dhoma e ushqimeve të freskëta	Delikatesa (ushqimi i mëngjesit, produktet e mishit duhet të konsumohen brenda një afati të shkurtër)

5.14. Kontroll aktiv

Kontrolli aktiv është një tipar i kontrollit inteligjent që monitoron vazhdimisht statusin e produktit tuaj duke përdorur inteligjencën artificiale, duke identifikuar problemet e mundshme para se të ndodhin dhe duke ju njoftuar. Kjo siguron që performanca e produktit tuaj të jetë gjithmonë e sigurt dhe të parandalojë mosfunksionimet e papritura. Që Kontrolli Aktiv të funksionojë, produkti juaj duhet të jetë i lidhur me internetin përmes aplikacionit HomeWhiz.

6 Mirëmbajtja dhe pastrimi

Sigurohuni që së pari t'i lexoni „udhëzimet e sigurisë“!

Rekomandojmë që ta hiqni pajisjen nga priza para se ta pastroni.

Për produktet jo non-Frost, pikat e ujit dhe ngrirja deri në gjerësinë e gishtit ndodh në dhomëzën e pasme të frigoriferit.

Përdorni vetëm lecka mikrofibër pak të njoma për të pastruar sipërfaqen e jashtme të produktit. Sfungjerët dhe llojet e tjera të leckave të pastrimit mund ta gërvishtin sipërfaqen.

Përdorni ujë të ngrohtë për të pastruar kabinën e frigoriferit dhe thajeni me leckë.

Përdorni një leckë të njomë të shtrydhur në një solucion me një lugë çaji bikarbonat sode në një pintë uji për të pastruar pjesën e brendshme dhe thajeni me leckë.

Nëse frigoriferi juaj nuk do të përdoret për një kohë të gjatë, hiqeni kordonin e korrentit, hiqni të gjitha ushqimet, pastrojeni dhe lëreni derën pak të hapur.

Kontrolloni gomat e vogla të derës rregullisht për t'u siguruar që të jenë të pastra dhe pa mbeturina ushqimesh.

Për të hequr raftet e derës, hiqni të gjitha gjërat që gjenden në to dhe thjesht shtyjeni raftin e derës lart nga baza.

Klori shkakton gërryerje mbi sipërfaqet metalike.

Përdorni ujë të vakët dhe një leckë të butë për pastrim dhe më pas fshijeni të thatë.

Mbrojtja e sipërfaqeve plastike

Në rast të spërkatjes ose derdhjes të vajti mbi sipërfaqet plastike, pastrojeni dhe shpëlajeni pjesën përkatëse të sipërfaqes menjëherë me ujë të ngrohtë.

7 Zgjidhja e problemeve

Ju lutem shikoni këtë listë para se të thërrisni shërbimin. Do t'ju kursejë kohë dhe para. Kjo listë përmban ankesat e shpeshta që nuk lindin nga defektet e prodhimit ose përdorimi i materialeve. Disa nga karakteristikat të përshkruar këtu mundësish nuk ekzistojnë në prodhimin juaj.

Frigoriferi nuk punon.

- Spina nuk është futur mirë në prizë. **>>>** Vendoseni spinën mirë në prizë.
- Siguresa e prizës në të cilën është lidhur frigoriferi juaj ose siguresa kryesore mund të kenë rënë. **>>>** Kontrolloni siguresën.

Kondensim në muret anësore të dhomëzës së frigoriferit (MULTIZONE, COOL CONTROL dhe FLEXI ZONE).

- Dera është hapur shpesh. **>>>**
- Ambienti është shumë i lagësht. **>>>**
- Ushqime që kanë lëngje janë vendosur në enë të hapura. **>>>**
- Dera e frigoriferit është lënë pak hapur. **>>>** Mbylleni derën e frigoriferit.
- Termostati është vendosur në një nivel shumë të ftohtë. **>>>** Vendoseni termostatin në një nivel të përshtatshëm.

Kompresori nuk punon.

- Mbrojtja termike e kompresorit do të fryhet gjatë ndërprerjeve të papritura të energjisë ose heqjes dhe vënies në prizë pasi presioni i lëngut ftohës në sistemin e ftohjes të frigoriferit nuk është balancuar akoma. Frigoriferi do të fillojë të punojë për rreth 6 minuta. Ju lutem të thirrni shërbimin nëse frigoriferi nuk ndizet në fund të kësaj periudhe.
- Frigoriferi është në ciklin e shkrirjes. **>>>** Kjo është normale për një shkrirje të plotë automatike të frigoriferit. Cikli i shkrirjes ndodh rregullisht.
- Frigoriferi nuk është futur në prizë. **>>>** Sigurohuni që spina është futur në prizë.
- Parametrat e temperaturës nuk janë bërë mirë. **>>>** Zgjidhni vlerën e duhur të temperaturës.
- Ka një ndërprerje energjie. **>>>** Frigoriferi kthehet në punimin normal kur kthehet energjia.

Zhurma e punimit rritet kur frigoriferi është në punë.

- Performanca e frigoriferit mund të ndryshojë për shkak të ndryshimeve në temperaturën e ambientit. Kjo është normale dhe nuk është defekt.

Frigoriferi punon shpesh për një kohë të gjatë.

- Produkti i ri mund të jetë më i gjerë se ai i mëparshmi. Frigoriferët më të mëdhenj punojnë për një kohë më të gjatë.
- Temperatura e dhomës mund të jetë e lartë. **>>>** Është normale që produkti të punojë për periudha më të gjata në ambient të ngrohtë.
- Frigoriferi mund të jetë vënë në prizë së fundi ose mund të jetë i mbushur me ushqime. **>>>** Kur frigoriferi vihet në prizë ose është mbushur së fundi me ushqime, do të kërkojë më shumë kohë që të arrijë temperaturën e caktuar. Kjo është normale.
- Sasi të mëdha ushqimesh të nxehta mund të jenë vendosur në frigorifer së fundi. **>>>**
- Dyert mund të hapen shpesh ose të lihen pak hapur për një kohë të gjatë. **>>>** Ajri i ngrohtë që ka hyrë në frigorifer bën që frigoriferi të punojë për periudha më të gjata.
- Dera e dhomëzës të frigoriferit ose ngrirësit mund të jetë lënë pak hapur. **>>>** Kontrolloni nëse dyert janë mbyllur plotësisht.
- Frigoriferi është rregulluar në një temperaturë shumë të ulët. **>>>** Rregulloni temperaturën e frigoriferit në një gradë më të ngrohtë dhe prisni derisa të arrihet temperatura.

Zgjidhja e problemeve

- **>>>** Pastroni ose ndërroni gominën. Gominat e dëmtuara /çara bëjnë që frigoriferi të punojë më gjatë për të ruajtur temperaturën aktuale.

Temperatura e ngrirësit është shumë e ulët ndërsa temperatura e frigoriferit është e mjaftueshme.

- Temperatura e ngrirësit është rregulluar në një vlerë shumë të ulët. **>>>** Rregulloni temperaturën e ngrirësit në një gradë më të ngrohtë dhe kontrolloni.

Temperatura e frigoriferit është shumë e ulët ndërsa temperatura e ngrirësit është e mjaftueshme.

- Temperatura e frigoriferit është rregulluar në një vlerë shumë të ulët. **>>>** Rregulloni temperaturën e frigoriferit në një gradë më të ngrohtë dhe kontrolloni.

Ushqimet që mbahen në sirtarët e dhomëzës së frigoriferit kanë ngrirë.

- Temperatura e frigoriferit është rregulluar në një vlerë shumë të lartë. **>>>** Rregulloni temperaturën e frigoriferit në një vlerë më të ulët dhe kontrolloni.

Temperatura në frigorifer ose ngrirës është shumë e ulët.

- Temperatura e frigoriferit është rregulluar në një vlerë shumë të lartë. **>>>** Konfigurimi i temperaturës së dhomëzës së frigoriferit ka një efekt në temperaturën e ngrirësit. Ndryshoni temperaturat e frigoriferit ose ngrirësit dhe prisni derisa dhomëzat përkatëse të arrijnë temperaturën e mjaftueshme.
- Dyert hapen shpesh ose janë lënë hapur për një kohë të gjatë. **>>>**
- Dera është pak hapur. **>>>** Mbylleni derën plotësisht.
- Sasi të mëdha ushqimesh të nxehta mund të jenë vendosur në frigorifer së fundi. **>>>**
- Frigoriferi është vënë në prizë ose është mbushur me ushqime së fundi. **>>>** Kjo është normale. Kur frigoriferi vihet në prizë ose është mbushur së fundi me ushqime, do të kërkojë më shumë kohë që të arrijë temperaturën e caktuar.

Dridhje ose zhurmë.

- Dyshemeja nuk është në nivel ose është e paqëndrueshme. **>>>** Nëse frigoriferi tundet kur lëvizet ngadalë, balancojeni duke i rregulluar këmbët. Gjithashtu sigurohuni që dyshemeja të jetë e fortë mjaft për të mbajtur frigoriferin, dhe të jetë në nivel.
- Sendet që vendosni në frigorifer mund të shkaktojnë zhurmë. **>>>** Hiqni sendet që janë sipër frigoriferit.

Ka zhurma që vijnë nga frigoriferi si për shembull rrjedhje lëngjesh, spërkatje, etj.

- Rrjedha e lëngut dhe gazit është sipas parimeve të punimit të frigoriferit tuaj. Kjo është normale dhe nuk është defekt.

Vjen një fishkëllimë nga frigoriferi.

- Përdoren ventilatorë për të ftohur frigoriferin. Kjo është normale dhe nuk është defekt.

Kondensim në muret e brendshme të frigoriferit.

- Moti i ngrohtë dhe i lagësht rrit akullin dhe kondensimin. Kjo është normale dhe nuk është defekt.
- Dyert hapen shpesh ose janë lënë hapur për një kohë të gjatë. **>>>**
- Dera është pak hapur. **>>>** Mbylleni derën plotësisht.

Ndodh lagështi nga jashtë frigoriferit ose midis dyerve.

- Mund të ketë lagështi në ajër; kjo është normale në mot me lagështi. Kur lagështia është më e ulët, do të shfaqet kondensimi.

Erë e keqe brenda frigoriferit.

- Disa enë ose materiale paketimi mund të shkaktojnë erë. **>>>** Përdorni enë të tjera ose materiale paketimi origjinale.

Zgjidhja e problemeve

• Nuk është bërë pastrimi rregullisht. **>>>** Pastroni pjesën e brendshme të frigoriferit rregullisht me një sfungjer, ujë të ngrohtë ose karbonat të tretur në ujë • Ushqimi vendoset në frigorifer në enë të pambuluara. **>>>** Mbajeni ushqimin në enë të mbyllura. Mikroorganizmat që përhapen nga enët e pambuluara mund të shkaktojnë erëra të pakëndshme. • Hiqni ushqimet që u ka kaluar data e skadencës dhe që janë prishur nga frigoriferi.
Dera nuk mbyllet.
• Paketimet e ushqimeve nuk lejojnë derën të mbyllet. **>>>** Lëvizni paketimet që pengojnë derën. • Frigoriferi nuk është plotësisht shesh mbi dysheme. **>>>** Rregulloni këmbët për të balancuar frigoriferin. • Dyshemeja nuk është në nivel ose nuk është e fortë. **>>>** Sigurohuni që dyshemeja është në nivel dhe është në gjendje të mbajë frigoriferin.
Krisperët kanë ngecur.
• Ushqimi prek tavanin e sirtarit. **>>>** Rivendosni ushqimet në sirtar.
Nëse sipërfaqja e produktit është e nxehtë.
• Mund të vërehen temperatura të larta midis dy dyerve, në panelet anësore dhe në grilën e pasme ndërsa produkti është në punë. Kjo është normale dhe nuk kërkon shërbim mirëmbajtjeje!

MOHIM I PËRGJEGJËSISË / PARALAJMËRIM

Disa defekte (të thjeshta) mund të trajtohen në mënyrë adekuate nga përdoruesi i fundit ndonjë problem sigurie ose përdorim të pasigurt, duke qenë që ato të kryhen brenda kufijve dhe në përputhje me udhëzimet e mëposhtme (shih seksionin "Vetë-riparimi").

Prandaj, përveç rasteve kur autorizohet ndryshe në seksionin "Vetë-riparimi" më poshtë, riparimet duhet t'u drejtohen riparuesve profesionistë të regjistruar në mënyrë që të shmangen çështjet e sigurisë. Një riparues profesionist i regjistruar konsiderohet një riparues profesionist të cilit i është dhënë qasje në udhëzimet dhe listën e pjesëve të këmbimit të këtij produkti nga prodhuesi sipas metodave të përshkruara në aktet legjislative në përputhje me Direktivën 2009/125/EC.

Megjithatë, vetëm agjenti i shërbimit (d.m.th. riparues profesionistë të autorizuar) që mund të kontaktoni përmes numrit të telefonit të dhënë në manualin e përdorimit/kartën e garancisë ose nëpërmjet tregtarit tuaj të autorizuar mund të ofrojë shërbim sipas kushteve të garancisë. Prandaj, ju lutemi kini parasysh që riparimet nga riparues profesionistë (të cilët nuk janë të autorizuar nga prodhuesi / shitësi) do të anulojnë garancinë.

Vetë-riparimi

Vetë-riparimi mund të kryhet nga përdoruesi i fundit lidhur me pjesët e mëposhtme të këmbimit: dorezat e dyerve, menteshat e dyerve, tabaka, shporta dhe rondelat e dyerve (një listë e përditësuar është gjithashtu e disponueshme në web që nga 1 mars 2021).

Për më tepër, për të garantuar sigurinë e produktit dhe për të parandaluar rrezikun e lëndimeve serioze, vetë-riparimi i përmendur duhet të bëhet duke ndjekur udhëzimet në manualin e përdorimit për vetë-riparim ose që janë të disponueshme në web.

Për sigurinë tuaj, hiqni produktin nga priza përpara se të provoni ndonjë vetë-riparim.

Përpjekjet për riparim dhe riparim nga përdoruesit e fundit për pjesët që nuk përfshihen në këtë listë dhe / ose mosndjekja e udhëzimeve në manualet e përdoruesit për vetë-riparim ose që janë të disponueshme në web, mund të ngrenë çështje sigurie për të cilat prodhuesi / shitësi nuk mund të mbahet përgjegjës, dhe do të anulojë garancinë e produktit.

Prandaj, rekomandohet fuqishëm që përdoruesit e fundit të përmbahen nga përpjekjet për të kryer riparime që janë jashtë listës së përmendur të pjesëve rezervë, duke kontaktuar në raste të tilla riparues profesionistë të autorizuar ose riparues profesionistë të regjistruar. Në rastin e kundërt, përpjekje të tilla nga përdoruesit e fundit mund të shkaktojnë probleme sigurie dhe të dëmtojnë produktin dhe më pas të shkaktojnë zjarr, përmbytje, shok elektrik dhe lëndime të rënda personale.

Për shembull, por pa u kufizuar në të, riparimet e mëposhtme duhet t'u drejtohen riparuesve profesionistë të autorizuar ose riparuesve profesionistë të regjistruar: kompresori, qarku ftohës, bordi kryesor, bordi i inverterit, paneli i ekranit, etj. Prodhuesi / shitësi nuk mund të mbahet përgjegjës në asnjë rast kur përdoruesit përfundimtarë nuk respektojnë sa më sipër.

HVALA ŠTO SE KUPILI PRODUKT WHIRLPOOL

Za detaljnija uputstva registrirajte proizvod na **www.register10.eu**

ZA VIŠE INFORMACIJA SKENIRAJTE QR KOD NA UREĐAJU

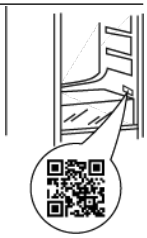

Molimo vas da prvo pročitate ovaj priručnik za korisnika!

Poštovani korisniče,

Nadamo se da će vam vaš proizvod, koji je proizveden u modernom pogonu i provjeren pod najpedantnijim procedurama kontrole kvaliteta, pružiti efektivnu uslugu.

Stoga, pažljivo pročitajte u potpunosti ovaj priručnik za korisnika prije upotrebe proizvoda i čuvajte ga kao referencu za buduću upotrebu. Ako proizvod uručite nekom drugom, uz proizvod takođe uručite i ovaj priručnik za korisnika.

Ovaj priručnik za korisnika će vam pomoći da koristite proizvod brzo i na siguran način.

- Pročitajte priručnik prije ugradnje i puštanja u rad vašeg proizvoda.
- Uvjerite se da ste pročitali sigurnosna uputstva.
- Držite priručnik na lako dostupnom mjestu ako bi vam zatrebao kasnije.
- Pročitajte drugu dokumentaciju koja je isporučena uz ovaj proizvod.

Zapamtite da ovaj priručnik za korisnika takođe važi i za nekoliko drugih modela. Razlike između modela će biti identificirane u priručniku.

Unesite sljedeće web stranice **docs.whirlpool.eu** & **parts-selfservice.europeanappliances.com**

PODACI

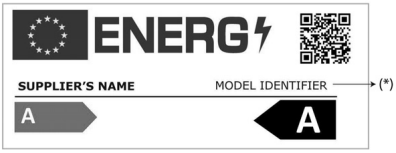

Podaci o modelu pohranjeni u bazi podataka o proizvodu mogu se dobiti unosom sledeće mrežne stranice i pretragom po identifikacionom broju vašeg modela (*) koji se nalazi na oznaci potrošnje električne energije.

https://eprel.ec.europa.eu/

1 Uputstva za zaštitu okoline 3
2 Vaš frižider 4
3 Ugradnja 5
3.1. Odgovarajuće mjesto ugradnje 5
3.2. Podešavanje nožica 5
3.3. Priključivanje na električno napajanje ...5
4 Priprema 7
5 Puštanje proizvoda u rad 8
5.1. Čuvanje hrane u vašem proizvodu 10
5.2. Zamjena lampice za osvjetljenje 12
5.3. Izmjena pravca otvaranja vrata 12
5.4. Upozorenje na otvorena vrata 12
5.5. Odjeljak za mliječne proizvode (hladno spremište) 12
5.6. Kutija za povrće 12
5.7. AeroFlow 12
5.8. Zamrzavanje svježe hrane 13
5.9. Preporuke za pohranu zamrznute hrane 13
5.10. Detalji odjeljka za duboko zamrzavanje 13
5.11. Stavljanje hrane 13
5.12. Modul dezodoransa (FreshGuard)..14
5.13. Korpa za povrće s kontrolisanom vlažnosti (EverFresh+) *opcionalno 15
5.14. Aktivna provjera 15
6 Održavanje i čišćenje 16
7 Rješavanje problema 17

1 Uputstva za zaštitu okoline

1.1. Usklađenost sa WEEE Direktivom i odlaganje otpadnog proizvoda:

Ovaj proizvod je u skladu sa EU WEEE Direktivom (2012/19/EU). Ovaj proizvod posjeduje klasifikacijski simbol za otpadnu električnu i elektroničku opremu (WEEE).

Ovaj simbol ukazuje da se proizvod ne treba odlagati sa ostalim kućnim otpadom na kraju svog radnog vijeka.

Korišteni uređaji trebaju se vratiti na odredišta za sakupljanje za reciklažu električnog i elektroničkog otpada. Da biste pronašli odredišta za sakupljanje kontaktirajte lokalne vlasti ili prodavca kod kojeg ste kupili proizvod. Svako domaćinstvo igra važnu ulogu u oporavku i reciklaži starih uređaja. Prikladno odlaganje starih uređaja pomaže u sprječavanju mogućih negativnih posljedica po okruženje i ljudsko zdravlje.

1.2 . Usklađenost s RoHS direktivom

Proizvod koji ste kupili je usklađen s EU RoHS direktivom (2011/65/EU).On ne sadrži štetne i zabranjene materijale određene ovom direktivom.

1.3. Informacije o pakovanju

Materijali za pakovanje proizvoda su proizvedeni od materijala koji se mogu reciklirati u skladu sa našim državnim propisima o životnoj sredini. Nemojte odlagati materijale za pakovanje zajedno s kućnim ili drugim otpadom. Odložite ih na odredišta za prikupljanje materijala za pakovanje koja su naznačena od strane lokalnih vlasti.

1.4. Tehničke informacije Bluetooth Wi-Fi

Frekvencijski opseg:	2,4 GHz (Wi-Fi ili bluetooth funkcija)
Maks. snaga prenosa:	< 100mW (Wi-Fi ili bluetooth funkcija)
Detalji o softveru:	Quartz_WiFi.XXX

POJEDNOSTAVLJENA EU IZJAVA O USAGLAŠENOSTI:

Ovim putem, Arçelik A.Ş. izjavljuje da je radio oprema u skladu sa Direktivom 2014/53/ EU. Kompletan tekst EU izjave o usaglašenosti dostupan je na sljedećoj internet adresi: https://docs.emeaappliance-docs.eu/

Ovaj proizvod prikuplja i prenosi podatke o upotrebi kada je povezan na internet (npr. postavke temperature, trajanje upotrebe, kodovi grešakaitd.). U skladu sa Zakonom o podacima EU (Uredba EU 2023/2854), imate pravo pristupa i upravljanja ovim podacima. Za detalje o tome koji se podaci prikupljaju, kako se koriste i kako im pristupiti, posjetite: **www.homewhiz.com/eu-data-act-policy**

2 Vaš frižider

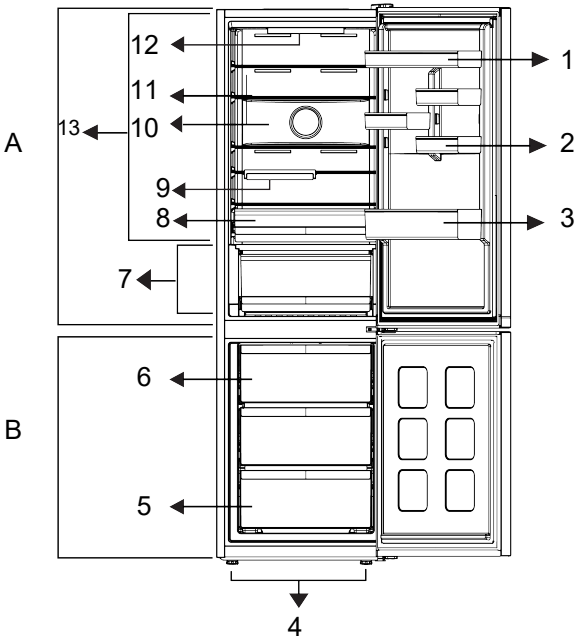

1 * Podesiva polica na vratima
3 * Stalak za boce
5 * Odjeljak za zamrzavanje
7 * Svježa hrana
10 * Ventilator

2 * Stalak za jaja
4 * Podesive nožice
6 * Posuda za led
8 *Ladica za povrće
10 * Sklopivi stalak za boce
11 * Podesiva polica u prtljažniku
12 * Lampa za osvjetljenje
13 * Odjeljak za hlađenje

*** Opcionalno:** Slike u ovom korisničkom uputstvu su šematske i možda se neće u potpunosti poklapati sa vašim uređajem. Ako vaš proizvod ne sadrži odnosne dijelove, informacije se odnose na drugim modelima.

***Možda nije dostupno na svim modelima**

	Slike koje su prikazane u ovom priručniku su shematske i možda neće tačno odgovarati vašem proizvodu. Ako su opisani neki dijelovi koji nisu uključeni u proizvod koji ste vi kupili, onda se oni odnose na druge modele.

3 Ugradnja

3.1. Odgovarajućemjesto ugradnje

Kontaktirajte ovlašteni servis za ugradnju proizvoda. Da biste proizvod pripremili za korištenje pogledajte informacije u korisničkom uputstvu i uvjerite se da su strujne i vodovodne instalacije prikladne. Ako ne, pozovite kvalificiranog električara i tehničara da obave sve potrebne radnje.

	UPOZORENJE: Proizvođač se neće držati odgovornim za oštećenja koja mogu nastati zbog postupaka koji su obavljeni od strane neovlaštenih osoba.
	UPOZORENJE: Proizvod ne smije biti priključen za vrijeme ugradnje. U suprotnom, postoji rizik od smrti ili ozbiljne povrede!
	UPOZORENJE: Ako je prostor vrata za prolazak proizvoda toliko uzak da onemogućuje prolazak proizvoda, uklonite vrata prostorije i provucite proizvod okrećući ga na bočnu stranu; ako ne uspijete, kontaktirajte ovlašteni servis.

- Stavite proizvod na ravan pod da biste spriječili ljuljanje.
- Ugradite proizvod na najmanje 30 cm udaljenosti od izvora topline kao što su ploče za kuhanje, štednjaci, grijalice i peći, kao i na najmanje 5 cm udaljenosti od električnih pećnica.
- Proizvod ne smije biti izložen direktnoj sunčevoj svjetlosti niti se smije držati na vlažnim mjestima.
- Odgovarajuća ventilacija zraka mora biti obezbijeđena oko vašeg proizvoda kako bi se postigao efikasan rad. Ako proizvod treba biti smješten u otvor u zidu, obratite pažnju da ostavite najmanje 5 cm razmaka između uređaja i plafona, kao i uređaja i zidova sa strane.
- Omogućite barem 5 cm razdaljine za cirkulaciju vazduha između stražnjeg dijela vašeg proizvoda i zida kako biste spriječili kondenzaciju na stražnjem panelu proizvoda.
- Vašem proizvodu potrebna je adekvatna cirkulacija vazduha da bi efikasno funkcionirao. Ako će proizvod biti smješten u otvor u zidu, morate ostaviti barem 5 cm prostora između proizvoda i plafona, stražnjeg zida i boćnih zidova.
- Ako će proizvod biti smješten u otvor u zidu, morate ostaviti barem 5 cm prostora između proizvoda i plafona, stražnjeg zida i boćnih zidova. Provjerite da li se komponenta za zaštitu razdaljine od stražnjeg zida nalazi na svom mjestu (ako je isporučena uz proizvod). Ako komponenta nije dostupna ili je izgubljena ili ispala, namjestite položaj proizvoda tako da se ostavi barem 5 cm razdaljine između stražnje površine proizvoda i zida prostorije. Razdaljina na stražnjoj strani važna je za efikasan rad proizvoda.

3.2. Podešavanje nožica

Ako proizvod stoji nesigurno nakon ugradnje, podesite prednje nožice rotirajući ih desno ili lijevo.

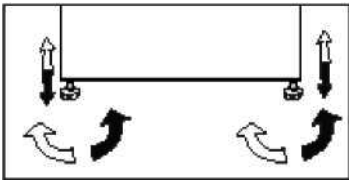

3.3. Podešavanje nožica

Ako proizvod stoji nesigurno nakon ugradnje, podesite prednje nožice rotirajući ih desno ili lijevo.

	UPOZORENJE: Nemojte priključivati pomoću produžnih kablova ili višestrukih utikača.

Ugradnja

	UPOZORENJE: Oštećeni napojni kabl se mora zamijeniti od strane ovlaštenih servisnih zastupnika.

	Ako dva hladnjaka treba da budu postavljena jedan do drugog, trebala bi biti najmanje 4 cm razdaljina između njih.

- Naša kompanija neće biti odgovorna za bilo kakva oštećenja koja nastanu pri korištenju proizvoda bez uzemljenja i priključivanja na električno napajanje ako nije u skladu s lokalnim propisima.
- Utikač kabla za napajanje mora biti lako dostupan nakon ugradnje.
- Između vašeg proizvoda i zidne utičnice nemojte stavljati produžene kablove ili višestruke utičnice bez kabla.

	Upozorenje na vruću površinu! Bočni zidovi vašeg proizvoda sadrže cijevi za rashladno sredstvo kako bi se poboljšao rashladni sistem. Kroz ova područja teče rashladno sredstvo čija je temperatura visoka, što rezultira vrućom površinom bočnih zidova. Ovo je normalno i ne zahtijeva nikakvu intervenciju. Obratite pažnju kada dodirujete ova područja.

4 Priprema

- Za samostojeći uređaj; “ovaj uređaj za hlađenje nije namijenjen da se koristi kao ugradni uređaj.
- Vaš frižider bi trebao biti ugrađen najmanje 30 cm udaljen od izvora toplote kao što su ploče za kuhanje, pećnice, centralno grijanje, štednjaci i najmanje 5 cm udaljen od električnih pećnica i ne bi smio biti izložen direktnoj sunčevoj svjetlosti.
- Temperatura okoline u prostoriji u kojoj ugrađujete frižider treba biti najmanje +5°C. Rad vašeg frižidera pod hladnijim uvjetima nije preporučljiv s obzirom na njegovu efikasnost.
- Molimo vas osigurajte da unutrašnjost vašeg frižidera bude temeljito očišćena.
- Ako dva frižidera treba da budu postavljena jedan do drugog, onda je potrebno da bude najmanje 2 cm udaljenosti između njih.
- Kada puštate u rad vaš frižider po prvi put, molimo vas pratite sljedeća uputstva tokom inicijalnih šest sati.
- Vrata frižidera se ne bi trebala prečesto otvarati.
- Frižider mora da radi prazan bez ikakve hrane u njemu.
- Ne isključujte frižider. Ako dođe do nestanka struje izvan vaše kontrole, molimo pogledajte upozorenja u dijelu "Preporučena rješenja za probleme".
- Originalno pakovanje i pjenaste materijale bi trebalo čuvati radi budućih transporta ili premještanja.
- Korpe / ladice koje su isporučene sa ledenim odjeljkom uvijek se moraju koristiti za nisku potrošnju energije i za bolje uslove pohrane.
- Kontakt hrane sa senzorom temperature u odjeljku zamrzivača može povećati potrošnju energije uređaja. Zato izbjegavajte bilo kakav kontakt sa senzorima.
- U nekim modelima, instrument panel se automatski isključuje 1 minutu nakon što se vrata zatvore. To će se ponovno aktivirati kada se vrata otvore ili kada se pritisne bilo koja tipka.
- Zbog promjene temperature koja je rezultat otvaranja / zatvaranja vrata proizvoda tokom rada, kondenzacija na policama vrata / kućišta i na staklenim odjeljcima je normalna.
- Budući da vrući i vlažni zrak ne prodire u vaš proizvod kada vrata nisu otvorena, vaš će se proizvod optimizirati u uvjetima dovoljnim za zaštitu vaše hrane. Funkcije i sastavni dijelovi kao kompresor, ventilator, grijač, odmrzavanje, svijetlo, displej i slično, radit će u skladu sa potrebama za potrošnju minimalne energije pod ovim okolnostima.
- U slučaju više opcija, staklene police se moraju postaviti tako da izlaz vazduha na stražnjem zidu nije blokiran. Najbolje je da izlaz vazduha ostane ispod staklenih polica. Ova kombinacija može pomoći pri distribuciji vazduha i energetskoj efikasnosti.

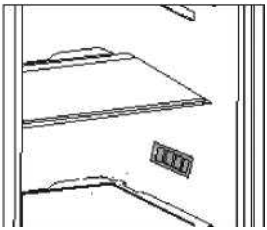

5 Puštanje proizvoda u rad

Kontrolna tabla uređaja

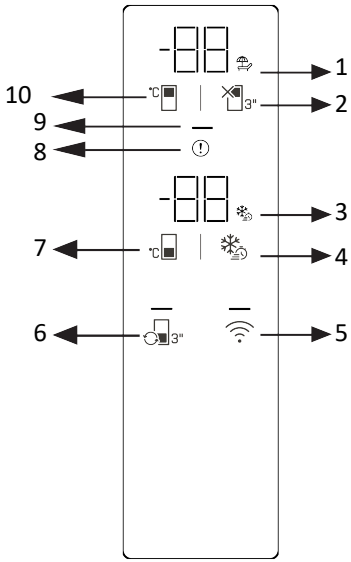

1 * Ikona funkcije zatvaranja odeljka frižidera (odmor)
3 * Ikona funkcije brzog zamrzavanja
5 * Dugme za bežičnu vezu
7 * Dugme za podešavanje temperature odjeljka zamrzivača
9 * Indikator uštede energije

2 * Dugme za isključivanje odeljka frižidera (odmor)
4 * Dugme za brzo zamrzavanje
6 * Dugme za konverziju kabine
8 * Indikator statusa greške
10 * Dugme za podešavanje temperature odjeljka hladnjaka

Prvo pročitajte „Sigurnosna uputstva”! Audio i vizuelne funkcije na instrument tabli vam pomažu da koristite svoj proizvod.
***Nije obavezno** Prikazane funkcije su opcionalne; funkcije na instrumentnoj ploči vašeg proizvoda mogu se razlikovati po obliku i lokaciji.

1. Ikona funkcije isključivanja odjeljka hladnjaka (praznika)
Kada je aktivirano isključivanje odjeljka hladnjaka, svijetli ikona praznika. Na ekranu temperature odjeljka hladnjaka prikazuje se "- -", a odjeljak hladnjaka ne vrši aktivno hlađenje.

2. Dugme za isključivanje odjeljka hladnjaka (odmor) 3"
Da biste aktivirali funkciju odmora, pritisnite dugme na 3 sekunde. Režim odmora je aktiviran i ikona odmora svijetli. Indikator temperature odeljka frižidera će prikazati "- -" i odeljak frižidera neće vršiti aktivno hlađenje.
3. Ikona funkcije brzog zamrzavanja
Svijetli kada je omogućena funkcija brzog zamrzavanja.
4. Dugme za brzo zamrzavanje
Kada se pritisne dugme za brzo zamrzavanje, svijetli ikona za brzo zamrzavanje i aktivira se funkcija brzog zamrzavanja. Temperatura odjeljka zamrzivača je podešena na -27°C. Da biste poništili funkciju, ponovo pritisnite dugme. Funkcija brzog zamrzavanja se automatski

poništava. Ako želite zamrznuti velike količine svježe hrane, pritisnite dugme za brzo zamrzavanje prije stavljanja hrane u odjeljak zamrzivača.

5. Dugme za bežičnu vezu

Kada držite dugme pritisnuto 3 sekunde, ikona bežične veze na ekranu će polako treperiti (u intervalima od 0,5 sekundi). Ovo pokreće početnu registraciju kućne mreže na proizvod. Kada se uspostavi bežična veza sa proizvodom, ikona bežične veze će ostati upaljena. Nakon završetka početnog podešavanja, možete aktivirati/deaktivirati vezu pritiskom na ovo dugme. Ikona bežične veze će brzo treperiti (u intervalima od 0,2 sekunde) dok se veza ne uspostavi. Kada je veza aktivna, ikona bežične mreže će ostati svijetliti. Ako veza nije uspostavljena duže vrijeme, provjerite postavke veze i pogledajte odjeljak "Rješavanje problema" u korisničkom priručniku. Aplikacija HomeWhiz se mora koristiti za bežičnu vezu. Koraci postavljanja su objašnjeni u aplikaciji tokom postavljanja. Aplikaciji možete pristupiti skeniranjem QR koda na oznaci HomeWhiz na proizvodu. Aplikacija je dostupna u App Storeu za iOS uređaje i Play Storeu za Android uređaje. Za više informacija posjetite https://www.homewhiz.com/.

6. Dugme za konverziju kabine 3"

Pritisak na dugme za konverziju ormarića na 3 sekunde prolazi kroz režime frižidera, isključenog i zamrzivača. Kada radite kao odeljak frižidera, temperatura je podešena na 4°C. Led lampica na dugmetu svijetli u režimima frižidera i isključenja. U režimu isključenosti, prikaz temperature ormarića će prikazati "- -".

7. Dugme za podešavanje temperature odjeljka zamrzivača °C

Temperatura odjeljka zamrzivača je podešena. Kada se pritisne dugme, temperatura odjeljka zamrzivača može se podesiti na -18, -19, -20, -21, -22, -23, -24 °C.

8. Indikator statusa greške

Ovaj indikator će se aktivirati kada se vaš proizvod ne hladi adekvatno ili kada dođe do greške senzora. Na displeju temperature odeljka zamrzivača pojaviće se slovo "E", a na displeju temperature odeljka frižidera će se pojaviti brojevi kao što su 1, 2, 3 itd. Ovi brojevi na ekranu obavještavaju servis o nastaloj grešci.

Kada ubacite vruću hranu u odjeljak zamrzivača ili ostavite vrata otvorena duže vrijeme, može se privremeno upaliti uskličnik. Ovo nije kvar; upozorenje će se izbrisati kada se hrana ohladi ili kada se pritisne bilo koje dugme.

9. Indikator uštede energije (displej isključen)

Kada se vrata proizvoda ne otvaraju ili zatvaraju, automatski se aktivira režim uštede energije i svijetli simbol uštede energije (pojaviće se horizontalni simbol). Kada je funkcija uštede energije aktivirana, sve ikone na ekranu, osim simbola uštede energije, će se isključiti. Ako se pritisne bilo koje dugme ili se otvore vrata dok je funkcija uštede energije aktivna, funkcija uštede energije će se deaktivirati i ikone na ekranu će se vratiti u normalu. Funkcija uštede energije je tvornički zadana funkcija i ne može se deaktivirati.

10. Dugme za podešavanje temperature odjeljka hladnjaka °C

Izrađena je postavka temperature za odjeljak hladnjaka. Pritiskom na dugme, temperatura odjeljka frižidera može se podesiti na 8, 7, 6, 5, 4, 3, 2 i 1 °C.

*** Ključ za resetovanje postavki bežične veze** +

Da biste resetovali bežične postavke, istovremeno pritisnite i držite dugmad za brzo zamrzavanje i bežičnu vezu 3 sekunde. Vraćanje bežičnih postavki na tvorničke postavke će izbrisati sve korisničke informacije koje su prethodno unesene tokom podešavanja.

*** Konverzija °C** °C + 3"

Pritiskom dugmeta za podešavanje temperature odeljka frižidera i dugmeta za isključivanje odeljka frižidera (odmor) istovremeno na 3 sekunde će se promeniti prikaz temperature između °C i °F.

Puštanje proizvoda u rad

*** Režim Sabbath** °C ■ + ❄

Da biste aktivirali/deaktivirali režim Sabbath, istovremeno pritisnite i držite dugme za podešavanje temperature zamrzivača i dugme za brzo zamrzavanje 3 sekunde. Kada je aktiviran režim Sabbath, dugmad za prikaz, alarm za otvorena vrata i svjetla neće raditi.

5.1. Čuvanje hrane u vašem proizvodu

Čuvanje hrane u hladnjaku i odjeljcima za hlađenje

• Temperature odjeljka značajno rastu ako se vrata odjeljka često otvaraju i zatvaraju ili se drže otvorena duže vrijeme, ovo može skratiti vijek trajanja hrane i izazvati njeno kvarenje.
• Kako bi se spriječila promjena mirisa i okusa, hrana se treba čuvati u zatvorenim posudama.
• Za postizanje boljeg, jednoličnog hlađenja, hranu stavite odvojeno tako da hladni zrak može cirkulirati između namirnica.
• Osigurajte protok zraka ostavljajući razmak između stražnje stijenke i hrane. Ako hranu naslanjate na stražnju stijenku, tada se hrana može zamrznuti.
• Neka se vruća kuhana hrana ohladi na sobnu temperaturu prije stavljanja u hladnjak. Zatim, mlaku hranu možete staviti na donje police hladnjaka. Toplu hranu stavite dalje od kvarljive hrane.
• Osobito pazite da hranu koja se prodaje kao smrznuta ne miješate sa svježom hranom.
• Odmrznite svoju smrznutu hranu u odjeljku za hlađenje. Na taj način možete ohladiti odjeljak za hlađenje korištenjem smrznute hrane i uštedjeti energiju.
• Čuvanje nezrelog tropskog voća (manga, raznih vrsta lubenica, papaje, banane, ananas) u frižideru može ubrzati proces zrenja. To se ne preporučuje, jer će skratiti vrijeme čuvanja.
• Luk, bijeli luk, đumbir i drugo korjenasto povrće čuvajte u tamnim i hladnim prostorijama, a ne u frižideru.
• Ako primijetite da se hrana pokvarila u frižideru, bacite tu hranu i očistite pribor koji je došao u kontakt s njom.
• Za hlađenje jela poput juha i variva, koja se brzo kuhaju u velikim loncima, možete ih staviti u frižider tako da ih odvojite u manje pliće posude.
• Neupakovanu hranu stavite dalje od jaja.
• Voće i povrće čuvajte odvojene i svaku vrstu zasebno (na primjer, jabuke s jabukama, mrkvu s mrkvom).
• Zeleno povrće izvadite iz plastične vrećice i stavite ih u frižider nakon što ste ga zamotali u papirnati ubrus ili tkaninu za sušenje. Ako ove namirnice operete prije stavljanja u frižider, ne zaboravite ih osušiti.
• Možete stvoriti vlažno okruženje i osigurati protok zraka ako čuvate voće i povrće, koje je sklono isušivanju, u perforiranim ili ne zatvorenim plastičnim vrećicama.
• Osim u slučajevima kada su u okruženju prisutne ekstremne situacije, ako je vaš proizvod (na temelju tablice preporučenih vrijednosti podešavanja) podešen na određeni set vrijednosti, hrana zadržava svježinu duže vrijeme i u odjeljku za svježu hranu i u odjeljku zamrzivača.
• Ne čuvajte povrće osetljivo na hladnoću, kao što je povrće sa zelenim lišćem, paradajz i krastavci u odeljku za hlađenje. Ako trebate koristiti ladice odjeljka za hlađenje za spremanje povrća, provjerite je li kontrolna ploča vašeg frižidera podešena na 5°C ili više.

Čuvanje hrane u odjeljku za hlađenje

U odjeljku za hlađenje, temperatura hrane koja se čuva u proizvodu može varirati između 3 °C i -3 °C. Temperatura u odjeljku za hlađenje može pasti ispod 0°C, a ovo nije prikladno za čuvanje svježeg voća i povrća. Ako trebate čuvati svježu hranu u hladnim fiokama, pazite da temperaturu frižidera postavite na 5°C ili više.

Puštanje proizvoda u rad

Namirnice čuvajte na različitim mjestima u skladu s njihovim svojstvima:	
Hrana	**Lokacija**
Jaja	Polica za vrata
Mliječni proizvodi (maslac, sir)	Ako postoji, pretinac za nulti stepen (za hranu za doručak) / odjeljak za hlađenje
Voće, povrće i zeleno povrće	Odjeljak za voće-povrće, posuda za povrće ili U pretincu za svježu hranu, u ladici za povrće ili Everfresh ladici (ako je dostupna), pod uslovom da je hladnjak podešen na temperaturu iznad 5°C
Svježe meso, perad, riba, kobasice, itd. Kuhana hrana	Ako postoji, pretinac za nulti stepen (za hranu za doručak) / odjeljak za hlađenje
Hrana spremna za posluživanje, upakovani proizvodi, konzervirana hrana i kiseli krastavci	Gornje police ili polica na vratima
Pića, boce, začini i grickalice	Polica za vrata

Čuvanje hrane u zamrzivaču

- Funkciju brzog zamrzavanja možete aktivirati 4 do 6 sati prije funkcije zamrzavanja i obaviti brže hlađenje.
- Zagrijte tople obroke na sobnu temperaturu prije nego ih stavite u odjeljak za zamrzavanje.
- Hrana koja se treba zamrznuti treba se podijeliti u manje dijelove u skladu s količinom koja će se konzumirati te zamrznuti u zasebna pakiranja.
- Preporučljivo je pakovati namirnice prije stavljanja u zamrzivač.
- Kako bi se spriječilo da istekne vrijeme čuvanja hrane, zapišite datum zamrzavanja, vrijeme i naziv proizvoda na pakiranju u skladu s vremenom čuvanja različite hrane.
- Hranu koju ste odmrzli trebate brzo konzumirati. Odmrznuta hrana ne može se ponovno zamrznuti, osim ako nije skuhana. Nije sigurno konzumirati ponovno zamrznutu svježu hranu koja nije skuhana, nakon što ste je odmrzli.
- Kada zamrzavate svježu hranu nemojte je stavljati tako da dodiruje već zamrznutu hranu. Jer će se zamrznuta hrana tada odmrznuti.

Čuvanje hrane koja se prodaje smrznuta

- Prilikom skladištenja hrane pridržavajte se perioda navedenih u ovim uputstvima.
- Kako bi se zaštitila kvaliteta hrane, neka vrijeme između kupnje i stavljanja u hladnjak bude što kraće moguće.
- Kupujte zamrznut hranu koja se čuvala na temperaturi od -18 °C ili nižoj.
- Izbjegavajte kupovati hranu čije pakiranje je prekriveno ledom, itd. To znači da se proizvod mogao djelomično odmrznuti i ponovno zamrznuti. Temperatura utiče na kvalitetu hrane.
- Čuvajte hranu na vrijeme koje preporučuje proizvođač. Iz zamrzivača izvadite samo onoliko hrane koliko vam treba.
- Osim u slučajevima kada su u okruženju prisutne ekstremne situacije, ako je vaš proizvod (na temelju tablice preporučenih vrijednosti podešavanja) podešen na određeni set vrijednosti, hrana zadržava svježinu duže vrijeme i u odjeljku za svježu hranu i u odjeljku zamrzivača.
- Ako je odjeljak za svježu hranu podešen na nižu temperaturu, tada se svježe voće i povrće može djelomično zamrznuti.
- Odjeljci s dvije zvjezdice su pogodni za prethodno zamrznutu hranu. Sladoled i kocke leda se mogu čuvati.
- Zamrzavanje hrane samo u odjeljku sa 4 zvjezdice.

5.2. Zamjena lampice za osvjetljenje

Da biste zamijenili sijalicu / LED lampice koje se koriste za osvjetljenje u vašem frižideru, pozovite ovlašteni servis.
Lampa / lampice koje se koriste u ovom uređaju nisu pogodne za osvjetljenje prostorija u kući.
Namijenjena upotreba ove lampice je da pomogne korisniku da ostavi namirnice u frižider / zamrzivač na siguran i ugodan način. Lampice koje se koriste u ovom uređaju moraju podnositi ekstremne fizičke uslove kao što su temperature ispod -20°C.

(samo škrinja i uspravni zamrzivač)

5.3. Izmjena pravca otvaranja vrata

Smijer otvaranja vašeg frižidera može se promijeniti u skladu sa mjestom na kojem ga koristite. Ako je ovo neophodno, pozovite najbliži ovlašteni servis.

5.4. Upozorenje na otvorena vrata

Zvučno upozorenje će se oglasiti kada su vrata odjeljka frižidera ili zamrzivača otvorena neko vrijeme. Signal zvučnog upozorenja će se isključiti kada se pritisne bilo koje dugme na indikatoru ili kada se vrata zatvore.

5.5. Odjeljak za mliječne proizvode (hladno spremište)

Daje nižu temperaturu nego u odjeljku hladnjaka. Ovaj odjeljak koristite za čuvanje delikatesa (salama, kobasica, mliječnih proizvoda itd.) koje zahtijevaju nižu temperaturu čuvanja ili mesa, piletine ili ribljih proizvoda za neposrednu konzumaciju. Voće i povrće nemojte držati u ovom odjeljku.

5.6. Kutija za povrće

Kutija za povrće proizvoda je dizajnirana da održava povrće svježim zadržavajući vlagu. Za u tu svrhu je ukupna cirkulacija hladnog vazduha uvećano u kutiji za povrće.

5.7. AeroFlow

To je sistem za distribuciju vazduha koji omogućava homogenu raspodjelu temperature. Uz cirkulaciju zraka, osigurava se homogena distribucija temperature u odjeljku za spremanje svježe hrane, a temperaturne fluktuacije se održavaju na niskim nivoima. Ne ostvaruje se direktno puhanje zraka preko hrane i to pomaže da se smanji gubitak vlage. Čuva svježinu hrane pohranjene u odeljku za svježu hranu hladnjaku. Na taj način vaša hrana se čuva na stabilnijim temperaturama i smanjuje se kontakt sa zrakom. Sprječava se isušivanje i skupljanje namirnica gubitkom vlage, a svježina se osigurava duže vrijeme.

5.8. Zamrzavanje svježe hrane

- 8 sati prije zamrzavanja svježe hrane aktivirajte funkciju Brzo zamrzavanje.
- Za očuvanje kvaliteta hrane, namirnice stavljene u odjeljak zamrzivača moraju se zamrznuti što je prije moguće, pa stoga koristite brzo zamrzavanje.
- Zamrzavanje svježih namirnica produžit će vrijeme pohrane u odjeljku zamrzivača.

- Uvjerite se da su namirnice upakovane prije stavljanja u zamrzivač. Koristite držače zamrzivača, aluminijsku foliju i papir otporan na vodu, plastične kese ili sličan materijal za pakovanje umjesto tradicionalnog papira za pakovanje.
- Pakujte namirnice u hermetičku ambalažu i čvrsto zatvorite.

	Led u odjeljku za zamrzavanje otapa se automatski.

- Označite svako pakovanje hrane tako što ćete napisati datum na pakovanju prije zamrzavanja. To vam omogućuje da odredite svježinu svakog pakovanja svaki put kad otvorite zamrzivač. Starije namirnice držite naprijed kako biste ih prve iskoristili.
- Smrznute namirnice moraju se iskoristiti odmah nakon što se odmrznu i ne trebaju se opet zalediti.

5.9. Preporuke za pohranu zamrznute hrane

Odjeljak se treba postaviti na najmanje -18°C.

1. Stavite hranu u zamrzivač što je brže moguće da izbjegnete odmrzavanje.
2. Prije zamrzavanja provjerite “Rok trajanja” na pakovanju da se uvjerite da nije istekao.
3. Uvjerite se da pakovanje hrane nije oštećeno.

5.10. Detalji odjeljka za duboko zamrzavanje

Prema IEC 62552 standardima zamrzivač treba imati kapacitet da zamrzne 4,5 kg namirnica na -18°C ili nižoj temperaturi u 24 sata na svakih 100 litara volumena odjeljka zamrzivača. Namirnice mogu biti sačuvane duže vrijeme samo na temperaturi od ili iznad -18°C . Svježinu hrane možete sačuvati mjesecima (u zamrzivaču sa dubokim zamrzavanjem na temperaturi od 18°C ili nižoj).
Namirnice koje hoćete da zamrznete ne smiju doći u kontakt sa već zamrznutom hranom unutra kako bi se izbjeglo djelomično odmrzavanje.
Obarite povrće i isfiltrirajte vodu da biste produžili vrijeme pohrane u zamrzivaču. Hranu stavite u hermetička pakovanja nakon što isfiltrirate vodu i stavite je u zamrzivač. Banane, paradajz, zelena salata, celer, kuvana jaja, krompir i slične namirnice ne trebaju se zamrzavati. U slučaju da hrana istruli, to će imati negativni uticaj samo na nutritivne vrijednosti i kvalitet. Nije u pitanju truljenje opasno po ljudsko zdravlje.

5.11. Stavljanje hrane

Police odjeljka zamrzivača	Razna zamrznuta hranaa uključujući meso, ribu, sladoled, povrće i slično.
Police u odjeljku hladnjaka	Namirnice u posudama, zatvorenim tanjirima i kutijama, jaja (u zatvorenoj kutiji)
Police na vratima	Mala i upakovana hrana ili piće
Korpa za povrće	Voće i povrće
Odjeljak za svježu hranu	Delikates (hrana za doručak, mesni proizvodi koji će se konzumirati odmah)

Puštanje proizvoda u rad

Podešavanje temperature odjeljka zamrzivača	Podešavanje temperature odjeljka hladnjaka	Detalji
-18 °C	4 °C	Ovo je zadana preporučena postavka.
-20, -22 ili -24° C	4 °C	Ove postavke se preporučuju kada temperatura okoline prelazi 30°C.
Brzo zamrzavanje	4 °C	Koristite ovo kada hoćete zamrznuti hranu u kratkom vremenu. Kada se proces završi, proizvod će se vratiti u svoj
-18 °C ili hladnije	2 °C	Koristite ovu postavku ako vam se čini da odjeljak hladnjaka nije dovoljno hladan zbog vanjske temperature ili čestog otvaranja vrata.

5.12. Modul dezodoransa (FreshGuard)

Modul dezodoransa brzo uklanja loše mirise u frižideru prije nego što zahvate površine. Zahvaljujući ovom modulu koji se nalazi na plafonu odjeljka za svježu hranu, loši mirisi se otapaju dok se zrak aktivno prenosi na filter za miris, a zatim se zrak koji je očišćen filterom ponovno šalje u odjeljak za svježu hranu. Na taj način, neželjeni mirisi koji mogu nastati tokom skladištenja hrane u frižideru se eliminiraju prije nego što zahvate površine.
To se postiže zahvaljujući ventilatoru, LED diodi i filteru za miris ugrađenom u modul. U svakodnevnoj upotrebi, modul dezodoransa se automatski uključuje na periodičnoj osnovi. Da bi se održao efikasan rad, preporučuje se da ovlašteni pružatelj usluga svakih 5 godina u modulu za uklanjanje neprijatnih mirisa postavi filter. Zbog ugrađenog ventilatora u modul, buka koju čujete tokom rada je uobičajena. Ako otvorite vrata odjeljka za svježu hranu dok je modul aktivan, ventilator će se privremeno zaustaviti i nastaviti tamo gdje je stao nakon nekog vremena nakon ponovnog zatvaranja vrata. U slučaju nestanka struje, modul dezodoransa će nastaviti rad tamo gdje je prestao s radom u ukupnom trajanju rada nakon što se napajanje vrati.

Preporučuje se pohranjivati aromatičnu hranu (kao što su sir, masline i delikatesna hrana) u njihovoj ambalaÅ¾i i zatvorenu kako bi se izbjegli neugodni mirisi koji mogu nastati kad se pomijeÅ¡aju mirisi razliÄ itih namirnica. Osim toga, preporuÄ uje se brzo
vaÄ‘enje pokvarene hrane iz friÅ¾idera kako bi se sprijeÄ ilo kvarenje ostale hrane i izbjegli neugodni mirisi.

5.13. Korpa za povrće s kontrolisanom vlažnosti (EverFresh+) *opcionalno

Pomoću svojstva za kontrolu vlažnosti, stepen vlažnosti povrća i voća se čuva pod kontrolom i osigurava duži period svježine za namirnice.
Preporučljivo je pohranjivati lisnato povrće poput zelene salate i špinata i sličnog povrća koje ima sklonost gubitka vlažnosti, ne u svom korijenju nego u horizontalnom položaju, u korpi za povrće što je moguće više. Kad smještate povrće, stavite teško i tvrdo povrće na dno, a lagano i mekano na vrh, uzimajući u obzir specifičnu težinu povrća.
Ne stavljajte povrće u korpu za povrće u plastičnim kesama. Ostavljanje u plastičnim kesama uzrokuje truljenje povrća u kratkom vremenu. U situacijama gdje se ne preporučuje dodir s drugim povrćem, koristite materijale za pakovanje kao što je papir koji ima određenu poroznost po pitanju higijene.
Nemojte stavljati voće koje ima visoku proizvodnju etilenskog plina kao što je kruška, kajsija, breskva i naročito jabuka u istu korpu za povrće zajedno s drugim povrćem i voćem. Etilenski plin koji izlazi iz ove vrste voća može uzrokovati da drugo povrće i voće sazri brže i trune u kraćem vremenskom periodu.

5.14. Aktivna provjera

Active Check je funkcija pametne kontrole koja stalno prati status vašeg proizvoda koristeći vještačku inteligenciju, identificirajući potencijalne probleme prije nego što se pojave i obavještavajući vas. To osigurava da su performanse vašeg proizvoda uvijek sigurne i sprečava neočekivane kvarove. Da bi aktivna provjera radila, vaš proizvod mora biti povezan s internetom putem aplikacije HomeWhiz.

6 Održavanje i čišćenje

Prvo pročitajte odjeljak “Sigurnosna uputstva”

Mi preporučujemo da isključite uređaj iz utičnice prije čišćenja.

Za proizvode koji nemaju funkciju bez mraza, kapljice vode i led širine prsta se pojavljuju na stražnjem zidu odjeljka frižidera. Nemojte to čistiti;

Koristite samo blago navlaženu krpu od mikrofibera da očistite vanjsku površinu proizvoda. Spužve i druge vrste tkanina za čišćenje mogu ogrebati površinu.

Koristite mlaku vodu da biste očistili kućište vašeg frižidera i posušite ga.

Za čišćenje unutrašnjih površina hladnjaka koristite krpu navlaženu u otopini koja se sastoji od jedne čajne kašike sode bikarbone rastvorene u pola litra vode. Nakon čišćenja sve površine dobro posušite.

Osigurajte da voda ne ulazi u kućište lampice i druge električne stavke.

Ako vaš frižider ne namjeravate koristiti duži vremenski period, isključite napojni kabl, uklonite namirnice, očistite ga i ostavite vrata odškrinuta.

Redovno provjeravajte zaptivne površine vrata, kako biste osigurali da su čiste i da na njima nema ostataka hrane.

Da biste uklonili police na vratima, uklonite sav sadržaj i potom jednostavno povucite policu na vratima prema gore iz njenog ležišta.

Nemojte upotrebljavati sredstva za čišćenje ili vodu koji sadrže hlor za čišćenje spoljašnjih površina i hromiranih dijelova proizvoda. Hlor uzrokuje koroziju na takvim metalnim površinama.

Nemojte koristiti oštre, abrazivne alate, sapun, agense za čišćenje u domaćinstvu, deterdžente, kerozin, lož-ulje, lakove i slično, kako biste spriječili uklanjanje i deformaciju uzoraka na plastičnom dijelu. Za čišćenje koristite mlaku vodu i meku krpu, a zatim osušite.

Zaštita plastičnih površina

Ne stavljajte u posude bez poklopca tečna ulja ili jela pržena u ulju u frižider jer mogu oštetiti plastične površine u njemu. Očistite i isperite toplom vodom plastične površine ako ste na njih prosuli ili razmazali ulje.

7 Rješavanje problema

Molimo da, prije nego pozovete servisera, pregledate ovaj popis. To će sačuvati vaše vrijeme i novac. Ovaj popis uključuje česte prigovore koji ne proizlaze iz neispravne izvedbe ili korištenja loših materijala. Neke od osobina koje su opisane ovdje mogu da se ne nalaze u vašem proizvodu.

Frižider ne radi.

- Utikač nije ispravno priključen u utičnicu. **>>>** Priključite ispravno utikač u utičnicu.
- Pregorio je osigurač utičnice u koju je priključen vaš frižider ili glavni osigurač. **>>>** Provjerite osigurač.

Kondenzacija na bočnom zidu odjeljka zamrzivača (MULTIZONE, COOL CONTROL i FLEXI ZONE).

- Vrata su se često otvarala. **>>>** Nemojte često otvarati i zatvarati vrata frižidera.
- Okolina je veoma vlažna. **>>>** Nemojte ugrađivati vaš frižider na jako vlažnim mjestima.
- Hrana koja sadrži tekućinu je pohranjena u otvorenim posudama. **>>>** Nemojte pohranjivati hranu koja sadrži tekućinu u otvorenim posudama.
- Vrata frižidera su ostavljena odškrinuta. **>>>** Zatvorite vrata frižidera.
- Termostat je podešen na veoma hladan nivo. **>>>** Podesite termostat na odgovarajući nivo.

Kompresor ne radi

- Termička zaštita kompresora će proraditi tokom iznenadnog nestanka struje ili uključivanja-isključivanja jer rashladni pritisak u sistemu hlađenja frižidera još nije izbalansiran. Frižider će početi s radom otprilike nakon 6 minuta. Pozovite servis ako frižider ne počne raditi na kraju ovoga perioda.
- Frižider je u ciklusu odmrzavanja. **>>>** To je normalno za frižidere s potpuno automatskim odmrzavanjem. Ciklus odmrzavanja se ponavlja periodično.
- Frižider nije priključen u utičnicu. **>>>** Uvjerite se da je utikač priključen ispravno u utičnicu.
- Temperaturne postavke nisu ispravno podešene. **>>>** Odaberite odgovarajuću vrijednost temperature.
- Došlo je do nestanka struje. **>>>** Frižider se vraća u normalan način rada kada struja ponovo dođe.

Buka pri radu se povećava kada frižider radi.

- Radne performanse frižidera mogu biti promijenjene zbog promjena temperature okoline. To je normalna pojava i ne radi se o kvaru.

Frižider radi učestalo ili na neko duže vrijeme.

- Novi proizvod može biti širi od prethodnog. Veći frižideri rade duži vremenski period.
- Temperatura prostorije može biti visoka. **>>>** Normalno je da proizvod radi duži period u toploj okolini.
- Frižider je možda nedavno priključen ili napunjen namirnicama. **>>>** Kada je frižider nedavno priključen ili napunjen namirnicama, trebat će više vremena da dostigne podešenu temperaturu. To je normalno.
- Velike količine tople hrane su možda nedavno stavljene u frižider. **>>>** Nemojte stavljati toplu hranu u frižider.
- Vrata se možda otvaraju često ili su ostavljena odškrinuta duže vremena. **>>>** Topli zrak koji je ušao u frižider uzrokuje da frižider radi više vremena. Nemojte često otvarati vrata.
- Vrata odjeljka zamrzivača ili frižidera su možda ostavljena odškrinuta. **>>>** Provjerite da li su vrata dobro zatvorena.
- Frižider je podešen na veoma nisku temperaturu. **>>>** Podesite temperaturu frižidera na topliji stepen i sačekajte dok se data temperatura ne dostigne.
- Zaptivač na vratima frižidera ili zamrzivača je možda zaprljan, istrošen, prekinut ili nije pravilno nalegao. **>>>** Očistite ili zamijenite zaptivač. Oštećeni / slomljeni zaptivači mogu uzrokovati da frižider radi duži period u cilju održanja trenutne temperature.

Rješavanje problema

Temperatura zamrzivača je veoma niska dok je temperatura cijelog frižidera dovoljno dobra.

- Temperatura zamrzivača je podešena na vrlo nisku vrijednost. **>>>** Podesite temperaturu zamrzivača na viši nivo i provjerite.

Temperatura frižidera je veoma niska dok je temperatura zamrzivača dovoljna.

- Temperatura frižidera je podešena na vrlo nisku vrijednost. **>>>** Podesite temperaturu frižidera na viši nivo i provjerite.

Hrana koja se drži u ladicama odjeljka frižidera je zamrznuta.

- Temperatura frižidera je podešena na vrlo visoku vrijednost. **>>>** Podesite temperaturu frižidera na niži nivo i provjerite.

Temperatura frižidera ili zamrzivača je jako niska.

- Temperatura frižidera je podešena na veoma visoku vrijednost. **>>>** Postavke temperature odjeljka frižidera imaju uticaja na temperaturu zamrzivača. Promijenite temperature frižidera ili zamrzivača i sačekajte dok odgovarajući odjeljci ne dostignu dovoljnu temperaturu.
- Vrata se otvaraju često ili su ostavljena odškrinuta duže vremena. **>>>** Nemojte često otvarati vrata.
- Vrata su odškrinuta. **>>>** Dobro zatvorite vrata.
- Frižider je nedavno priključen ili napunjen namirnicama. **>>>** To je normalno. Kada je frižider nedavno priključen ili napunjen namirnicama, trebat će više vremena da dostigne podešenu temperaturu.
- Velike količine tople hrane su možda nedavno stavljene u frižider. **>>>** Nemojte stavljati toplu hranu u frižider.

Vibracije ili buka.

- Pod nije ravan ili stabilan. **>>>** Ako se frižider ljulja kada se lagano pomjeri, podesite ravnotežu pomoću njegovih nožica. Takođe se uvjerite da je pod dovoljno jak da nosi frižider i da je ravan.
- Stvari ostavljene na frižideru mogu uzrokovati buku. **>>>** Uklonite stvari sa frižidera.

Čuje se buka koja dolazi iz frižidera poput proticanja tekućine, prskanja i slično.

- Proticanje tekućine i plina se javlja u skladu s principima rada vašeg frižidera. To je normalna pojava i ne radi se o kvaru.

Zvuk zviždanja se može čuti iz frižidera.

- Ventilatori se koriste u cilju hlađenja frižidera. To je normalna pojava i ne radi se o kvaru.

Kondenzacija na unutarnjim zidovima frižidera.

- Vruće i vlažno vrijeme povećava zamrzavanje i kondenzaciju. To je normalna pojava i ne radi se o kvaru.
- Vrata se otvaraju često ili su ostavljena odškrinuta duže vremena. **>>>** Nemojte često otvarati vrata. Zatvorite ih ako su otvorena.
- Vrata su odškrinuta. **>>>** Dobro zatvorite vrata.

Na vanjskom dijelu frižidera ili između vrata se pojavljuje vlaga.

- Razlog može biti vlaga u zraku; ovo je prilično normalno pri vlažnom vremenu. Kada je smanji vlažnost također će nestati i kondenzacija.

Neprijatan miris unutar frižidera.

- Nije obavljano redovno čišćenje. **>>>** Čistite redovno unutrašnjost frižidera spužvom, mlakom vodom ili karbonatom rastvorenim u vodi.
- Neke posude ili materijali za pakovanje mogu uzrokovati mirise. **>>>** Koristite drugačije posude ili druge marke materijala za pakovanje.
- Hrana je stavljena u frižider u nepokrivenim posudama. **>>>** Čuvajte hranu u zatvorenim posudama. Mikroorganizmi koji se šire iz nepokrivenih posuda mogu uzrokovati neugodne mirise.
- Uklonite iz frižidera namirnice kojima je istekao rok trajanja i koje su pokvarene.

Vrata se ne zatvaraju.

- Pakovanja hrane sprečavaju zatvaranje vrata. **>>>** Zamijenite pakovanja koja ometaju vrata.

Rješavanje problema

• Frižider nije u potpunosti ravan na podu. **>>>** Podesite nožice da postavite frižider u ravnotežu. • Pod nije ravan ili jak. **>>>** Uvjerite se da je pod ravan i u stanju da nosi frižider.
Odjeljci za svježe namirnice su se zaglavili.
• Namirnice dodiruju plafon u ladici. **>>>** Rasporedite namirnice u ladici.
Ako je površina proizvoda vruća.
• Visoke temperature se mogu opaziti između dvaju vrata, na bočnim panelima i na stražnjoj rešetki dok proizvod radi. To je normalno i ne zahtijeva servisno održavanje!

ODRICANJE OD ODGOVORNOSTI / UPOZORENJE

Neke .ednostavne k. arove može popraviti kra.nji korisnik bez ikak. i` problema po sigurnost moguće nesigurnosti, pod uslovom da popravke izvede u granicama i u sklau` s sl.edećim uputst. ima (pogledajte odjeljak “Samostalna popravka”).

Zato ako nije drugačije naglašeno u donjem odjeljku “Samostalna popravka”, popravke treba obaviti registrirani profesionalni serviser kako bi se izbjegli sigurnosni problemi. Registrirani profesionalni serviser je profesionalni serviser kojem je proizvođač odobrio pristup uputstvima i spisku rezervnih dijelova ovog proizvoda u skladu s metodama opisanim u pravnim aktima prema Direktivi 2009/125/EC.

Međutim, samo servisni zastupnik (npr. ovlašteni profesionalni serviser) kojeg možete kontaktirati putem telefonskog broja datog u korisničkom uputstvu/garancijskoj kartici ili putem vašeg ovlaštenog prodavača mogu pružiti uslugu pod garancijskim uslovima. Zato imajte na umu da će popravke izvršene od strane profesionalnih servisera (koje nije ovlastila kompanija proizvođač/prodavač) poništiti garanciju.

Samostalna popravka

Samostalnu popravku može obaviti krajnji korisnik za sljedeće rezervne dijelove: ručke vrata, šarke vrata, kolica, korpe, zaptivke na vratima (ažurirana lista dostupna je na web od 1. marta 2021. godine).

Da bi proizvod bio siguran i da bi se zaštitili od ozbiljnih povreda, pomenuta samostalna popravka treba se obaviti prateći uputstva u korisničkom uputstvu za samostalnu popravku ili uputstva dostupna na web. Zbog vaše sigurnosti, isključite proizvod iz utičnice prije pokušaja samostalne popravke.

Popravke i pokušaji popravke od strane krajnjeg korisnika za dijelove koji nisu na listi i/ili nisu u skladu sa uputstvima u korisničkom uputstvu za samostalnu popravku ili onim dostupnim na web, mogu izazvati sigurnosne probleme koji se ne mogu pripisati kompaniji proizvođač/ prodavač i koji će poništiti garanciju na proizvod.

Zato se preporučuje da krajnji korisnik ne pokušava da obavi popravke koje nisu na pomenutoj listi rezervnih dijelova i da u takvim slučajevima kontaktira profesionalnog servisera ili registriranog profesionalnog servisera. U suprotnom, takvi pokušaji krajnjeg korisnika mogu izazvati sigurnosne probleme i oštećenja proizvoda, pa tako i požar, poplavu, strujni udar i ozbiljne lične povrede.

Na osnovu primjera, ali ne ograničavajući se samo na, sljedeće popravke mora izvršiti ovlašteni profesionalni serviser ili registrirani profesionalni serviser: kompresor, hlađenje, glavna ploča, inverter ploča, displej i slično.

Proizvođač/prodavač ne mogu snositi odgovornost ni u jednom slučaju kada krajnji korisnik ne postupa u skladu sa gore navedenim.

DZIĘKUJEMY ZA ZAKUP PRODUKTU WHIRLPOOL
W celu uzyskania kompleksowej pomocy prosimy zarejestrować urządzenie na stronie **www.register10.eu**

W CELU UZYSKANIA SZCZEGÓŁOWYCH INFORMACJI, NALEŻY ZESKANOWAĆ KOD QR NA URZĄDZENIU

Prosimy najpierw przeczytać tę instrukcję obsługi!

Drodzy Klienci,

Mamy nadzieję, że nasz wyrób, wyprodukowany w nowoczesnym zakładzie i sprawdzony według najbardziej drobiazgowych procedur kontroli jakości, będzie Wam dobrze służył.

Dlatego prosimy uważnie przeczytać całą instrukcję obsługi chłodziarki przed jej użyciem i zachować ją do późniejszego wglądu. Przy przekazaniu tej chłodziarki komuś innemu, prosimy także przekazać tę instrukcję.

Niniejsza instrukcja obsługi pomoże korzystać z tej chłodziarki sprawnie i bezpiecznie.

- Proszę przeczytać tę instrukcję przed zainstalowaniem i uruchomieniem chłodziarki.
- Prosimy na pewno przeczytać wskazówki na temat bezpieczeństwa.
- Prosimy przechowywać tę instrukcję w łatwo dostępnym miejscu, bo może się przydać później.
- Prosimy przeczytać również inne dokumenty dostarczone wraz z chłodziarką.

Zwracamy uwagę, że instrukcja ta odnosi się także do kilku innych modeli. Różnice pomiędzy modelami zostaną wskazane w instrukcji.

Zapraszamy do odwiedzenia poniższych stron internetowych
docs.whirlpool.eu & **parts-selfservice.europeanappliances.com**

INFORMACJE

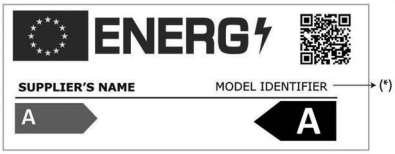

Informacje o modelu zapisane w bazie danych produktów można uzyskać, wchodząc na następującą stronę internetową i wyszukując identyfikator modelu (*) znajdujący się na etykiecie efektywności energetycznej.

https://eprel.ec.europa.eu/

1 Instrukcje środowiska 3
2 Lodówka 4
3 Instalacja 5
3.1. Odpowiednie miejsce na instalację 5
3.2. Regulacja nóżek 5
3.3. Połączenie elektryczne 5
3.4. Usuwanie koszów 5
4 Przygotowanie 6
5 Obsługa urządzenia 7
5.1. Aktywny Czek 9
5.2. Przechowywanie żywności w produkcie...9
5.3. Oświetlenie wnętrza 11
5.4. Alert otwarcia drzwi 11
5.5. Zmiana kierunku otwierania drzwi 11
5.6. Pojemnik na produkty mleczne.....11
5.7. Pojemnik na warzywa 12
5.8. AeroFlow 12
5.9. Zamrażanie świeżej żywności 12
5.10. Zalecenia dotyczące przechowywania mrożonej żywności 12
5.11. Pochłaniacz zapachów (OdourFresh+).....13
5.12. Pojemnik na świeże warzywa z kontrolowaną wilgotnością (FreSHelf).....13
5.13. Informacje o głębokim zamrażaniu...14
5.14. Rozmieszczanie żywności 14
6 Konserwacja i czyszczenie 15
7 Rozwiązywanie problemów 16

1 Instrukcje środowiska

1.1. Zgodność z dyrektywą WEEE i usuwanie odpadów:

Niniejszy wyrób jest zgodny z dyrektywą Parlamentu Europejskiego i Rady (2012/19/WE). Wyrób ten oznaczony jest symbolem klasyfikacji zużytych urządzeń elektrycznych I elektronicznych (WEEE).
Zużyte urządzenie należy oddać do specjalnego punktu zbiórki zużytego sprzętu elektrycznego I elektronicznego w celu utylizacji. Aby uzyskać informacje o punktach zbiórki w swojej okolicy należy skontaktować się z lokalnymi władzami lub punktem sprzedaży tego produktu. Gospodarstwo domowe spełnia ważną rolę w przyczynianiu się do ponownego użycia i odzysku zużytego sprzętu.
Odpowiednie postępowanie ze zużytym sprzętem zapobiega potencjalnym negatywnym konsekwencjom dla środowiska naturalnego i ludzkiego zdrowia.

1.2. Zgodność z dyrektywą RoHS:

Niniejszy wyrób jest zgodny z dyrektywą Parlamentu Europejskiego i Rady RoHS (Ograniczenie użycia substancji niebezpiecznych) (2011/65/ WE).

1.3. Informacje o opakowaniu

Opakowanie tego wyrobu wykonano z materiałów nadających się do recyklingu, zgodnie z naszym ustawodawstwem krajowym. Oddaj je w jednym z wyznaczonych przez władze lokalne punktów zbiórki materiałów opakowaniowych.

1.4. Informacje techniczne o Bluetooth + Wi-fi

Częstotliwości:	2,4 GHz (funkcja Wi-Fi lub Bluetooth)
Max. Przenoszenie mocy:	< 100mW (Wi-fi or bluetooth function)
Szczegóły oprogramowania:	Quartz_WiFi.XXX

UPROSZCZONA DEKLARACJA ZGOD- NOŚCI UE:
Niniejszym Arçelik A.Ş. oświad- cza, że urządzenie radiowe jest zgodne z dyrektywą 2014/53/ UE. Pełny tekst deklaracji zgodności UE jest dostępny pod następują- cym adresem internetowym: https://docs.emeaappliance-docs.eu Ten produkt zbiera i przesyła da- ne o użytkowaniu po połączeniu z Internetem (np. ustawienia temperatury, czas użytkowania, kody błędówitd.). Zgodnie z ustawą UE o danych osobowych (Rozporządzenie UE 2023/2854) masz prawo dostępu do tych da- nych i zarządzania nimi.Szczegółowe informacje na te- mat tego, jakie dane są groma- dzone, w jaki sposób są wyko- rzystywane i jak uzyskać do nich dostęp, można znaleźć na stro- nie: **www.homewhiz.com/eu-data-act- policy**

2 Lodówka

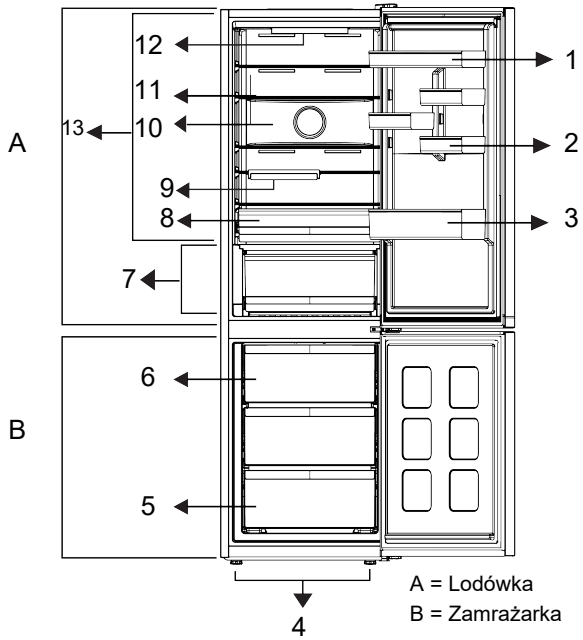

1 * Regulowane półki na drzwiach
2 *Półka na jaja
3 * Półka na butelki
4 *Regulowane nogi
5 * Komora zamrażarki
6 * Pojemnik na lód
7 * Szuflada na świeżą żywność/warzywa
8 * Komora chłodząca/Szuflada komory chłodzącej
9 * Składana półka na butelki
10 * Wentylator
11 *Regulowana półka na korpus
12 * Lampka oświetleniowa
13 *Komora chłodząca

***Opcjonalne:** Rysunki w niniejszej instrukcji obsługi są schematyczne i mogą różnić się od rzeczywistego wyglądu urządzenia. Jeśli posiadany produkt nie zawiera odpowiednich części, informacje dotyczą innych modeli.

*** Funkcja nie jest dostępna w niektórych modelach**

	***Opcjonalne:** Rysunki w tej instrukcji obsługi są schematyczne i mogą nie pasować dokładnie do konkretnego produktu. Jeśli posiadany produkt nie zawiera odpowiednich części, informacje dotyczą innych modeli.

3 Instalacja

3.1. Odpowiednie miejsce na instalację

W sprawie instalacji produktu skontaktuj się z autoryzowanym serwisem. Aby przygotować produkt do instalacji, zapoznaj się z informacjami w instrukcji użytkownika i sprawdź, czy zasilanie elektryczne i dopływ wody są zgodne z wymaganiami.

	OSTRZEŻENIE: Producent nie bierze żadnej odpowiedzialności za szkody spowodowane pracami wykonywanymi przez osoby nieupoważnione.
	OSTRZEŻENIE: Podczas instalacji kabel zasilający produktu musi być odłączony od sieci. W przeciwnym razie może to skutkować śmiercią lub poważnymi obrażeniami!
	OSTRZEŻENIE: Jeśli drzwi są zbyt wąskie, aby przenieść przez nie produkt, zdejmij jego drzwiczki i obróć go na bok; jeśli to nie pomoże, skontaktuj się z autoryzowanym serwisem.

- Aby uniknąć wibracji, chłodziarkę należy ustawić na równej powierzchni.
- Zainstaluj produkty co najmniej 30 cm od podgrzewacza, piecyka i podobnych źródeł ciepła, oraz co najmniej 5 cm od kuchenek elektrycznych.
- Produkt wymaga odpowiedniej cyrkulacji powietrza, aby działać wydajnie.
- Jeśli chłodziarka ma stać we wnęce w ścianie, należy zwrócić uwagę, aby pozostawić co najmniej 5 cm odstępu od sufitu i ścian.

3.2. Regulacja nóżek

Wyreguluj przednie regulowane nóżki, obracając je w prawo lub w lewo.

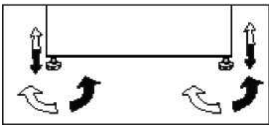

3.3. Połączenie elektryczne

	OSTRZEŻENIE: Do podłączania zasilania nie używaj przedłużacza ani wtyczki wielokrotnej.
	OSTRZEŻENIE: Wymianę uszkodzonego przewodu zasilającego należy zlecić autoryzowanemu serwisowi.
	W przypadku umieszczenia dwóch chłodziarek obok siebie należy zostawić między nimi odstęp przynajmniej 4 cm.

- Po instalacji wtyczka zasilania musi być łatwo dostępna.
- Podłącz chłodziarkę do uziemionego gniazdka o napięciu 220-240V/50 Hz. Wtyczka musi mieć bezpiecznik 10-16A.

	Ostrzeżenie o gorącej powierzchni W bocznych ściankach produktu poprowadzone są przewody z chłodziwem dla poprawy systemu chłodzenia. Czynnik chłodniczy w wysokich temperaturach może przepływać przez te obszary, co może bardzo rozgrzać powierzchnie ścianek bocznych. Proszę zachować ostrożność podczas dotykania tych obszarów.

4 Przygotowanie

Co zrobić, aby oszczędzać energię

	Podłączanie produktu do elektronicznych systemów oszczędzania energii jest niebezpieczne, ponieważ może uszkodzić produkt.

- Aby przechowywać maksymalną możliwą ilość żywności w komorze chłodzenia chłodziarki, należy wyjąć górne szuflady I umieścić żywność na półkach szklanych. Deklarowane zużycie energii chłodziarki zostało określone przy wyjęciu komory chłodzenia, tacki na lód i górnych szuflad w sposób, który umożliwia przechowywanie maksymalnej ilości żywności. Korzystanie z dolnej szuflady do przechowywania jest zdecydowanie zalecane. Należy włączyć funkcję oszczędzania energii w celu zoptymalizowania jej zużycia.

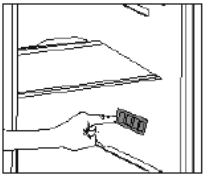

Wkładając żywność, należy zachować minimum 3 cm odstępu od osłony wentylatora.

- W zależności od funkcji produktu; rozmrażanie zamrożonej żywności w komorze chłodzenia zapewni oszczędność energii i zachowanie jakości produktów spożywczych.
- Żywność należy przechowywać w szufladach w komorze chłodzenia, aby zapewnić oszczędność energii i lepsze warunki przechowywania.
- Jeśli stykają się one z czujnikiem, zużycie energii przez urządzenie może wzrosnąć.
- zamknięte, produkt dokona samodzielnej optymalizacji w warunkach wystarczających do ochrony Twojej żywności. W takich okolicznościach, funkcje i komponenty, takie jak kompresor, wentylator, podgrzewacz, rozmrażanie, oświetlenie, wyświetlacz itp. będą działały w taki sposób, aby zużywać minimalną potrzebną ilość energii.

Pierwsze uruchomienie

Przed użyciem chłodziarki wykonaj odpowiednie przygotowania zgodnie z instrukcjami w sekcjach „Instrukcje dotyczące bezpieczeństwa i ochrony środowiska” i „Instalacja”.

	Gdy zaczyna działać sprężarka,rozlega się dźwięk. Nawet jeśli sprężarka jest wyłączona, dźwięki są normalne z powodu skompresowanych cieczy i gazów w systemie chłodzenia.

	Przednie krawędzie produktu mogą się nagrzewać. Jest to całkiem normalne. Te obszary zostały zaprojektowane, aby się nagrzewać w celu zapobiegnięcia kondensacji.

	W niektórych modelach panel wskaźników wyłącza się automatycznie po 5 minutach od zamknięcia drzwi. Włącza się on ponownie w momencie otwarcia drzwi lub naciśnięcia dowolnego przycisku.

5 Obsługa urządzenia

Panel sterowania produktu

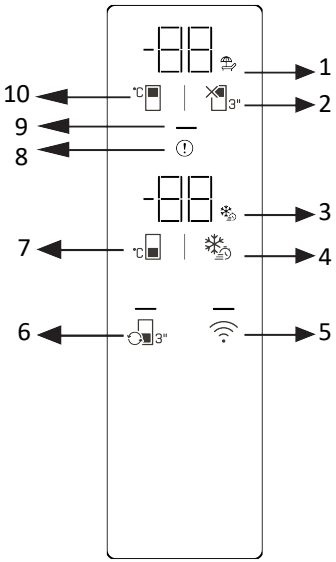

1 * Ikona funkcji zamknięcia schowka lodówki (święta)
3 * Ikona funkcji szybkiego zamrażania
5 * Przycisk bezprzewodowy
7 * Przycisk regulacji temperatury w zamrażarce
9 * Wskaźnik oszczędzania energii

2 * Przycisk wyłączania komory lodówki (świąt)
4 * Przycisk szybkiego zamrażania 6 * Przycisk konwersji kabiny
8 * Wskaźnik stanu błędu
10 * Przycisk regulacji temperatury w komorze lodówki

Najpierw przeczytaj "Instrukcje bezpieczeń-stwa"!
Funkcje audio i wizualne na panelu przyrządów pomagają korzystać z produktu.
***Fakultatywny** Pokazane funkcje są opcjonalne; Funkcje na panelu przyrządów Twojego produktu mogą różnić się kształtem i lokalizacją.

1. Ikona funkcji wyłączenia komory lodówki (święta)
Gdy aktywowane jest wyłączanie komory lodówki, zapala się ikona świąteczna. Wyświetlacz temperatury komory lodówki po-kazuje "- -",
2. Przycisk wyłączania komory lodówki (święta)
Aby aktywować funkcję urlopu, naciśnij przycisk przez 3 sekundy. Tryb wakacyjny zostaje aktywowany i ikona wakacyjny się zapala. Wskaźnik temperatury w komorze lodówki pokaże "- -" i

3. Ikona funkcji szybkiego zamrażania
Zapala się, gdy włączona jest funkcja szybkiego zamrażania.
4. Przycisk szybkiego zamrażania
Po naciśnięciu przycisku szybkiego zamrożenia zapala się ikona szybkiego zamraża-nia i aktywowana jest funkcja szybkiego zamrożenia. Temperatura zamrażarki jest ustawiona na -27°C. Aby anulować funkcję, naciśnij przycisk ponownie. Funkcja szybkiego zamrażania automatycznie się anuluje. Jeśli chcesz zamrozić duże ilości świe-żej żywności, naciśnij przycisk szybkiego zamrażania przed umieszczeniem jedzenia w zamrażarce.

5. Bezprzewodowy przycisków
Gdy przytrzymasz przycisk przez 3 sekun-dy, ikona połączenia bezprzewodowego na ekranie będzie migać powoli (co 0,5 sekundy). To inicjuje początkową rejestrację sieci domowej do produktu. Po nawiązaniu połączenia bezprzewodowego z produktem, ikona połączenia bezprzewodowego pozosta-je podświetlona. Po zakończeniu początkowej konfiguracji możesz aktywować/ dezaktywować połą-czenie, naciskając ten przycisk. Ikona połą-czenia bezprzewodowego będzie migać szybko (co 0,2 sekundy), aż połączenie zo-stanie nawiązane. Po aktywnym połączeniu ikona sieci bezprzewodowej pozostaje pod-świetlona. Aplikacja HomeWhiz musi być używana do połączenia bezprzewodowego. Kroki konfi-guracji są wyjaśniane przez aplikację pod-czas konfiguracji. Do aplikacji można uzyskać dostęp, skanu-jąc kod QR na etykiecie HomeWhiz na pro-dukcie. Aplikacja jest dostępna w App Sto-re na urządzenia z iOS oraz w Play Store na urządzeniach z Androidem. Aby uzyskać więcej informacji, odwiedź https://www.ho-mewhiz.com/.

6. Przycisk konwersji kabiny 3"
Naciśnięcie przycisku konwersji szafki przez 3 sekundy przełącza się między try-bami lodówki, wyłączenia i zamrażarki. Podczas pracy jako komora lodówki tempe-ratura jest ustawiona na 4°C. Dioda LED na przycisku świeci się w trybach lodówki i wy-łączenia. W trybie wyłączonym wyświetlacz temperatury w szafie pokazuje "- -".

7. Przycisk regulacji temperatury w za-mrażarce °C
Temperatura w komorze zamrażarki jest re-gulowana. Po naciśnięciu przycisku tempe-raturę w zamrażarce można ustawić na -18, -19, -20, -21, -22, -23, -24 °C.

8. Wskaźnik statusu błędu
Na wyświetlaczu temperatury w za-mrażarce pojawi się litera "E", a na wyświe-tlaczu temperatury w komorze lodówki po-jawią się liczby takie jak 1, 2, 3 itd. Te liczby na wyświetlaczu informują usługę o wystąpionym błędzie. Gdy włożysz gorące jedzenie do zamrażarki lub zostawisz drzwi otwarte przez dłuższy czas, wykrzyknik może się tymczasowo rozświetlić.

9. Wskaźnik oszczędzania energii (wy-świetlacz wyłączony)
Po aktywacji funkcji oszczędzania energii wszystkie ikony na ekranie oprócz symbolu oszczędzania energii zgasną.

10. Przycisk regulacji temperatury w ko-morze lodówki °C
Ustawienie temperatury w komorze lodówki jest ustalane. Naciskając przycisk, można ustawić temperaturę w komorze lodówki na 8, 7, 6, 5, 4, 3, 2 oraz 1 °C.

*** Ustawienia połączenia bezprzewodo-wego Klucz resetujący** +
Aby zresetować ustawienia bezprzewodo-we, naciśnij i przytrzymaj jednocześnie przyciski szybkiego zamrażania oraz bez-przewodowego przez 3 sekundy. Przywró-cenie ustawień bezprzewodowych do usta-wień fabrycznych usunie wszystkie infor-macje o użytkowniku wprowadzone pod-czas konfiguracji.

*** °C / °F konwersja {404}** °C + 3"
Jednoczesne naciśnięcie przycisku regula-cji temperatury w komorze lodówki oraz przycisku wyłączenia (Holiday) przez 3 se-kundy przełącza wyświetlacz temperatury między °C a °F.

*** Tryb sabat {406}** °C +
Aby aktywować/dezaktywować tryb Sab-bath, naciśnij i przytrzymaj jednocześnie przycisk ustawienia temperatury w zamra-żarce oraz przycisk szybkiego zamrażania przez 3 sekundy.

Obsługa urządzenia

5.1. Aktywny Czek

Active Check to inteligentna funkcja kontrolna, która nieustannie monitoruje status Twojego produktu za pomocą sztucznej inteligencji, identyfikując potencjalne problemy zanim się pojawią i powiadamiając Cię. Zapewnia to zawsze bezpieczeństwo działania Twojego produktu i zapobiega nieoczekiwanym awariom. Aby Active Check działał, Twój produkt musi być podłączony do internetu przez aplikację HomeWhiz.

5.2. Przechowywanie żywności w produkcie

Przechowywanie żywności w lodówkach i chłodniach

• Częste otwieranie i zamykanie drzwi komory lub pozostawianie jej otwartej przez dłuższy czas może powodować znaczny wzrost temperatury przedziału, skracając okres przydatności żywności i prowadząc do psucia.
• Aby zapobiec zmianom zapachu i smaku, jedzenie powinno być przechowywane w szczelnych pojemnikach.
• Aby uzyskać lepsze i równomierniejsze chłodzenie, umieść jedzenie daleko od siebie, aby zimne powietrze mogło mię-dzy nimi krążyć.
• Pozwól na przepływ powietrza, zostawiając szczelinę między jedzeniem a wewnętrzną ścianą. Jeśli położysz jedzenie przy tylnej ścianie, może zamarznąć.
• Pozwól ugotowanemu, gorącemu jedzeniu ostygnąć do temperatury pokojowej przed schlodzeniem do lodówki.
• Trzymaj letnie jedzenie z dala od produktów łatwo psu-jących się.
• Rozmroz mrożone produkty w komorze lodówki. Dzięki temu możesz użyć mrożonej żywności do schłodzienia schowka, oszczędzając energię.
• Przechowywanie niedojrzałych tropikalnych owoców (mango, różne rodzaje melonów, papai, bananów, ananasów) w lodówce może przyspieszyć proces dojrzewania.

Obsługa urządzenia

- Jeśli zauważysz, że jedzenie w lodówce się zepsuło, wyrzuć je i wyczyść wszelkie akcesoria, które miały z nim kontakt.
- Aby szybko schłodzić duże dania, takie jak zupy czy gulasze, możesz podzielić je na płytkie pojemniki i przechowywać w lodówce.
- Trzymaj niepakowane produkty z dala od jajek.
- Trzymaj owoce i warzywa osobno i przechowuj wszystkie rodzaje razem (na przykład jabłka z jabłkami, marchew z marchewką).
  Wyjmij zieleniny z plastikowej torby, owiń je w ręczniki papierowe lub ścierkę do naczyń i włóż do lodówki. Jeśli myjesz tego typu produkty przed włożeniem do lodówki, pamiętaj, aby je wysuszyć.
- Możesz stworzyć wilgotne środowisko przy jednoczesnym cyrkulacji powietrza, przechowując owoce i warzywa podatne na wysychanie w perforowanych lub otwartych plastikowych workach.
- Z wyjątkiem ekstremalnych warunków środowiskowych, żywność we wszyst-kich przedziałach pozostanie świeża dłu-żej, jeśli produkt zostanie ustawiony na wartości określone w tabeli zalecanych wartości stałych.
- Jeśli chłod-niczka musi być używana do przechowy-wania warzyw, upewnij się, że panel ste-rowania lodówki jest ustawiony na 5°C lub wyższą.

Przechowywanie żywności w chłodni

W chłodnym przedziale temperatura przechowywanego jedzenia może wahać się od +3°C do -3°C.
Jeśli musisz przechowywać świeże jedzenie w chłodni, upewnij się, że ustawisz lodówkę na 5°C lub cieplej.

Przechowuj żywność w różnych miejscach zgodnie z jej właściwościami:	
Jedzenie	**Lokalizacja**
Jajko	Półka drzwiowa
Produkty mleczne (masło, ser)	Jeśli jest dostępna, przedział na śniadanie o zerowym stopniu lub zimnie
Owoce, warzywa i zielone warzywa	Pojemnik na owoce i warzywa, szuflada na warzywa lub; W schowku na świeże jedzenie, pod warunkiem, że lodówka jest ustawiona na temperaturę powyżej 5°C, w szufladzie na warzywa lub w szufladzie Everfresh+ (jeśli jest dostępna).
Świeże mięso, drób, ryby, kiełbasy, gotowane potrawy.	Jeśli jest dostępna, przedział na śniadanie o zerowym stopniu lub zimnie
Gotowe do spożycia, produkty pakowane, konserwy i ogórki kiszone.	Górne półki lub półka drzwiowe
Napoje, butelki, przyprawy i przekąski.	Półka drzwiowa

Przechowywanie jedzenia w zamrażarce

- Szybsze chłodzenie można osiągnąć, aktywując funkcję Quick Freeze 4-6 godzin przed zamrożeniem.
- Pozwól, by gorące jedzenie osiągnęło temperaturę pokojową przed umieszczeniem go w zamrażarce.
- Produkty do zamrażania powinny być podzielone na porcje wystarczająco duże na każdą porcję i zamrażone w osobnych opakowaniach.
- Zaleca się zapakowanie żywności przed umieszczeniem jej w zamrażarce.

- Aby zapobiec przekroczeniu daty ważno-ści, zapisz na opakowaniu datę zamroże-nia, czas przechowywania oraz nazwę je-dzenia, zgodnie z czasami przechowywa-nia różnych produktów.
- Szybko spożywaj rozmrożone jedzenie.
- Podczas zamrażania świeżej żywności unikaj kontaktu między świeżą a już mro-żoną żywnością. W przeciwnym razie mrożonki się rozmrozą.

Przechowywanie mrożonej żywności

• Podczas przechowywania żywności pro-simy o przestrzeganie terminów przecho-wywania określonych w tych instruk-cjach.
• Aby zachować jakość jedzenia, staraj się, aby czas między zakupem a przechowy-waniem był jak najkrótszy.
• Kupuj mrożone produkty przechowywane w temperaturze -18°C lub niżej.
• Unikaj kupowania produktów zawierają-cych lód lub podobne substancje w opa-kowaniach. Oznacza to, że produkt mógł częściowo się rozmrozić, a następnie po-nownie zamrozić. Temperatura wpływa na jakość jedzenia.
• Przechowuj jedzenie przez zalecany przez producenta czas. Wyjmij z zamra-żarki tylko tyle jedzenia, ile potrzebujesz.
• Z wyjątkiem ekstremalnych warunków środowiskowych, jeśli produkt jest usta-wiony na wartości określone w tabeli za-lecanych wartości, jedzenie dłużej pozo-staje świeże zarówno w przegródce na świeże jedzenie, jak i w zamrażarce.
• Świeże owoce i warzywa mogą częścio-wo zamarznąć, jeśli pojemnik świeżej żywności jest ustawiony na niższą tem-peraturę.
• Komora dwugwiazdkowa nadaje się do przechowywania żywności wstępnie mro-żonej. Lody i kostki lodu można tam prze-chowywać.
• Jedzenie można zamrażać tylko w prze-dziale 4-gwiazdkowym.

5.3. Oświetlenie wnętrza

Do oświetlenia wnętrza są używane diody LED. W razie jakichkolwiek problemów z tym oświetleniem należy się skontaktować z autoryzowanym serwisem. L Lampa ta ma pomagać użytkownikowi wygodnie I bezpiecznie umieszczać pożywienie w lodówce / zamrażarce.

5.4. Alert otwarcia drzwi

Alarm dźwiękowy rozlegnie się, jeśli drzwi produktu pozostaną otwarte przez minutę. Alarm dźwiękowy ucichnie po zamknięciu drzwi lub naciśnięciu dowolnego przycisku na wyświetlaczu (o ile jest dostępny).

5.5. Zmiana kierunku otwierania drzwi

Możesz zmienić kierunek otwierania chłodziarki, w zależności od miejsca użytkowania. Jeśli musisz to zrobić, skontaktuj się z najbliższym autoryzowanym serwisem. Powyższe wyjaśnienie to stwierdzenie ogólne. Aby uzyskać informacje możliwości zmiany kierunku otwierania drzwi, sprawdź etykietę ostrzegawczą wewnątrz opakowania produktu.

5.6. Pojemnik na produkty mleczne (chłodnia)

zapewnia niższą temperaturę wewnątrz komory lodówki. Użyj tego pojemnika do przechowywania produktów garmażeryjnych (salami, wędlin, nabiału, itp.), wymagających niższej temperatury przechowywania lub produktów mięsnych, drobiowych lub rybnych do bezpośredniego spożycia.

5.7. Pojemnik na warzywa

Pojemnik na warzywa został zaprojektowany, aby utrzymać świeżość warzyw poprzez zachowanie wilgotności. W tym celuogólna cyrkulacja zimnego powietrza jest intensywniejsza w tym pojemniku.

5.8. AeroFlow

Jest to system rozdziału powietrza zapew-niający jednorodny rozkład temperatury. Dzięki cyrkulacji powietrza zapewniony jest jednorodny rozkład temperatury w komorze do przechowywania świeżych produktów spożywczych, a wahania temperatury są utrzymywane na niskim poziomie Zachowuje to świeżość żywności przechowywanej w komorze na świeżą żywność w lodówce. W ten sposób żyw-ność jest przechowywana w bardziej stabil-nych temperaturach, a kontakt z powie-trzem jest ograniczony. Zapobiega się su-szeniu i kurczeniu się żywności przez utratę wilgoci, a świeżość zostaje zachowana przez dłuższy czas.

5.9. Zamrażanie świeżej żywności

- Aby zachować jakość żywności, żywność umieszczona w komorze zamrażarki musi zostać jak najszybciej zamrożona , w tym celu należy użyć funkcji szybkiego zamrażania.
- Mrożenie żywności, gdy jest świeża, wydłuża czas przechowywania w komorze zamrażarki.
- Żywność należy pakować w szczelne opakowania I dokładnie zamykać.
- Przed umieszczeniem żywności w zamrażarce należy się upewnić, że jest ona zapakowana. Zamiast tradycyjnego papieru pakowego należy użyć pojemników do zamrażania, cynfolii i papieru wodoszczelnego, toreb plastikowych lub podobnych materiałów opakowaniowych.
- Każde opakowanie żywności przed zamrożeniem należy oznaczyć datą. Umożliwi to określenie świeżości każdego opakowania przy każdym otwarciu zamrażarki. Wcześniej zamrożoną żywność należy umieszczać z przodu, aby zużyć je jako pierwsze.

Ustawianie komory zamrażania	Ustawianie komory chłodzenia	Opisy
-18°C	4°C	Jest to domyślne zalecane ustawienie.
-20,-22 lub -24°C	4°C	Te ustawienia są zalecane dla temperatur otoczenia powyżej 30°C.
Szybkie zamrażanie	4°C	Należy ich używać do szybkiego zamrażania żywności – produkt wróci do poprzednich ustawień po zakończeniu tego procesu.
-18°C lub mniej	2°C	Tych ustawień należy użyć, wystarczająco schłodzona ze względu na temperaturę otoczenia lub częste otwieranie drzwi.

5.10. Zalecenia dotyczące przechowywania mrożonej żywności

Temperatura komory musi być ustawiona przynajmniej na -18°C.

1. Żywność należy jak najszybciej umieszczać w zamrażarce, aby uniknąć rozmrożenia.
2. Przed zamrożeniem należy sprawdzić datę przydatności, aby się upewnić,
3. Upewnij się, że opakowanie żywności.

5.11. Pochłaniacz zapachów (OdourFresh+)

***Funkcja nie jest dostępna w niektórych modelach**

Pochłaniacz zapachów błyskawicznie usuwa z lodówki nieprzyjemne zapachy, zanim przenikną do powierzchni. Urządzenie znajduje się na suficie komory na świeżą żywność. Dzięki niemu nieprzyjemne zapachy zostają zneutralizowane podczas aktywnego przepływu powietrza przez filtr zapachowy. Po oczyszczeniu powietrze wraca do komory na świeżą żywność. Dzięki temu nieprzyjemne zapachy pochodzące z żywności przechowywanej w lodówce zostają usunięte, zanim przenikną do powierzchni. Jest to możliwe dzięki wentylatorowi, diodzie LED oraz filtrowi zapachowemu – wszystkie te elementy stanowią integralną część pochłaniacza zapachów. Podczas codziennego użytkowania pochłaniacz zapachów okresowo włącza się automatycznie. Aby zapewnić skuteczne działanie wyrobu, zaleca się wymianę filtra zapachowego przez autoryzowany serwis co 5 lat. Ponieważ pochłaniacz zapachów jest wyposażony w wentylator, podczas pracy emituje hałas – jest to normalne zjawisko. W przypadku gdy drzwi komory na świeżą żywność zostaną otwarte podczas pracy pochłaniacza, wentylator wstrzyma działanie, a po zamknięciu drzwi wznowi pracę po pewnym czasie. W przypadku awarii zasilania pochłaniacz wznowi pracę po przywróceniu zasilania na tym samym etapie cyklu działania, na którym została ona przerwana. **Informacja:** Zaleca się przechowywanie żywności o silnym zapachu (takiej jak sery, oliwki i wyroby garmażeryjne) w zamkniętym opakowaniu, aby uniknąć nieprzyjemnej woni powstałej na skutek wymieszania zapachów różnych produktów. Ponadto zaleca się szybkie wyjmowanie z lodówki zepsutych produktw, aby zapobiec nieprzyjemnym zapachom oraz zepsuciu innych artykułów.

5.12. Pojemnik na świeże warzywa z kontrolowaną wilgotnością (FreSHelf)

*** Funkcja nie jest dostępna w niektórych modelach**

Parametry wilgotności owoców i warzyw znajdują się pod kontrolą dzięki pojemnikowi na świeże warzywa z kontrolowaną wilgotnością, dzięki czemu żywność na pewno będzie świeża przez dłuższy czas.

W przypadku wymiany warzyw należy uwzględnić ich ciężar. Ciężkie i twarde warzywa należy umieszczać na spodzie pojemnika na świeże warzywa, a lekkie i delikatne warzywa muszą znajdować się w górnej części. Jeżeli zostaną w plastikowych workach, spowoduje to ich szybkie gnicie.

Etylen wydzielany przez te owoce może spowodować szybsze gnicie innych owoców oraz gnicie w krótszym okresie zawartość witamin.

5.13. Informacje o głębokim zamrażaniu

Zgodnie z normą IEC 62552 zamrażarka musi umożliwiać zamrożenie 4,5 kg żywności do temperatury -18°C lub niższej w ciągu 24 godzin na każde 100 litrów pojemności komory zamrażarki. Żywność można przechowywać przez dłuższy czas tylko w temperaturze równej -18°C lub niższej. Żywność może zachować świeżość przez całe miesiące (po głębokim zamrożeniu do temperatury przynajmniej -18°C).

Warzywa należy zagotować i odcedzić wodę, aby wydłużyć czas zamrażania. Umieść żywność w hermetycznych opakowaniach po odfiltrowaniu i włóż do zamrażarki. Zamrażanie tej żywności po prostu pogarsza wartość odżywczą i jakość żywności oraz może powodować psucie, które jest szkodliwe dla zdrowia.

5.14. Rozmieszczanie żywności

Półki komory zamrażarki	Różne zamrożone produkty łącznie z mięsem, rybami, lodami, warzywami itd.
Półki komory chłodziarki	Żywność w garnkach, przykryte talerze i pudełka, jajka (w pudełku z pokrywką)
Półki w drzwiach komory chłodziarki	Małe i za pakowane porcje żywności lub napojów
Pojemnik na warzywa	Owoce i warzywa
Komora świeżej żywności	Delikatesy (porcje śniadaniowe, produkty mięsne do spożycia w krótkim terminie)

6 Konserwacja i czyszczenie

Regularne czyszczenie produktu przedłuży jego okres eksploatacji.

	OSTRZEŻENIE: Przed czyszczeniem lodówki należy wyłączyć zasilanie.

Należy używać wyłącznie wilgotnej ściereczki z mikrofibry w celu wyczyszczenia zewnętrznej części produktu. Gąbki lub inne materiały do czyszczenia mogą powodować zadrapania na powierzchni.
Należy rozpuścić w wodzie pełną łyżeczkę do herbaty węglanu.
Następnie należy zanurzyć w wodzie szmatkę i wycisnąć ją. Urządzenie należy przetrzeć tą szmatką i dokładnie wysuszyć.
Wodę należy trzymać z dala od pokrywy lampy i innych części elektrycznych.
Drzwi należy czyścić mokrą szmatką.
Oby odłączyć półki drzwi i obudowy, należy wyjąć cała ich zawartość.
Unieś półki drzwi, aby je odłączyć.
Oczyść i wysusz półki, a następnie zamocuj je z powrotem na miejscu, wsuwając je od góry.
Chlor spowoduje rdzewienie powierzchni metalowych.

Unikanie nieprzyjemnych zapachów

Wyprodukowany produkt jest wolny od wszelkich materiałów zapachowych. Jednak przechowywanie żywności w nieodpowiednich komorach i niepoprawne czyszczenie powierzchni wewnętrznych może wywoływać nieprzyjemne zapachy.
Aby tego uniknąć, należy czyścić wnętrze wodą z węglanem co 15 dni.
Żywność należy przechowywać w zamkniętych opakowaniach.
Drobnoustroje mogą się rozprzestrzeniać z niezamkniętych opakowań i powodować nieprzyjemne zapachy.

Do czyszczenia używaj ciepłej wody i miękkiej ściereczki, następnie wytrzyj do sucha.

Ochrona powierzchni plastikowych

Olej rozlany na powierzchnie plastikowe może je uszkadzać I należy go natychmiast usunąć ciepłą wodą.

7 Rozwiązywanie

Przed skontaktowaniem się z serwisem należy sprawdzić tę listę. Umożliwi to zaoszczędzenie czasu i pieniędzy. Ta lista zawiera często spotykane problemy niezwiązane z wadami jakości wykonania lub materiałów.

Lodówka nie działa.

- >>> Dociśnij go do końca w gniazdku.
- Bezpiecznik podłączony do gniazda zasilającego produkt lub bezpiecznik główny jest przepalony. >>> Sprawdź bezpieczniki.

Kondensacja na bocznej ściance komory chłodziarki (WIELOSTREFOWE, CHŁODZENIE, KONTROLA I STREFA ELASTYCZNA).

- Drzwi są za często otwierane >>>
- Środowisko jest za wilgotne. >>>
- Żywność zawierająca płyny jest przechowywana w nieszczelnych opakowaniach. >>> Żywność zawierająca płyny należy przechowywać w zamkniętych opakowaniach.
- Drzwi produktu pozostały otwarte. >>>
- Termostat jest ustawiony na za niską temperaturę. >>> Ustaw termostat na odpowiednią temperaturę.

Sprężarka nie działa.

- W przypadku nagłej awarii zasilania lub wyciągnięcia kabla zasilającego z gniazda i podłączenia go z powrotem ciśnienie gazu w układzie chłodzenia produktu jest niezrównoważone, co wyzwala zabezpieczenie termiczne sprężarki. Produkt ponownie się uruchomi po około 6 minutach.
- Odmrażanie jest aktywne. >>> To jest normalne w przypadku produktu z całkowicie zautomatyzowanym odmrażaniem. Odmrażanie odbywa się okresowo.
- >>> Upewnij się, że kabel zasilania jest podłączony.
- Nastawa temperatury jest niepoprawna. >>> Wybierz poprawną nastawę temperatury.
- Brak zasilania. >>> Po przywróceniu zasilania produkt będzie kontynuował normalną pracę.

Hałas pracy lodówki zwiększa się podczas używania.

- Wydajność robocza produktu może si zmieniać w zależności od zmian temperatury otoczenia.

Lodówka włącza się za często lub na zbyt długo.

- Nowy produkt może być większy niż poprzedni. Większe produkty pracują dłużej.
- Temperatura w pomieszczeniu może być wysoka. >>> Produkt będzie normalnie działał przed dłuższy czas przy wyższej temperaturze w pomieszczeniu.
- Produkt mógł zostać niedawno podłączony lub do środka została włożona nowa porcja żywności. >>> Produkt będzie potrzebował więcej czasu na osiągnięcie ustawionej temperatury, jeśli został niedawno podłączony lub do środka została włożona nowa porcja żywności. To jest normalne.
- Do produktu włożono ostatnio dużą ilość gorącej żywności. >>>
- Drzwi były często otwierane lub były otwarte przez dłuższy czas. >>> Ciepłe powietrze przedostające się do środka spowoduje wydłużenie pracy produktu.
- Produkt może mieć ustawioną za niską temperaturę. >>> Ustaw wyższą temperaturę i poczekaj aż produkt ją osiągnie.
- Drzwi zamrażarki lub chłodziarki mogą być uchylone. >>> Sprawdź, czy drzwi są całkowicie zamknięte.

Rozwiązywanie

- Uszczelka drzwi chłodziarki lub zamrażarki może być zabrudzona, zużyta, uszkodzona lub niepoprawnie ułożona. **>>>** Oczyść lub wymień uszczelkę. Uszkodzona/podarta uszczelka drzwi spowoduje wydłużenie działania produktu w celu utrzymania bieżącej temperatury.

Temperatura zamrażarki jest bardzo niska, ale temperatura chłodziarki jest odpowiednia.

- Temperatura komory zamrażarki jest ustawiona bardzo nisko. **>>>** Ustaw wyższą temperaturę komory zamrażarki i sprawdź ponownie.

Temperatura chłodziarki jest bardzo niska, ale temperatura zamrażarki jest odpowiednia.

- Temperatura komory chłodziarki jest ustawiona bardzo nisko. **>>>** Ustaw wyższą temperaturę komory chłodziarki i sprawdź ponownie.

Żywność przechowywana w szufladach komory chłodziarki jest zamarznięta.

- Temperatura komory chłodziarki jest ustawiona bardzo nisko. **>>>** Ustaw wyższą temperaturę komory zamrażarki i sprawdź ponownie.

Temperatura chłodziarki lub zamrażarki jest za wysoka.

- Temperatura komory chłodziarki jest ustawiona bardzo wysoko. **>>>** Nastawa temperatury komory chłodziarki wpływa na temperaturę komory zamrażarki. Zmień temperaturę komory chłodziarki lub zamrażarki I poczekaj aż odpowiednia komora osiągnie ustawiony poziom temperatury.
- Drzwi były często otwierane lub były otwarte przez dłuższy czas. **>>>**
- Drzwi mogą być uchylone. **>>>** Całkowicie zamknij drzwi.
- Produkt mógł zostać niedawno podłączony lub do środka została włożona nowa porcja żywności. **>>>** To jest normalne. Produkt będzie potrzebował więcej czasu na osiągnięcie ustawionej temperatury, jeśli został niedawno podłączony lub do środka została włożona nowa porcja żywności.
- Do produktu włożono ostatnio dużą ilość gorącej żywności. **>>>**

Wstrząsy lub hałas.

- **>>>** Jeśli produkt się kołysze podczas powolnego przemieszczania, wyreguluj nóżki w celu zrównoważenia produktu. Upewnij się też, że podłoże jest wystarczająco wytrzymałe I uniesie produkt.
- Wszelkie przedmioty umieszczone na produkcie mogą powodować hałas. **>>>** Zdejmij wszelkie przedmioty umieszczone na produkcie.

Produkt wytwarza dźwięki przepływającego płynu, rozpryskiwania itd.

- Zasada działania produktu obejmuje przepływy płynu i gazu. **>>>**

Z produktu słychać odgłos dmuchającego wiatru.

- Produkt używa wentylatora w procesie chłodzenia.

Na wewnętrznych ściankach produktu występuje kondensacja.

- Gorąca lub zimna pogoda zwiększy zalodzenie I kondensację.
- Drzwi były często otwierane lub były otwarte przez dłuższy czas. **>>>**
- Drzwi mogą być uchylone. **>>>** Całkowicie zamknij drzwi.

Na powierzchni zewnętrznej lub między drzwiami produktu występuje kondensacja.

- Pogoda może być wilgotna i to zjawisko jest normalne w takich warunkach. **>>>** Po zmniejszeniu wilgotności kondensacja zniknie.
- **>>>** Czyść wnętrze regularnie za pomocą gąbki, ciepłej wody i wody z węglanem.

Rozwiązywanie

Nieprzyjemny zapach we wnętrzu.
• Niektóre pojemniki i opakowania mogą wywoływać nieprzyjemne zapachy. **>>>** Należy używać pojemników i opakowań z materiałów niewydzielających zapachów. • Żywność została umieszczona w nieszczelnych opakowaniach. **>>>** Żywność należy przechowywać w zamkniętych opakowaniach. Drobnoustroje mogą się rozprzestrzeniać z niezamkniętych opakowań i powodować nieprzyjemne zapachy. • Z produktu należy usunąć wszelką przeterminowaną I zepsutą żywność.
Drzwi się nie zamykają.
• Opakowania żywności mogą blokować drzwi. **>>>** Przesuń przedmioty blokujące drzwi. • **>>>** Wyreguluj nóżki, aby zrównoważyć produkt. • **>>>** Upewnij się, że podłoże jest poziome I wystarczająco wytrzymałe oraz uniesie produkt.
Zaciął się pojemnik na warzywa.
• Żywność może się stykać z górną częścią szuflady. **>>>** Zmień ułożenie żywności w szufladzie.
Jeśli powierzchnia produktu jest gorąca.
• Podczas pracy produktu obszar między drzwiczkami, panele boczne i tylny ruszt mogą osiągać wysoką temperaturę.

	OSTRZEŻENIE: Jeśli problem nie zniknie po wykonaniu instrukcji podanych w tym rozdziale, skontaktuj się ze sprzedawcą lub autoryzowanym serwisem.

ZASTRZEŻENIE/OSTRZEŻENIE

Niektóre (proste) awarie mogą być naprawione przez użytkownika końcowego bez obawy przed niebezpieczeństwem lub wynikającym z tego niebezpiecznego użytkowania, pod warunkiem, że naprawy zostaną wykonane w określonych granicach i zgodnie z następującymi instrukcjami (patrz rozdział „Samodzielna naprawa”). Dlatego, o ile nie określono inaczej w rozdziale "Samodzielna naprawa", naprawy powinny być zlecane do profesjonalnych warsztatów w celu uniknięcia problemów związanych z bezpieczeństwem. Zarejestrowany profesjonalny podmiot zajmujący się naprawami to profesjonalny warsztat, któremu producent przyznał dostęp do instrukcji i wykazu części zamiennych produktu zgodnie z metodami opisanymi w aktach ustawodawczych zgodnie z dyrektywą 2009/125/WE.

Jednak tylko przedstawiciel serwisu (tj. autoryzowane profesjonalne warsztaty), z którym można skontaktować się pod numerem telefonu podanym w instrukcji obsługi/karcie gwarancyjnej lub za pośrednictwem autoryzowanego sprzedawcy, może świadczyć usługi na warunkach gwarancji. W związku z tym należy pamiętać, że naprawy wykonywane przez profesjonalne warsztaty (nieautoryzowane przez producent/sprzedawca) powodują utratę gwarancji.

Samodzielna naprawa

Użytkownik końcowy może samodzielnie aprawić następujące części zamienne: klamki, zawiasy drzwi, tace, kosze i uszczelki drzwi (zaktualizowana lista jest również dostępna na web od 1 marca 2021).
Ponadto, aby zapewnić bezpieczeństwo produktu i zapobiec ryzyku poważnych obrażeń, samodzielną naprawę należy wykonać zgodnie ze wskazówkami zawartymi w instrukcji obsługi w rozdziale "Samodzielna naprawa" lub dostępnymi w web.
Dla własnego bezpieczeństwa, przed samodzielną naprawą, odłącz urządzenie od zasilania.
Naprawy i próby naprawy dokonywane przez użytkowników końcowych w przypadku części niewymienionych na liście i/lub nieprzestrzeganie wskazówek zawartych w rozdziale „Samodzielna naprawa” lub dostępnych w web, mogą stanowić zagrożenie, którego nie można przypisać do producent/sprzedawca, oraz spowodują utratę gwarancji.

W związku z tym zdecydowanie zaleca się, aby użytkownicy końcowi powstrzymali się od podejmowania prób wykonywania napraw spoza wymienionego wykazu części zamiennych, kontaktując się w takich przypadkach z autoryzowanymi warsztatami lub profesjonalnymi warsztatami. Samodzielne próby naprawy mogą stważać zagrożenie i uszkodzić urządzenie, a następnie spowodować pożar, powódź, porażenie prądem i poważne obrażenia ciała.

Na przykład, ale nie tylko, następujące naprawy muszą zostać zlecone w autoryzowanych warsztatach lub lub zarejestrowanych profesjonalnych warsztatach: sprężarka, obwód chłodzenia, płyta główna,płyta falownika, tablica wyświetlacza itp.

Producent/sprzedawca nie ponosi odpowiedzialności w przypadku gdy użytkownik nie stosuje się do zaleceń.

4579331416 / AA
SQ,BS,PL