ИНСТРУКЦИИ ЗА УПОТРЕБА

БЛАГОДАРИМ ВИ, ЧЕ ЗАКУПИХТЕ ПРОДУКТ НА WHIRLPOOL.
За да получавате по-пълно съдействие, регистрирайте Вашия уред на:: **www.whirlpool.eu/register**

Преди да използвате уреда, прочетете внимателно указанията за безопасност и инсталиране.
След инсталиране не забравяйте да махнете всички транспортни части от съдомиялната.

ЗА ПОЛУЧАВАНЕ НА ПО-ПОДРОБНА ИНФОРМАЦИЯ, МОЛЯ, СКАНИРАЙТЕ QR КОДА НА ВАШИЯ УРЕД

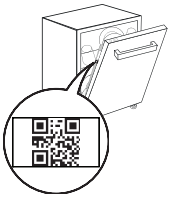

ОПИСАНИЕ НА ПРОДУКТА

УРЕД

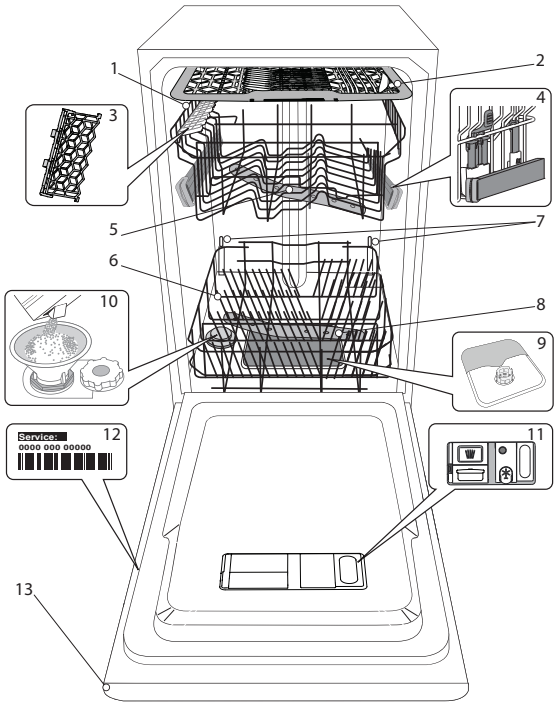

1. Горна кошница
2. Кошница за прибори
3. Сгъваеми капаци
4. Регулатор за височината на горната кошница
5. Горно разпръскващо рамо
6. Долна кошница
7. Стойка за Power Clean®
8. Долно разпръскващо рамо
9. Филтърен възел
10. Резервоар за сол
11. Дозатори за измиващ препарат и препарат за изплакване
12. Табелка с данни
13. Контролен панел

КОНТРОЛЕН ПАНЕЛ

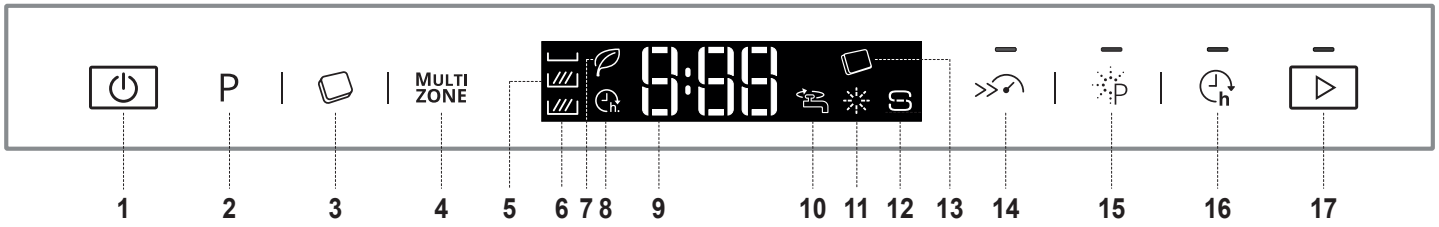

1. Бутон ВКЛ./ИЗКЛ.
2. Бутон за избиране на програма
3. Бутон за Таблетки (Tab)
4. Бутон "Мултизон"
5. Дисплей
6. Светлинен индикатор за "Мултизон"
7. Светлинен индикатор за програма Еко
8. Светлинен индикатор "Отложен старт"
9. Индикатор за номер на програма и оставащо време
10. Светлинен индикатор за затворен кран за подаване на вода
11. Светлинен индикатор за зареждане на помощно средство за изплакване
12. Светлинен индикатор за зареждане на сол
13. Светлинен индикатор "Таблетка почистващ препарат" (многофункционален)
14. Бутон "Турбо" със светлинен индикатор
15. Бутон "Power Clean" със светлинен индикатор
16. Бутон "Отложен старт"със светлинен индикатор
17. Бутон СТАРТ със светлинен индикато

УПОТРЕБА ЗА ПРЪВ ПЪТ
МЕНЮ С НАСТРОЙКИ И КОЛИЧЕСТВО СОЛ

СЪВЕТИ ЗА УПОТРЕБА ЗА ПЪРВИ ПЪТ

След монтаж отстранете блокиращите елементи от кошниците и задържащите ластици от горната кошница.

МЕНЮ С НАСТРОЙКИ

1. Включете уреда, като натиснете бутона **ВКЛ./ИЗКЛ.**
2. Изключете уреда, като натиснете бутона **ВКЛ./ИЗКЛ.**
3. Задръжте бутона **СТАРТ** за 5 секунди, докато чуете звуков сигнал.
4. Дисплеят показва първата налична настройка (буква „A"), последвана от стойността си (пр.: 3).
5. Натиснете **ПРЕДИШЕН/СЛЕДВАЩ**, за да превъртите списъка с наличните настройки и да видите тяхната стойност (виж таблицата по-долу), след това натиснете **СТАРТ**, ако искате да промените стойността на показаната стойност: стойността ще започне да премигва.
6. Използвайте бутоните **ПРЕДИШЕН/СЛЕДВАЩ**, за да промените премигващата стойност на избраните настройки, след това натиснете **СТАРТ**, за да запазите новата стойност: ще спре да премигва.
7. За да промените други настройки, повторете стъпки 5-6.
8. За да излезете от менюто с настройки - натиснете бутона **ВКЛ./ИЗКЛ.**

БУКВА	НАСТРОЙКА	СТОЙНОСТИ (По подразбиране - в удебелен шрифт)
A	**Ниво на твърдост на водата** *(виж "Определяне на твърдост на водата" и "Таблица за твърдост на водата")*	1 | 2 | **3** | 4 | 5
b	**Ниво на помощно средство за изплакване** *(виж "регулиране на дозирането на помощното средство за изплакване")*	1 | 2 | 3 | 4 | **5**
C	**Стартиране на програмата** За да се покаже програмата, включете уреда. "E"= Еко, L""= Последна активна програма	**E** | L
d	**Ниво на яркост** За да настроите нивото на яркост на дисплея. "Lo"=Нисък, "Hi"= Висок	Lo | **Hi**
E	**Ниво на звука** За да настроите силата на звуците. "OF" = звуци изключени, "Lo" = ниска сила на звука, "Hi" = висока сила на звука.	OF | Lo | **Hi**
H	**Светлина на пода** *(виж "Опции и функции") "On" = Включено, "OF" = Изключено*	**On** | OF
J	**Фабрични настройки** За да подновите фабричните настройки по подразбиране на всички стойности, включени в менюто с настройки. След активирането на тази настройка (ON) машината се изключва и подновява фабричните настройки. "On" = Включено, "OF" = Изключено	**On** | OF
L	**NaturalDry** *(виж "Опции и функции") "On" = Включено, "OF" = Изключено*	**On** | OF

ЗАРЕЖДАНЕ НА РЕЗЕРВОАРА ЗА СОЛ

Използването на сол предотвратява образуването на КОТЛЕН КАМЪК по съдовете и функционалните компоненти на машината.

- Задължително е **РЕЗЕРВОАРЪТ ЗА СОЛ НИКОГА ДА НЕ ОСТАВА ПРАЗЕН.**
- Важно е да зададете твърдостта на водата.

Резервоарът за сол се намира в долната част на миялната машина *(вж. „ОПИСАНИЕ НА ПРОДУКТА")* и трябва да се допълва, когато **индикаторът ДОПЪЛВАНЕ НА СОЛ** на контролния панел светне.

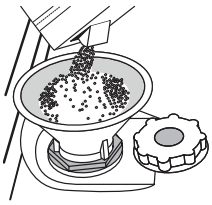

1. Отстранете долната кошница и развийте капачката на резервоара (обратно на часовниковата стрелка).
2. **Само първия път правите това: напълнете резервоара за сол с вода.**
3. Поставете фунията *(вж. фигурата)* и напълнете резервоара за сол до ръба (около 1 kg); Не е необичайно да изтече малко вода.
4. Отстранете фунията и забършете остатъците от сол от отвора.

Уверете се, че капачката е завита здраво, така че по време на програмата за миене препаратът да не може да влезе в резервоара (това може да повреди непоправимо омекотителя за вода).
Веднага след завършването на процедурата пуснете програмата без съдове.
Само програмата за „Предварително измиване" НЕ Е достатъчна.
Останалият солен разтвор или гранули сол може да доведат до дълбока корозия, като повредят непоправимо компонентите от неръждаема стомана.
Гаранцията не е в сила, ако неизправностите са предизвикани от такива обстоятелства.
След като поставите сол в машината, светлинният индикатор ЗАРЕЖДАНЕ НА СОЛ се изключва.
Използвайте само сол, която е предназначена специално за съдомиялни машини.
Ако контейнерът за сол не бъде напълнен, възможно е в резултат на натрупване на варовик да се повреди омекотителят за вода и нагревателният елемент. Използването на сол е препоръчително с всякакъв тип миялен препарат.
Когато е необходимо да добавите сол, е задължително да направите това преди започване на цикъла на измиване, за да се избегне корозия.

НАСТРОЙВАНЕ НА ТВЪРДОСТТА НА ВОДАТА

За да може омекотителят за вода да работи идеално, е особено важно настройката за твърдостта на водата да се базира на реалната твърдост на водата в дома ви. Можете да получите тази информация от местния си доставчик на вода.

Фабричната настройка е за средна "3" твърдост на водата.

За да промените, следвайте инструкциите в раздел "МЕНЮ С НАСТРОЙКИ".

Таблица на твърдостта на водата				
Ниво		°dH Германски градуси	°fH Френски градуси	°Clark Английски градуса
1	Мека	0 - 6	0 - 10	0 - 7
2	Умерена	7 - 11	11 - 20	8 - 14
3	Средна	12 - 16	21 - 29	15 - 20
4	Твърда	17 - 34	30 - 60	21 - 42
5	Много твърда	35 - 50	61 - 90	43 - 62

УПОТРЕБА ЗА ПРЪВ ПЪТ
ПОМОЩНО СРЕДСТВО ЗА ИЗПЛАКВАНЕ И МИЯЛЕН ПРЕПАРАТ

СИСТЕМА ЗА ОМЕКОТЯВАНЕ НА ВОДАТА

Омекотителят за вода намалява автоматично твърдостта на водата, като по този начин предотвратява натрупването на варовик по нагревателя и повишава ефективността при почистване.
Системата се регенерира сама със сол, затова е необходимо да допълвате контейнера със сол, когато се изпразни.
Честотата на регенериране зависи от настройката на нивото на твърдост на водата - регенерирането се извършва веднъж на всеки **6** цикъла Eco с ниво на твърдост на водата, зададено на **3**. Процесът на регенериране започва във фазата на последното изплакване и завършва във фазата на сушене, преди цикълът да завърши.

- Едно регенериране използва: ~3,5 литра вода;
- Към цикъла се добавят 5 допълнителни минути;
- Консумират се по-малко от 0,005 kWh енергия.

ЗАРЕЖДАНЕ НА ДОЗАТОРА ЗА ПОМОЩНО СРЕДСТВО ЗА ИЗПЛАКВАНЕ

Помощното средство за изплакване улеснява СУШЕНЕТО. Дозаторът за помощното средство за изплакване **A** трябва да се пълни, когато **светлинният индикатор ЗАРЕЖДАНЕ НА ПОМОЩНО СРЕДСТВО ЗА ИЗПЛАКВАНЕ** ✳ іна контролния панел светне.

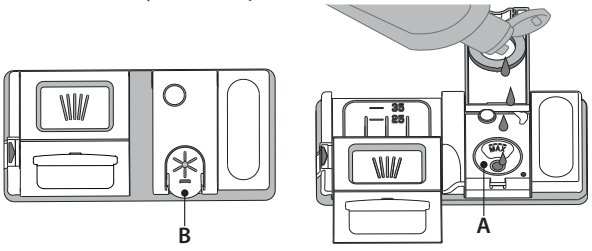

1. Отворете дозатора **B**, като натиснете и дръпнете нагоре издатината на капака.
2. Внимателно добавете помощното средство за изплакване до максималната (110 ml) референтна маркировка на мястото за пълнене - избягвайте да разливате. Ако това се случи, почистете разливането незабавно със суха кърпа.
3. Натиснете капака надолу, докато чуете щракване, за да го затворите.

НИКОГА не наливайте помощното средство за изплакване направо във ваничката.

РЕГУЛИРАНЕ НА ДОЗИРАНЕТО НА ПОМОЩНОТО СРЕДСТВО ЗА ИЗПЛАКВАНЕ

Ако не сте напълно доволни от резултатите от сушенето, можете да регулирате използваното количество помощно средство за изплакване.

За да промените, следвайте инструкциите в раздел "МЕНЮ С НАСТРОЙКИ".

Ако нивото на помощното средство за изплакване е зададено на 1, няма да се подава помощно средство за изплакване. Светлинният индикатор НИСКО НИВО НА ПОМОЩНОТО СРЕДСТВО ЗА ИЗПЛАКВАНЕ няма да светне, ако помощното средство се изчерпи.

Според модела на съдомиялната машина могат да се задават максимум 5 нива. Фабричната настройка е "5".

- Ако видите синкави петна по съдовете, задайте нисък номер (2-3).
- Ако по съдовете има капки вода или следи от котлен камък, задайте висок номер (4-5).

ЗАРЕЖДАНЕ НА ДОЗАТОРА ЗА МИЯЛЕН ПРЕПАРАТ

Използването на миялен препарат, който не е предназначен за съдомиялни машини, може да причини неизправност или повреда на уреда.

За постигане на най-добри резултати от миенето и сушенето е необходимо да се използват в комбинация препарат, помощно средство за изплакване и рафинирана сол.

Препоръчваме използването на препарати, които не съдържат фосфати или хлор, тъй като тези продукти са вредни за околната среда.

Препоръчваме използването на препарати, които не съдържат фосфати или хлор, тъй като тези продукти са вредни за околната среда. Превишаването на посоченото количество не води до по-ефективно измиване и увеличава замърсяването на околната среда.

Количеството може да се коригира според нивото на замърсяване.

При нормално замърсени съдове използвайте около 25 g (препарат на прах) или 25 ml (течен препарат) и допълнително чаена лъжичка препарат направо във ваничката. Ако използвате таблетки, една е достатъчна.

Ако съдовете са само леко замърсени или ако са изплакнати с вода преди да се поставят в съдомиялната машина, намалете съответно количеството използван препарат (минимум 20 g/ml) напр. не слагайте прах/гел във ваничката.

За да отворите дозатора за миялен препарат, използвайте отварящото устройство C. Налейте препарата само в сухия дозатор D. Поставете количеството препарат за предварително измиване направо във ваничката.

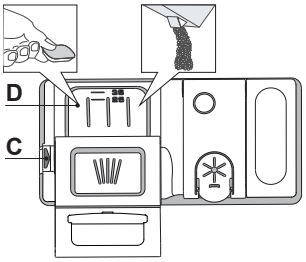

1. При измерване на препарата правете справка със споменатата информация по-горе, за да добавите подходящо количество. в дозатора **D** има индикатори, за да помогнат за дозирането на миялния препарат.
2. Отстранете остатъците от препарат от ръбовете на дозатора и затворете капака, докато щракне.
3. Затворете капака на дозатора за препарат, като го дръпнете нагоре, докато приспособлението за затваряне се закрепи на място.

Дозаторът за препарат се отваря автоматично в правилния момент според програмата.
Ако се използват многофункционални препарати, препоръчваме да използвате бутона **ТАБЛЕТКА**, тъй като той регулира програмата за постигане на винаги най-добри резултати при миене и сушене.
Ако използвате многофункционален препарат, препоръчвамев се пак да добавите сол, особено ако водата е твърда или много твърда (следвайте инструкциите на опаковката).

ТАБЛИЦА НА ПРОГРАМИТЕ

Програма			Фаза на сушене	NaturalDry*)	Налични опции **)	Времетраене на програмата за миене (ч:мин)***)	Потребление на вода (литра/програма)	Потребление на енергия (kWh/програма)	Оставащо време след отваряне на вратата (ч:мин)
P1 Еко	Eco	50°	√	√	MULTI ZONE, >>, P, h	3:40	9,0	0,67	0:45
P2 6th Sense®	6th sense	50-60°	√	√	MULTI ZONE, >>, P, h	1:20 - 3:00	7,0 - 14,0	0,70 - 1,10	0:05
P3 Интензивна		65°	√	√	MULTI ZONE, >>, P, h	2:45	17,5	1,60	0:05
P4 Бързо измиване и сушене		50°	√	√	MULTI ZONE, h	1:25	11,5	1,10	0:05
P5 Кристал		45°	√	√	MULTI ZONE, h	1:40	12,0	1,20	0:00
P6 Бърза 30’		50°	-	√	MULTI ZONE, h	0:30	9,0	0,50	0:00
P7 Безшумна		50°	√	√	MULTI ZONE, h	3:30	16,0	1,15	0:00
P8 Предв. изплакване		-	-	-	MULTI ZONE, h	0:10	4,5	0,01	-
P9 Самопочистване		65°	-	-	h	0:50	8,0	0,85	-

Данните за програмата ЕКО са измерени в лабораторни условия съгласно Европейски стандарт EN 60436:2020. Бележки за тестовите лаборатории: за информация относно сравнимите с EN тестови условия изпратете имейл на следния адрес: dw_test_support@europeanappliances.com
Не е необходимо предварително третиране на съдовете преди пускане на която и да било програма.
**) Вратата е отворена, преди програмата да е приключила. Това се прави с цел подобряване на ефективността на сушенето. Изчакайте, докато времето достигне 00:00, за да разтоварите съдомиялната машина.*
***) Не всички опции могат да се използват едновременно.*
****) Стойностите, дадени за програмите, с изключение на програмата Еко, са само ориентировъчни. Реалното време може да се различава в зависимост от множество фактори, като температурата и налягането на подаваната вода, температурата в помещението, количеството препарат, количеството и вида на зареждането, балансирането на зареждането, допълнителните избрани опции и калибрирането на сензора. Калибрирането на сензора може да увеличи продължителността на програмата с до 20 мин.*

ОПИСАНИЕ НА ПРОГРАМИТЕ

Указания за избор на програма за миене.

P1 ЕКО
Програмата Еко е подходяща за почистване на нормално замърсена домакинска посуда, като използвана по този начин, програмата е най-ефективна по отношение на комбинираното потребление на енергия и вода и отговаря на законодателството на ЕС по отношение на екологичния дизайн.

P2 6th SENSE ®
За нормално замърсени съдове със залепнали остатъци от храна. Открива нивото на замърсяване на съдовете и регулира програмата. Когато датчикът извършва определяне на нивото на замърсяване, на дисплея се показва анимирано изображение и продължителността на цикъла се обновява.

P3 ИНТЕНЗИВНА
Програма, препоръчвана за силно замърсени съдове, особено подходяща за тигани и тенджери (да не се използва за фини изделия).

P4 БЪРЗО ИЗМИВАНЕ И СУШЕНЕ
Нормално замърсени съдове. Всекидневна програма, която осигурява оптимална ефективност на почистването и изсушаването за по-кратко време.

P5 КРИСТАЛ
Програма за фини изделия, които са по-чувствителни към високи температури, например стъклени и порцеланови чаши.

P6 БЪРЗА 30’
Програма, която да се използва при наполовина пълна съдомиялна или леко замърсени съдове без засъхнали остатъци от храна. Няма фаза на сушене.

P7 БЕЗШУМНА
Подходяща за пускане на уреда през нощта. Осигурява оптимална ефективност на почистването и изсушаването с най-малко шумови емисии.

P8 ПРЕДВ. ИЗПЛАКВАНЕ
Използва се за освежаване на съдовете, които ще бъдат измити по-късно. За тази програма не се използва препарат.

P9 САМОПОЧИСТВАНЕ
Програмата, която се използва за извършване на поддръжка на съдомиялната машина, следва да се изпълнява само когато машината е ПРАЗНА и с препарати, специално предназначени за поддръжка на съдомиялна машина

Забележки:
Имайте предвид, че програмата *Бърза 30’* е предназначена за леко замърсени съдове.

ОПЦИИ И ФУНКЦИИ

ОПЦИИ може да се избере директно чрез натискане на съответния бутон (*вж. КОНТРОЛЕН ПАНЕЛ)*.

Ако дадена опция не е съвместима с избраната програма, *вж. ТАБЛИЦА С ПРОГРАМИ***, съответният светодиод премигва бързо 3 пъти и се чува звуков сигнал. Опцията не се активира.**

MULTIZONE (МУЛТИЗОН)

Ако няма много съдове за миене, с цел пестене на вода, ток и препарат може да се използва половин зареждане. Изберете съвместима програма *(виж «Таблица с програми»)* и след това натиснете бутона MULTIZONE (МУЛТИЗОН): символът с избраната кошница ще се появи на дисплея:


избрана е само долната кошница)


избрана е само горната кошница)


(избрана е само кошницата за прибори)


По подразбиране уредът измива прибори във всички кошници. Опцията е ИЗКЛЮЧЕНА.

Не забравяйте да заредите само горната или долната кошница и да намалите количеството препарат съответно. Ако горната кошница бъде отстранена, сложете миялния препарат директно във ваната вместо в дозатора.

ТАБЛЕТКА (Многофункционален)

Тази настройка позволява оптимизиране на ефективността на програмата в зависимост от типа на използвания препарат.
Натиснете бутона ТАБЛЕТКА (светлинният индикатор светва съответният символ светва), ако използвате многофункционални миялни препарати (помощно средство за изплакване, сол и миялен препарат в 1 доза).
Ако използвате препарат на прах или течен, тази опция следва да е изкл.

ТУРБО

Тази опция може да се използва за съкращаване на продължителността на основните програми при поддържане на същите нива на ефективност при миене и сушене.
Изберете съвместима програма *(виж "Таблица с програми"),* натиснете бутона ТУРБО и светлинният индикатор ще се включи. Натиснете същия бутон още веднъж, за да отмените опцията.

POWER CLEAN®

Благодарение на допълнителните мощни водни струи, тази опция осигурява по-интензивно и по-силно измиване в специфичната зона в долната кошница *(виж страница 6 «Power Clean в долната кошница»)*.
Тази опция се препоръчва за измиване на тенджери и огнеупорни съдове. Изберете съвместима програма *(виж "Таблица с програми")*, натиснете този бутон, за да активирате POWER CLEAN (индикаторът светва)

КРАН НА ВОДАТА ЗАТВОРЕН – Аларма

Премигва, когато не се подава вода или кранът на водата е затворен.

ОТЛОЖЕН СТАРТ

Началото на програмата може да се отложи в период от време между 30 минути и 24 часа.

1. Изберете програмата и желаните опции. Натиснете (неколкократно) бутона ОТЛОЖЕН СТАРТ, за да отложите старта на програмата. Може да се настройва от 30 минути до 24 часа. Когато е достигната настройка 24 часа, натиснете ОТЛОЖЕН СТАРТ още веднъж, за да деактивирате функцията ОТЛОЖЕН СТАРТ.
2. Натиснете бутона СТАРТ и затворете вратичката в рамките на 4 секунди.: таймерът започва да отброява;
3. След изтичане на времето светлинният индикатор изгасва и програмата започва автоматично.

Функцията ОТЛОЖЕН СТАРТ не може се зададе след стартиране на програмата.

СВЕТЛИНА НА ПОДА

Светодиодна светлина, насочена към пода, показва, че съдомиялната работи.
Светлината остава включена по време на програмата и изгасва в края на програмата.
Тази функция е активна по подразбиране, но е възможно да я деактивирате от меню «МЕНЮТО С НАСТРОЙКИ».

NaturalDry

NaturalDry е конвекторна система за сушене, която автоматично отваря вратичката по време на/след фазата на сушене, за да осигури всекидневно изключителни резултати от сушенето. Вратичката се отваря при температура, която е безопасна за Вашите кухненски мебели, следователно тя няма да се отвори, когато е включени опцията ТУРБО.

Като допълнителна защита от парата, със съдомиялната машина се предоставя специално проектирано предпазно фолио. За да видите как се монтира предпазното фолио, вижте РЪКОВОДСТВО ЗА МОНТАЖ.

Тази функция е активна по подразбиране, но е възможно да я деактивирате от меню «МЕНЮТО С НАСТРОЙКИ».

ЗАРЕЖДАНЕ НА КОШНИЦИТЕ

КОШНИЦА ЗА ПРИБОРИ

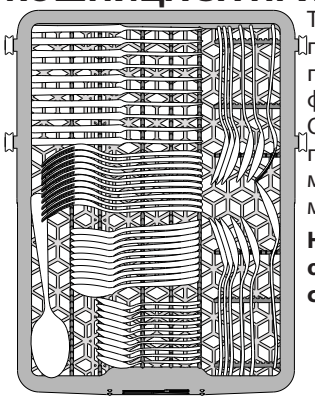

Третата кошница е проектирана за поставяне на прибори. Подредете приборите, както е показано на фигурата.

Отделното подреждане на приборите прави събирането по-лесно след миене и подобрява ефективността на миенето и сушенето.

Ножовете и другите прибори с остри ръбове трябва да се поставят с остриетата надолу.

КГОРНА КОШНИЦА

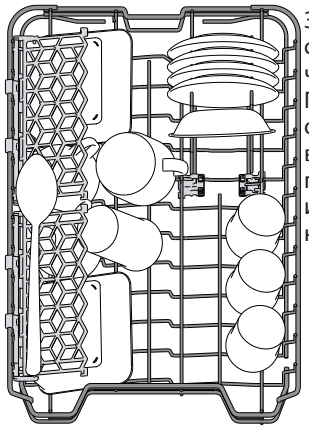

Заредете деликатните и леки съдове: стъклени и порцеланови чаши, чинийки, ниски купи за салата.

Горната кошница има разгъващи се опори, които могат да се използват във вертикално положение при подреждане на чинийки за чай/десерт или в по-ниска позиция за поставяне на купи и съдове за храна.

(пример за зареждане на горната кошница)

РЕГУЛИРАНЕ НА ВИСОЧИНАТА НА ГОРНАТА КОШНИЦА

Височината на горната кошница може да се регулира: висока позиция за поставяне на обемни съдове в долната кошница и ниска позиция за пълноценно използване на накланящите се опори, като се създава повече място нагоре и се избягва сблъскване с изделията в долната кошница.

Горната кошница е оборудвана с **Регулатор на височината на горната кошница** (вж. фигурата), без да натискате лостовете, повдигнете нагоре, като просто хванете кошницата отстрани веднага след като кошницата стане стабилна в по-високата си позиция.

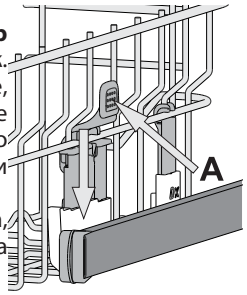

За да възстановите по-ниската позицията, натиснете лостовете **A** отстрани на кошницата и преместете кошницата надолу.

Силно препоръчваме да не регулирате височината на кошницата, когато е заредена.

НИКОГА не повдигайте или спускайте кошницата само от едната страна.

СГЪВАЕМИ КАПАЦИ С РЕГУЛИРУЕМА ПОЗИЦИЯ

Страничните капаци могат да се сгъват или разгъват, за да се оптимизира подреждането на съдовете в кошницата.

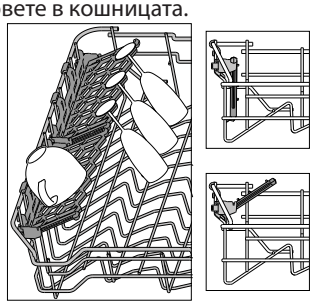

Чашите за вино могат да се поставят безопасно в сгъваемите капаци, като столчето на всяка чаша се вмъкне в съответния процеп.

В зависимост от модела:

– за да разгънете капаците, е необходимо да ги плъзнете нагоре и да ги завъртите или да ги освободите от закопчалките им и да ги издърпате надолу.

– за да сгънете капаците, е необходимо да ги завъртите и да плъзнете капаците надолу или да ги дръпнете нагоре и да ги закачите за закопчалките.

ДОЛНА КОШНИЦА

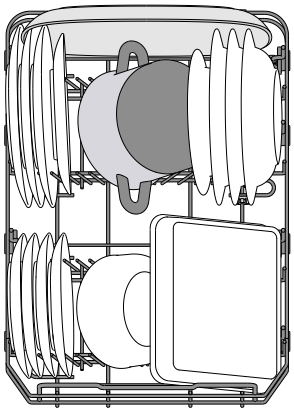

За тенджери, капаци, чинии, купи за салата и т.н. Едрите чинии и капаци следва в идеалния случай да се поставят отстрани, за да не възпрепятстват разпръскващото рамо.

Долната кошница има разгъващи се опори, които могат да се използват във вертикално положение при подреждане на чинии или в хоризонтална позиция за лесно поставяне на тави и купи за салата.

(пример за зареждане на долната кошница)

ПАУЪР КЛИЙН В ДОЛНАТА КОШНИЦА

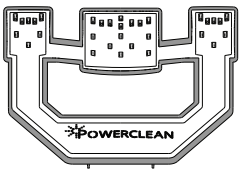

Пауър Клийн® използва специални водни струи отзад на кухината за по-интензивно измиване на високи замърсени съдове.Долната кошница има **Свободна зона**, специална издърпваща се опора в задния край на кошницата, която може да се използва за опора за тигани или тави в изправено положение, така че да заемат по-малко място.

Поставете тенджерите/огнеупорните съдове насочени към компонента Пауър Клийн® и активирайте **ПАУЪР КЛИЙН** на панела.

Как да използвате Пауър Клийн®:

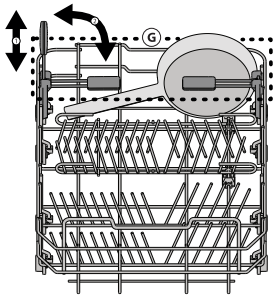

1. Регулирайте зоната на Пауър Клийн® (G), като подгънете задните поставки за чинии, за да заредите с тенджери.
2. Зареждайте тенджери и касероли, наклонени вертикално, в зоната на Пауър Клийн®. Тенджерите трябва да са наклонени към мощните водни струи.

Whirlpool

ВСЕКИДНЕВНА УПОТРЕБА

1. **ПРОВЕРКА НА ВОДНАТА ВРЪЗКА**
   Проверете дали съдомиялната машина е свързана към водопроводната мрежа и дали кранът е отворен.
2. **ЗАРЕДЕТЕ КОШНИЦИТЕ** *(вж. ЗАРЕЖДАНЕ НА КОШНИЦИТЕ)*
3. **ЗАРЕЖДАНЕ НА ДОЗАТОРА ЗА МИЯЛЕН ПРЕПАРАТ**
4. **ВКЛЮЧЕТЕ СЪДОМИЯЛНАТА МАШИНА**
   Отворете вратичката и натиснете бутона **ВКЛ./ИЗКЛ.** Обърнете внимание, че бутоните се деактивират, докато вратичката е отворена повече от 3/4 от вертикалната (затворена) позиция.
5. **ИЗБЕРЕТЕ ПРОГРАМАТА И ПЕРСОНАЛИЗИРАЙТЕ ПРОГРАМАТА**
   Изберете най-подходящата програма според вида на съдовете и нивото на замърсяване *(вж. ОПИСАНИЕ НА ПРОГРАМИТЕ)*. Дисплеят показва буква "**P**", последвана от номера на програмата (напр. "P 1"). Натискане на бутоните ПРЕДИШЕН/СЛЕДВАЩ променя програмата. Изберете желаните опции (*вж. ОПЦИИ И ФУНКЦИИ*).
6. **СТАРТ**
   Стартирайте цикъла на миене, като натиснете бутона **СТАРТ** (светодиодът свети) и затворете вратичката в рамките на 4 секунди. Когато програмата започне, ще чуете единичен звуков сигнал. Ако не сте затворили вратичката в рамките на 4 секунди, ще чуете алармен сигнал . В такъв случай отворете вратичката, натиснете бутона **СТАРТ** и затворете вратичката отново в рамките на 4 секунди.
7. **КРАЯТ НА ПРОГРАМАТА**
   Краят на цикъла на измиване се обозначава с кратки звукови сигнали, а на дисплея се изписва "End". Отворете вратичката и изключете уреда , като натиснете бутона **ВКЛ./ИЗКЛ.**. Изчакайте няколко минути, преди да премахнете съдовете, за да избегнете изгаряния. Извадете съдовете, като започнете от долната кошница.

Машината се изключва автоматично при определени продължителни периоди на неактивност, за да сведе до минимум потреблението на енергия.
Ако съдовете са само леко замърсени или ако са изплакнати с вода преди да се поставят в съдомиялната машина, намалете съответно количеството използван препарат.

МОДИФИЦИРАНЕ НА РАБОТЕЩА ПРОГРАМА

Ако е избрана грешна програма, можете да я промените, при условие че тя е започнала току-що: отворете вратичката, натиснете и задръжте бутона **ВКЛ./ИЗКЛ.**, машината ще се изключи. Включете машината отново с бутона **ВКЛ./ИЗКЛ.** и изберете новата програма за миене и желаните опции; стартирайте програмата, като натиснете бутона **СТАРТ** и затворете вратичката в рамките на 4 секунди.

ДОБАВЯНЕ НА СЪДОВЕ

Без да изключвате машината, отворете вратичката (":" спира да премигва и светодиодът СТАРТ започва да премигва) **(внимание с ГОРЕЩАТА пара!**) и поставете съдовете в миялната машина. Натиснете бутона **СТАРТ** и в рамките на 4 секунди затворете вратичката, програмата се възобновява от момента, в който е била прекъсната.

СЛУЧАЙНИ ПРЕКЪСВАНИЯ

Ако вратичката бъде отворена по време на програма за миене или при прекъсване на захранването, програмата спира. За да подновите програмата, откъдето е прекъсната, натиснете бутона **СТАРТ** и затворете вратичката в рамките на 4 секунди.

ПОЛЕЗНИ СЪВЕТИ

СЪВЕТИ

Преди да зареждате кошниците, отстранете всички остатъци от храна от съдовете и изпразнете чашите. **Не е нужно да изплаквате предварително с течаща вода.**
Подредете съдовете така, че да се задържат добре на място и да не се обърнат; и подредете съдовете с отворите надолу и разположете вдлъбнатите/изпъкналите части така, че водата да може да достигне всяка повърхност и да тече свободно.
Предупреждение: капаците, дръжките, подносите и тиганите за пържене трябва да не пречат на въртенето на разпръскващите рамене. Поставете дребните артикули в кошницата за прибори. Много замърсените съдове и тенджери следва да се поставят в долната кошница, тъй като в този сектор водните струи са по-силни и позволяват по-добра ефективност при миене. След като заредите уреда, проверете дали разпръскващите рамене могат да се въртят свободно.

НЕПОДХОДЯЩИ СЪДОВЕ

- Дървени съдове и прибори.
- Деликатни чаши с декорации, артистични ръчно изработени съдове и антики. Декорациите им не са устойчиви.
- Части от синтетични материали, които не са устойчиви на високи температури.
- Медни и калаени съдове.
- Замърсени с пепел, восък, грес или мастило съдове.

Цветовете на стъклените декорации и частите от алуминий/сребро могат да се променят и да избледнеят в процеса на миене. Някои видове стъкло (напр. кристалните предмети) могат да станат непрозрачни след няколко измивания.

ПОВРЕДИ ПО ЧАШИТЕ И СЪДОВЕТЕ

- Използвайте само стъклени и порцеланови съдове, за които производителят гарантира, че са подходящи за съдомиялна машина.
- Използвайте деликатен почистващ препарат, подходящ за Вашите съдове
- Изваждайте чашите и приборите от съдомиялната машина веднага след края на програмата за миене.

СЪВЕТИ ЗА ПЕСТЕНЕ НА ЕНЕРГИЯ

- Когато домашната съдомиялна машина се използва съгласно инструкциите на производителя, **измиването на посуда в съдомиялна обикновено консумира ПО-МАЛКО ЕНЕРГИЯ И ВОДА в сравнение с миенето на ръка.**
- За да максимизирате ефективността на съдомиялната машина, **препоръчително е да стартирате цикъл на миене, след като машината е заредена докрай. Зареждането на домашната съдомиялна машина до капацитета,** посочен от производителя, ще спомогне да спестите енергия и вода. Информация относно правилното зареждане на посудата можете да намерите в глава ЗАРЕЖДАНЕ НА КОШНИЦИТЕ. При частично зареждане е препоръчително да използвате специално предназначените опции (Half load/ Zone Wash/ Multizone), като напълните само избраните кошници. Неправилното зареждане или препълване на съдомиялната машина може да увеличи потреблението на ресурси (като вода, енергия и време, както и да увеличи нивото на шум), което ще намали ефективността на измиване и сушене.
- Предварителното изплакване на посудата на ръка води до увеличено потребление на вода и енергия, затова не е препоръчително.

ХИГИЕНА

За да избегнете миризми и утайки, които могат да се натрупат в съдомиялната машина, **моля, пускайте програма при висока температура най-малко веднъж месечно.** Използвайте супена лъжица препарат и пуснете уреда без да зареждате съдове, за да го почистите.

УСТОЙЧИВОСТ НА МРАЗ

Ако уредът е поставен на място, изложено на риск от замръзване, **той рябва да се източи напълно**. Затворете крана за вода, отстранете входящия и изходящия маркуч и оставете цялата вода да изтече. **Уверете се, че омекотителят за вода е пълен с разтворена регенерираща сол в контейнера за сол**, за да предпазите уреда от температури до -20°C. Ако уредът е бил съхраняван при условия на замръзване, уредът трябва да остане при температура на околната среда мин. 5°C за **поне 24 часа** преди първото пускане.

ГРИЖИ И ПОДДРЪЖКА

ВНИМАНИЕ: Винаги изключвайте уреда от контакта, когато го почиствате и когато изпълнявате техническо обслужване. Не използвайте запалими течности, за да почиствате машината.

ПОЧИСТВАНЕ НА СЪДОМИЯЛНАТА МАШИНА

Всички петна от вътрешната страна на машината могат да се премахнат с парцал, навлажнен с вода и малко оцет. Външните повърхности на машината и контролният панел могат да се почистват с неабразивен парцал, навлажнен с вода. Не използвайте разтворители или абразивни продукти.



ПРЕДОТВРАТЯВАНЕ НА НЕПРИЯТНИ МИРИЗМИ

Винаги дръжте вратичката на уреда широко отворена, за да избегнете натрупването на влага и задържането в машината. Почиствайте редовно уплътненията около вратичката и дозаторите за препарат с влажна гъба. Така ще избегнете натрупването на храна в уплътненията, което е основната причина за образуването на неприятни миризми.

ПРОВЕРКА НА МАРКУЧА ЗА ПОДАВАНЕ НА ВОДА

Проверявайте редовно входящия маркуч за напуквания и цепнатини. Ако е повреден, заменете го с нов маркуч, предлаган от сервиза ни за следпродажбено обслужване или от оторизиран търговец. В зависимост от вида маркуч:

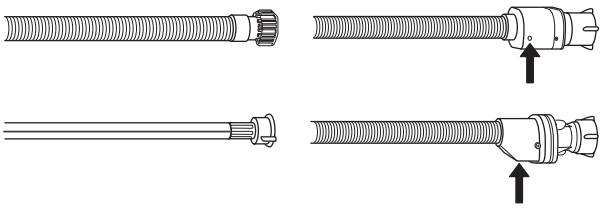

Ако маркучът за подаване има прозрачно покритие, проверявайте периодично за локално оцветяване. Ако откриете такова, е възможно маркучът да протича и трябва да се смени.
За спиращи водата маркучи: проверете малкото прозорче за проверка на защитната клапа (вж. стрелката). Ако е червено, функцията за спиране на водата е задействана и маркучът трябва да се замени с нов. За да развиете този маркуч, натиснете бутона за освобождаване, докато развивате маркуча.

ПОЧИСТВАНЕ НА МАРКУЧА ЗА ПОДАВАНЕ НА ВОДА

Ако маркучите за вода са нови или не са използвани продължително време, оставете водата да тече, за да се уверите, че е прозрачна и без замърсявания, преди да извършите нужните връзки. Ако тази предпазна мярка не бъде взета, входът за вода може да се блокира и да повреди съдомиялната машина.

ПОЧИСТВАНЕ НА ФИЛТЪРНИЯ БЛОК

Почиствайте филтърния възел редовно, така че филтрите да не се запушват и отпадъчната вода да се източва правилно.
Използването на съдомиялната машина със запушени филтри или външни предмети във филтриращата система или пръскащите рамена, може да влоши работата на уреда и да доведе до намаляване на работните характеристики, шум по време на работа или повишено потребление на ресурси.
Филтърният възел се състои от три филтъра, които премахват остатъците от храна от водата от измиване и след това рециркулират водата: за постигане на най-добри резултати от измиването е необходимо да поддържате филтрите чисти.
Съдомиялната машина не трябва да се използва без филтри или ако филтърът е разхлабен.

Най-малко веднъж месечно или на всеки 30 цикъла проверявайте филтърния блок и при необходимост го почистете старателно с течаща вода, като използвате неметална четка и следвате инструкциите по-долу:

1. Завъртете цилиндричния филтър **A** обратно на часовниковата стрелка и го издърпайте *(Фиг. 1)*.
2. Свалете филтъра чашка **B**, като приложите лек натиск върху страничните капаци *(Фиг. 2)*.
3. Плъзнете навън филтъра-пластина от неръждаема стомана **C** *(Фиг. 3)*.
4. В случай че намерите външни предмети (като счупени стъкла, порцелан, кости, семена на плодове и др.), **внимателно ги отстранете**.
5. Проверете уловителя и премахнете остатъците от храна. **НИКОГА НЕ МАХАЙТЕ** предпазителя на помпата за цикъла на измиване (черния елемент) *(Фиг. 4)*

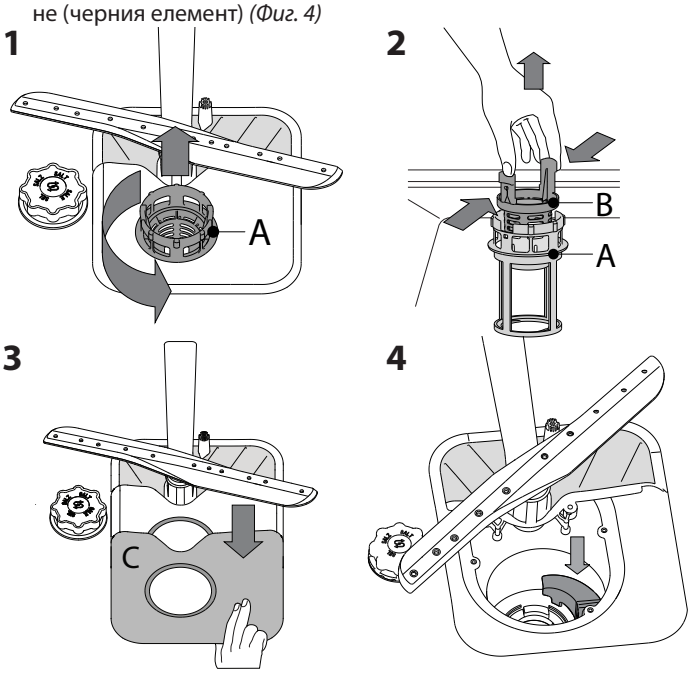

След почистване на филтрите поставете филтърния блок отново и го закрепете правилно на място; това е от ключово значение за поддържане на ефективната работа на съдомиялната машина.

ПОЧИСТВАНЕ НА РАЗПРЪСКВАЩИТЕ РАМЕНЕ

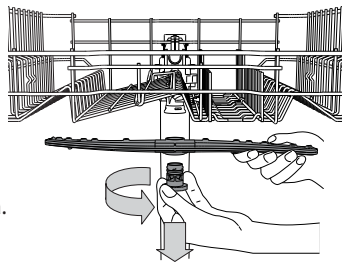

Понякога остатъците от храна е възможно да засъхнат върху разпръскващите рамене и да запушат отворите за разпръскване на вода. Следователно се препоръчва да проверявате раменете от време на време и да ги почиствате с малка неметална четка.
За да премахнете горното разпръскващо рамо, завъртете пластмасовия заключващ пръстен обратно на часовниковата стрелка. Горното разпръскващо рамо следва да се поставя така, че страната с по-голям брой отвори да е насочена нагоре.

Можете да свалите долното разпръскващо рамо, като го издърпате нагоре.

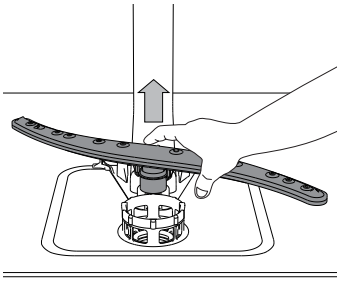

МОНТАЖ

ВНИМАНИЕ: Ако уредът трябва да се премести в определен момент, го дръжте в изправено положение; ако е абсолютно необходимо, той може да се постави на гърба си.

СВЪРЗВАНЕ НА ПОДАВАНЕТО НА ВОДА

Адаптирането на подаването на вода трябва да се извършва единствено от квалифициран техник.
Маркучите за подаване и източване на вода могат да се позиционират отдясно или отляво за постигане на възможно най-добър монтаж.
Уверете се, че съдомиялната не огъва или смачква маркучите.

СВЪРЗВАНЕ НА МАРКУЧА ЗА ПОДАВАНЕ НА ВОДА

- Оставете водата да се отточи, докато стане идеално чиста.
- Завийте маркуча за подаване здраво на място и затворете крана.

В случай че дължината на маркуча за подаване на вода не е достатъчна, се обърнете към специализиран магазин или към оторизиран техник.
Налягането на водата трябва да бъде в границите, указани в таблицата с техническите данни - в противен случай съдомиялната машина е възможно да не функционира правилно.
Уверете се, че маркучът не е прегънат или притиснат.

СПЕЦИФИКАЦИИ ЗА СВЪРЗВАНЕТО НА МАРКУЧА ЗА ПОДАВАНЕ НА ВОДА:

ПОДАВАНЕ НА ВОДА	студена или гореща (макс. 60°C)
ПОДАВАНЕ НА ВОДА	3/4"
НАЛЯГАНЕ НА ВОДАТА	0,05 ÷ 1 MPa (0,5 ÷ 10 bar) 7,25 – 145 psi

СВЪРЗВАНЕ НА МАРКУЧА ЗА ИЗТОЧВАНЕ НА ВОДА

Свържете маркуча към канал за източване с минимален диаметър 2 cm **A**.
Връзката на маркуча за извеждане трябва да е с височина между 40 и 80 cm от пода или повърхността, върху която е поставена съдомиялната.
Преди да свържете маркуча за източване на вода към канала, махнете пластмасовата тапа **B**.

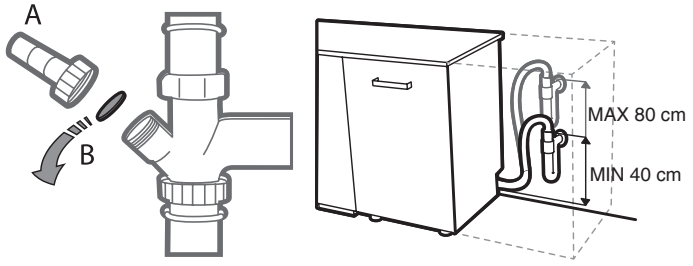

Before connecting the water outlet hose to the sink drain, remove the plastic plug **B**.

ЗАЩИТА ПРОТИВ НАВОДНЯВАНЕ

Защита против наводняване. За да сте сигурни, че няма да възникне наводняване, съдомиялната:
- е снабдена със специална система, която блокира подаването на вода в случай на аномалии или утечки от вътрешността на уреда.
Някои модели са оборудвани също с допълнителното предпазно устройство **New Aqua Stop**, което гарантира защита против наводняване дори в случай на разкъсване на маркуч за подаване.
При никакви обстоятелства не трябва да се разрязва маркучът за подаване на вода, тъй като той съдържа части под електрическо напрежение.

ЕЛЕКТРИЧЕСКА ВРЪЗКА

ПРЕДУПРЕЖДЕНИЕ: При никакви обстоятелства не трябва да се разрязва маркучът за подаване на вода, тъй като той съдържа части под електрическо напрежение.

Преди да поставите щепсела в електрическия контакт, се уверете в следното:

- Контактът е **заземен** ⏚ и съответства на действащите разпоредби;
- Контактът може да издържи на максималната мощност на уреда, посочена на табелката с данни, разположена от вътрешната страна на вратичката *вижте ОПИСАНИЕ НА УРЕДА*.
- Захранващото напрежение е в диапазона, посочен на табелката с данни от вътрешната страна на вратичката.
- Контактът е съвместим с щепсела на уреда.

Ако не е така, обърнете се към упълномощен техник за замяна на щепсела *вижте СЛЕДПРОДАЖБЕНО ОБСЛУЖВАНЕ*. Не използвайте удължители или разклонители. След като уредът е монтиран, захранващият кабел и електрическият контакт трябва да са лесно достъпни.
Кабелът не трябва да се огъва или да се притиска.
Ако захранващият кабел е повреден, се обърнете към производителя или оторизиран сервиз за замяната му с оглед избягване на всички потенциални опасности.
В случай че тези инструкции не се спазват, компанията не носи отговорност за възможни инциденти.

ПОЗИЦИОНИРАНЕ И НИВЕЛИРАНЕ

1. Разположете съдомиялната машина на равен и стабилен под. Ако подът е неравен, предните крачета на уреда могат да се регулират, докато достигне хоризонтална позиция. Ако уредът е нивелиран правилно, той ще е по-стабилен и вероятността да се премести или да предизвика вибрации и шум, докато работи, ще е по-ниска.
2. Преди да поставите съдомиялната машина в ниша, залепете прозрачна лепяща лента под дървения рафт, за да го защитите от кондензацията, която е възможно да се образува.
3. Поставете съдомиялната машина така, че страните или задния панел да се допират до прилежащите шкафове или стената. Този уред може също да се поставя под общ плот.
4. За да регулирате височината на задното краче, завъртете червената шестоъгълна букса на долната централна част отпред на съдомиялната с шестограмен ключ с отвор от 8 mm. Завъртете ключа по часовниковата стрелка, за да увеличите височина, и обратно на часовниковата стрелка, за да я намалите.

РАЗМЕРИ И КАПАЦИТЕТ:

ШИРОЧИНА	**448**mm
ВИСОЧИНА	**820** mm
ДЪЛБОЧИНА	**555** mm
КАПАЦИТЕТ	**10** стандартни комплекта за хранене

ОТСТРАНЯВАНЕ НА НЕИЗПРАВНОСТИ

В случай че съдомиялната машина не работи нормално, проверете дали проблемът може да бъде решен, като прегледате следния списък. За други грешки или неизправности се свържете с отдела за следпродажбено обслужване, като данните за контакт можете да намерите в книжката за гаранцията. Резервните части ще бъдат налични за период от 7 или до 10 години, в съответствие със специфичните изисквания на регламента.

ПРОБЛЕМИ	ВЪЗМОЖНИ ПРИЧИНИ	РЕШЕНИЯ
Индикаторът за сол свети	Резервоарът за сол е празен. (След допълване на сол индикаторът може да остане да свети още няколко цикъла на миене).	Напълнете отново резервоара със сол (за повече информация – вж. стр. 2). Регулирайте твърдостта на водата – вижте таблицата, стр. 2.
Индикаторът за препарата за блясък свети	Дозаторът за препарат за блясък е празен. (След допълване на препарат за блясък индикаторът може да остане да свети още няколко цикъла на миене).	Напълнете отново дозатора на препарата за блясък (за повече информация – вж. стр. 3).
Съдомиялната машина не стартира или не реагира на команди.	Уредът не е включен в контакта както трябва.	Включете щепсела в контакта.
	Спиране на захранването.	От съображения за безопасност съдомиялната машина може да не стартира автоматично след пускане на електрозахранването. Отворете вратичката, натиснете бутона СТАРТ и затворете вратичката в рамките на 4 секунди.
	Вратичката на съдомиялната не е затворена. Щифтът NaturalDry не е издърпан.	Натиснете вратичката силно, докато чуете щракване.
	Цикълът е прекъснат от отваряне на вратичката за повече от 4 секунди.	Натиснете СТАРТ и затворете вратичката в рамките на 4 секунди.
	Не реагира на команди. На дисплея се показва: **F9** или **F12** и всички светодиоди са мига бързо	Изключете уреда, като натиснете бутона ВКЛ./ИЗКЛ, включете го отново след около една минута и рестартирайте програмата. Ако проблемът не бъде отстранен, изключете уреда от щепсела за 1 минута и отново включете щепсела.
Съдомиялната машина не източва. На дисплея се показва: **F3** и всички светодиоди са мига бързо	Програмата все още не е завършила.	Изчакайте програмата да завърши.
	Маркучът за източване е прегънат.	Проверете дали маркучът за източване не е прегънат *(вж. ИНСТРУКЦИЯ ЗА МОНТАЖ)*.
	Тръбата за източване на мивката е запушена.	Почистете тръбата за източване на мивката.
	Филтърът е запушен с остатъци от храна	Почистете филтъра (*вж. ПОЧИСТВАНЕ НА ФИЛТЪРНИЯ МЕХАНИЗЪМ*).
Съдомиялната създава прекомерно много шум.	Съдовете тракат един в друг.	Подредете съдовете правилно (*вж. ЗАРЕЖДАНЕ НА КОШНИЦИТЕ*).
	Създало се е прекалено голямо количество пяна.	Препаратът не е измерен правилно или не е подходящ за използване в съдомиялни машини (*вж. ДОПЪЛВАНЕ НА ДОЗАТОРА ЗА ПОЧИСТВАЩ ПРЕПАРАТ*). Рестартирайте текущия цикъл, като изключите и отново включите съдомиялната машина, изберете нова програма, натиснете СТАРТ и затворете вратичката в рамките на 4 секунди. Не добавяйте никакъв измиващ препарат.
Съдовете не са почистени.	Съдовете не са подредени както трябва.	Подредете съдовете правилно *(вж. ЗАРЕЖДАНЕ НА КОШНИЦИТЕ)*.
	Разпръскващите ръце не могат да се въртят свободно, тъй като са възпрепятствани от съдовете.	Подредете съдовете правилно *(вж. ЗАРЕЖДАНЕ НА КОШНИЦИТЕ)*.
	Цикълът на измиване е твърде лек.	Изберете подходящ цикъл на измиване *(вж ТАБЛИЦА С ПРОГРАМИ)*.
	Създало се е прекалено голямо количество пяна.	Препаратът не е измерен правилно или не е подходящ за използване в съдомиялни машини *(вж. ДОПЪЛВАНЕ НА ДОЗАТОРА ЗА ПОЧИСТВАЩ ПРЕПАРАТ)*.
	Капачката на отделението за помощно средство за изплакване не е затворена правилно.	Уверете се, че капачката на дозатора за помощно средство за изплакване е затворена.
	Филтърът е замърсен или запушен.	Почистете филтърния механизъм *(вж. ГРИЖА И ПОДДРЪЖКА)*.
	Няма сол.	Допълнете резервоара за сол *(вж. ДОПЪЛВАНЕ НА РЕЗЕРВОАРА ЗА СОЛ)*.
Съдомиялната машина не зарежда вода. На дисплея се показва: и **F6,** и всички светодиоди са мига бързо	Не се подава вода или кранът е затворен.	Уверете се, че се подава вода или кранът е отворен.
	Маркучът за подаване на вода е прегънат.	Уверете се, че маркучът за подаване на вода не е прегънат *(вижте ИНСТАЛИРАНЕ)*, включете нова програма на съдомиялната и я рестартирайте.
	Мрежестият филтър в маркуча за подаване на вода е запушен; необходимо е да го почистите.	След изпълняване на проверката и почистването изключете и включете съдомиялната машина и рестартирайте нова програма.
Съдомиялната машина спира цикъла преждевременно. На дисплея се показва: **F15** и всички светодиоди са мига бързо	Маркучът за източване е поставен твърде ниско или водата се източва в домашната канализационна система.	Проверете дали краят на маркуча за източване е поставен на правилната височина *(вижте ИНСТАЛИРАНЕ)*. Проверете за източване в домашната канализационна система и ако е необходимо, монтирайте въздушен вентил.
	Въздух в системата за подаване на вода.	Проверете системата за подаване на вода за течове или други проблеми, водещи до навлизане на въздух.

ОТСТРАНЯВАНЕ НА НЕИЗПРАВНОСТИ

PROBLEMS	POSSIBLE CAUSES	SOLUTIONS
Съдовете не са подсушени.	Избраната програма няма фаза на сушене.	Проверете в таблицата с програми дали избраната програма има фаза на сушене.
	Помощното средство за изплакване е свършило или количеството не е подходящо.	Добавете помощното средство за изплакване или регулирайте нивото на дозиране нагоре *(вж. ЗАРЕЖДАНЕ НА ДОЗАТОРА ЗА ПОМОЩНО СРЕДСТВО ЗА ИЗПЛАКВАНЕ)*.
	Съдовете имат незалепващо покритие или са пластмасови.	Наличието на капки вода е нормално *(вж. СЪВЕТИ)*.
По съдовете и чашите има сини петна или имат синкаво оцветяване.	Дозата на помощното средство за изплакване е прекомерна.	Регулирайте нивата на дозиране по-долу.
По съдовете и чашите се забелязва котлен камък или белезникав филм.	Нивото на солта е твърде ниско.	Напълнете резервоара за сол *(вж. ЗАРЕЖДАНЕ НА РЕЗЕРВОАРА ЗА СОЛ)*.
	Регулирането на твърдостта на водата не е подходящо.	Повишете стойностите *(вж. Таблица на твърдостта на водата)*.
	Капачката на резервоара за сол не е затворена правилно.	Проверете дали сте затворили правилно капачката на резервоара за сол.
	Помощното средство за изплакване е изразходвано или е недостатъчно.	Добавете помощното средство за изплакване или регулирайте нивото на дозиране нагоре.
Вратичката не се заключва.	Кошниците не са прибрани докрай.	Уверете се, че кошниците са прибрани докрай.
	Вратичката не е заключена.	Натиснете вратичката силно, докато чуете *щракване*.
Изтичането на детергент.	Зависи от използвания течен детергент и може да бъде подчертано в случай на активирана опция за забавяне.	Малките течове няма да доведат до неизправност на машината и могат да бъдат избегнати, като се промени видът на течния перилен препарат или се използват таблетки.

Фирмени политики, стандартна документация, поръчка на резервни части и допълнителна информация за продукти можете да намерите на:

- Използване на QR кода на Вашия уред.
- Посетите нашия уебсайт **docs.whirlpool.eu/docs** и **parts-selfservice.europeanappliances.com**
- Като алтернатива можете да се **свържете с отдела за следпродажбено обслужване** (вижте телефонния номер в гаранционната книжка). При контакт с отдела за следпродажбено обслужване на клиенти съобщавайте кодовете, посочени на заводската табелка на Вашия уред.

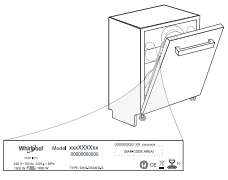

Информацията за модела може да бъде извлечена чрез сканиране на QR кода на етикета за енергийния клас. На етикета също така е даден идентификатор на модела, който може да се използва за достъп до портала на регистъра на адрес https://eprel.ec.europa.eu.

®/TM/© 2024 Whirlpool. Произведено по лиценз.

400020049508
07/2026 jk - Xerox Fabriano

UPUTE ZA UPORABU

ZAHVALJUJEMO VAM NA KUPOVINI PROIZVODA WHIRLPOOL.
Kako bismo vam mogli pružiti potpuniju pomoć, registrirajte svoj uređaj na adresi: **www.whirlpool.eu/register.**

Prije upotrebe uređaja pažljivo pročitajte ove Sigurnosne upute i Upute za postavljanje.
Nakon postavljanja nemojte zaboraviti izvaditi sve zaštitne dijelove za transport iz perilice posuđa.

SKENIRAJTE QR KOD NA SVOM UREĐAJU DA BISTE DOBILI VIŠE INFORMACIJA.



OPIS PROIZVODA

UREĐAJ

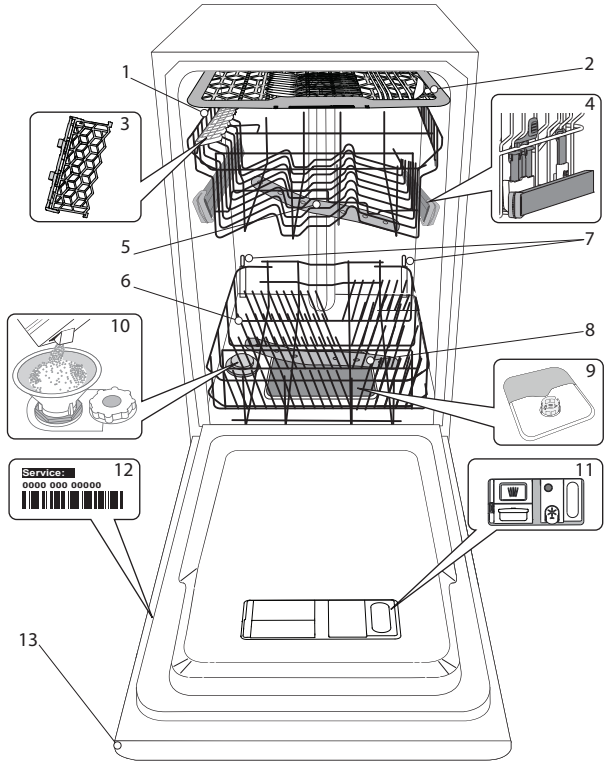

1. Gornj košara
2. Stalak za pribor za jelo
3. Pomični preklopi
4. Mehanizam za podešavanje gornje košare po visini
5. Gornji nosač prskalica
6. Donja košara
7. Potporni Power Clean®
8. Donji nosač prskalica
9. Sklop filtra
10. Spremnik za sol
11. Spremnici za deterdžent i sredstvo za ispiranje
12. Natpisna pločica
13. Upravljačka ploča'

UPRAVLJAČKA PLOČA

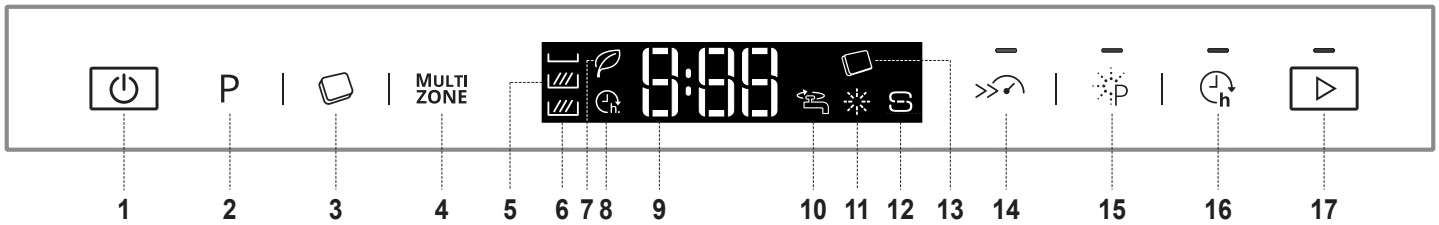

1. Tipka UKLJ/ISKLJ
2. Gumb za odabir programa
3. Tipka za deterdžent u tableti (sve u jednom)
4. Tipka Multizone
5. Zaslon
6. Svjetlo indikatora Multizone
7. Svjetlo indikatora Eko programa
8. Svjetlo indikatora Odgoda početka
9. Indikator broja programa i vremena odgode
10. Svjetlo indikatora zatvorene slavine za vodu
11. Svjetlo indikatora za dodavanje sredstva za ispiranje
12. Svjetlo indikatora za dodavanje sol
13. Deterdžent u tableti (sve u jednom) svjetlo indikatora
14. Tipka Turbo sa svjetlom indikatora
15. Tipka Power Clean® sa svjetlom indikatora
16. Tipka Odgoda početka sa svjetlom indikatora
17. Tipka START sa svjetlom indikatora

PRVA UPOTREBA
ZBORNIK ZA POSTAVKE I SOL

SAVJETI ZA PRVU UPOTREBU

Nakon postavljanje uklonite graničnike s košara i pričvrsne elastične elemente s gornje košare.

IZBORNIK ZA POSTAVKE

1. Uključite uređaj tako da pritisnete tipku uklj/isklj.
2. Uređaj isključite tako da pritisnete tipku uklj/isklj.
3. Tipku **START** držite pritisnutu 5 sekundi dok ne začujete zvučni signal bip.
4. Na zaslonu se prikazuje prva dostupna postavka (slovo „A"), i njena vrijednost (na primjer: 3).
5. Pritisnite tipku **P** kako biste prošli kroz popis dostupnih postavki i vidjeli njihovu vrijednost (pogledajte donju tablicu), zatim pritisnite **START** ako želite promijeniti vrijednost prikazane postavke: njena vrijednost počinje treperiti.
6. Pomoću tipki **P** mijenjajte trepereću vrijednost odabranih postavki, a zatim pritisnite **START** da biste spremili novu vrijednost: treperenje prestaje.
7. Za promjenu neke druge postavke, ponovite korake 5-6.
8. Za izlaz iz izbornika za postavke - pritisnite tipku uklj/isklj

SLOVO	POSTAVKA	VRIJEDNOSTI (Zadane - podebljano)
A	**Razina tvrdoće vode** (pogledajte „Postavke tvrdoće vode" i „Tablicu tvrdoće vode")	1 | 2 | **3** | 4 | 5
b	**Razina sredstva za ispiranje** (pogledajte „Podešavanje doziranja sredstva za ispiranje")	1 | 2 | 3 | 4 | **5**
C	**Pokretanje programa** Za podešavanje ciklusa tako da se prikazuje pri uključivanju uređaja. „E"= Eko, „L"= Zadnji pokrenuti ciklus	**E** | L
d	**Razina svjetline** Za podešavanje svjetline zaslona. „Lo"= Nisko, „Hi"= Visoko	Lo | **Hi**
E	**Razina zvuka** Za podešavanje jačine zvuka. „OF" = zvuk isključen, „Lo" = tiho, „Hi" = glasno.	OF | Lo | **Hi**
F	**Svjetlo na podu** *(pogledajte „Opcije i funkcije") „On" = Uključena, „OF" = Isključena*	**On** | OF
J	**Tvorničke postavke** Za vraćanje tvorničkih postavki svih vrijednosti uključenih u izborniku za postavke. Nakon uključivanja ove postavke (ON), stroj se isključuje i vraća tvorničke postavke. „On" = Uključena, „OF" = Isključena	**On** | OF
L	**NaturalDry** *(pogledajte „Opcije i funkcije") „On" = Uključena, „OF" = Isključena*	**On** | OF

PUNJENJE SPREMNIKA ZA SOL

Upotreba soli sprječava stvaranje kamenca na posuđu i na funkcionalnim sastavnim dijelovima stroja.

- Nužno je pridržavati se toga da **SPREMNIK SOLI NIKADA NIJE PRAZAN.**
- Tvrdoća vode mora se postaviti.

Spremnik za sol nalazi se u donjem dijelu perilice posuđa (pogledajte OPIS PROIZVODA) i mora se napuniti kada kada se svjetlo **indikatora PUNJENJE SOLI** uključi na upravljačkoj ploči..

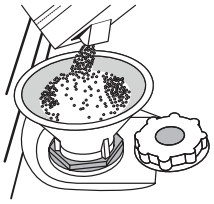

1. Skinite donju košaru i odvijte čep spremnika (u smjeru suprotnom od smjera kazaljke na satu).
2. **Samo kod prve uporabe: napunite spremnik za sol vodom.**
3. Postavite lijevak (*pogledajte sliku*) i spremnik soli napunite do samog ruba (približno 1 kg); Curenje male količine vode nije neobično.
4. Uklonite lijevak i obrišite ostatke soli s otvora

Provjerite je li poklopac čvrsto zategnut tako da deterdžent ne može ući u spremnik tijekom programa pranja (to bi moglo nepovratni oštetiti omekšivač vode).

Čim taj postupak završi, pokrenite program bez punjenja.

Sam program "Pretpranja" NIJE dovoljan.

Ostaci otopine soli ili zrnca soli mogu prouzročiti duboku koroziju te nepopravljivo oštetiti komponente od nehrđajućeg čelika.

Jamstvo se neće primijeniti ako su pogreške izazvane takvim okolnostima..

Nakon što se sol ulije u stroj, isključuje se svjetlo indikator **PUNJENJE SOLI.**

Upotrebljavajte isključivo sol koja je napravljena posebno za perilice suđa.

Ako spremnik za sol nije napunjen zbog nakupljanja kamenca može doći do oštećenje omekšivača vode i grijača.

Upotreba soli preporučuje se sa svim vrstama deterdženta za pranje suđa.

Svaki put kada trebate dodati sol obavezno treba završiti cijeli postupak prije početka ciklusa pranja da bi se izbjegla pojava korozije.

POSTAVLJANJE TVRDOĆE VODE

Kako bi omekšivač vode mogao savršeno raditi, tvrdoća vode mora se postaviti na temelju stvarne tvrdoće vode u domaćinstvu.

Tu informaciju možete dobiti u lokalnom vodoopskrbnom poduzeću.

Tvornička postavka je „3" za prosječnu tvrdoću vode.

Za promjenu, pratite uputstva iz odjeljka „IZBORNIK ZA POSTAVKE"

Tablica tvrdoće vode				
Razina		**°dH** Njemački stupnjevi	**°fH** Francuski stupnjevi	**°Clark** Engleski stupnjevi
1	Meka	0 - 6	0 - 10	0 - 7
2	Srednja	7 - 11	11 - 20	8 - 14
3	Prosječna	12 - 16	21 - 29	15 - 20
4	Tvrda	17 - 34	30 - 60	21 - 42
5	Vrlo tvrda	35 - 50	61 - 90	43 - 62

PRVA UPOTREBA
SREDSTVO ZA ISPIRANJE I DETERDŽENT

SUSTAV OMEKŠAVANJA VODE

Omekšivač vode automatski smanjuje tvrdoću vode čime se posljedično smanjuje nakupljanje kamenca na grijaču i pridonosi većoj učinkovitosti pranja.

Ovaj se sustav sam obnavlja pomoću soli pa zato spremnik soli treba napuniti kada je prazan.

Učestalost obnavljanja ovisi o postavci razine tvrdoće vode – obnavljanje se odvija jednom na svakih **6** Eko ciklusa s razinom tvrdoće vode postavljenom na **3**.

Postupak obnavljanja započinje u fazi završnog ispiranja i završava u fazi sušenja, prije završetka ciklusa.

- Potrošnja jednog ciklusa obnavljanja: ~3,5 l vode;
- Ciklus traje 5 minuta dulje;
- Troši manje od 0,005 kWh struje.

PUNJENJE DOZATORA SREDSTVA ZA ISPIRANJE

Sredstvo za ispiranje olakšava SUŠENJE posuđa. Dozator sredstva za ispiranje **A** treba se napuniti kada se **svjetlo indikatora PUNJENJE SPREMNIKA ZA ISPIRANJE** uključi na upravljačkoj ploč.

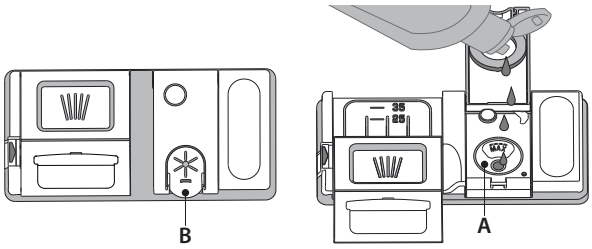

1. Otvorite dozator **B** tako da pritisnete i povučete jezičac na poklopcu.
2. Pažljivo uvedite sredstvo za ispiranje do referente oznake maksimalne količine (110 ml) prostora za punjenje, pazite da ne dođe do prolijevanja. Ako se to dogodi, suhom krpom odmah očistite proliveno.
3. Pritisnite poklopac dok se ne zatvori uz klik.

Sredstvo za ispiranje NIKADA ne ulijevajte izravno u kadicu.

PODEŠAVANJE DOZIRANJA SREDSTVA ZA ISPIRANJE

Ako niste potpuno zadovoljni rezultatima sušenja, možete podesiti količinu upotrijebljenog sredstva za ispiranje.

Za promjenu, pratite uputstva iz odjeljka „IZBORNIK ZA POSTAVKE".

Ako je razina sredstva za ispiranje postavljena na 1, sredstvo za ispiranje neće se upotrijebiti. Svjetlo indikatora NISKA RAZINA SREDSTVA ZA ISPIRANJE neće se uključiti ako ste potrošili sredstvo za ispiranje.

Ovisno o vrsti perilice suđa mogu se postaviti najviše 5 razine.
Tvornička je postavka „5".

- Ako na suđu primijetite plavičaste pruge, postavite nizak broj (2-3).
- Ako na suđu ima kapi vode ili tragova kamenca, postavite viši broj (4-5).

PUNJENJE SPREMNIKA ZA DETERDŽENT

Upotreba deterdženta koji nije namijenjen perilicama posuđa može prouzročiti nepravilnosti ili oštećenje uređaja.

Za postizanje najboljih rezultata pranja i sušenja treba upotrebljavati deterdžent, tekuće sredstvo za ispiranje u rafiniranu sol.

Preporučujemo upotrebu deterdženata koji ne sadrže fosfate ili klor jer oni štete okolišu.

Dobri rezultati pranja ovise i o pravilnoj količini deterdženta koji se upotrebljava. Prekoračenje preporučene količine ne daje učinkovitije pranje i povećava zagađenje okoliša.

Količina se može prilagoditi ovisno o razini zaprljanja.

Kada se radi o uobičajeno zaprljanim predmetima, upotrebljavajte približno 2535g (deterdžent u prahu) ili 2535ml (tekući deterdžent) i dodatno čajnu žlicu deterdženta izravno u kadu. Ako upotrebljavate tablete, dovoljna je jedna tableta.

Ako je posuđe samo malo prljavo ili ako ga ispirete prije stavljanja u perilicu posuđa, smanjite količinu deterdženta u skladu s tim (minimalno 25 g/ml) npr. preskočte količinu praška/gela koju stavljate u kadu.

Za otvaranje dozatora za deterdžent pritisnite tipku C. Deterdžent stavite samo u suhi spremnik D. Količinu deterdženta za pretpranje stavite izravno u kadu.

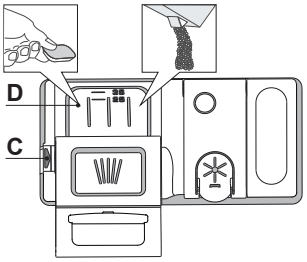

1. Prilikom doziranja deterdženta pogledajte ranije navedene informacije kako biste stavili odgovarajuću količinu. Unutar dozatora **D** nalaze se oznake koje vam pomažu prilikom doziranja.
2. Uklonite ostatke deterdženta s rubova spremnika prije no što poklopac zatvorite tako da sjedne.
3. Poklopac spremnika za deterdžent zatvorite tako da ga povučete dok se mehanizam za zatvaranje ne učvrsti.

Spremnik za deterdžent automatski se otvara u odgovarajućem trenutku ovisno o program.

IAko upotrebljavate kombinirani deterdžent, preporučujemo upotrebu tipke **DETERDŽENT U TABLETI** jer ona prilagođava program tako da se uvijek ostvaruju najbolju rezultati pranja i sušenja.

Ako upotrebljavate kombinirani deterdžent, preporučujemo da u svakom slučaju dodate sol, posebice ako je voda tvrda li jako tvrda (pratite upute na pakiranju).

TABLICA PROGRAMA

Program		Faza sušenja	NaturalDry*)	Dostupne opcije **)	Trajanje programa pranja (h:min)***)	Potrošnja vode (litara po ciklusu)	Potrošnja energije (kWh po ciklusu)	Preostalo vrijeme nakon otvaranja vrata (h:min)
P1 Eko	Eco 50°	√	√	MULTI ZONE	3:40	9,0	0,67	0:45
P2 6th Sense®	6th sense 50-60°	√	√	MULTI ZONE	1:20 - 3:00	7,0 - 14,0	0,70 - 1,10	0:05
P3 Intenzivno	65°	√	√	MULTI ZONE	2:45	17,5	1,60	0:05
P4 Brzo pranje i sušenje	50°	√	√	MULTI ZONE	1:25	11,5	1,10	0:05
P5 Kristal	45°	√	√	MULTI ZONE	1:40	12,0	1,20	0:00
P6 Brzo 30'	50°	-	√	MULTI ZONE	0:30	9,0	0,50	0:00
P7 Tiho	50°	√	√	MULTI ZONE	3:30	16,0	1,15	0:00
P8 Pretpranje	-	-	-	MULTI ZONE	0:10	4,5	0,01	-
P9 Samočišćenje	65°	-	-		0:50	8,0	0,85	-

Podaci EKO programa izmjereni su u laboratorijskim uvjetima u skladu s europskom normom EN 60436:2020. Napomena za pokusne laboratorije: podrobne informacije o uvjetima za komparativni pokus EN zatražite na adresi: dw_test_support@europeanappliances.com
Prije primjene bilo kojeg programa nije potrebno obraditi posuđe.
**) Vrata se otvaraju prije završetka programa. Tako se poboljšava učinkovitost sušenja. Pričekajte da vrijeme dođe do 00:00 da biste ispraznili perilicu suđa.*
***) Sve opcije ne mogu se istovremeno upotrebljavati.*
****) Vrijednosti navedene za programe, osim programa Eko, služe isključivo kao informacija. Stvarno vrijeme može se razlikovati ovisno o brojnim čimbenicima kao što su temperatura i tlak ulazne vode, sobna temperatura, količina deterdženta, količina i vrsta punjenja, ravnoteža punjenja, dodatne odabrane opcije i baždarenje senzora. Baždarenje senzora može povećati trajanje programa do 20 min.*

OPIS PROGRAMA

Instructions on wash cycle selection.

P1 EKO
Program Eko prikladan je za uobičajeno prljavo posuđe i pri takvoj je upotrebi to najučinkovitiji program po pitanju ukupne potrošnje vode i energije i upotrebljava se za procjenu usklađenosti s propisima EU o ekološkom načinu izrade.

P2 6th SENSE®
Za uobičajeno prljavo posuđe s ostacima sasušene hrane. Osjeća razinu zaprljanosti posuđa i prema tome podešava program.

P3 INTENZIVNO
Preporučeni program za jako prljavo posuđe, posebno pogodan za tave i tave za umake (ne upotrebljavati za osjetljivo posuđe).

P4 BRZO PRANJE I SUŠENJE
Normalno zaprljano posuđe. Svakodnevni ciklus koji omogućuje optimalne rezultate čišćenja i sušenja za manje vremena

P5 KRISTAL
Program za osjetljivo posuđe koje je osjetljivije na visoke temperature, primjerice čaše i šalice.

P6 BRZO 30'
Program koji se treba upotrebljavati pola punjenja malo zaprljanog posuđa bez osušenih ostataka hrane. Nema faze sušenja.

P7 TIHO
Prikladno za noćni rad uređaja. Osigurava optimalnu učinkovitost čišćenja i sušenja uz najnižu emisiju buke.

P8 PRETPRANJE
Upotrebljava se za osvježavanje posuđa koje će se prati kasnije. S ovim programom ne upotrebljava se deterdžent.

P9 SAMOČIŠĆENJE
Program koji se upotrebljava za održavanje perilice posuđa treba izvršiti samo ako je perilica posuđa PRAZNA, a pritom treba rabiti posebne deterdžente za održavanje perilice posuđa

Napomene:
Napominjemo da je ciklus *Brzo 30'* namijenjen isključivo malo zaprljanom posuđu.

OPCIJE I FUNKCIJE

OPCIJE se mogu izravno odabrati pritiskom na odgovarajući gumb (pogledajte UPRAVLJAČKA PLOČA).

Ako neka opcija nije kompatibilna s odabranim programom (pogledajte TABLICU PROGRAMA) odgovarajuće LED svjetlo 3 puta brzo trepne i oglašava se zvučno upozorenje bip. Opcija se neće omogućiti.

TDETERDŽENT U TABLETI (Kombinirani)

Ova postavka omogućuje optimiziranje učinkovitosti programa sukladno vrsti deterdženta.
Pritisnite tipku DETERDŽENT U TABLETI (uključit će se odgovarajući simbol) ako upotrebljavate kombinirani deterdžent u obliku tablete (sredstvo za ispiranje, sol i deterdžent u 1 dozi).
Ako upotrebljavate deterdžent u prahu ili tekući deterdžent, ta opcija treba biti isključena.

MULTIZONE

Ako nemate puno suđa koje treba oprati, može se upotrijebiti pola punjenja kako biste uštedjeli vodu, struju i deterdžent.
Odaberite kompatibilni program (pogledajte „Tablicu programa"), i pritisnite tipku MULTIZONE: na zaslonu će se prikazati simbol za odabranu košaru:

(odabrana samo donja košara)

(odabrana samo gornja košara)

prikazano na zaslonu (samo košara za pribor za jelo)

Tvornički je zadano da uređaj pere suđe u svim košarama. Opcija je ISKLJUČENA.

Zapamtite da trebate napuniti samo donju ili gornju košaru i sukladno tome smanjiti količinu deterdženta.
Ako izvadite gornju košaru, deterdžent stavljajte izravno u unutrašnjost uređaja umjesto u spremnik za deterdžent.

TURBO

Ta se opcija može upotrebljavati za smanjenje trajanja glavnih programa održavajući pritom iste razine učinkovitosti pranja i sušenja.
Odaberite kompatibilni program (pogledajte „Tablicu programa"), i pritisnite tipku TURBO i uključit će se svjetlo indikatora.
Ponovno pritisnite istu tipku kako biste poništili opciju.

POWER CLEAN®

Zahvaljujući dodatnim snažnim mlaznicama ova opcija omogućuje intenzivno i snažno pranje u donjoj košari, u određenom području (pogledajte stranicu 7 „Power Clean u donjoj košari").
Ta se opcija preporučuje za pranje lonaca i posuda za pečenje.
Odaberite kompatibilni program (pogledajte „Tablicu programa"), pritisnite ovu tipku da biste aktivirali POWER CLEAN (uključuje se svjetlo indikatora).

ODGODA POČETKA

Pokretanje programa može se odgoditi u razdoblju između 0:30 i 24 sata.

1. Odaberite program i sve željene opcije. Pritisnite tipku ODGODA POČETKA (uzastopce) kako biste odgodili pokretanje programa. Može se podesiti od 0:30 do 24 sata. Kada dođete do postavke od 24 sata, još jednom pritisnite ODGODA POČETKA kako biste deaktivirali ODGODA POČETKA funkciju.
2. Pritisnite tipku START i zatvorite vrata u roku od 4 sekunde: mjerač vremena započet će odbrojavanje.
3. Po isteku vremena svjetlo indikatora se isključuje i program automatski započinje.

Funkcija START DELAY ne može se postaviti nakon početka programa.

ZATVORENA SLAVINA ZA VODU - Alarm

Treperi kada nema ulazne vode ili je slavina zatvorena.

SVJETLO NA PODU

LED-svjetlo koje se projicira na pod označava da perilica posuđa radi.
Svjetlo ostaje uključeno tijekom ciklusa i isključuje se na kraju ciklusa.
Ta je značajka uključena prema zadanim postavkama, no može se isključiti u „IZBORNIKU ZA POSTAVKE".

NaturalDry

NaturalDry Konvekcijski je sustav sušenja koji automatski otvara vrata tijekom/nakon faze sušenja da bi svakodnevno zajamčio izvanrednu učinkovitost sušenja. Vrata se otvaraju na temperaturi sigurnoj za vaš kuhinjski namještaj stoga se vrata neće otvarati kada je uključena opcija TURBO.
Kao dodatnu zaštitu od pare, zajedno s perilicom posuđa, isporučuje se posebno dizajnirana zaštitna folija. Način postavljanja zaštitne folije pogledajte u dijelu VODIČ ZA POSTAVLJANJE.
Ta je značajka uključena prema zadanim postavkama, no može se isključiti u „IZBORNIK POSTAVKI".

PUNJENJE KOŠARA

STALAK ZA PRIBOR ZA JELO

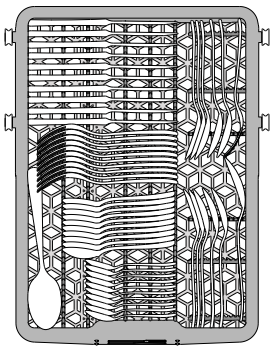

Treća košara namijenjena je priboru za jelo. Pribor za jelo složite kako je prikazano na slici. Odvojeno slaganje pribora za jelo olakšava sakupljanje nakon pranje i poboljšava učinkovitost pranja i sušenja.

Noževe i ostali pribor s oštricom mora se postaviti s oštricama okrenutima prema dolje.

GORNJA KOŠARA

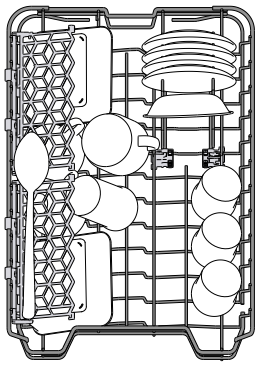

Punite je osjetljivim, laganim suđem: čašama, šalicama, posudama za umake i laganim zdjelama za salatu.

Gornja košara ima potpornje za postavljanje koji se mogu upotrebljavati u okomitom položaju prilikom slaganja šalica za čaj/deserte ili u niži položaju za slaganje zdjela i spremnika za hranu.

(primjer punjenja za gornju košaru)

PODEŠAVANJE GORNJE KOŠARE PO VISINI

Visina gornje košare može se podesiti: visoki položaj za postavljanje glomaznog suđa u donju košaru i niski položaj za potpuno iskorištavanje potpornja za postavljanje stvaranjem više mjesta u gornjem dijelu i izbjegavanje udaraca s predmetima u donjoj košari.

Gornja je košara opremljena **mehanizmom za podešavanje gornje košare po visini** *(pogledajte sliku)* i bez pritiska na ručice podignite je tako da smo uhvatite stranice košare čim je košara stabilna u svom gornjem položaju.

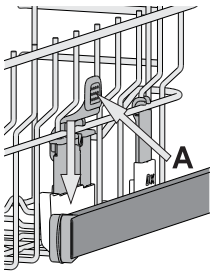

Za ponovno postavljanje u donji položaj pritisnite ručice **A** na stranicama košare i pomaknite je prema dolje.

Preporučujemo da podešavanje po visini ne obavljate s punom košarom.

Košaru NIKADA ne podižite ili spuštajte samo na jednoj strani.

POMIČNI PREKLOPI S PODESIVIM POLOŽAJEM

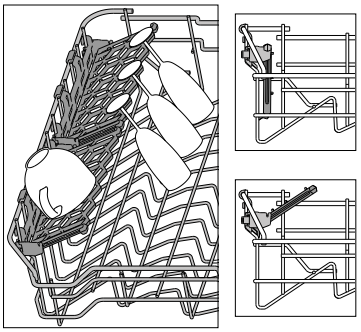

Bočni pomični preklopi mogu se sklopiti ili rasklopiti da bi se poboljšalo slaganje posuđa u košaru.

Čaše za vino mogu se sigurno postaviti u pomične preklope tako da se nožica svake čaše umetne u odgovarajući otvor.

Ovisno o modelu:

– preklope sklopite tako da ih skliznete i okrenete ili ih otpustite iz utora i izvučete.
– preklope rasklopite tako da ih okrenete i klizno pomaknete prema dolje ili podignete i preklope pričvrstite na utore.

DONJA KOŠARA

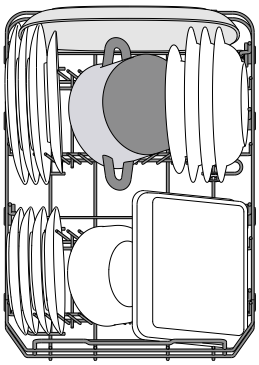

Za lonce, tave, tanjure, zdjele za salatu, pribor za jelo itd. Velike tanjure i poklopce idealno bi bilo postaviti sa strane kako bi se izbjeglo da ometaju nosače mlaznica.

Donja košara ima potpornje za postavljanje koji se mogu upotrebljavati u okomitom položaju prilikom slaganja tanjura ili u vodoravnom (donjem) položaju za jednostavno slaganje zdjela za salatu.

(primjer punjenja za donju košaru)

POWER CLEAN U DONJOJ KOŠARI

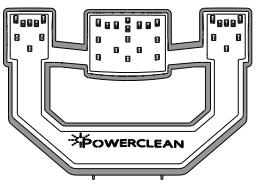

Način Power Clean® koristi posebne mlaznice vode u stražnjem dijelu kako bi se intenzivnije opralo jako zaprljano posuđe. Donja košara ima **Prostrano područje**, poseban potporanj za izvlačenje u stražnjem dijelu košare koji se može upotrijebiti kao potpora za tave ili posude za pečenje u uspravnom položaju kako bi zauzimale manje.

Kada stavljate lonce/posude za pečenje okrenute prema sastavnom dijelu Power Clean®, na ploči uključite **POWER CLEAN.**

Način upotrebe dijela Power Clean®:

1. Područje snažnog čišćenja Power Clean® (G) namjestite sklapanjem stražnjih držača za tanjure kako biste stavili lonce.
2. Lonce i posude za pečenje postavite nagnute okomito u područje snažnog čišćenja Power Clean®. Posuđe nagnite prema sapnicama snažnog čišćenja.

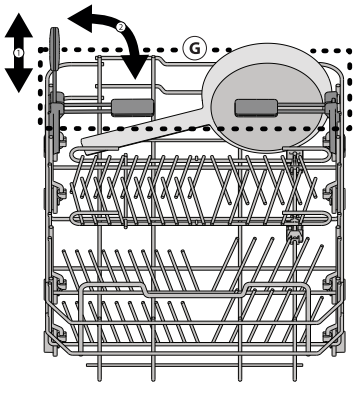

Whirlpool

SVAKODNEVNA UPORABA

1. **PROVJERITE SPOJ NA VODU**
   Provjerite je li perilica suđa spojena na dovod vode i je li otvorena slavina.
2. **NAPUNITE KOŠARE**
   (pogledajte PUNJENJE KOŠARA)
3. **STAVITE DETERDŽENT U DOZATOR**
4. **UKLJUČITE PERILICU SUĐA**
   Otvorite vrata i pritisnite tipku **UKLJ/ISKLJ**. Molimo, obratite pažnju na to da se tipke deaktiviraju ako su vrata otvorena više od 3/4 od okomitog (zatvorenog) položaja.
5. **ODABERITE PROGRAM I PRILAGODITE CIKLUS**
   Odaberite najprikladniji program prema vrsti posuđa i razini zaprljanja (pogledajte OPIS PROGRAMA).
   Na zaslonu se prikazuje slovo „P" iza kojega se nalazi broj programa (npr. „P 1"). Pritiskom na tipke **P** mijenjate program. Odaberite željene opcije (pogledajte OPCIJE I FUNKCIJE).
6. **POKRETANJE**
   Ciklus pranja pokrenite pritiskom na tipku START (pali se led lampica) i zatvaranjem vrata u roku od 4 sekunde. Kada se program pokrene, čuje se jedan zvučni signal bip. Ako se vrata ne zatvore u roku od 4 sekunde, oglašava se alarm. U tom slučaju, otvorite vrata, pritisnite tipku START i ponovno zatvorite vrata u roku od 4 sekunde.
7. **KRAJ CIKLUSA PRANJA**
   Kraj ciklusa označen je zvučnim signalima bip i na zaslonu se prikazuje „**End**". Otvorite vrata i uređaj isključite tako da pritisnete tipku **UKLJ/ ISKLJ** . Pričekajte nekoliko minuta prije vađenja posuđa kako biste izbjegli opekotine. Ispraznite košare, započinjući s donjom košarom.

Stroj će se automatski isključiti tijekom produženog razdoblja neaktivnosti kako bi se smanjila potrošnja struje.
Ako je posuđe samo malo prljavo ili ako ga ispirete prije stavljanja u perilicu posuđa, u skladu s tim smanjite količinu deterdženta.

PROMJENA PROGRAMA U TIJEKU

Ako odaberete pogrešan program, možete ga promijeniti pod uvjetom da je tek započeo: otvorite vrata, pritisnite i držite tipku **UKLJ/ISKLJ** i stroj će se isključiti. Ponovno uključite stroj pomoću tipke **UKLJ/ISKLJ** i odaberite novi ciklus pranja i sve željene opcije; ciklus pokrenite pritiskom na tipku **START** i zatvaranjem vrata.

DODAVANJE SUĐA

Bez isključivanja stroja otvorite vrata („:" prestaje treperiti, a **START** led lampica počinje treperiti) (**pazite na VRUĆU paru!**) i stavite suđe u perilicu suđa. Pritisnite tipku **START** i zatvorite vrata u roku od 4 sekunde, ciklus će započeti od mjesta na kojem je prekinut.

SLUČAJNI PREKID

Ako se tijekom ciklusa pranja vrata otvore ili ako je došlo do nestanka struje, ciklus se zaustavlja. Za nastavak ciklusa od mjesta na kojem je prekinut, pritisnite tipku **START** i zatvorite vrata.

SAVJETI

SAVJETI

Prije punjenja košara uklonite sve ostatke hrane s posuđa i ispraznite čaše. **Ne morate ih ispirati tekućom vodom.**
Posuđe složite tako da čvrsto stoji i ne prevrće se; spremnike složite tako da su otvori okrenuti prema dolje,a konkavni/konveksni dijelovi ukošeni kako bi se omogućilo da voda dođe do svih površina i slobodno protiče.
Upozorenje: poklopci,ručke, pladnjevi i tave ne sprječavaju okretanje nosača mlaznica.
Sitne predmete stavite u košare za pribor za jelo.
Vrlo prljavo suđe i tave treba staviti u donju košaru jer je u tom dijelu jači mlaz vode i omogućuje se bolja učinkovitost pranja.
Nakon punjenja uređaja provjerite mogu li se nosači mlaznica slobodno okretati.

NEPRIKLADNO SUĐE

- Drveno suđe i pribor za jelo.
- Osjetljive ukrašene čaše, umjetnički predmeti i antičko suđe. Njihovi ukrasi nisu otporni.
- Dijelovi od sintetičkog materija koji ne podnose visoke temperature.
- Suđe od bakra i lima.
- Suđe zaprljano pepelom, voskom, mazivima ili tintom.

Boje ukrasa na čašama i aluminijski/srebrni dijelovi mogu se promijeniti i izblijediti tijekom postupka pranja. Neke vrste čaša (npr. kristali predmeti) mogu se postati neprozirni nakon određenog broja ciklusa pranja.

OŠTEĆENJE ČAŠA I SUĐA

- Upotrebljavajte samo čaše i porculansko suđe za koje proizvođač jamči da se može prati u perilici suđa.
- Upotrebljavajte deterdžent za osjetljivo posuđe prikladan za posuđe
- Čaše i pribor za jelo izvadite iz perilice suđa čim ciklus pranja završi.

SAVJETI ZA UŠTEDU ENERGIJE

- Kada se perilica posuđa u domaćinstvu upotrebljava u skladu s uputama proizvođača **pranjem posuđa u perilici posuđa obično se troši MANJE ENERGIJE i vode nego prilikom ručnog pranja.**
- Preporučujemo da povećate učinkovitost perilice posuđa tako da **ciklus pranja pokrećete tek kada je perilica posuđa do kraja napunjena.** Kada perilicu posuđa punite do kapaciteta koji je naveo proizvođač, pridonosite uštedi energije i vode. Podatke o pravilnom punjenju posuđa možete pronaći u poglavlju PUNJENJE KOŠARA. U slučaju da je perilica djelimično napunjena, prepočuje se da upotrebljavate posebne opcije pranja, ako su dostupne (Half load/ Zone Wash/ Multizone) i punite samo odabrane košare. Nepravilno punjenje ili pretjerano punjenje može povećati upotrebu resursa (kao što su voda, energija i vrijeme te povećati razinu buke) i smanjiti učinkovitost pranja i sušenja.
- Ručno ispiranje posuđa dovodi do veće potrošnje vode i energije te se ne preporučuje.

HIGIJENSKI PROGRAM

Kako bi se izbjegla pojava neugodnih mirisa i taloga koji se može nakupiti u perilici suđa, **program s visokom temperaturom pokrećite najmanje jednom mjesečno**. Upotrijebite čajnu žlicu deterdženta i pokrenite perilicu bez punjenja kako biste očistili uređaj.

OTPORNOST NA ZAMRZAVANJE

Ako se uređaj postavi u okruženje izloženo mrazu, iz njega se **mora potpuno ispustiti voda**. Zatvorite ventil, uklonite dovodno i odvodno crijevo te ispustite svu vodu. **Provjerite da je omekšivač vode pun otopljene soli za regeneraciju u spremniku soli**, a da bi se uređaj zaštitio od temperatura do –20 °C.
Ako je uređaj bio uskladišten u uvjetima gdje ima leda, mora ostati na temperaturi okoline od min. 5°C **najmanje 24 sata** prije prvog pokretanja..

ČIŠĆENJE I ODRŽAVANJE

PAŽNJA: Uređaj uvijek iskopčajte kada ga čistite ili obavljate zahvate održavanja. Ne upotrebljavajte zapaljive tekućine za čišćenje stroja.

ČIŠĆENJE PERILICE SUĐA



Any marks on the inside of the appliance may be removed using a cloth dampened with water and a little vinegar.
The external surfaces of the machine and the control panel can be cleaned using a non-abrasive cloth which has been dampened with water. Do not use solvents or abrasive products.

PREVENTING UNPLEASANT ODOURS

Svi tragovi na unutrašnjosti uređaja mogu se ukloniti krpom namočenom u vodu s malo octa.
Vanjske površine stroja i upravljačka ploča mogu se očistiti upotrebom neabrazivne krpe namočene vodom. Ne upotrebljavajte otapala ili abrazivna sredstva.

KONTROLA CRIJEVA ZA DOVOD VODE

Redovito provjeravajte ima li lomova i napuklina na dovodnom crijevu. Ako je oštećeno zamijenite ga novim crijevom koje je dostupno u postprodajnom servisu ili kod specijaliziranog prodavača. Ovisno o vrsti crijeva :

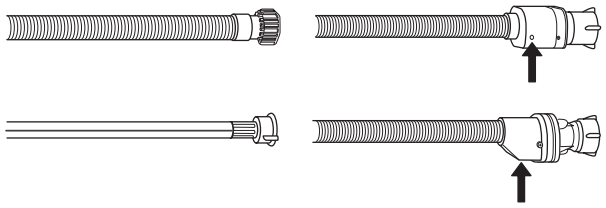

Ako dovodno crijevo ima prozirni premaz redovito provjeravajte je li boja na određenim mjestima jača. Ako da, moguće je da crijevo curi i mora se zamijeniti.
Za crijeva za zaustavljanje vode: provjerite kontrolni prozor malog sigurnosnog ventila (pogledajte strelicu). Ako je crven, funkcija zaustavljanja je uključena i crijevo se mora zamijenit novim.
Za odvijanje ovog crijeva pritisnite gumb za otpuštanje dok odvijate crijevo.

ČIŠĆENJE ULAZNOG CRIJEVA ZA VODU

Ako su crijeva za vodu nova ili se dulje vrijeme nisu upotrebljavala pustite da kroz njih prođe voda kako biste bili sigurni da nema nečistoća prije obavljanja potrebnih priključivanja. Ako se ne pridržavate te mjera opreza, može se dogoditi da je blokiran ulaz vode u da se perilica suđa ošteti.

ČIŠĆENJE SKLOPA FILTRA

Redovito čistite sklop filtra tako da se filtri ne začepe i da otpadna voda ispravno istječe.
Upotreba perilice posuđe sa začepljenim filtrima ili stranim predmetima u sustavu filtriranja ili prskalicama može prouzročiti neispravnosti koje dovode do gubitka učinkovitosti, veće buke u radu ili veće potrošnje energenata.
Sklop filtra sastoji se od tri filtra koji uklanjaju ostatke hrane iz vode za pranje i zatim ponovno pokreću kruženje vode: za najbolje rezultate pranja održavajte ih čistim.

Perilica suđa ne smije se upotrebljavati bez filtara ili s otpuštenim filtrom.

Najmanje jednom mjesečno ili nakon svakih 30 ciklusa pranja provjerite sklop filtra i po potrebi ga temeljito očistite tekućom vodom upotrebljavajući četku koja nije od metala i prema uputama u nastavku:

1. Cilindrični filtar **A** okrenite u smjeru suprotnom od smjera kazaljke na satu i izvucite ga *(sl. 1)*.
2. Skinite filtar šalicu **B** tako da lagano pritisnete bočna krilca *(sl. 2)*.
3. Klizno izvadite pločasti filtar od nehrđajućeg čelika **C** *(sl. 3)*.
4. Ako pronađete strane predmete (npr. razbijeno staklo, porculan, kosti, sjemenke voća itd.), **pažljivo ih uklonite.**
5. Pregledajte otvor i uklonite sve ostatke hrane. **NIKADA NE SKIDAJTE** štitnik pumpe ciklusa pranja (crni detalj) *(sl. 4)*.

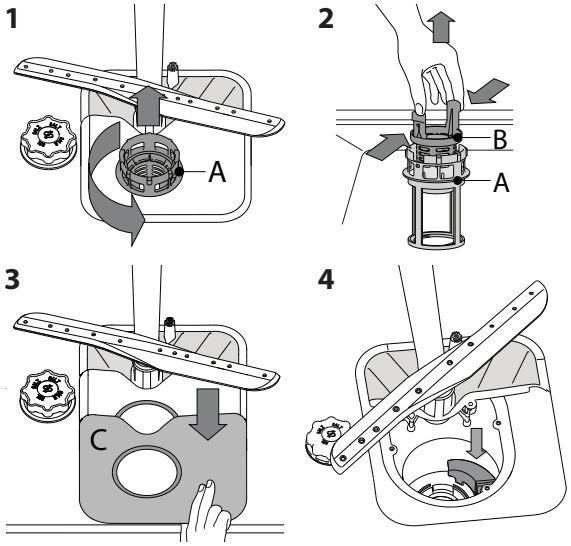

Nakon čišćenje filtara vratite sklop filtra i pravilno ga učvrstite na mjesto; to je važno za održavanje učinkovitog rada perilice suđa.

ČIŠĆENJE NOSAČA MLAZNICA

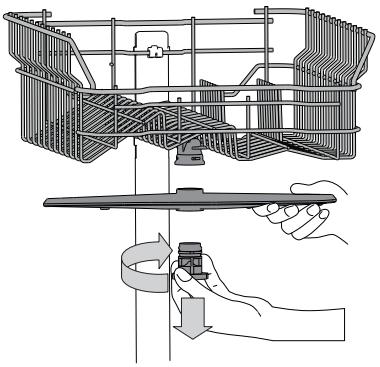

Povremeno, ostaci hrane mogu se skoriti na nosačima mlaznica i blokirati otvore za raspršivanje vode. Zbog toga se preporučuje da povremeno provjerite nosače i očistite ih malom četkicom koja nije metalna.

Gornji krak mlaznice skinite tako da okrenete plastični prsten za zabravljivanje u smjeru kazaljke na satu. Gornji nosač mlaznice treba se zamijeniti tako da je strana s većim brojem otvora okrenuta prema gore.

Donji krak mlaznice može se skinuti tako da se povuče prema gore.

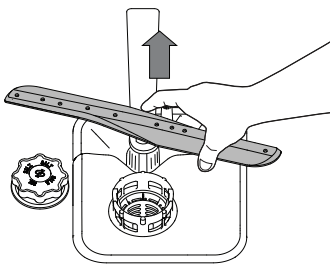

INSTALLATION

PAŽNJA: Ako se uređaj u bilo kojem trenutku treba pomaknuti držite ga u uspravnom položaju; Ako je to apsolutno potrebno može se nagnuti unatrag.

PRIKLJUČIVANJE DOVODA VODE

Prilagođavanje dovoda vode za instalaciju treba obaviti kvalificirani tehničar.
Ulazna i izlazna crijeva za vodu mogu se postaviti s lijeve ili desne strane kako bi se dobila najbolje moguće postavljanje.
Provjerite da perilica suđa ne savija i ne pritišće crijeva.

PRIKLJUČIVANJE ULAZNOG CRIJEVA ZA VODU

- Pustite da voda teče dok ne postane savršeno čista.
- Čvrsto zavijte dovodno crijevo na mjesto i otvorite slavinu.

Ako dovodno crijevo nije dovoljno dugo obratite se specijaliziranoj trgovini ili ovlaštenom tehničaru.
Tlak vode mora biti unutar vrijednosti navedenih na pločici s tehničkim podacima, inače perilica suđa možda neće ispravno raditi.
Provjerite da crijevo nije savijeno ili pritisnuto.

SPECIFIKACIJE ZA PRIKLJUČIVANJE DOVODNOG CRIJEVA VODE:

DOVOD VODE	hladna ili vruća (maks. 60°C)
ULAZ VODE	3/4"
SNAGA TLAKA VODE	0,05 ÷ 1 MPa (0.5 ÷ 10 bar) 7,25 – 145 psi

PRIKLJUČIVANJE ODVODNOG CRIJEVA ZA VODU

Odvodno crijevo priključite na odvodnu cijev promjera najmanje 2 cm **A**.
Priključak odvodnog crijeva mora biti na visini u rasponu od 40 do 80 cm od poda ili površine na kojoj se nalazi perilica suđa.

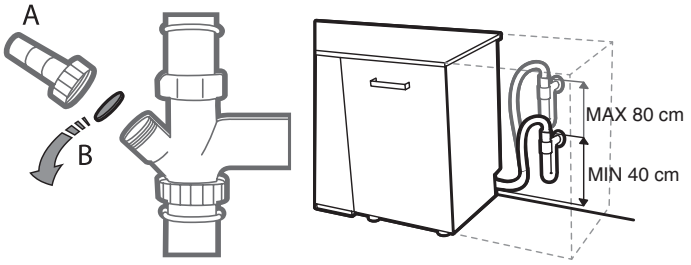

Prije priključivanja odvodnog crijeva vode na odvod izljeva skinite plastični čep **B**.

ZAŠTITA OD POPLAVE

Zaštita od poplave. kako biste bili sigurni da neće doći do poplave perilica suđa je:
– opremljena posebnim sustavom koji blokira dovod vode u slučaju neispravnosti ili curenja unutar uređaja.
Neki su modeli opremljeni dodatnim sigurnosnim uređajem **Novi Aqua Stop** koji jamči zaštitu od poplave čak i u slučaju pucanja dovodnog crijeva.
Dovodno crijevo vode se ni pod kojim uvjetima ne smije prerezati jer sadrži električne dijelove pod naponom.

PRIKLJUČIVANJE NA ELEKTRIČNU MREŽU

UPOZORENJE: Dovodno crijevo vode se ni pod kojim uvjetima ne smije prerezati jer sadrži električne dijelove pod naponom.

Prije umetanja utikača u električnu utičnicu provjerite da:

- utičnica ima **uzemljenje** ⏚ i da zadovoljava važeće propise;
- utičnica može podnijeti maksimalno opterećenje uređaja prikazano na podatkovnoj pločici smještenoj na unutarnjoj strani vrata (pogledajte OPIS PROIZVODA).
- napon dovoda ulazi u raspon vrijednosti navedenih na podatkovnoj pločici na unutarnjoj strani vrata.
- je utičnica kompatibilna s utikačem uređaja.

Ako to nije slučaj zatražite od ovlaštenog tehničara da zamijeni utikač (pogledajte POSTPRODAJNI SERVIS). Nemojte koristiti produžne kabele niti višestruke utičnice. Nakon postavljanja uređaja kabel napajanja i električne utičnice moraju biti dostupne.
Kabel se ne smije savijati niti pritisnuti.
Ako ja kabel napajanja oštećen, neka ga zamijeni proizvođač ili ovlašteni servis za tehničku pomoć kako bi se spriječile sve potencijalne opasnosti.
Tvrtka se ne smije smatrati odgovornom ni za kakve nezgode ako se nisu poštivali ovi propisi.

POSTAVLJANJE I PORAVNAVANJE

1. Perilicu suđa postavite na ravnu, čvrstu podlogu. Ako pod nije ravan, prednje nožice uređaja mogu se podesiti tako da se postigne vodoravan položaj. Ako je uređaj ispravno poravnat, bit će stabilniji i stvarat će manje vibracija i buke dok radi.
2. Prije postavljanja perilice suđa u nišu, nalijepite prozirnu samoljepivu traku ispod drvene police kako biste spriječili kondenzaciju dok koje bi moglo doći.
3. Perilicu suđa postavite tako da njezine bočne stranice ili stražnja ploča ne dodiruju susjedne ormariće ili zid. Uređaj se može postaviti i ispod radne površine.
4. Za podešavanje visine stražnje nožice okrenite crveni šesterokutni vijak na donjem središnjem dijelu na prednjem dijelu perilice suđa šesterokutnim ključem od 8 mm. Ključ okrenite u smjeru kazaljke na sati kako biste povećali visinu i u smjeru suprotnom od kazaljke na satu kako biste je smanjili.

DIMENZIJE I KAPACITET:

ŠIRINA	**448** mm
VISINA	**820** mm
DUBINA	**555** mm
KAPACITET	**10** standardnih kompleta suđa

RJEŠAVANJE PROBLEMA

Ako vaša perilica posuđa ne radi ispravno, provjerite može li se problem riješiti prateći popis u nastavku. U slučaju pojave drugih grešaka ili problema obratite se ovlaštenom postprodajnom servisu čije podatke za kontakt možete pronaći u knjižici jamstva. Rezervni dijelovi bit će dostupni u razdoblju narednih 7 ili 10 godina, ovisno o posebnim zakonskim propisima.

PROBLEMI	MOGUĆI UZROCI	RJEŠENJA
Indikator soli je uključen	Spremnik soli je prazan. (Indikator soli može nakon punjenja ostati uključen kroz nekoliko ciklusa pranja).	Napunite spremnik za sol solju (za više informacija pogledajte stranicu 2). Podesite tvrdoću vode - pogledajte tablicu na stranici 2.
Indikator sredstava za ispiranje je uključen	Spremnik sredstva za ispiranje je prazan. (Indikator sredstva za ispiranje može nakon punjenja ostati uključen kroz nekoliko ciklusa pranja).	Napunite spremnik sredstvom za ispiranje (za više informacija pogledajte stranicu 2).
Perilica suđa se ne pokreće ili ne odgovara na komande.	Uređaj nije ispravno priključen.	Uključite utikač u električnu utičnicu.
	Nestanak struje.	Perilica posuđa se iz sigurnosnih razloga neće automatski pokrenuti nakon povratka struje. Otvorite vrata perilice posuđa, pritisnite gumb START i u roku od 4 sekunde zatvorite vrata.
	Vrata perilice posuđa nisu zatvorena.	Vrata čvrsto zatvorite tako da začujete "klik".
	Ciklus se prekida ako su vrata otvorena > 4 sek.	Pritisnite START i zatvorite vrata uređaja u roku od 4 sekunde.
	Ne odgovara na komande. Display shows: **F9** ili **F12** i svi LED-i brzo trepere	Uređaj isključite pritiskom na gumb uključivanje/isključivanje pa ga nakon otprilike jedne minute ponovno uključite i ponovno pokrenite program. Ako se problem i dalje javlja, uređaj iskopčajte na 1 minutu, zatim ga ponovno ukopčajte.
Perilica suđa ne ispušta vodu. Na zaslonu se prikazuje: **F3** i svi LED-i brzo trepere	Ciklus pranja još nije završio.	Pričekajte da ciklus pranja završi.
	Odvodno crijevo je savijeno.	Provjerite da crijevo za pražnjenje nije savijeno *(pogledajte UPUTE ZA POSTAVLJANJE).*
	Crijevo za pražnjenje izljeva je blokirano.	Očistite crijevo za pražnjenje izljeva.
	Filtar je začepljen ostacima hrane	Čišćenje filtra *(pogledajte ČIŠĆENJE SKLOPA FILTRA).*
Perilica suđa stvara preveliku buku.	Suđe se međusobno udara.	Pravilno složite suđe *(pogledajte PUNJENJE KOŠARA).*
	Došlo je do stvaranja prevelike količine pjene.	Deterdžent nije pravilno izmjeren ili nije prikladan za upotrebu u perilici suđa *(pogledajte PUNJENJE DOZATORA ZA DETERDŽENT).* Ponovno pokrenite trenutni ciklus isključivanje perilice posuđa i zatim njenim ponovnim uključivanjem, odaberite novi program, pritisnite START i zatvorite vrata u roku 4 sekunde. Nemojte dodavati deterdžent.
Suđe nije čisto.	Suđe nije ispravno složeno.	Pravilno složite suđe *(pogledajte PUNJENJE KOŠARA).*
	Nosači mlaznica ne mogu se slobodno okretati jer ih ometa suđe.	Pravilno složite suđe *(pogledajte PUNJENJE KOŠARA).*
	Ciklus pranja je prenježan.	Odaberite odgovarajući ciklus pranja *(pogledajte TABLICU PROGRAMA).*
	Došlo je do stvaranja prevelike količine pjene.	Deterdžent nije pravilno izmjeren ili nije prikladan za upotrebu u perilici suđa *(pogledajte PUNJENJE DOZATORA ZA DETERDŽENT).*
	Čep na spremniku sredstva za ispiranje nije pravilno zatvoren.	Provjerite je li čep spremnika za ispiranje zatvoren.
	Filtar je prljav ili začepljen.	Očistite sklop filtra *(pogledajte ČIŠĆENJE I ODRŽAVANJE).*
	Nema soli.	Napunite spremnik soli *(pogledajte PUNJENJE I SPREMNIK SOLI).*
Perilica posuđa ne puni se vodom. Na zaslonu se prikazuje: **F6** i svi LED-i brzo trepere	Nema vode u dovodu vode ili je slavina zatvorena.	Provjerite ima li vode u dovodu vode ili radi li slavina.
	Dovodno crijevo je savijeno.	Provjerite da dovodno crijevo nije savijeno *(pogledajte INSTALACIJA),* ponovno programirajte perilicu posuđa i ponovno pokrenite.
	Sito na dovodnom crijevu vode je začepljeno; treba ga očistiti.	Nakon provjere i čišćenja isključite i uključite perilicu posuđa i pokrenite novi program.
Perilica posuđa prerano završava ciklus. Na zaslonu se prikazuje: **F15** i svi LED-i brzo trepere	Odvodno je crijevo prenisko postavljeno ili se izljeva u kanalizaciju.	Provjerite je li kraj odvodnog crijeva na ispravnoj visini *(pogledajte INSTALACIJA).* Provjerite izljev u kanalizaciju, ugradite, prema potrebi, ventil za ulaz zraka.
	Zrak u dovodu vode.	Provjerite da na dovodu vode nema propuštanja ili drugih problema koji omogućuju ulaz zraka.

Suđe nije suho.	Odabrani program nema fazu sušenja.	Provjerite u tablici programa ima li odabrani program fazu sušenja.
	Sredstvo za ispiranje je potrošeno ili otopina nije odgovarajuća.	*Dodajte sredstvo za ispiranje ili podesite dozu na višu razinu (pogledajte PUNJENJE DOZATORA SREDSTVA ZA ISPIRANJE).*
	Suđe je izrađeno od neprianjajućeg materijala ili plastike.	Prisutnost kapi vode je očekivana (pogledajte SAVJETI).
Suđe i čaše imaju plave tragove ili su plavkasti.	Doziranje sredstva za ispiranje je pretjerano.	Podesite količine za doziranje.
Na suđu i čašama ima tragova kamenca ili bjeličastog sloja.	Razina soli je preniska.	*Napunite spremnik soli (pogledajte PUNJENJE SPREMNIKA ZA SOL).*
	Podešavanje tvrdoće vode nije odgovarajuće.	*Povećajte vrijednosti(pogledajte Tablicu tvrdoće vode).*
	Čep na spremniku soli nije ispravno zatvoren.	Provjerite kako biste ispravno zatvorili čep na spremniku soli.
	Sredstvo za ispiranje je potrošeno ili doziranje nije dovoljno.	Dodajte sredstvo za ispiranje ili podesite dozu na višu razinu.
Vrata se ne zaključavaju.	Košare ne pristaju do kraja.	Provjerite jesu li košare do kraja umetnute.
	Vrata nisu zaključana.	Vrata čvrsto zatvorite tako da začujete "klak".
Curenje deterdženta.	Ovisi o vrsti tekućeg deterdženta koji se upotrebljava i može biti jače izraženo u slučaju uključenja opcije odgode.	Malo curenje neće izazvati neispravnosti uređaja i može se izbjeći promjenom vrste tekućeg deterdženta ili upotrebom tableta.

Pravila, standardne dokumente, naručivanje rezervnih dijelova i dodatne informacije o proizvodu možete pronaći tako:

- Upotreba QR koda na proizvodu.
- Posjetite naše web.mjesto **docs.whirlpool.eu/docs** i **parts-selfservice.europeanappliances.com**
- Možete i **kontaktirati naš postprodajni servis** (broj telefona potražite u knjižici jamstva). Kada se obraćate našem postprodajnom servisnu navedite kodove navedene na identifikacijskoj pločici proizvoda.

Informacije o modelu mogu se dobiti pomoću QR koda koji se nalazi na oznaci energetske učinkovitosti.
Na oznaci se nalazi i identifikacijska oznaka modela koji se može upotrijebiti za pregledavanje portala registra na https://eprel.ec.europa.eu.

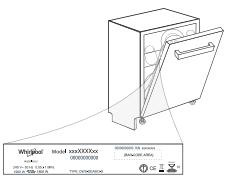

®/TM/ © 2025 Whirlpool. Proizvedeno prema licenci.

400020049508
07/2026 jk - Xerox Fabriano

КОРИСНИЧКИ ПРИРАЧНИК

ВИ БЛАГОДАРИМЕ ШТО КУПИВТЕ ПРОИЗВОД НА WHIRLPOOL. За да добиете поцелосна помош, ве молиме регистрирајте го вашиот апарат на: **www.whirlpool.eu/register**

Пред да го користите апаратот, внимателно прочитајте го упатството за безбедност и инсталација.
По инсталацијата, не заборавајте да ги отстраните сите заштитни делови за транспорт од машината за садови.

ВЕ МОЛИМЕ СКЕНИРАЈТЕ ГО QR-КОДОТ НА ВАШИОТ ПРОИЗВОД ЗА ДА ИМАТЕ ПОДЕТАЛНИ ИНФОРМАЦИИ.



ОПИС НА ПРОИЗВОДОТ

АПАРАТ

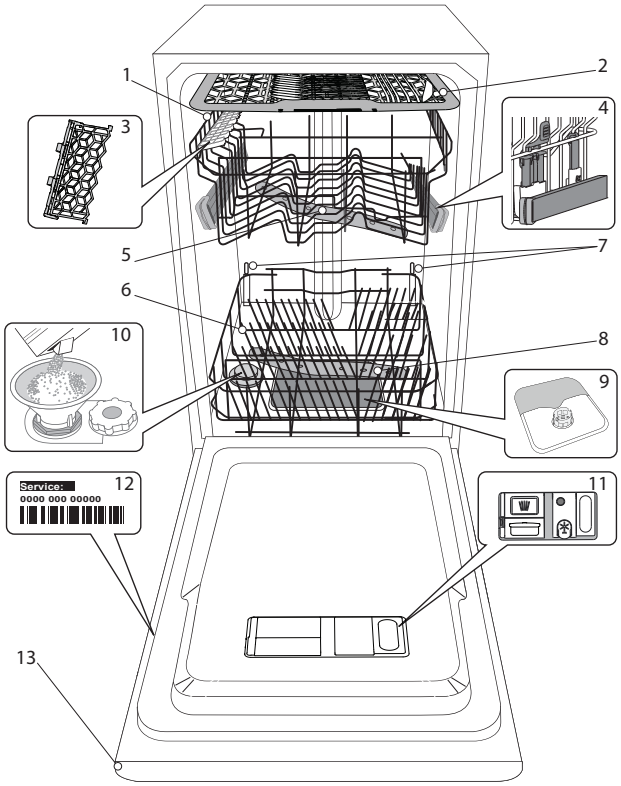

1. Горна решетка
2. Решетка за прибор за јадење
3. Склопливи клапи
4. Горна решетка Регулирање на висината
5. Горна рачка за прскање
6. Долна решетка
7. Поддржка на Power Clean®
8. Долна рачка за прскање
9. Филтер Склоп
10. Резервоар за сол
11. Резервоар за детергент и средство за плакнење
12. Плоча со ознака
13. Контролна табла

КОНТРОЛЕН ПАНЕЛ

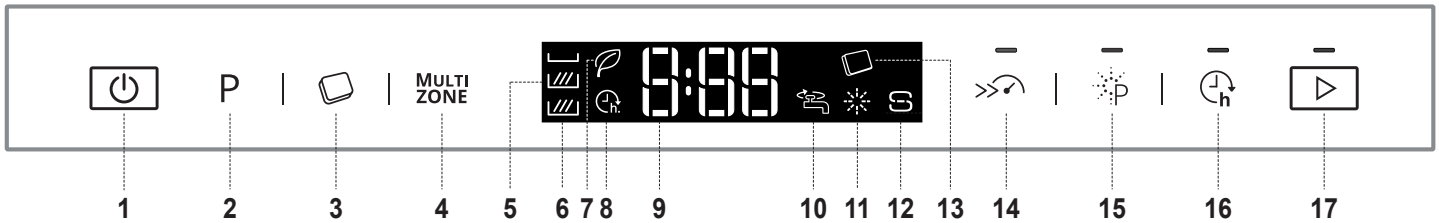

1. Копче за ON-OFF
2. Копче за селекција на програма
3. Копче за детергент таблета (Се во едно)
4. Копче за Multizone
5. Дисплеј
6. Индикатор светла за Multizone
7. Индикатор светло за Еко програма
8. Индикатор светло за одложен почеток
9. Број на програма и индикатор за преостанато време
10. Индикатор светло за затворена чешма
11. Индикатор светло за полнење на средство зaпплакнење
12. Индикатор светло за полнење на сол
13. Индикатор светло за детергент таблета (Се во едно)
14. Копче за Турбо со индикатор светло
15. Копче за Power Clean® со индикатор светло
16. Копче за Одложен Старт со индикатор светло
17. Копче за СТАРТ со индикатор светло

ПРВ ПАТ КОРИСТЕЊЕ
СОЛ, СРЕДСТВО ЗА ПЛАКНЕЊЕ И ДЕТЕРГЕНТ

СОВЕТ ЗА ПРВА УПОТРЕБА

По монтажата, извадете ги запирачите од решетките и елементите за прицврстување од горната решетка.

МЕНИ ЗА ПОСТАВКИ

1. Вклучете го апаратот со притискање на копчето **ON/OFF**.
2. Исклучете го апаратот со притискање на копчето **ON/OFF**.
3. Држете го копчето **СТАРТ** за 5 секунди, се додека не слушнете сигнал.
4. Дисплејот го прикажува првото достапно нагодување (буква „**A**"), која е следена од својата вредност (на пример: 3).
5. Притиснете го копчето **P** за да листате низ листата со достапни нагодувања и да ја видите нивната вредност (видете ја табелата подолу), потоа притиснете **СТАРТ** доколку сакате да ја смените вредноста на прикажаното нагодување: нејзината вредност ќе започне да светка
6. Употребете го копчето **P** за да ја смените вредноста на селектираното нагодување кое светка, потоа притиснете **СТАРТ** за да ја зачувате новата вредност: ќе престане да светка.
7. За да промените друга поставка, повторете ги чекорите 5 и 6.
8. За да излезете од менито за поставки, притиснете го копчето **ON/OFF**.

БУКВА	ПОСТАВКА	ВРЕДНОСТИ (Стандардни - **со задебелени букви**)
A	**Ниво на тврдост на водата** *(види ПОСТАВУВАЊЕ НА ТВРДОСТА НА ВОДАТА и ТАБЕЛА ЗА ТВРДОСТ НА ВОДАТА)*	1 | 2 | **3** | 4 | 5
b	**Ниво на средство за плакнење** *(види ПРИЛАГОДУВАЊЕ НА ДОЗАТА НА СРЕДСТВОТО ЗА ПЛАКНЕЊЕ)*	1 | 2 | 3 | 4 | **5**
C	**Започнување на програма** Местење на програма за прикажување при вклучување на апаратот. „E"= Eco, „L"= Последена вклучена програма	**E** | L
d	**Ниво на светлост** За регулирање на нивото на светлост на дисплејот. „Lo" = Ниско, „Hi" = Високо	Lo | **Hi**
E	**Ниво на звучност** За регулирање на звучноста. „OF" = исклучен звук, „Lo" = висока јачина, „Hi" = ниска јачина.	OF | Lo | **Hi**
H	**Светло на подот** *(види „ОПЦИИ И ФУНКЦИИ")* „On" = овозможено, „OF" = оневозможено	**On** | OF
J	**Фабрички нагодувања** За враќање на автоматските фабрички на сите врдности на вклучените нагодувања во менито со нагодувања. После активацијата на ова нагодување (ON), машината се ИСКЛУЧУВА и ги враќа фабричките нагодувања. „On" = овозможено, „OF" = оневозможено	**On** | OF
L	**NaturalDry** *(види ОПЦИИ И ФУНКЦИИ)* „On" = овозможено, „OF" = оневозможено	**On** | OF

ПОЛНЕЊЕ НА РЕЗЕРВОАРОТ ЗА СОЛ

Употребата на сол го спречува создавањето на ВАРОВНИК на садовите и на функционалните компоненти на машината.

- Задолжително е **РЕЗЕРВОАРОТ ЗА СОЛ НИКОГАШ** да **НЕ БИДЕ ПРАЗЕН.**
- Важно е да ја поставите тврдоста на водата.

Резервоарот за сол се наоѓа во долниот дел на машината за миење садови *(видете ОПИС НА ПРОИЗВОДОТ)* и мора да се наполни кога свети **индикаторското светло за ПОПОЛНУВАЊЕ СОЛ** во контролната табла.

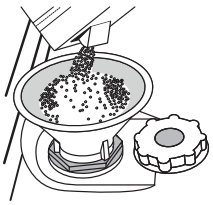

1. Отстранете ја долната решетка и одвртете го капачето на резервоарот (спротивно од стрелките на часовникот).
2. **Само првиот пат кога ќе го направите ова: наполнете го резервоарот за сол со вода.**
3. Поставете ја инката *(види слика)* и наполнете го резервоарот за сол до нејзиниот раб (приближно 1 кг); не е невообичаено да истече малку вода.
4. Отстранете ја инката и избришете ги остатоците од сол од отворот.

Бидете сигурни дека капакот е цврсто присврстен, така што детергентот не може никако да навлезе во садот за време на перењето (ова може да го оштети омекнувачот за вода и да биде непоправлив).

Кога оваа процедура ќе биде комплетирана, вклучете програма без полнење.

Само програмата за "Пред-перење" не е доволна.

Преостанатиот солен растворувач или зрна сол може да доведе до корозија, непоправливо оштетување на деловите кои што се направени од не'рѓосувачки челик. Гаранцијата не се применува доколку дефектите се направени под такви околности.

Откако ќе ставите сол во машината, индикатор **светлото за ПОЛНЕЊЕ НА СО**Л ќе се исклучи.

Користете само сол која што е специјално дизајнирана за машини за садови.

Ако садот за сол не е наполнет, омекнувачот на вода и грејачот може да се оштетат како резултат на акумулација на бигор.

Се препорачува употреба на сол со секаков вид детергент за машина за садови.

Секогаш кога треба да додадете сол, задолжително е да ја завршите постапката пред почетокот на циклусот на перење за да избегнете корозија.

ПОСТАВУВАЊЕ НА ТВРДОСТА НА ВОДАТА

За да може омекнувачот на вода да работи беспрекорно, неопходно е поставката за тврдост на водата да се заснова на вистинската тврдост на водата во вашиот дом. Овие информации може да ги добиете од вашиот локален снабдувач со вода.

Фабричкото нагодување е за просечна (3) тврдост на вода.

За да промените, следете ги упатствата во делот „МЕНИ ЗА ПОСТАВКИ".

Табела за тврдост на водата			
Ниво	**°dH** Германски степени	**°fH** Француски степени	**°Clark** Англиски степени
1 (мека)	0 - 6	0 - 10	0 - 7
2 (средна)	7 - 11	11 - 20	8 - 14
3 (просечна)	12 - 16	21 - 29	15 - 20
4 (тврда)	17 - 34	30 - 60	21 - 42
5 (многу тврда)	35 - 50	61 - 90	43 - 62

СИСТЕМ ЗА ОМЕКНУВАЊЕ НА ВОДАТА

Омекнувачот на вода автоматски ја намалува тврдоста на водата, со што се спречува наталожување бигор на грејачот, придонесувајќи и за подобра ефикасност на миењето.

Овој систем се регенерира со сол, затоа е потребно повторно да се наполни садот за сол кога е празен.

Фреквенцијата на регенерација зависи од поставката на нивото на тврдост на водата – регенерацијата се одвива еднаш на **6** Eco (Еко) циклуси со нивото на тврдост на водата поставено на **3**.

Процесот на регенерација започнува во последното плакнење и завршува во фазата на сушење, пред да заврши циклусот.

- Една регенерација троши ~3,5 L вода;
- Потребни се до 5 дополнителни минути за циклусот;
- Троши под 0.005kWh енергија.

ПОЛНЕЊЕ НА ДИСПЕНЗЕРОТ ЗА ПЛАКНЕЊЕ

Средството за плакнење го олеснува СУШЕЊЕТО на садовите. Дозерот за средство за плакнење A треба да се наполни кога свети индикаторското светло за **ПЛАКНЕЊЕ REFILL** во контролната табла.

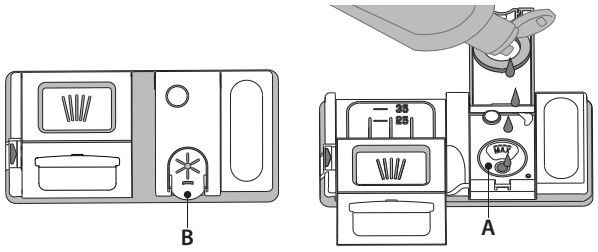

5. Отворете го дозерот **B** со притискање и повлекување на јазичето на капакот.
6. Истурете го средството за плакнење (макс.110 ml), внимавајте да не се прелее од дозерот. Ако тоа се случи, веднаш исчистете го истекувањето со сува крпа.
7. Притиснете го капакот надолу додека не слушнете клик за да го затворите.

НИКОГАШ не истурајте го средството за плакнење директно во кадата на апаратот.

ПРИЛАГОДУВАЊЕ НА ДОЗАТА НА СРЕДСТВОТО ЗА ПЛАКНЕЊЕ

Доколку не сте целосно задоволни со резултатите од сушењето, можете да ја регулирате употребената количина на средството за плакнење.

За да ја промените, следете ги инструкциите во делот "МЕНИ ЗА НАГОДУВАЊЕ".

Доколку нивото на средството за плакнење е нагодено на 1 (ЕКО), нема да има обезбедено средство за плакнење.

Индикатор светлото за МАЛКУ СРЕДСТВО ЗА ПЛАКНЕЊЕ нема да светка доколку ви снема средство за плакнење. Максимум 5 нивоа може

- Доколку забележите синкави траги на садовите, наместете низок број (2-3).
- Доколку има капки од вода или знаци на бигор на садовите, наместете среден број (4-5).

ПОЛНЕЊЕ НА ДИСПЕНЗЕРОТ ЗА ДЕТЕРГЕНТ

Користете само детергент кој што е конкретно наменет за машина за садови.

За да ги постигнете најдобрите резултати за перење и сушење, комбинираната употреба на детергент, течно средство за плакнење и рафинирана сол е потребна.

Се препорачува употреба на детергенти кои што не содржат фосфати или хлор затоа што овие производи се штетни за животната средина.

Добрите резултати за перењето исто така зависат од точната употреба на детергент кој што се користи.

Надминувањето на назначената количина не резултира во поефикасно перење и го зголемува загадувањето на животната средина.

Количината може да се регулира до нивото на извалканост. Во случај на нормално извалкани парчиња, користете приближно или 25г (прашкаст детергент) или 25мл (течен детергент) и дополнително чајна лажичка на детергент со директно ставање во коритото.

Доколку користите таблети, една таблета е доволно. Доколку садовите се малку извалкани или доколку се исплакнати со вода пред да бидат ставени во машината за садови, соодветно намалете ја количината на детергент која што го користите (минимум 20г/мл) на пример. прескокнете го ставењето на прашок/гел внатре во коритото.

За да го отворите садот за детергент притиснете го копчето A. Внесете го само детергентот во садот за сушење B. Директно во коритото ставете ја количината на детергент за пред перење .

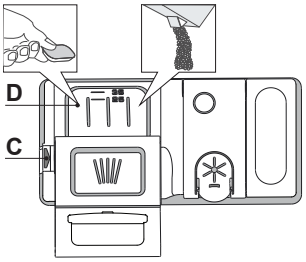

1. Кога го мерите детергентот, погледнете ги споменатите претходни информации за да ја додадете соодветната количина. Внатре во дозерот **D** има индикации кои помагаат во дозирањето на детергентот.
2. Отстранете ги остатоците од детергентот од рабовите на дозерот и затворете го капакот додека не кликне.
3. Затворете го капакот на дозерот за детергент со влечење нагоре додека уредот за затворање не се прицврсти на своето место.

Дозерот за детергент автоматски се отвора во вистинско време според програмата.

Ако се користат сè-во-едно детергенти, препорачуваме да го користите копчето **ДЕТЕРГЕНТ ТАБЛЕТА**, бидејќи ја прилагодува програмата така што секогаш се постигнуваат најдобри резултати при перење и сушење.

Доколку користите детергент за се во едно, се препорачува да се додаде сол во секој случај, особено доколку водата е тврда или многу тврда (следете ги инструкциите кои што се на пакувањето).

ТАБЕЛА НА ПРОГРАМИ

Програма		Фаза на сушење	NaturalDry *)	Достапни опции *)	Времетраење на програмата за миење ч:мин) **)	Потрошувачка на вода (литри/циклус)	Потрошувачка на енергија (kWh/циклус)	Преостанато време по отворање на вратата (ч:мин)
P1 Еко	Eco 50°	√	√	MULTI ZONE	3:40	9,0	0,67	0:45
P2 6th Sense®	6th sense 50-60°	√	√	MULTI ZONE	1:20 - 3:00	7,0 - 14,0	0,70 - 1,10	0:05
P3 Интензивно	65°	√	√	MULTI ZONE	2:45	17,5	1,60	0:05
P4 Брзо миење и сушење	50°	√	√	MULTI ZONE	1:25	11,5	1,10	0:05
P5 Кристали	45°	√	√	MULTI ZONE	1:40	12,0	1,20	0:00
P6 Рапид 30’	50°	-	√	MULTI ZONE	0:30	9,0	0,50	0:00
P7 Тивко	50°	√	√	MULTI ZONE	3:30	16,0	1,15	0:00
P8 Пред-миење	-	-	-	MULTI ZONE	0:10	4,5	0,01	-
P9 Самочистење	65°	-	-		0:50	8,0	0,85	-

Податоците од програмата ЕКО се мерат во лабораториски услови според европскиот стандард EN 60436:2020.
Забелешка за тест лаборатории: За информации за компаративните услови за тестирање EN, ве молиме испратете е-пошта на следната адреса: dw_test_support@europeanappliances.com
Не е потребен претходен третман на садовите пред некоја од програмите.
**) Вратата се отвора пред да заврши програмата. Ова е за да се подобри ефикасноста на сушењето. Почекајте додека да достигне 00:00 за да ги извадите садовите од машината.*
***) Не можат сите опции да се користат истовремено.*
****) Вредностите дадени за програми различни од еко-програмата се само индикативни. Вистинското време може да варира во зависност од многу фактори како што се температурата и притисокот на влезната вода, собната температура, количината на детергент, количината и типот на полнење, балансирањето на товарот, дополнителните избрани опции и калибрацијата на сензорот. Калибрацијата на сензорот може да го зголеми времетраењето на програмата до 20 мин.*

ОПИС НА ПРОГРАМИТЕ

Инструкции за избор на циклус на миење

1 ЕКО
Еко програмата е погодна за чистење на нормално извалкани садови, бидејќи за оваа употреба е најефикасната програма во однос на нејзината комбинирана потрошувачка на енергија и вода и дека се користи за проценка на усогласеноста со законодавството на ЕУ за екодизајн.

2 ИНТЕНЗИВНО
Програма се препорачува за многу извалкани садови, особено погодна за тави и тенџерија (да не се користи за деликатни предмети).

3 6th SENSE®
За нормално извалкани садови со остатоци од сушена храна. Го детектира нивото на нечистотија на садовите и соодветно ја прилагодува програмата.

4 БРЗО МИЕЊЕ И СУШЕЊЕ
Нормално извалкани садови. Секојдневен циклус, кој обезбедува оптимални перформанси на чистење за пократко време.

5 КРИСТАЛИ
Програма за деликатни предмети, кои се почувствителни на високи температури, на пример, чаши и шолји.

6 РАПИД 30’
Програма што ќе се користи за половина товар на лесно извалкани садови без остатоци од исушена храна. Нема фаза на сушење.

7 ТИВКО
Погоден за ноќно работење на апаратот. Обезбедува оптимални перформанси на чистење и сушење со најниска емисија на бучава.

8 ПРЕД-МИЕЊЕ
Користете го за освежување на садовите што се планира да се мијат подоцна. Не може да се користи детергент со оваа програма.

9 САМОЧИСТЕЊЕ
Програма за користење на извршување на одржување на машината за садови. Ја чисти внатрешноста на апаратот со користење на топла вода.

Забелешки:
Ве молиме имајте предвид тој циклус *Рапид 30’*, е наменет за малку извалкани садови.

ОПЦИИ И ФУНКЦИИ

ОПЦИИ може да се изберат директно со притискање на соодветното копче *(видете КОНТРОЛЕН ПАНЕЛ)*.

Ако некоја опција не е компатибилна со избраната програма *(видете ТАБЕЛА НА ПРОГРАМИ)***, соодветната LED трепка брзо 3 пати и ќе се огласат звучни сигнали. Опцијата нема да биде овозможена.**



ДЕТЕРГЕНТ ТАБЛЕТА (Се во едно)

Ова нагодување ви овозможува да ги оптимизирате перформансите на програмата според видот на детергентот кој што го користите.
Притиснето го копчето за ДЕТЕРГЕНТ ТАБЛЕТА (ќе засвети соодветниот симбол) доколку користите комбинирани детергенти во форма на таблета (средство за плакнење, сол и детергент за 1 доза).

Доколку користите прашок или течен детергент, оваа опција треба да биде исклучена.

MULTI ZONE

MULTIZONE

Доколку има многу садови за перење, може да се користи програма за половина полнење со цел да се заштеди вода, електрична енергија и детергент. Селктирајте компатибилна програма *(види ТАБЕЛА СО ПРОГРАМИ)* а потоа притиснете го копчето за MULTIZONE: симболот на одбраната полица ќе се појави на дисплејот.



прикажано на екранот (само долната решетка)



прикажано на екранот (само горната решетка)



прикажано на екранот (само решетката за прибор за јадење)



прикажано на екранот (опцијата е OFF и апаратот ќе ги мие садовите во сите решетки).

Не заборавајте да ставите само горната или долната решетка и соодветно да ја намалите количината на детергент.

Ако горната решетка е отстранета, нанесете детергент директно во када наместо дозер за детергент.



ТУРБО

Оваа опција може да се употреби за да се намали времетраењето на главните програми додека се одржуваат истите нивоа на перење и перформанси на сушење.
Селектирајте компатибилна програма *(види ТАБЕЛА СО ПРОГРАМИ)*, притиснете го копчето ТУРБО и индикатор светлото ќе се вклучи. За да ја исклучите опцијата, повторно притиснете го истото копче.



POWER CLEAN®

Благодарение на дополнителните млазници за напојување, оваа опција обезбедува поинтензивно и помоќно миење во долната решетка, во одредена област *(види страна 6 МОЌНО ЧИСТЕЊЕ ВО ДОЛНАТА ПОЛИЦА)*. Оваа опција се препорачува за миење тенџерија и тепсија. Притиснете го ова копче за да го активирате POWER CLEAN® (показателот ќе се вклучи).



ОДЛОЖЕН СТАРТ

Почетокот на програмата може да биде одложен за временски период помеѓу **0:30** и **24** часа.

1. Изберете ја програмата и саканите опции. Притиснете го копчето ОДЛОЖЕН СТАРТ (повеќе пати) за да го одложите почетокот на програмата. Може да се прилагоди од 30 минути до 24 часа. Откако ќе дојдете до поставката за 24 часа, уште еднаш притиснете на ОДЛОЖЕН СТАРТ за да ја деактивирате функцијата ОДЛОЖЕН СТАРТ.
2. Притиснете на копчето СТАРТ и затворете ја вратата во рок од 4 секунди. Тајмерот ќе почне да одбројува.
3. Откако ќе помине ова време, индикаторското светло се исклучува и програмата автоматски започнува.

Функцијата ОДЛОЖЕН СТАРТ не може да се постави откако ќе се стартува програмата.



ЗАТВОРЕНА СЛАВИНА ЗА ВОДА

– Алармот трепка кога нема доводна вода или кога е затворена славината за вода.



ИНДИКАТОР ЗА РАБОТЕЊЕ

ЛЕД светло кое што се прикажува на подот покажува дека машината за садови работи. Светлото останува за време на програмата и се исклучува на крајот на програмата.
Оваа карактеристика се активира автоматски но е можно да се исклучи во *"МЕНИ ЗА ПОСТАВКИ"*.

NaturalDry

NaturalDry е систем за сушење со конвекција кој автоматски ја отвора вратата за време/по фазата на сушење за да обезбеди исклучителни перформанси на сушење секој ден. Вратата се отвора на температура што е безбедна за вашите кујнски елементи, така што вратата нема да се отвора кога е вклучена опцијата ТУРБО.

Како дополнителна заштита од пареа, се додава специјално дизајнирана заштитна фолија заедно со машината за миење садови.

За да видите како да монтирате заштитна фолија, погледнете во *(ВОДИЧ ЗА ИНСТАЛАЦИЈА)*.

Оваа функција е стандардно активна, но можно е да се деактивира „МЕНИ ЗА ПОСТАВКИ".

ПОПОЛНУВАЊЕ НА РЕШТКИТЕ

РЕШЕТКА ЗА ПРИБОР ЗА ЈАДЕЊЕ

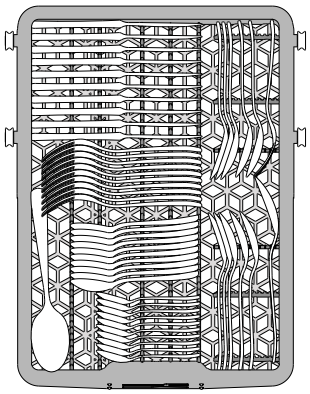

Третата решетка е наменета за прибор за јадење.
Наредете го приборот за јадење како што е прикажано на сликата.
Посебното распоредување на приборот за јадење го олеснува собирањето по миењето и ги подобрува перформансите на миење и сушење.

Ножевите и другите прибори со остри рабови мора да бидат поставени со сечилата свртени надолу.

ГОРНА РЕШЕТКА

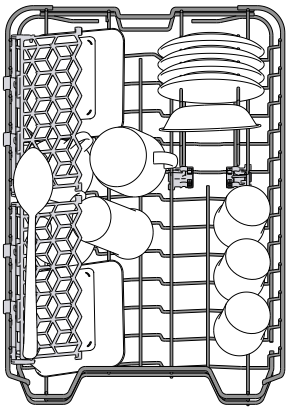

Ставете деликатни и лесни садови: чаши, шољи, чинии, ниски чинии за салата.
Горната решетка има држачи за навртување кои може да се користат во вертикална положба кога се поставуваат тацни за чај/десерт или во пониска положба за поставување длабоки садови и садови за храна.

(пример за пополнување на горната решетка)

ПРИЛАГОДУВАЊЕ НА ВИСИНАТА НА ГОРНАТА РЕШЕТКА

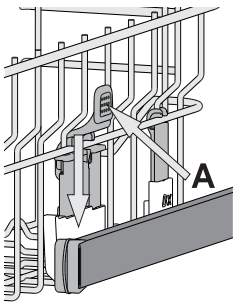

Висината на горната решетка може да се прилагоди: висока положба за ставање гломазни садови во долната корпа и ниска положба за максимално искористување на потпирачите за капење со создавање повеќе простор нагоре и избегнување судир со ставки натоварени во долната решетка.
Горната решетка е опремена со **регулатор на висината на горниот решетка** (види слика), без притискање на рачките, подигнете ја нагоре со едноставно држење на страните на решетката, штом решетката е стабилна во горната положба. За да се вратите во долната положба, притиснете ги рачките **A** на страните на решетката и поместете ја корпата надолу.

Силно препорачуваме да не ја прилагодувате висината на решетката кога е наполнета.

НИКОГАШ не ја кревајте или спуштајте корпата само од едната страна.

СТРАНИЧНИ КЛАПИ СО ПРИЛАГОДЛИВА ПОЛОЖБА

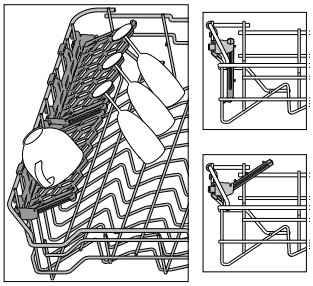

Страничните преклопни клапи може да се преклопат или да се расклопат за да се оптимизира распоредот на садовите во решетката. Чашите за вино може безбедно да се стават во преклопливите клапи со вметнување на стеблото на секоја чаша во соодветните отвори.
Во случај на високо поставување на горната решетка, клапните не може да останат во вертикална положба.
Во зависност од моделот:

- за да ги одвиткате клапите, потребно е да го лизнете нагоре и да го ротирате или ослободите од прицврстувачите и да го повлечете надолу.
- за да ги свиткате клапите, потребно е да го ротирате и да ги лизнете клапите надолу или да го повлечете нагоре и да ги закачите клапите на клиповите.

ДОЛНА РЕШЕТКА

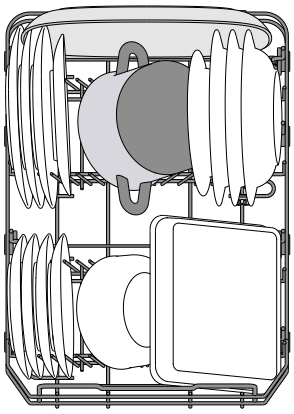

За тенџерија, капаци, чинии, чинии за салата, прибор за јадење итн. Големите чинии и капаци може идеално да се постават на страните за да не се попречи кракот на прскалката.
Долната решетка има држачи за навртување кои може да се користат во вертикална положба кога се поставуваат чинии или во хоризонтална положба (пониска) за лесно да се постават тавите и чиниите за салата.

(пример за полнење на долната решетка)

POWER CLEAN®

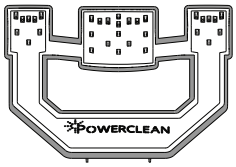

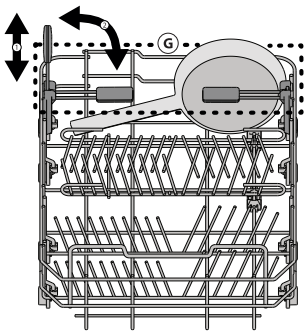

Power Clean® ги користи специјалните млазници за вода во задниот дел на шуплината за поинтензивно миење на многу валканите садови. Долната решетка има Space Zone, специјална потпора за извлекување во задниот дел на решетката што може да се користи за потпирање тавчиња за пржење или тави за печење во исправена положба, со што ќе заземаат помалку простор. Кога ќе ги ставите тенџерињата/тепсиите свртени кон компонентата Power Clean®, активирајте **POWER CLEAN®** на панелот.
Како да го користите Power Clean®:

1. Прилагодете го делот G за Power Clean® така што ќе ги преклопите држачите на задните плочи за да ги ставите тенџерињата.
2. Ставете ги тенџерињата и тепсиите вертикално во делот Power Clean®. Тенџерињата треба да бидат свртени кон моќните млазници.

СЕКОЈДНЕВНА УПОТРЕБА

1. **ПРОВЕРЕТЕ ГО ПОВРЗУВАЊЕТО ВО ВОДА**
   Проверете дали машината за миење садови е поврзана со довод на вода и дали славината е отворена.
2. **ПОЛНЕТЕ ГИ РЕШЕТКИТЕ** *(видете ПОПОЛНУВАЊЕ НА РЕШЕТКИТЕ)*
3. **ПОЛНЕЊЕ НА ДИСПЕНЗЕРОТ ЗА ДЕТЕРГЕНТ**
4. **ВКЛУЧЕТЕ ЈА МАШИНАТА ЗА МИЕЊЕ ЗА САДОВИ**
   Отворете ја вратата и притиснете го копчето **ON/OFF**. Ве молиме да забележете дека кочињата се деактивираат додека вратата е отворена повеќе од ¾ од вертикалната (затворена) позиција.
5. **ИЗБЕРЕТЕ ЈА ПРОГРАМАТА И ПРИЛАГОДУВАЈТЕ ГО ЦИКЛУСОТ**
   Селектирајте ја најсоодветната програма во согласност со видот на приборот и нивото за извалканост *(видете ОПИС НА ПРОГРАМИТЕ)*. На дисплејот се прикажува буквата "P" која што е проследена од бројот на програмата (на. пример "P1"). Со притискање на копчето **P** ја променувате програмата. Селектирајте ги поскаваните опции *(видете ОПЦИИ И ФУНКЦИИ)*.
6. **СТАРТ**
   Започнете ја програмата за перење со притискање на копчето **СТАРТ** (светлото свети) и затворете ја програмата за 4 секунди. Кога програмата ќе започне ќе слушнете сигнал. Доколку вратата не е затворена за 4 секунди, ќе се вклучи алармот. Во овој случај, отворете ја вратата, притиснете го копчето **СТАРТ** и повторно затворете ја вратата за 4 секунди.
7. **КРАЈ НА ЦИКЛУСОТ НА ПЕРЕЊЕ**
   Крајот на циклусот на перење се покажува со звучни сигнали и на екранот се прикажува **END**. Отворете ја вратата и исклучете го апаратот со притискање на копчето **ON/OFF**. Почекајте неколку минути пред да ги извадите садовите - за да избегнете изгореници. Растоварете ги решетките, почнувајќи од долниот.

Машината автоматски ќе се исклучи за време на одредени подолги периоди на неактивност, со цел да се минимизира потрошувачката на електрична енергија. Ако садовите се малку извалкани или ако се исплакнат со вода пред да се стават во машина за миење садови, соодветно намалете ја количината на употребениот детергент

МОДИФИКУВАЊЕ НА ВКЛУЧЕНА ПРОГРАМА

Доколку погрешна програма е селектирана, можно е да ја смените, доколку само што започнала: отворете ја вратата, притиснете и држете го копчето **ON/OFF**, машината ќе се исклучи .

Повторно вклучете ја машината со употреба на копчето **ON/OFF** и селектирајте ја новата програма за перење и било кои посакувани опции; започнете ја програмата со притискање на копчето **СТАРТ**.

ДОДАВАЊЕ НА ДОПОЛНИТЕЛНИ САДОВИ

Без исклучување на машината, отворете ја вратата (симболот „:" престанува да трепка, ЛЕД-то за **СТАРТ** почнува да трепка) **(внимавајте на ТОПЛА пареа!)** и ставете ги садовите во машината за миење садови. Притиснете го копчето **СТАРТ** и затворете ја вратата во рок од 4 секунди. Циклусот ќе продолжи од местото каде што беше прекинат.

СЛУЧАЈНИ ПРЕКИНИ

Доколку вратата е отворена за време на програмата, или има снемано струја, циклусот запира. Откако вратата е затворена или повторно има електрична енергија, за повторно да ја започнете програмата од каде што беше прекината притиснете го копчето **СТАРТ** и затворете ја вратата во рок од 4 секунди.

СОВЕТИ И ПРЕДЛОЗИ

СОВЕТИ

Пред да ги ставите корпите, отстранете ги сите остатоци од храна од садовите и испразнете ги чашите. Не треба претходно да се плакнете под млаз вода.

Наредете ги садовите така што да се држат цврсто и да не се превртуваат; и наредете ги контејнерите со отворите свртени надолу и конкавните/конвексните делови поставени косо, со што ќе дозволите водата да стигне до секоја површина и слободно да тече.

Предупредување: капаците, рачките, плеховите и тавите за пржење не го спречуваат ротирањето на краците на распрскувачот.

Ставете ги сите мали предмети во корпата за прибор за јадење.

Многу валкани садови и тави треба да се стават во долната корпа бидејќи во овој сектор прскањата со вода се посилни и овозможуваат повисоки перформанси на миење.

Откако ќе го наполните апаратот, проверете дали краците на распрскувачот можат слободно да се ротираат.

ОШТЕТУВАЊЕ НА ЧАШИТЕ И ПРИБОРОТ

- Користете само чаши и порцелан гарантирани од производителот како безбедни во машина за миење садови.
- Користете нежен детергент погоден за садови
- Соберете чаши и прибор за јадење од машината за миење садови штом ќе заврши циклусот на миење.

НЕСООДВЕТНИ САДОВИ

- Дрвени садови и прибор за јадење.
- Нежно украсени чаши, уметнички ракотворби и антички садови. Нивните украси не се отпорни.
- Делови од синтетички материјал кои не издржуваат високи температури.
- Бакарни и лимени садови.
- Садови извалкани со пепел, восок, маст за подмачкување или мастило.

Боите на стаклените украси и алуминиумските/сребрените парчиња може да се променат и избледат за време на процесот на перење. Некои видови стакло (на пр. кристални предмети) може да станат непросирни и по неколку циклуси на перење.

СОВЕТИ ЗА ШТЕДЕЊЕ НА ЕНЕРГИЈА

- Кога машината за миење садови за домаќинство се користи според упатствата на производителот, **миењето садови во машина за садови обично троши помалку енергија и вода отколку рачното миење садови.**
- Со цел да се зголеми ефикасноста на машината за миење садови, **се препорачува да се започне циклусот на миење откако машината за миење садови е целосно наполнета**. Полнењето на машината за миење садови за домаќинство до капацитетот назначен од производителот ќе придонесе за заштеда на енергија и вода. Информациите за правилното ставање на садовите за јадење може да се најдат во поглавјето *ПОПОЛНУВАЊЕ НА РЕШЕТКИТЕ*. Во случај на делумно полнење, се препорачува да се користат посебни опции за перење доколку се достапни (Половина Полнење, Zone Wash, Multizone), пополнувајќи ги само избраните лавици. Неправилното полнење или преоптоварување на машината за миење садови може да го зголеми искористувањето на ресурсите (како што се вода, енергија и време, како и да го зголеми нивото на бучава), намалувајќи ги перформансите на чистење и сушење.
- Рачното претходно плакнење на садовите за јадење доведува до зголемена потрошувачка на вода и енергија и не се препорачува. лажичка детергент и истурете ја без полнење за да го исчистите вашиот апарат.

ХИГИЕНА

За да избегнете мирис и талог што може да се акумулира во машината за миење садови, **користете програма за висока температура најмалку една месечно.** Користете една кафена лажичка детергент и истурете ја без полнење за да го исчистите вашиот апарат.

ОТПОРНА НА ЗАМРЗНУВАЊЕ

Ако апаратот е поставен во околина изложена на ризик од мраз, **мора водата целосно да се испушти.** Затворете го вентилот за вода, извадете ги доводните и одводните црева и оставете ја целата вода да истече. **Проверете дали омекнувачот на вода е полн со растворена сол за регенерација во садот за сол**, за заштита на апаратот од температури до –20°C. Ако апаратот се чувал во услови на мраз, истиот мора да остане на амбиентална температура од мин. 5°C **најмалку 24 часа** пред првото вклучување.

НЕГА И ОДРЖУВАЊЕ

ВНИМАНИЕ: Секогаш исклучувајте го апаратот од струја при чистење или одржување. Не користете запаливи течности за чистење на машината.

ЧИСТЕЊЕ НА МАШИНАТА ЗА САДОВИ



Сите траги од внатрешноста на апаратот може да се отстранат со крпа натопена со вода и малку оцет. Надворешните површини на машината и контролната табла може да се исчистат со мека крпа натопена со вода. Не користете растворувачи или абразивни производи.

СПРЕЧУВАЊЕ НЕПРИЈАТНИ МИРИСИ

Секогаш држете ја вратата на апаратот подотворена за да не се создаде влага и да не остане во машината.
Редовно чистете ги заптивките околу вратата и дозерите за детергент со влажен сунѓер. Ова ќе спречи храната да остане во заптивките, што е главната причина за создавање непријатни мириси.

ПРОВЕРКА НА ЦРЕВОТО ЗА ВОДА

Редовно проверувајте го доводното црево дали е извиткано или напукнато. Ако е оштетено, заменете го со ново црево достапно преку нашиот постпродажен ервис или преку вашиот специјализиран дилер. Во зависност од типот на цревото:

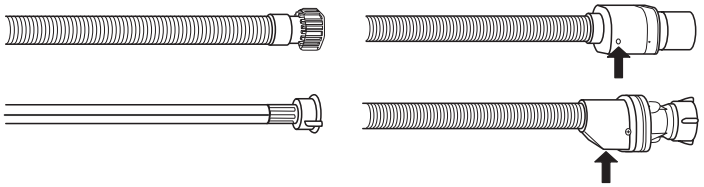

Ако доводното црево има прозирна обвивка, периодично проверувајте дали бојата локално се засилува. Ако одговорот е да, цревото може да протекува и треба да се замени.
За црева за запирање вода: проверете го прозорецот за проверка на малиот сигурносен вентил (видете стрелка). Ако е црвен, функцијата за запирање на водата е активирана и цревото мора да се замени со ново.
За одвртување на ова црево, притиснете го копчето за ослободување додека го одвртувате цревото.

ЧИСТЕЊЕ НА ЦРЕВОТО ЗА ДОВОД НА ВОДА

Ако цревата за вода се нови или не се користени подолг временски период, оставете ја водата да тече за да бидете сигурни дека е чиста и без нечистотии пред да ги поврзете. Ако не се преземе
оваа претпазливост, цревото за довод на вода може да се затне и да ја оштети машината за садови.

ЧИСТЕЊЕ НА СКЛОПОТ НА ФИЛТЕРОТ

Редовно чистете го склопот на филтерот за да не се затнат филтрите и правилно да тече отпадната вода.

Користењето машина за миење садови со затнати филтри или туѓи предмети во системот за филтрирање или прскалки може да предизвика дефект на единицата што резултира со губење на перформансите, бучна работа или поголема употреба на ресурси. Склопот на филтерот се состои од три филтри кои ги отстрануваат остатоците од храна од водата за перење и потоа ја рециркулираат водата.

Машината за миење садови не смее да се користи без филтри или ако филтерот е лабав.
Најмалку еднаш месечно или по секои 30 циклуси, проверете го склопот на филтерот и доколку е потребно исчистете го темелно под проточна вода, користејќи неметална четка и следејќи ги упатствата подолу:

1. Свртете го цилиндричниот филтер **A** во насока спротивно од стрелките на часовникот и извлечете го *(слика 1)*.
2. Отстранете го филтерот за чаши **B** со мал притисок врз страничните клапи *(слика 2)*.
3. Извлечете го филтерот со плоча од не'рѓосувачки челик **C** *(слика 3)*.
4. Во случај да најдете туѓи предмети (како скршено стакло, порцелан, коски, семки од овошје итн.) **Ве молиме внимателно отстранете ги**.
5. Проверете ја стапицата и отстранете ги сите остатоци од храна. **НИКОГАШ НЕ ОТСТРАНУВАЈТЕ** ја заштитата на пумпата за циклус на перење (црн детал) *(слика 4)*.

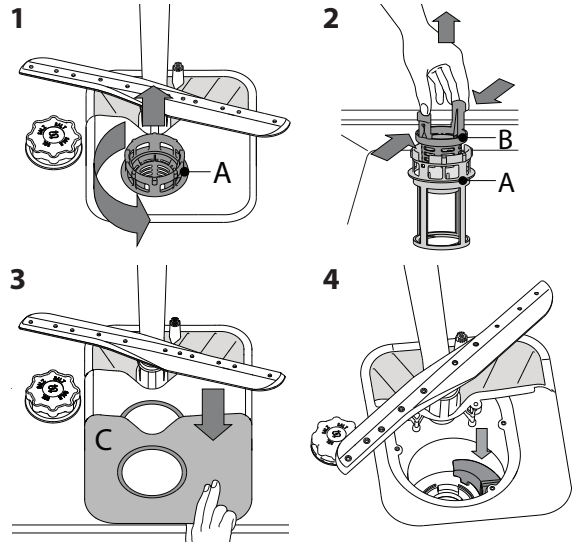

Откако ќе ги исчистите филтрите, заменете го склопот на филтерот и фиксирајте го во правилната положба; ова е од суштинско значење за одржување на ефикасното функционирање на машината за садови.

ЧИСТЕЊЕ НА ПРСКАЛКИТЕ

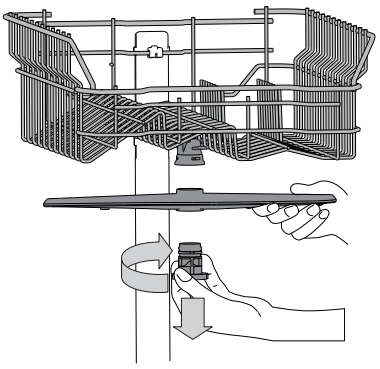

Во некои прилики, остатоците од храна може да се наталожат на прскалките и да ги блокираат дупките што се користат за прскање на водата. Затоа се препорачува одвреме-навреме да ги проверувате краците и да ги чистите со мала неметална четка.

За да ја извадите горната рачка за прскање, свртете го пластичниот прстен за заклучување во насока на стрелките на часовникот. Горната прскалка треба да се замени така што страната со поголем број отвори да биде свртена нагоре.

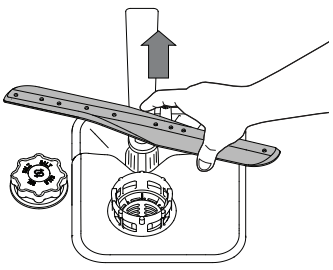

Долната рачка за прскање може да се отстрани со влечење нагоре.

ПОСТАВУВАЊЕ

ВНИМАНИЕ: Доколку апаратот треба да се преместува во било кое време, држете го во исправена положба; доколку е неопходно потребно, може да се навали на нејзината задна страна.

ПОВРЗУВАЊЕ СО СНАБДУВАЊЕТО СО ВОДА

Прилагодувањето со снабдувањето со вода треба само да се изведе од страна на квалификуван техничар.
Цевките за довод и одвод на вода може да се постават накај десната или левата страна се со цел да се постигнат најдобри резултати при поставувањето.
Бидете сигурни дека машината за садови не ги свиткува или притиска цревата.

ПОВРЗУВАЊЕ НА ЦРЕВОТО ЗА ДОВОД НА ВОДА

- пуштете ја водата се додека не стане совршено бистра.
- цврсто заштрафете го цревото за довод на место и вклучете ја чешмата.

Доколку цревото за довод не е долно долго, контактирајте специјализирана продавница или овластен техничар.
Притисокот за вода треба да биде во рамките на прикажаните вредности во табелата со технички податоци – или инаку машината за садови нема да работи соодветно. Бидете сигурни дека цревото не свиткано или стегнато.

СПЕЦИФИКАЦИИ ЗА ПОВРЗУВАЊЕТО НА СНАБДУВАЊЕТО НА ЦРЕВОТО ЗА ВОДА

СНАБДУВАЊЕ СО ВОДА	СНАБДУВАЊЕ СО ВОДА ладна или топла (макс. 60°C)
ДОВОД НА ВОДА	3/4"
МОЌНОСТ НА ПРИТИСОКОТ ЗА ВОДА	0,05 ÷ 1 MPa (0,5 ÷ 10 бари) 7,25 – 145 psi

ПОВРЗУВАЊЕ НА ЦРЕВОТО ЗА ОДВОД

Поврзете го цревото за одвод на дренажен канал со минимум диајметар од 2 цм **A**.
Поврзувањето на цревото за одвод мора да биде на висина во опсег од 40 до 80 цм од подот или површината каде што е поставена машината за садови.

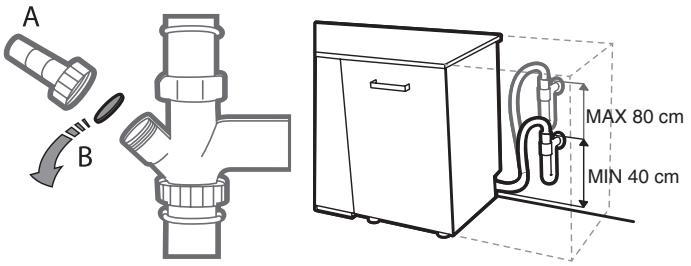

Пред поврзување на цревото за одвод на вода за одводот на мијалникот, отстранете го пластичниот приклучок **B**.

ЗАШТИТА ПРОТИВ ПОПЛАВУВАЊЕ

Заштита против поплавување. За да се осигурате да не се случат поплави, машината за садови:
– е опремена со специјален систем кој што го блокира снабдувањето со вода во случај на недостатоци или протекување од внатрешноста на апаратот.

Некои модели се исто така опремени со додатен безбедносен уред **New Aqua Stop**, кој што гарантира заштита против полавување дури и во случај на кршење на цревото за снабдување Во никој случај цревото за довод треба да се сече затоа што содржи активни електрични делови.

ЕЛЕКТРИЧНО ПОВРЗУВАЊЕ

ПРЕДУПРЕДУВАЊЕ: Во никој случај цревото за довод треба да се сече затоа што содржи активни електрични делови.

Пред да го вметнете приклучокот во електричниот штекер, бидете сигурни дека:

- Штекерот е **вземјен** ⏚ и е во согласност со сегашните регулативи;
- Штекерот може да го издржи максималното полнење на апаратот како што е прикажано на табличката со податоци која што се наоѓа на внатрешниот дел на вратата *(види ОПИС НА ПРОИЗВОДОТ)*.
- Волтажата за снабдувањето со електрична енергија е во опаѓање со прикажаните вредности на таблицата со податоци на внатрепноста на вратата.
- Штекерот е компатибилен со приклучокот на апаратот.

Доколку ова не е случај, прашајте овластен техничар да го замени приклучокот *(види СЕРВИС ЗА ПОСТ ПРОДАЖБА)*.

Не користете продолжни кабли или штекери со повеќе отвори. Откако еднаш ќе го поставите апаратот, кабелот за снабдување со електрична енергија и електричниот штекер треба да бидат лесно достапни. Кабелот не треба да биде свиткан или стегнат. Доколку кабелот за снабдување со електрична енергија е оштетен, заменете го од страна на произведувачот или нејзиниот овластен технички сервис за помош се со цел да ги спречите сите потенцијални опасности.
Компанијата нема да се смета за одговорна за било какви инциденти, доколку овие регулативи не се запазени.

ПОСТАВУВАЊЕ И ИЗРАМНУВАЊЕ

1. Поставете ја машината за садови на рамен цврст под. Доколку подот не е рамен, предните ногарки на апаратот може да се регулираат се додека не се наместат во хоризонтална положба. Доколку апаратот е израмнет правилно, ќе биде повеќе стабилен и помалку ќе се поместува или да создава вибрации и бучава додека работи.
2. Пред да ја поставите машината за садови, прицврстете ја прозирната лента за лепење под дрвената полица се со цел да ја заштитите од било какво создавање на кондензација.
3. Наместете ја машината за садови така што нејзините страни или задната табла се во контакт со соседните шкафови или со ѕидот. Овој апарат може да се постави под единечна работна површина.
4. За да ја регулирате висината на задните ногарки, свртете го црвениот шестоаголен штраф на средишниот централен дел на предниот дел на машината за садови со користење на шестоаголен клуч со отвор од 8 мм. Свретете го клучот во насока од стрелките на часовникот за да ја зголемите висината и во насока спротивна од стрелките на часовникот за да ја намалите.

ДИМЕНЗИИ И КАПАЦИТЕТ:

ШИРИНА	**598** мм
ВИСОЧИНА	**820** мм
ДЛАБОЧИНА	**555** мм
КАПАЦИТЕТ	**10** стандардни нагодувачи за местење

РЕШАВАЊЕ НА ПРОБЛЕМИ

Во случај вашата машина за миење садови да не работи правилно, проверете дали проблемот може да се реши со одење низ следнава листа. За други грешки или проблеми, ве молиме контактирајте со овластен сервис за постпродажба, кој деталите за контакт може да ги најдете во гарантната книшка. Резервните делови ќе бидат достапни за период до 7 или до 10 години, во согласност со специфичните барања на регулативата.

ПРОБЛЕМИ	МОЖНИ ПРИЧИНИ	РЕШЕНИЈА
Индикаторот за сол свети.	Резервоарот за сол е празен. (По повторно полнење, индикаторот за сол може да остане запален неколку циклуси на перење).	Пополнете го резервоарот со сол (за повеќе информации - видете на страница 2). Прилагодете ја тврдоста на водата - видете ја табелата, страница 2.
Индикаторот за средство за плакнење свети.	Дозерот за средство за плакнење е празен. (По повторно полнење, индикаторот за средство за плакнење може да остане запален неколку циклуси на перење).	Наполнете го дозерот со средство за плакнење (за повеќе информации - видете на страница 3).
Машината за миење садови нема да се вклучи или не реагира на командите.	Апаратот не е приклучен правилно.	Вметнете го приклучокот во штекерот.
	Прекин на струја	Од безбедносни причини, машината за миење садови нема повторно да се вклучи автоматски кога ќе се врати напојувањето. Отворете ја вратата од машината за миење садови, притиснете го копчето СТАРТ и затворете ја вратата во рок од 4 секунди.
	Вратата на машината за миење садови не е затворена. Иглата NaturalDry не е вовлечена.	Енергично туркајте ја вратата додека не слушнете „клик“.
	Циклусот е прекинат со отворање на вратата повеќе од 4 секунди.	Притиснете СТАРТ и затворете ја вратата во рок од 4 секунди.
	Не реагира на команди. Екранот покажува: **F9** или **F12** и LED-то за вклучување/исклучување брзо трепка.	Исклучете го апаратот со притискање на копчето за ON/OFF, вклучете го повторно по приближно една минута и рестартирајте ја програмата. Ако проблемот продолжи, исклучете го апаратот 1 минута, а потоа повторно вклучете го.
Машината за миење садови нема да исцеди. Екранот покажува: **F3** и сите LED диоди брзо трепкаат	Циклусот на перење сè уште не е завршен.	Почекајте додека не заврши циклусот на перење.
	Цревото за одвод е свиткано.	Проверете дали одводното црево не е свиткано *(видете УПАТСТВО ЗА ИНСТАЛАЦИЈА)*.
	Цевката за одвод на мијалникот е блокирана.	Исчистете ја одводната цевка на мијалникот.
	Филтерот е затнат со остатоци од храна.	Исчистете го филтерот *(видете ЧИСТЕЊЕ НА СКЛОПОТ НА ФИЛТЕР)*.
Машината за миење садови прави прекумерна бучава.	Садовите се удаааат едни со други.	Правилно поставете ги садовите *(видете ПОПОЛНУВАЊЕ НА РЕШЕТКИТЕ)*.
	Произведено е прекумерно количество пена.	Детергентот не е правилно измерен или не е погоден за употреба во машини за миење садови *(видете ПОЛНЕЊЕ НА ДИСПЕНЗЕРОТ ЗА ДЕТЕРГЕНТ)*. Рестартирајте го тековниот циклус со исклучување на машината за миење садови, потоа повторно вклучете ја, изберете нова програма, притиснете СТАРТ и затворете ја вратата во рок од 4 секунди. Ве молиме не додавајте детергент.
Садовите не се чисти.	Садовите не се наредени како што треба.	Правилно наредете ги садовите *(видете ПОПОЛНУВАЊЕ НА РЕШЕТКИТЕ)*.
	Прскалките не можат слободно да се ротираат, бидејќи садовите ги попречуваат.	Правилно наредете ги садовите *(видете ПОПОЛНУВАЊЕ НА РЕШЕТКИТЕ)*.
	Циклусот на миење е премногу нежен.	Изберете соодветен циклус на перење *(видете ТАБЕЛА НА ПРОГРАМИ)*.
	Произведено е прекумерно количество пена.	Детергентот не е правилно измерен или не е погоден за употреба во машини за миење садови *(видете ПОЛНЕЊЕ НА ДИСПЕНЗЕРОТ ЗА ДЕТЕРГЕНТ)*.
	Капачето на преградата за средство за плакнење не е правилно затворено.	Проверете дали капачето на дозерот за средство за плакнење е затворено.
	Филтерот е извалкан или затнат.	Исчистете го склопот на филтерот *(видете ГРИЖА И ОДРЖУВАЊЕ)*.
	Нема сол.	Наполнете го резервоарот за сол *(видете ПОЛНЕЊЕ НА РЕЗЕРВОАРОТ ЗА СОЛ)*.
Машината за миење садови не ја полни водата. Екранот покажува: и **F6**. Сите LED диоди брзо трепкаат	Нема вода во доводот за вода или славината е затворена.	Проверете дали има вода во доводот за вода или водоводната славина.
	Доводното црево е свиткано.	Проверете дали доводното црево не е свиткано *(видете ИНСТАЛАЦИЈА)* репрограмирајте ја машината за миење садови и рестартирајте ја.
	Ситото во цревото за довод на вода е затнато; потребно е да се исчисти	Откако ќе ја извршите проверката и чистењето, исклучете ја и вклучете ја машината за миење садови и рестартирајте нова програма.

Машината за миење садови предвреме го завршува циклусот. Екранот покажува: **F15** и сите LED диоди брзо трепкаат	Цревото за одводнување е поставено премногу ниско или се влева во домашната канализација.	Проверете дали крајот на одводното црево е поставен на правилна висина *(видете ИНСТАЛАЦИЈА)*.
	Воздух во снабдувањето со вода.	Проверете го доводот на вода за протекување или други проблеми што го пуштаат воздухот внатре.
Садовите не беа исушени.	Избраната програма нема фаза на сушење.	Проверете во програмската табела дали избраната програма има фаза на сушење.
	Средството за плакнење истече или дозата не е соодветна.	Додадете средство за плакнење или зголемете го нивото на дозирање *(видете ПОЛНЕЊЕ НА ДИСПЕНЗЕРОТ ЗА ПЛАКНЕЊЕ)*.
	Садовите се направени од пластичен или нелеплив материјал.	Присуството на капки вода е нормално *(видете СОВЕТИ И ПРЕДЛОЗИ)*.
Садовите и чашите се со сини траги или имаат синкава нијанса.	Дозата за средството за плакнење е прекумерна.	Регулирајте ги вредностите на помалку за дозата.
Садовите или чашите прикажуваат калцинирање или белкаст слој.	Нивото на сол е премногу ниско.	Наполнете го садот за сол (види ПОЛНЕЊЕ НА САДОТ ЗА СОЛ).
	Регулирањето за тврдоста на водата не е соодветно.	Зголемете ги вредностите (види ТАБЕЛА ЗА ТВРДОСТ НА ВОДА).
	Капачето на садот за солта не е правилно затворено.	Проверете дали правилно го имате затворено капачето за садот за солта.
	Целосно е искористено средството за плакнење или дозата не е доволна.	Додајте го средството за плакнење или регулирајте го нивото на дозата на поголемо.
Вратата нема да се затвори.	Корпите не се целосно вметнати.	Проверете дали корпите се турнати до крај.
	Бравата на вратата не работи.	Туркајте ја вратата енергично додека не слушнете дека се затвора.
Истекувањето на детергентот.	Зависи од течниот детергент што се користи и може да се нагласи во случај на активирање на опцијата за одложување.	Малите протекувања нема да предизвикаат дефект на машината и може да се спречат со промена на типот на течен детергент или со користење таблети.

Политики, стандардна документација, нарачка на резервни делови и дополнителни информации за производот може да се најдат со:

- Користење на QR-код
- Посетете ја нашата веб-страница **docs.whirlpool.eu/docs** и **parts-selfservice.whirlpool.com**
- Алтернативно, **контактирајте ја нашата служба за постпродажба** (види телефонски број во гарантната книшка). Кога ја контактирате нашата служба за постпродажба, ве молиме наведете ги шифрите дадени на идентификациската табличка на вашиот производ.

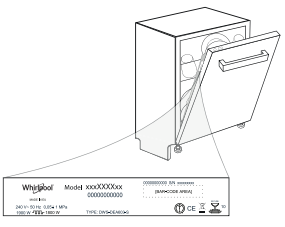

Информациите за моделот може да се вратат со користење на QR-кодот пријавен во енергетската етикета. Етикетата го вклучува и идентификаторот на моделот што може да се користи за да се консултира порталот на регистарот на https://eprel.ec.europa.eu.

®/TM/ © 2025 Whirlpool. Се произведува под лиценца.

400020049508
07/2026 jk - Xerox Fabriano

NAVODILA ZA UPORABO

HVALA, KER STE KUPILI IZDELEK ZNAMKE WHIRLPOOL.
Za popolno podporo aparat registrirajte na spletni strani:
www.whirlpool.eu/register

Pred uporabo aparata pozorno preberite varnostna navodila in navodila za namestitev.
Po namestitvi iz pomivalnega stroja ne pozabite odstraniti vseh transportnih varoval.

ZA PODROBNEJŠE INFORMACIJE POSKENIRAJTE KODO QR NA NAPRAVI



OPIS IZDELKA

APARAT

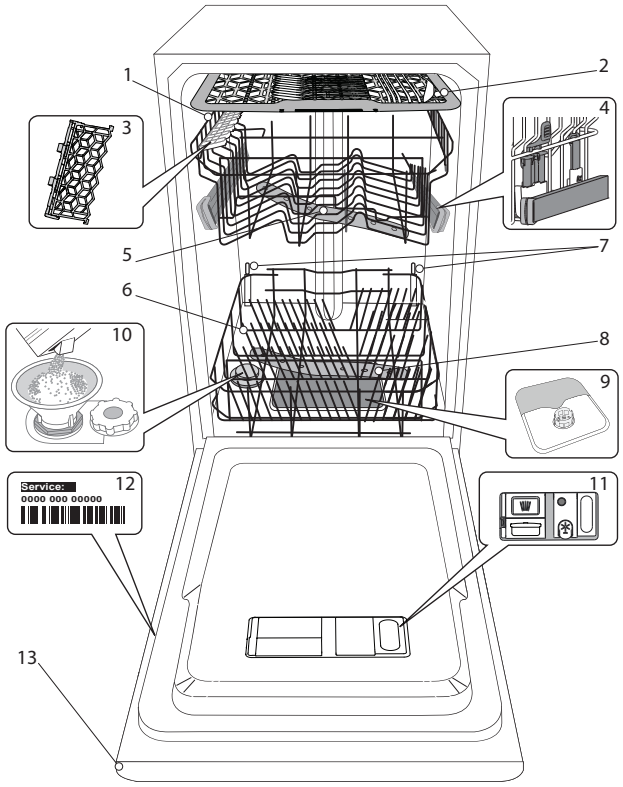

1. Zgornja košara
2. Košara za pribor
3. Zložljiva polička
4. Regulator višine zgornje košare
5. Zgornja pršilna roka
6. Spodnja košara
7. Nosilci PowerClean
8. Spodnja pršilna roka
9. Filtrirni sklop
10. Posoda za sol
11. Prekat za pomivalno sredstvo in posoda za tekočino za lesk
12. Napisna ploščica
13. Upravljalna plošča

UPRAVLJALNA PLOŠČA

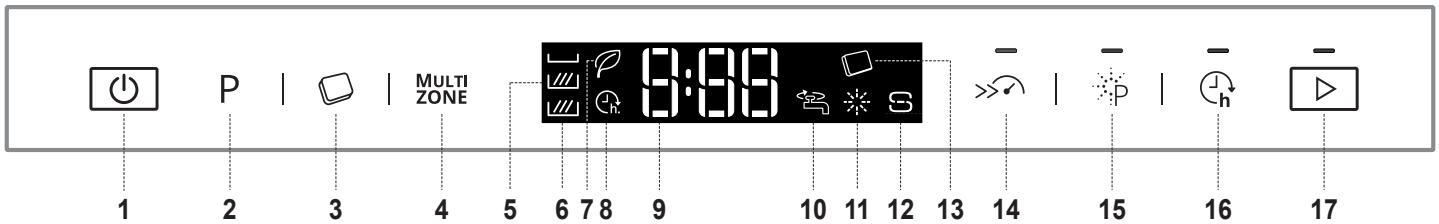

1. Tipka za Vklop/Izklop
2. Tipka za izbiro programa
3. Tipka za Tablete (pomivalna sredstva „vse v enem“)
4. Tipka za Multizone
5. Zaslon
6. Signalna lučka za Multizone
7. Signalna lučka programa Eco
8. Signalna lučka za Zamik Vklopa
9. Številka programa in indikator preostalega časa
10. Signalna lučka za zaprto vodovodno pipo
11. Signalna lučka za nizko raven tekočine za lesk
12. Signalna lučka za nizko raven soli
13. Signalna lučka za tablete (pomivalna sredstva „vse v enem“)
14. Tipka za Turbo s signalno lučko
15. Tipka za Power Clean® s signalno lučko
16. Tipka za Zamik Vklopa s signalno lučko
17. Tipka za ZAGON signalno lučko/ Tablete

PRVA UPORABA
MENI ZA NASTAVITVE IN SOL

NASVETI ZA PRVO UPORABO

Po namestitvi iz košar odstranite varovala in pritrdilne elastike iz zgornje košare.

MENI ZA NASTAVITVE

1. S pritiskom na tipko **VKLOP/IZKLO** vklopite aparat.
2. S pritiskom na tipko **VKLOP/IZKLO** izklopite aparat.
3. Tipko **ZAGON** pritiskajte 5 sekund, da se oglasi zvočni signal.
4. Na zaslonu se prikaže prva možna nastavitev (črka „A"), nato pa njena vrednost (na primer: 3)
5. Pritisnite tipko **P** za pomik po seznamu možnih nastavitev in ogled njihovih vrednosti (glejte spodnjo preglednico), nato pritisnite tipko **ZAGON** za spremembo vrednosti prikazane nastavitve: njena vrednost začne utripati.
6. S tipko **P** spremenite utripajočo vrednost izbranih nastavitev, nato pa novo vrednost shranite s pritiskom na tipko **ZAGON**: vrednost neha utripati.
7. Če želite spremeniti še kakšno nastavitev, ponovite 5. in 6. korak.
8. 8. Za izhod iz menija za nastavitve pritisnite tipko **VKLOP/IZKLOP**.

ČRKA	NASTAVITEV	**VREDNOSTI** (privzete – v krepkem tisku)
	**Stopnja Trdote Vode** *(glejte „Nastavitev trdote vode" in „Razpredelnica za trdoto vode")*	1 | 2 | **3** | 4 | 5
	**Raven Tekočine Za Lesk** *(glejte „Nastavitev odmerjanja tekočine za lesk")*	1 | 2 | 3 | 4 | **5**
	**Privzeti Program** Za nastavitev programa, ki se prikaže ob vklopu aparata. „E" = Eco, „L" = zadnji izvedeni program	**E** | L
	**Svetlost** Za nastavitev svetlosti zaslona. „Lo" = nizka, „Hi" = visoka	Lo | **Hi**
	**Glasnost** Za prilagoditev glasnosti zvokov. „OF" = brez zvokov, „Lo" = nizka glasnost, „Hi" = visoka glasnost.	OF | Lo | **Hi**
	**Luč na tleh** *(glejte „Možnosti in funkcije")* „On" = vklopljene, „OF" = izklopljene	**On** | OF
	**Tovarniške Nastavitve** Za ponastavitev vseh vrednosti nastavitev v meniju za nastavitve na tovarniške nastavitve. Po vklopu te nastavitve (ON) se stroj izklopi in znova vzpostavi tovarniške nastavitve. „On" = vklopljene, „OF" = izklopljene	**On** | OF
	**NaturalDry** *(glejte „Možnosti in funkcije")* „On" = vklopljene, „OF" = izklopljene	**On** | OF

POLNJENJE POSODE ZA SOL

Uporaba soli preprečuje nastajanje VODNEGA KAMNA na posodi in na delujočih komponentah aparata.

- Obvezno je, da **POSODA ZA SOL NI NIKOLI PRAZNA.**
- Trdoto vode je treba obvezno nastaviti.

Posoda za sol je nameščena na spodnji strani pomivalnega stroja *(glejte OPIS IZDELKA)* Morate jo napolniti, kadar na nadzorni plošči sveti **indikatorska lučka za POLNJENJE SOLI** .

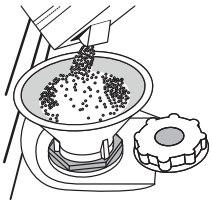

1. Izvzemite spodnjo košaro in odvijte pokrovček posode (v nasprotni smeri urnega kazalca).
2. **Samo ob prvi uporabi: posodo za sol napolnite z vodo.**
3. Namestite lijak (glejte sliko) in posodo za sol napolnite do roba (približno 1 kg); nič nenavadnega ni, če pri tem iz posode izteče nekaj vode.
4. Odstranite lijak in obrišite ostanke soli okrog odprtine.

Pokrovček mora biti trdno privit, da pomivalno sredstvo med pomivanjem ne more prodreti v posodo (to bi lahko sistem za mehčanje vode nepopravljivo poškodovalo).
Ko to storite, zaženite program brez posode.
Zgolj program „Predpomivanje" **NE** zadostuje.
Ostanki raztopine soli ali posamezna zrna soli lahko povzročijo globoko korozijo, ki nepopravljivo poškoduje komponente iz nerjavnega jekla.
Garancija ne krije okvar, ki so posledica takšnega ravnanja.
Ko dodate sol, signalna lučka za NIZKO RAVEN SOLI ugasne.

Uporabite sol, ki je bila zasnovana posebej za pomivalne stroje.
Če posoda za sol ni napolnjena, se lahko sistem za mehčanje vode in grelnik poškodujeta zaradi nabiranja vodnega kamna.
Uporaba soli je priporočljiva s katero koli vrsto sredstva za pomivanje posode.

Ko je treba dodati sol, morate postopek obvezno zaključiti pred začetkom pralnega cikla, da preprečite korozijo.

NASTAVITEV TRDOTE VODE

Za brezhibno delovanje sistema za mehčanje vode je ključnega pomena, da nastavitev trdote vode ustreza dejanskim vrednostim trdote vode v vašem domu. Te vrednosti so vam na voljo pri krajevnem vodovodnem podjetju.

Tovarniška nastavitev povprečne trdote vode je „3".

Če jih želite spremeniti, sledite navodilom v poglavju „MENI ZA NASTAVITVE".

Tabela trdote vode				
Stopnja		**°dH** Nemške stopinje	**°fH** Francoske stopinje	**°Clark** Angleške stopinje
1	Mehka	0 - 6	0 - 10	0 - 7
2	Srednja	7 - 11	11 - 20	8 - 14
3	Srednja	12 - 16	21 - 29	15 - 20
4	Trda	17 - 34	30 - 60	21 - 42
5	Zelo trda	35 - 50	61 - 90	43 - 62

PRVA UPORABA
TEKOČINA ZA LESK IN POMIVALNO SREDSTVO

SISTEM ZA MEHČANJE VODE

Sistem za mehčanje vode samodejno zmanjša trdoto vode, kar preprečuje kopičenje oblog na grelniku in prispeva k večji učinkovitosti pomivanja.

Ta sistem se obnovi z regeneracijsko soljo, zato morate poskrbeti, da je posoda za sol napolnjena.

Pogostost regeneracije je odvisna od nastavitve stopnje trdote vode – regeneracija poteka enkrat na **6** Eko ciklov, pri čemer je stopnja trdote vode nastavljena na **3**.

Postopek regeneracije se začne s končnim izpiranjem in konča s fazo sušenja, preden se cikel konča.

- Posamezna regeneracija porabi: ~3,5 l vode;
- Cikel traja do 5 minut dlje;
- Porabi manj kot 0,005 kWh električne energije.

POLNJENJE POSODE ZA TEKOČINO ZA LESK

Tekočina za lesk olajša SUŠENJE posode. Posodo za tekočino za lesk **A** je treba napolniti, ko na upravljalni plošči zasveti **signalna lučka za NIZKO RAVEN TEKOČINE ZA LESK** ✳.

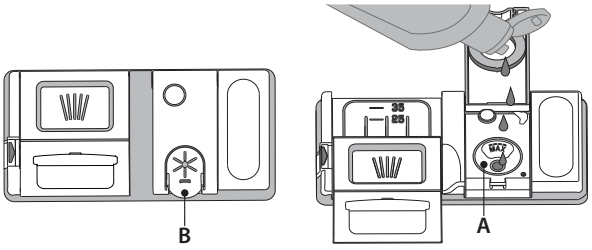

1. Posodo **B** odprete tako, da pritisnite na jeziček na pokrovčku in ga povlečete.
2. Tekočino za lesk previdno nalijte do oznake za maksimum (110 ml), pri čemer pazite, da tekočine ne polivate. Če se to vseeno zgodi, razlito tekočino nemudoma pobrišite s suho krpo.
3. Pritisnite na pokrovček, da se slišno zaskoči.

Tekočine za lesk NE nalivajte neposredno v kad.

NASTAVITEV ODMERJANJA TEKOČINE ZA LESK

Če rezultati sušenja niso popolnoma zadovoljivi, lahko spremenite količino uporabljene tekočine za lesk.

Če jih želite spremeniti, sledite navodilom v poglavju „MENI ZA NASTAVITVE".

Če je raven tekočine za lesk nastavljena na 1 (ECO), aparat ne bo dovajal tekočine za lesk. Signalna lučka za NIZKO RAVEN TEKOČINE ZA LESK ne bo zasvetila, če tekočine za lesk zmanjka.

Glede na model pomivalnega stroja je mogoče nastaviti največ 5 stopnje. Tovarniška nastavitev je „5".

- Če so na posodi modre črte, nastavite nižjo vrednost (2-3).
- Če so na posodi sledi vodnih kapljic ali vodnega kamna, nastavite višjo vrednost (4-5).

POLNJENJE PREKATA ZA POMIVALNO SREDSTVO

Uporaba pralnega sredstva, ki ni namenjen strojnemu pomivanju, lahko povzroči nepravilno delovanje ali aparat poškoduje.

Za najboljše rezultate pomivanja in sušenja uporabite kombinacijo pomivalnega sredstva, tekočine za lesk in soli.

Priporočamo uporabo pomivalnega sredstva, ki ne vsebuje fosfatov ali klora, saj te snovi škodujejo okolju.

Dobri rezultati pomivanja so odvisni tudi od tega, ali uporabljate pravo količino pomivalnega sredstva.

Če presežete navedeno količino pomivalnega sredstva, to ne bo izboljšalo rezultata pomivanja, ampak bo samo onesnaževalo okolje.

Količino je mogoče nastaviti glede na stopnjo umazanosti.
Če pomivate normalno umazano posodo, uporabite približno 35 g (pomivalno sredstvo v prahu) ali 35 ml (tekoče pomivalno sredstvo), žličko pomivalnega sredstva pa dodajte neposredno v aparat.
Če uporabljate tablete, zadostuje že ena tableta.

Če je posoda le rahlo umazana ali če ste jo pred vstavljanjem v pomivalni stroj sprali z vodo, ustrezno zmanjšajte količino uporabljenega pomivalnega sredstva (najmanj 25 g/ml), npr. v kad ne dodajte prahu/gela.

Da odprete prekat za pomivalno sredstvo, uporabite odpiralo C. Pomivalno sredstvo dodajte samo v suh prekat D. Količino pomivalnega sredstva za predpomivanje odmerite neposredno v kad.

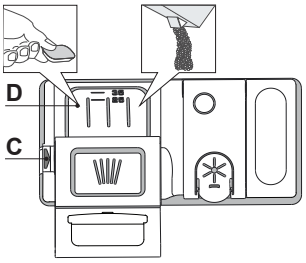

1. Pri odmerjanju pomivalnega sredstva glejte prej omenjene podatke, da boste odmerili ustrezno količino. V prekatu **D** so označbe za pomoč pri doziranju pomivalnega sredstva.
2. Odstranite ostanke pomivalnega sredstva z robov prekata in zaprite pokrovček tako, da se slišno zaskoči.
3. Zaprite pokrovček prekata za pomivalno sredstvo tako, da ga potiskate navzgor, dokler zapiralo ni na svojem mestu.

Prekat za pomivalno sredstvo se ob pravem času glede na dani program samodejno odpre.

Če uporabljate detergente „vse v enem", priporočamo uporabo tipke za **Detersivo In Tablete,** ki program nastavi tako, da so zagotovljeni najboljši rezultati pomivanja in sušenja.

Če uporabljate detergente „vse v enem", priporočamo, da kljub temu dodate sol, še posebno pri trdi ali zelo trdi vodi (upoštevajte navodila na embalaži).

PROGRAMSKA TABELA

Program		Faza sušenja	NaturalDry*)	Razpoložljive možnosti **)	Trajanje pomivanja (h:min)***)	Poraba vode (litri/pranje)	Poraba energije (kWh/pranje)	Preostali čas po odprtju vrat (h:min)
P1 Eco	Eco 50°	√	√	MULTI ZONE	3:40	9,0	0,67	0:45
P2 6th Sense®	6th sense 50-60°	√	√	MULTI ZONE	1:20 - 3:00	7,0 - 14,0	0,70 - 1,10	0:05
P3 Intenzivno	65°	√	√	MULTI ZONE	2:45	17,5	1,60	0:05
P4 Hitro pranje in sušenje	50°	√	√	MULTI ZONE	1:25	11,5	1,10	0:05
P5 Kristal	45°	√	√	MULTI ZONE	1:40	12,0	1,20	0:00
P6 Hitro 30'	50°	-	√	MULTI ZONE	0:30	9,0	0,50	0:00
P7 Tiho	50°	√	√	MULTI ZONE	3:30	16,0	1,15	0:00
P8 Predpomivanje	-	-	-	MULTI ZONE	0:10	4,5	0,01	-
P9 Samočiščenje	65°	-	-		0:50	8,0	0,85	-

Meritve podatkov za program EKO so bile izvedene v laboratorijskih pogojih v skladu z evropskim standardom EN 60436:2020.
Opozorilo za preizkusne laboratorije: za informacije o pogojih izvajanja primerjalnega preizkusa EN pišite na naslednji elektronski naslov: dw_test_support@europeanappliances.com
Predhnodna obdelava posode ni potrebna pri nobenem programu.
**) Vrata se odprejo, preden se program zaključi. S tem se izboljša učinkovitost sušenja. Za praznjenje pomivalnega stroja počakajte, da se čas izteče do 00:00.*
***) Vseh možnosti ni mogoče uporabljati istočasno.*
****) Vrednosti, podane za druge programe, razen za program Eko, so samo okvirne. Dejanski čas je odvisen od številnih faktorjev, kot so temperatura in tlak dovodne vode, sobna temperatura, količina pomivalnega sredstva, količina in vrsta posode, uravnotežena porazdelitev posode, dodatne izbrane možnosti in umerjanje senzorja. Umerjanje senzorja lahko program podaljša do 20 min.*

OPISI PROGRAMOV

Navodila za izbiro programov pomivanja.

P1 ECO
Program Eco je primeren za pomivanje običajno umazane posode, saj je za to uporabo najučinkovitejši program z vidika kombinirane porabe energije in vode, poleg tega pa izpolnjuje skladnost z zakonodajo EU o okoljsko primerni zasnovi.

P2 6th SENSE ®
Za običajno umazano posodo z zasušenimi ostanki hrane. Senzor zazna raven umazanije posode in ustrezno prilagodi program. Ko tipalo zaznava raven umazanije, se na zaslonu pojavi prikaz in trajanje cikla se posodobi.

P3 INTENZIVNO
Program priporočamo za pomivanje zelo umazane posode. Še posebej primeren je za lonce in ponve (ne uporabljajte ga za občutljivo posodo).

P4 HITRO PRANJE IN SUŠENJE
Običajno umazana posoda. Vsakodnevno pomivanje in sušenje, ki v krajšem času zagotovi optimalne rezultate.

P5 KRISTAL
Program za posodo, ki je bolj občutljiva na visoke temperature (npr. kozarci in skodelice).

P6 HITRO 30'
Program, ki se uporablja za polovično napolnjen pomivalni stroj in je namenjen pomivanju rahlo umazane posode brez posušenih ostankov hrane. Brez faze sušenja.

P7 TIHO
Primeren za nočno delovanje aparata. Zagotavlja optimalne rezultate čiščenja in sušenja s kar najbolj tihim delovanjem.

P8 PREDPOMIVANJE
Za predpomivanje posode, ki jo boste pomili pozneje. Za ta program pomivalno sredstvo ni potrebno.

P9 SAMOČIŠČENJE
Program za vzdrževanje pomivalnega stroja. Uporabljajte ga samo, kadar je pomivalni stroj prazen, in sicer z namenskimi sredstvi za vzdrževanje pomivalnih strojev.

Notes:
Please note that cycle Hitro 30' is dedicated for lightly soiled dishes.

MOŽNOSTI IN FUNKCIJE

MOŽNOSTI je mogoče neposredno izbrati s pritiskom na ustrezno tipko (glejte NADZORNO PLOŠČO).

Če določena možnost ni združljiva z izbranim programom *glejte PROGRAMSKO TABELO*, pripadajoča LED-lučka trikrat utripne in zasliši se zvočni signal. Možnost ne bo omogočena.

TABLETE (pomivalna sredstva „vse v enem“)

S to nastavitvijo lahko optimizirate delovanje programa glede na vrsto uporabljenega pomivalnega sredstva.

Pritisnite tipko TABLETE (signalna lučka zasveti), če uporabljate pomivalno sredstvo „vse v enem“ v obliki tablet (tekočina za lesk, sol in pomivalno sredstvo v enem).

Možnost izklopite, če uporabljate tekoče pomivalno sredstvo ali pomivalno sredstvo v prahu.

MULTIZONE

MULTI ZONE

Če vam ni treba pomiti velike količine posode, lahko uporabite polovično polnjenje, da tako varčujete z vodo, elektriko in pomivalnim sredstvom.

Izberite združljiv program *(glejte „Programsko tabelo“)*, nato pritisnite tipko MULTIZONE (prilagodljivo območje): na zaslonu se pojavi simbol izbrane košare::


(izbrana samo spodnja košara)


(izbrana samo zgornja košara)


(izbrana samo košara za pribor)


Pri privzetih nastavitvah je izbrano pomivanje posode v vseh košarah. Možnost je onemogočena..

Napolnite le zgornjo ali spodnjo košaro in ustrezno zmanjšajte količino pomivalnega sredstva.

Če odstranite zgornjo košaro, pomivalno sredstvo vlijte neposredno v kad, namesto v prekat za pomivalno sredstvo.

TURBO

To možnost lahko uporabite za skrajšanje časa trajanja glavnih programov, pri čemer kakovost pomivanja in sušenja ostane nespremenjena.

Izberite združljiv program *(glejte „Programsko tabelo“)*, nato pritisnite tipko TURBO, da zasveti signalna lučka. Če želite preklicati to možnost, znova pritisnite isto tipko.

POWER CLEAN®

Zaradi dodatnega brizganja ta možnost zagotavlja intenzivnejše in močnejše pomivanje posode v spodnji košari na določenem območju *(glejte 6. stran, „Sistem Power Clean® v spodnji košari“)*.

To možnost priporočamo za pomivanje loncev in večjih posod za pripravo hrane v pečici. Izberite združljiv program *(glejte „Programsko tabelo“),* nato pritisnite to tipko, da vklopite možnost POWER CLEAN (signalna lučka zasveti).

ZAMIK VKLOPA

Začetek programa lahko zamaknete za obdobje med 30 minutami in 24 urami.

1. Izberite program in želene možnosti. Za zamik vklopa programa večkrat pritisnite tipko ZAMIK. Izbirate lahko med polurnim do 24-urnim zamikom vklopa. Ko dosežete nastavitev 24 ur, še enkrat pritisnite tipko ZAMIK VKLOPA za izklop funkcije ZAMIK VKLOPA.
2. Pritisnite tipko ZAGON in v 4 sekundah zaprite vrata: čas se začne odštevati.
3. Po preteku časa signalna lučka ugasne, program pa se samodejno zažene.

Po zagonu programa funkcije ZAMIK VKLOPA ni več mogoče nastaviti.

ZAPRTA VODOVODNA PIPA – opozorilo

Utripa, ko ni dovoda vode ali pa je pipa za vodo zaprta.

LUČ NA TLEH

LED-lučka, projicirana na tla, pomeni, da pomivalni stroj deluje. Lučka med pomivanjem sveti, ob koncu cikla pa začne utripati. Pri nastavljenem zamiku vklopa lučka sveti ves čas odštevanja. Ta funkcija je privzeto vklopljena, a jo lahko izklopite v „MENIJU ZA NASTAVITVE“.

NaturalDry

NaturalDry je konvekcijski sušilni sistem, ki samodejno odpre vrata med sušenjem/po njem, da vedno poskrbi za najboljše rezultate sušenja. Vrata se odprejo pri temperaturi, ki ne poškoduje kuhinjskega pohištva. Vrata se ne odprejo, kadar je vklopljena možnost TURBO.

Pomivalnemu stroju je dodana posebna folija za zaščito pred paro (odvisno od modela, lahko je na voljo kot dodatna oprema). Za informacije o namestitvi zaščitne folije glejte NAVODILA ZA NAMESTITEV.

Ta funkcija je privzeto vklopljena, a jo lahko izklopite v „MENIJU ZA NASTAVITVE“.

NALAGANJE KOŠAR

KOŠARA ZA PRIBOR

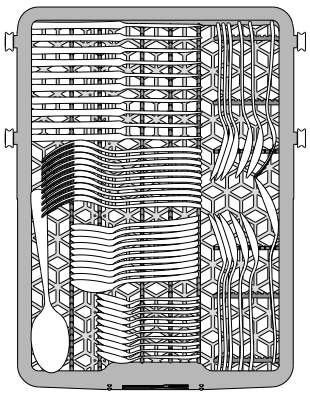

Tretja košara je bila zasnovana za pribor. Pribor razporedite, kot prikazuje slika. Ustrezna razporeditev pribora olajša pobiranje pribora iz aparata po končanem pomivanju in izboljša rezultat pomivanja in sušenja.

Nože in druge ostre pripomočke naložite z rezili navzdol.

ZGORNJA KOŠARA

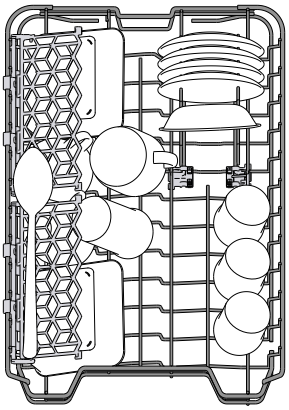

Vanjo naložite občutljivo in lahko posodo: kozarce, skodelice, krožnike in nizke sklede za solato.

Zgornja košara ima postavljiva držala, ki jih lahko dvignete, ko vanjo nalagate čajne ali desertne krožnike, oz. poležete, ko vstavljate skodelice in posode za hrano.

(primer nalaganja posode v zgornjo košaro)

NASTAVITEV VIŠINE ZGORNJE KOŠARE

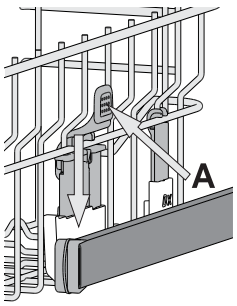

Višino zgornje košare je mogoče nastaviti: zgornji položaj omogoča zlaganje večje posode v spodnjo košaro, s spodnjim položajem pa lahko bolje izkoristite postavljiva držala. S pomikom košare ustvarite več prostora in preprečite trk s posodo, ki je naložena v spodnjo košaro.

Zgornja košara je opremljena z regulatorjem višine (glejte sliko). Brez pritiska na ročice jo dvignite tako, da jo preprosto držite na obeh straneh in jo dvigate, dokler ni stabilno nameščena v zgornjem položaju.

Da košaro znižate v spodnji položaj pritisnite na ročici **A** na straneh košare in jo pomaknite navzdol.

Močno odsvetujemo nastavljanje višine košare, ko je ta polna.

Košare NIKDAR ne dvigajte ali spuščajte samo na eni strani.

ZLOŽLJIVA POLIČKA Z NASTAVLJIVIM POLOŽAJEM

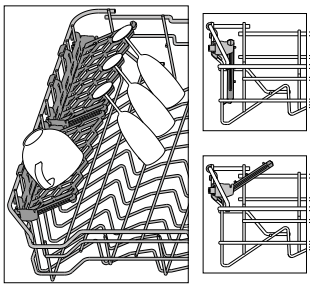

Stranske zložljive poličke je mogoče sklopiti ali razklopiti, da lahko tako posodo kar najbolje razporedite po zgornji košari.

Kozarce za vino lahko z zložljivo poličko zavarujete tako, da njihove peclje vstavite v ustrezne zareze.

V primeru visokega položaja zgornje košare pokrovi ne morejo ostati v navpičnem položaju.

Glede na model pomivalnega stroja:

- če želite razklopiti poličko, jo povlecite navzgor in jo obrnite ali sprostite iz zapahov ter jo povlecite navzdol.
- če želite sklopiti poličko, jo obrnite, povlecite navzdol ali jo povlecite navzgor in namestite v zapahe.

SPODNJA KOŠARA

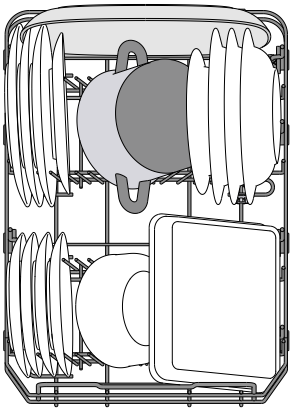

Za lonce, pokrovke, krožnike, solatne sklede, pribor itd. Najboljše je, da večje krožnike in pokrovke naložite na strani, da tako ne ovirajo pršilne roke.

Spodnja košara ima postavljiva držala, ki jih lahko dvignete, ko vanjo nalagate krožnike, oz. poležete, ko vstavljate ponve in solatne sklede.

(primer zlaganja posode v spodnjo košaro)

SISTEM POWER CLEAN® V SPODNJI KOŠARI

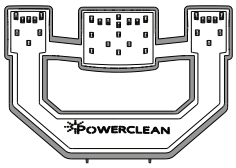

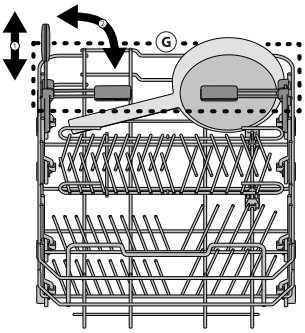

Sistem Power Clean® uporablja posebne vodne šobe na zadnji notranji stani, ki omogočajo intenzivnejše čiščenje zelo umazane posode. Spodnja košara je opremljena s Space Zone, ki je poseben izvlečni opornik na zadnji strani košare. Uporabite ga lahko za podporo ponev ali pekačev v pokončnem položaju, s čimer prihranite prostor.

Ko v aparat vstavite lonce/večje posode za pripravo hrane v pečici v smeri sistema Power Clean®, vklopite funkcijo **POWER CLEAN** na upravljalni plošči.

Uporaba sistema Power Clean®:

1. Območje Power Clean® (G) nastavite tako, da poklopite zadnja držala za krožnike, s čimer ustvarite več prostora za zlaganje loncev.
2. V območju Power Clean® lonce in večje posode za pripravo hrane v pečici naložite v navpičnem in poševnem položaju. Lonci morajo biti nagnjeni v smeri vodnih šob.

Whirlpool

VSAKODNEVNA UPORABA

1. **PREVERJANJE PRIKLOPA VODE**
   Preverite, ali je pomivalni stroj priključen na dovod vode in ali je vodovodna pipa odprta.
2. **NALAGANJE POSODE V KOŠARE** *(glej NALAGANJE KOŠAR).*
3. **POLNJENJE PREKATA ZA POMIVALNO SREDSTVO**
4. **VKLOP POMIVALNEGA STROJA**
   Odprite vrata in pritisnite tipko za **VKLOP/IZKLOP.**
   Upoštevajte, da so tipke onemogočene, če so vrata odprta za več kot 3/4 od navpičnega (zaprtega) položaja.
5. **CHOOSE THE PROGRAM AND CUSTOMISE THE CYCLE**
   Izberite najprimernejši program glede na vrsto posode in stopnjo umazanosti *(glejte OPIS PROGRAMOV)*.
   The display shows the letter "P" followed by the number of the program (e.g. "P 1"). Pressing the button **P** changes the program.
   Izberite želeno možnost *(glejte MOŽNOSTI IN FUNKCIJE)*.
6. **ZAGON**
   Pomivanje zaženite tako, da pritisnete na tipko za **ZAGON,** (LED-lučka zasveti) in v 4 sekundah zaprete vrata. Ob začetku programa se oglasi zvočni signal. Če v 4 sekundah ne zaprete vrat, se oglasi zvočno opozorilo. V tem primeru odprite vrata, pritisnite tipko za **ZAGON,** nato pa vrata v 4 sekundah znova zaprite.
7. **KONEC POMIVANJA**
   Ob koncu programa pomivanja se oglasi zvočni signal, na zaslonu pa se prikaže **"End"**. Odprite vrata in s pritiskom na tipko za **VKLOP/IZKLOP** izklopite aparat.
   Preden izvzamete posodo počakajte nekaj minut, da se ne opečete. Izpraznite košare, pri čemer začnite s spodnjo.

Aparat se med daljšimi obdobji neaktivnosti samodejno izklopi, da tako varčuje z energijo. Če je posoda le rahlo umazana ali če ste jo pred vstavljanjem v aparat sprali z vodo, ustrezno zmanjšajte količino uporabljenega pomivalnega sredstva.

SPREMINJANJE PROGRAMA V TEKU

Če ste izbrali napačen program, ga lahko spremenite pod pogojem, da se je program pravkar zagnal: odprite vrata, držite tipko za **VKLOP/IZKLOP** in tako izklopite aparat.
Aparat ponovno vklopite s tipko za **VKLOP/IZKLOP** in izberite nov program pomivanja ter želene možnosti; pomivalni cikel zaženite tako, da pritisnete tipko za **ZAGON** in v 4 sekundah zaprete vrata.

DODAJANJE POSODE

Brez izklopa aparata odprite vrata (prikaz ":" neha utripa in utripati začne LED lučka ZAGON) (**pazite na VROČO paro!**) in vstavite posodo v pomivalni stroj. Pritisnite tipko za **ZAGON** in v 4 sekundah zaprite vrata. Program se nadaljuje od točke prekinitve.

NENAMERNE PREKINITVE

Če med pomivanjem odprete vrata ali če pride do izpada električne energije, se program zaustavi. Če želite nadaljevati cikel od točke prekinitve naprej, pritisnite tipko **ZAGON** in zaprite vrata v 4 sekundah.

NASVETI IN NAMIGI

NASVETI

Preden posodo naložite v košare, iz nje odstranite vse ostanke hrane, kozarce pa izpraznite. **Posode vam pred pomivanjem ni treba izprati pod tekočo vodo.**
Posodo naložite tako, da je trdno nameščena in se ne prevrne; posode naložite z odprtim delom navzdol, konkavne/konveksne kose pa poševno, da tako omogočite prost pretok vode za pomivanje vseh površin.
Pozor: pokrovi, ročaji, pladnji in ponve ne smejo ovirati vrtenja pršilnih rok.
V košarico za pribor lahko naložite katere koli manjše kose. Zelo umazane lonce in ponve položite v spodnjo košaro, saj so curki vode v tem delu močnejši, kar izboljša rezultat pomivanja. Ko v aparat zložite posodo, se prepričajte, da se pršilne roke neovirano vrtijo.

NEUSTREZNA POSODA

- Lesena posoda in pribor.
- Občutljivi okrašeni kozarci, umetniška ročna dela in starinski pribor. Okras na teh predmetih ni dovolj obstojen.
- Predmeti iz sintetičnih materialov, ki niso odporni na visoke temperature.
- Bakrena in pločevinasta posoda.
- Posoda, umazana od pepela, voska, maziv ali črnila.

Barva steklenih okraskov in aluminijastih/srebrnih predmetov se lahko med pomivanjem spremeni in zbledi. Nekatere vrste stekla (npr. predmeti iz kristala) lahko po nekaj pomivanjih postanejo motne.

POŠKODBE KOZARCEV IN POSODE

- Pomivajte le kozarce in porcelan, za katere proizvajalec jamči, da jih lahko pomivate v pomivalnem stroju.
- Uporabite blago pomivalno sredstvo, ki je primerno za posodo.
- Kozarce in posodo iz pomivalnega stroja vzemite takoj po koncu programa.

NAMIGI ZA VARČEVANJE Z ENERGIJO

- Kadar gospodinjski pomivalni stroj uporabljate v skladu z navodili proizvajalca, **pomivanje posode v pomivalnem stroju običajno porabi manj ENERGIJE in vode kot ročno pomivanje posode.**
- Za povečanje učinkovitosti pomivalnega stroja priporočamo, **da pomivalni cikel zaženete, ko je pomivalni stroj popolnoma napolnjen.** Nalaganje gospodinjskega pomivalnega stroja do zmogljivosti, ki jo je navedel proizvajalec, pripomore k prihranku energije in vode. Informacije o pravilnem nalaganju posode najdete v poglavju NALAGANJE KOŠAR. V primeru polovičnega polnjena priporočamo, da uporabite ustrezne možnosti pomivanja, če so na voljo (polovično polnjenje/Zone Wash/ Multizone), in naložite le izbrane košare. Nepravilno polnjenje ali preobremenitev pomivalnega stroja lahko poveča porabo virov (kot so voda, energija in čas, kot tudi raven hrupa), kar zmanjša učinkovitost pomivanja in sušenja.
- Ročno predpomivanje posode pomeni večjo porabo vode in energije in se zato ne priporoča.

HIGIENA

Da preprečite nastanek neprijetnih vonjav ali nabiranje oblog v pomivalnem stroju, **vsaj enkrat na mesec zaženite program z visoko temperaturo.** Uporabite eno žličko pomivalnega sredstva in program zaženite brez posode, da tako očistite pomivalni stroj.

ODPORNOST PROTI ZMRZALI

Če se stroj nahaja v okolju, kjer obstaja nevarnost zmrzali, **ga morate popolnoma izprazniti.** Zaprite vodovodno pipo, odstranite dovodno in odvodno cev ter pustite, da izteče vsa voda. **Prepričajte se, da je posoda s soljo do vrha zapolnjena z raztopljeno regeneracijsko soljo**, ki bo aparat ščitila pri temperaturah do –20 °C.
Če ste aparat hranili v okolju, kjer je mogoča zmrzal, mora aparat pred prvo uporabo **vsaj 24 ur** stati v prostoru s temperaturo nad 5 °C.

SERVIS IN VZDRŽEVANJE

POMEMBNO: Pred čiščenjem ali izvajanjem vzdrževalnih del, vtič aparata vedno izvlecite iz omrežne vtičnice. Pralnega stroja ne čistite z vnetljivimi tekočinami.

ČIŠČENJE POMIVALNEGA STROJA

Umazanijo v notranjosti aparata je dovoljeno odstraniti s krpo, namočeno v vodo z malo kisa.
Zunanje površine aparata in upravljalno ploščo očistite z neabrazivno krpo, namočeno v vodo. Ne uporabljajte topil ali abrazivnih sredstev.



PREPREČEVANJE NASTANKA NEPRIJETNIH VONJAV

Vrata aparata naj bodo vedno na stežaj odprta, da v njem ne nastaja in ostaja vlaga.
Tesnila okrog vrat in prekat za pomivalno sredstvo redno čistite z vlažno gobico. Tako se hrana ne bo nabirala na tesnilih, kar je navadno glavni razlog za nastanek neprijetnih vonjav.

PREVERJANJE DOVODNE CEVI ZA VODO

Dovodno cev za vodo redno preverjajte glede krhkosti in razpok. Če je poškodovana, jo zamenjajte z novo cevjo, ki vam je na voljo pri naši servisni službi ali v specializirani trgovini. Glede na vrsto cevi:

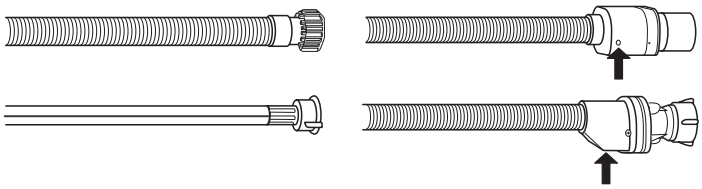

Če je dovodna cev prozorna, na vsake toliko časa preverite, ali je barva na določenem mestu intenzivnejša. Če pride do tega pojava, cev morebiti pušča in jo je treba zamenjati.
Cevi z nastavkom za zaustavitev vode: prevrite nadzorno okence na malem varnostnem ventilu (glejte puščico). Če je okence obarvano rdeče, se je sprožila funkcija za zaustavitev vode. V takšnem primeru je treba cev zamenjati z novo.
Če želite cev odviti, držite tipko za sprostitev in istočasno odvijte cev.

ČIŠČENJE DOVODNE CEVI ZA VODO

Če so vodovodne cevi nove ali pa jih dalj časa niste uporabljali, naj pred priključitvijo voda najprej nekaj časa teče. Tako se boste lahko prepričali, da je čista in da v njej ni nečistoč. Če tega ne storite, se lahko dovod vode zamaši, kar pripelje do poškodb pomivalnega stroja.

ČIŠČENJE FILTRIRNEGA SKLOPA

Filtrirni sklop redno čistite, da se filtri ne zamašijo in da odpadna voda pravilno odteka.

Uporaba pomivalnega stroja z zamašenimi filtri ali tujki znotraj filtracijskega sistema ali pršilnih rok lahko povzroči okvaro aparata, kar se kaže v izgubi učinkovitosti, hrupnem delovanju ali višjo porabo virov.

Filtrirni sklop je sestavljen iz treh filtrov, ki iz pomivalne vode odstranjujejo ostanke hrane in vodo ponovno usmerijo v aparat: za dosego najboljših rezultatov pri pomivanju morajo biti filtri čisti.

Pomivalnega stroja ni dovoljeno uporabljati brez filtrov ali z nepritrjenimi filtri.

Vsaj enkrat na mesec ali po vsakih 30 ciklih preverite sklop filtra in ga po potrebi temeljito očistite pod tekočo vodo in z nekovinsko krtačo, pri čemer upoštevajte spodnja navodila:

1. Cilindrični filter **A** zavrtite v nasprotni smeri urnega kazalca in ga izvlecite *(Slika 1)*.
2. Odstranite mrežico filtra **B** tako, da nekoliko stisnete stranska jezička *(Slika 2)*.
3. Izvlecite ploščo iz nerjavnega jekla za filter **C** *(Slika 3)*.
4. V primeru, da najdete tujke (kot so razbito steklo, porcelan, kosti, sadna semena itd.), **jih previdno odstranite.**
5. Preglejte mrežico in iz nje odstranite ostanke hrane. **NIKOLI NE ODSTRANITE** zaščitne črpalke pri pomivanju (na sliki je počrnjena) *(Slika 4)*.

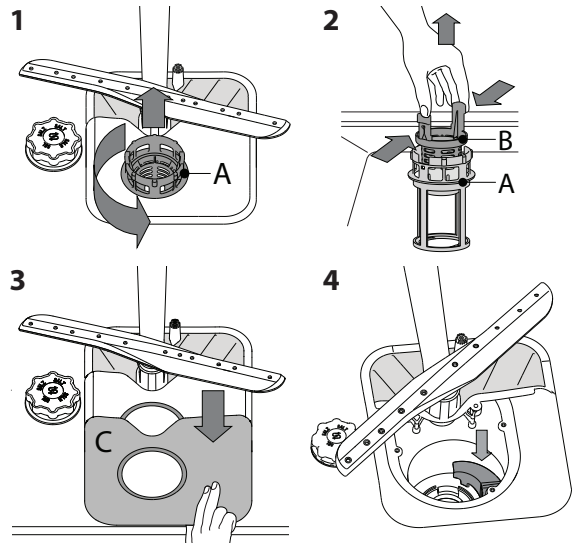

Ko ste očistili filtre, filtrirni sklop znova sestavite in ga pritrdite v pravilen položaj. Ta postopek je ključnega pomena pri vzdrževanju brezhibnega delovanja pomivalnega stroja

ČIŠČENJE PRŠILNIH ROK

Občasno se lahko na pršilnih rokah naberejo ostanki hrane in zamašijo luknjice, iz katerih brizga voda. Zato priporočamo, da roke od časa do časa preverite in jih očistite z majhno nekovinsko krtačko.
Da odstranite zgornjo pršilno roko, zavrtite plastični pritrdilni obroč v smeri urnega kazalca. Zgornjo pršilno roko znova namestite tako, da je stran z več luknjicami obrnjena navzgor.

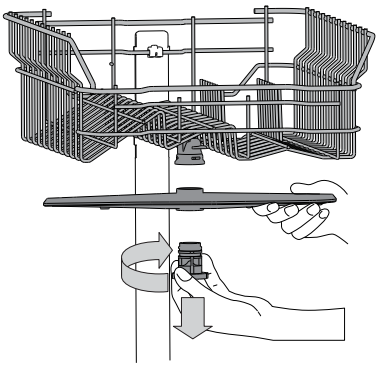

Spodnjo pršilno roko odstranite tako, da jo potegnete navzgor.

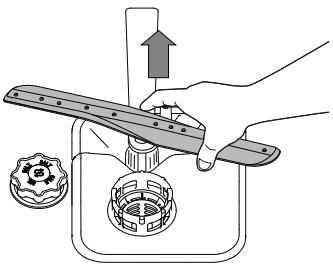

NAMESTITEV

POMEMBNO: Če morate aparat premakniti, naj bo pri tem ves čas v navpičnem položaju; le v skrajnem primeru ga lahko nagnete na hrbtno stran.

PRIKLOP NA DOVOD VODE

Dovod vode lahko za priklop pripravi le usposobljen servisni tehnik.
Dovodne in odtočne cevi lahko pomaknete na levo ali desno stran, da tako aparat optimalno namestite.
Pomivalni stroj ne sme zmečkati ali upogniti cevi.

PRIKLOP DOVODNE CEVI ZA VODO

- Voda naj teče, dokler se popolnoma ne zbistri.
- Dovodno cev trdno privijte in odprite vodovodno pipo.

Če dovodna cev ni dovolj dolga, se obrnite na specializirano trgovino ali pooblaščenega tehnika.
Vodni tlak mora ustrezati vrednostim, ki so navedene v tabeli s tehničnimi podatki – v nasprotnem primeru lahko pomivalni stroj ne bo deloval pravilno.
Cev ne sme biti upognjena ali zmečkana.

PODATKI ZA PRIKLOP DOVODNE CEVI ZA VODO:

DOVODNA VODA	mrzla ali vroča (maks. 60 °C)
DOTOK VODE	3/4"
VODNI TLAK	0,05 ÷ 1 MPa (0,5 ÷ 10 bar) 7,25 – 145 psi

PRIKLOP ODTOČNE CEVI ZA VODO

Odtočno cev priklopite na odtočni jašek z minimalnim premerom 2 cm **A**.
Odtočna cev mora biti od tal ali površine, na kateri je nameščen pomivalni stroj, oddaljena 40 do 80 cm.

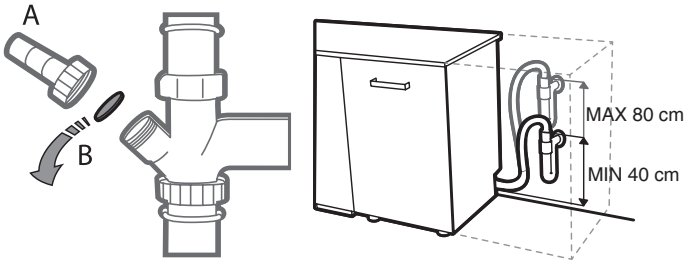

Pred priklopom odtočne cevi za vodo na odtočno korito odstranite plastični čep **B**.

ZAŠČITA PRED POPLAVLJANJEM

Zaščita pred poplavljanjem. Za zaščito pred poplavljanjem je pomivalni stroj opremljen s posebnim sistemom, ki zaustavi dotok vode, če zazna nepravilnosti ali puščanje v notranjosti aparata.
Nekateri modeli so opremljeni z dodatno varnostno napravo **Novo Aqua Stop**, ki zagotavlja zaščito pred poplavami tudi, če se dovodna cev strga.
Ne režite dovodne cevi za vodo, saj vsebuje električne dele pod napetostjo.

PRIKLJUČITEV NA ELEKTRIČNO OMREŽJE

OPOZORILO: Ne režite dovodne cevi za vodo, saj vsebuje električne dele pod napetostjo.

Preden vtaknete vtič v vtičnico, se prepričajte o naslednjem:

- Vtičnica je **earth** ⏚ in v skladu z veljavnimi predpisi.
- Vtičnica je primerna za največjo napetost aparata, ki je prikazana na ploščici s podatki na notranji strani vrat *(glejte OPIS IZDELKA)*.
- Napajalna napetost ustreza vrednostim, ki so navedene na tablici s podatki na notranji strani vrat.
- Vtičnica ustreza vtiču aparata.

V nasprotnem primeru naj pooblaščen serviser zamenja le električni kabel z ustreznim vtičem za ta aparat. Ne uporabljajte podaljškov ali razdelilnih vtičnic ali neodobrenih električnih kablov z vtiči. Po namestitvi aparata morata biti napajalni kabel in vtičnica lahko dostopna.
Kabel ne sme biti upognjen ali stisnjen.
Če je napajalni kabel poškodovan, naj ga nadomesti proizvajalec ali pooblaščena servisna služba, da tako preprečite morebitne nevarne situacije.
Podjetje ne prevzema odgovornosti za dogodke, ki so posledica neupoštevanja teh navodil.

NAMESTITEV IN URAVNAVANJE

1. Pomivalni stroj namestite na ravna in trdna tla. Če so tla neravna, lahko sprednje noge aparata nastavite in s tem izravnate aparat. Če je aparat pravilno uravnan, je bolj stabilen, zaradi česar obstaja manjša verjetnost, da se bo premaknil ali med delovanjem povzročal vibracije oz. zvoke.
2. Pred namestitvijo aparata na spodnjo stran lesene police nalepite prosojno nalepko, da tako polico zaščitite pred morebitnim kondenzatom.
3. Pomivalni stroj namestite tako, da se njegove stranice ali zadnja stran stika s sosednjimi omaricami ali steno. Aparat lahko namestite tudi pod kuhinjski pult.
4. Za nastavitev višine zadnjih nog s šestrobim ključem dimenzije 8 mm zavrtite šestrobi vijak na spodnjem sredinskem delu sprednje strani pomivalnega stroja. Če želite aparat dvigniti, ključ vrtite v smeri urnega kazalca, če pa ga hočete znižati, ključ vrtite v nasprotni smeri urnega kazalca.

DIMENZIJE IN KAPACITET:

ŠIRINA	**598** mm
VIŠINA	**820** mm
GLOBINA	**555** mm
KAPACITETA	**14** standardni pogrinjki

ODPRAVLJANJE TEŽAV

V primeru, da vaš pomivalni stroj ne deluje pravilno, preverite, ali lahko težavo odpravite s spodnjimi nasveti. Za druge napake ali težave se obrnite na pooblaščeno servisno službo. Kontaktne podatke najdete v garancijski knjižici. Nadomestni deli bodo na voljo za obdobje do 7 ali do 10 let, v skladu s posebnimi zahtevami uredbe.

TEŽAVE	MOREBITNI VZROKI	REŠITVE
Indikator soli sveti	Posoda za sol je prazna. (Ko sol dodate, lahko indikator soli sveti še več pomivalnih ciklov).	Napolnite posodo s soljo (za več informacij glejte stran 2). Prilagodite trdoto vode - glejte tabelo, stran 2.
Indikator tekočine za lesk sveti	Posoda za tekočino za lesk je prazna. (Ko tekočino za lesk dodate, lahko indikator tekočine za lesk sveti še več pomivalnih ciklov).	Napolnite posodo s tekočino za lesk (za več informacij glejte stran 3).
Pomivalni stroj se ne zažene oz. se ne odziva na ukaze.	Aparat ni ustrezno priključen na električno omrežje.	Vtaknite vtič v vtičnico.
	Izpad električne energije	Iz varnostnih razlogov se pomivalni stroj ne bo samodejno ponovno zagnal, ko je napajanje znova vzpostavljeno. Odprite vrata pomivalnega stroja, pritisnite tipko ZAGON in v 4 sekundah zaprite vrata.
	Vrata pomivalnega stroja niso zaprta. Zatič NaturalDry ni uvlečen.	Na vrata močneje pritisnite, da zaslišite „klik“.
	Cikel se prekine, če so vrata odprta za več kot 4 sekunde.	Pritisnite ZAGON in zaprite vrata v 4 sekundah.
	Aparat se ne odziva na ukaze. Zaslon prikazuje: **F9** ali **F12** in vse LED diode hitro utripajo	Izklopite aparat s pritiskom na tipko za VKLOP/IZKLOP, ga po približno eni minuti znova vklopite in znova zaženite program. Če težava ni odpravljena, aparat izklopite za 1 minuto in ga znova priklopite.
Voda ne odteka iz pomivalnega stroja. Zaslon prikazuje: **F3** in vse LED diode hitro utripajo	Pomivanje se še ni zaključilo.	Počakajte, da se pomivanje zaključi.
	Odtočna cev je upognjena.	Preverite, da odtočna cev ni upognjena *(glejte NAVODILA ZA NASTAVITEV)*.
	Odtočna cev v koritu je zamašena.	Očistite odtočno cev v koritu.
	Ostanki hrane so zamašili filter.	Očistite filter *(glejte ČIŠČENJE FILTRIRNEGA SKLOPA)*.
Iz pomivalnega stroja se slišijo glasni zvoki.	Posode se dotikajo ena druge in povzročajo zvoke.	Pravilno naložite posodo *(glejte NALAGANJE KOŠAR)*.
	Nastaja prekomerna količina pene.	Pomivalnega sredstva niste pravilno odmerili ali pa pomivalno sredstvo ni primerno za strojno pomivanje posode (glejte POLNJENJE PREKATA ZA POMIVALNO SREDSTVO). Znova zaženite trenutni program, tako da izklopite pomivalni stroj, ga spet vklopite, izberete nov program, pritisnete tipko ZAGON in zaprete vrata v roku 4 sekund. Ne dodajajte pomivalnega sredstva.
Posoda ni čista.	Posode niste pravilno razporedili.	Pravilno naložite posodo *(glejte NALAGANJE KOŠAR)*.
	Pršilne roke se ne morejo prosto vrteti, saj jih ovira posoda.	Pravilno naložite posodo *(glejte NALAGANJE KOŠAR)*.
	Program pomivanja ni dovolj močan.	Izberite primeren program pomivanja *(glejte PROGRAMSKO TABELO)*.
	Nastaja prekomerna količina pene.	Pomivalnega sredstva niste pravilno odmerili ali pa pomivalno sredstvo ni primerno za strojno pomivanje posode *(glejte POLNJENJE PREKATA ZA POMIVALNO SREDSTVO)*.
	Pokrovček posode za tekočino za lesk ni ustrezno zaprt.	Zaprite pokrovček posode za tekočino za lesk.
	Umazan ali zamašen filter	Očistite filtrirni sklop *(glejte NEGA IN VZDRŽEVANJE)*.
	V aparatu ni soli.	Napolnite posodo s soljo *(glejte POLNJENJE POSODE ZA SOL)*.
V pomivalni stroj ne doteka voda. Zaslon prikazuje: in **F6** in in vse LED diode hitro utripajo	Prazen dovod vode ali zaprta vodovodna pipa.	Prepričajte se, da v aparat doteka voda in da je vodovodna pipa odprta.
	Dovodna cev je upognjena.	Prepričajte se, da dovodna cev ni upognjena (*glejte NAMESTITE*) ponastavite program pomivanja in stroj znova zaženite.
	Cedilo dovodne cevi za vodo je zamašeno; Očistite ga	Ko ste preverili in očistili cedilo, pomivalni stroj izklopite in vklopite ter zaženite nov program.
Pomivalni stroj predčasno zaključi cikel. Zaslon prikazuje: **F15** in vse LED diode hitro utripajo	Odtočna cev je postavljena prenizko ali odlivanje v domači kanalizacijski sistem.	Preverite, če je konec odtočne cevi nameščen na ustrezni višini (*glejte NAMESTITEV*). Preverite odlivanje v domači kanalizacijski sistem in po potrebi namestite ventil za vstop zraka.
	Zrak v dovodu vode	Preverite dovod vode ali druge težave, ki povzročajo puščanje zraka v notranjost.

ODPRAVLJANJE TEŽAV

Posoda se ni posušila.	Izbrani program ne vključuje sušenja.	V programski tabeli preverite, ali izbrani program vključuje sušenje.
	Zmanjkalo je tekočine za lesk oz. uporabljena količina ni pravilna.	Dodajte tekočino za lesk ali povečajte količino odmerjanja *(glejte POLNJENJE PREKATA TEKOČINE ZA LESK)*.
	Plastične posode ali posode s prevleko proti sprijemanju.	Kapljice vode na posodi so povsem običajne *(glejte NASVETI IN NAMIGI)*.
Posoda in kozarci imajo modre črte oz. so modrikaste barve.	Prevelika količina tekočine za lesk.	Nastavite spodnje vrednosti odmerjanja.
Na posodi in kozarcih so sledi vodnega kamna ali belkasta plast.	Prenizka raven soli.	Fill the salt reservoir *(see FILLING THE SALT RESERVOIR)*. Napolnite posodo s soljo *(glejte POLNJENJE POSODE ZA SOL)*.
	Napačna nastavitev trdote vode.	Povečajte vrednosti *(glejte TABELO TRDOTE VODE)*.
	Pokrovček posode za sol ni pravilno nameščen.	Preverite, ali je pokrovček posode za sol pravilno zaprt.
	Zmanjkalo je tekočine za lesk ali pa je njen odmerek nepravilen.	Dodajte tekočino za lesk ali povečajte količino odmerjanja.
Vrata se ne zaklenejo.	Košar v aparat niste potisnili do konca.	Košare potisnite do konca v aparat.
	Vrata niso zaklenjena.	Vrata potisnite močneje, da zaslišite „klik“.
Puščanje detergenta.	Je odvisno od uporabljenega tekočega detergenta in je lahko opaznejše v primeru vklopa možnosti zakasnitve.	Manjša puščanja ne bodo povzročila okvare stroja, izognete pa se jim lahko z zamenjavo vrste tekočega detergenta ali uporabo tablet.

Pravila uporabe, standardna dokumentacija, naročanje nadomestnih delov in dodatne informacije o izdelkih so na voljo:

- Uporabite kodo QR na svojem izdelku.
- Z obiskom naših spletnih strani **docs.whirlpool.eu/docs** in **parts-selfservice.europeanappliances.com**
- **Obrnete se lahko tudi na našo servisno službo** (telefonske številke so navedene v servisni knjižici). Ko stopite v stik z našo servisno službo, navedite kode, ki so zapisane na identifikacijski ploščici izdelka.

Podatke o modelu je mogoče pridobiti s kodo QR na energijski nalepki. Na nalepki je prav tako identifikator modela, ki ga lahko uporabite za preverjanje podatkov na portalu za registracijo https://eprel.ec.europa.eu.

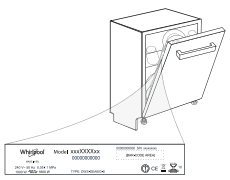

®/TM/ © 2025 Whirlpool. Izdelano po licenci.

400020049508
07/2026 jk - Xerox Fabriano

UDHËZIMI I PËRDORIMIT

FALEMINDERIT QË KENI BLERË PRODUKTIN WHIRLPOOL.
Për të marrë mbështetjen më të plotë, ju lutemi të regjistroheni në: **www.whirlpool.eu/register**

Para përdorimit të pajisjes, lexoni me kujdes udhëzimet e sigurisë dhe të instalimit.
Pas instalimit, mos harroni të hiqni gjithë pjesët mbrojtëse të transportit nga enëlarësja.

JU LUTEMI TË SKANONI KODIN QR NË PRODUKTIN TUAJ PËR TË MARRË INFORMACIONET MË TË DETAJUARA



PËRSHKRIMI I PRODUKTIT

PAJISJA

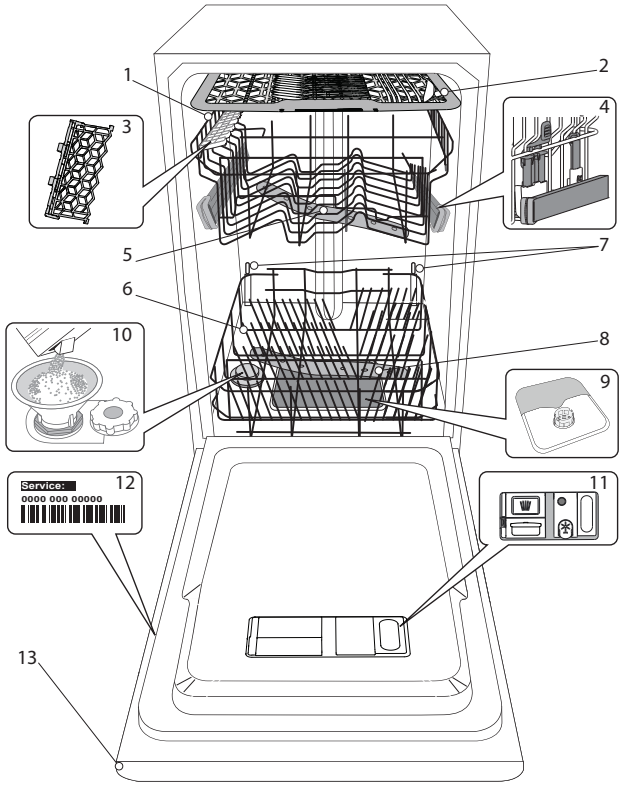

1. Rafti i sipërm
2. Rafti i takëmeve
3. Krahët e palosshëm
4. Rregullimi i lartësisë së raftit të sipërm
5. Spërkatësja e sipërme
6. Rafti i poshtëm
7. Power Clean® mbështetje
8. Spërkatësja e poshtme
9. Sistemi i filtrave
10. Kutia e kripës
11. Detergjenti dhe kutia e mjetit për shpëlarje
12. Pllakëza identifikuese
13. Paneli i kontrollit

PANELI I KONTROLLIT

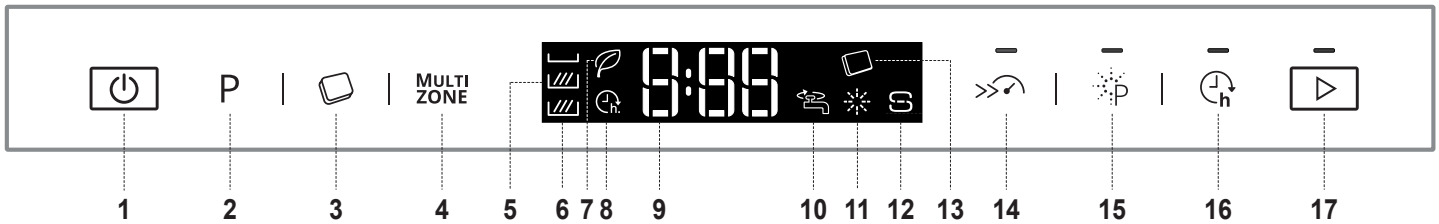

1. Butoni NDEZJE/FIKJE
2. Butoni për zgjedhjen e programit
3. Butoni për detergjent në formë tablete (Të gjitha në një)
4. Butoni "Multizone"
5. Ekrani
6. Drita e treguesit "Multizone"
7. Drita e treguesit të programit ECO
8. Drita e treguesit NDEZJA e vonuar
9. Numri i programit dhe treguesi i kohës së mbetur
10. Drita e treguesit për rubinetin e mbyllur
11. Drita e treguesit të mjetit për shpëlarje
12. Drita e treguesit për rimbushjen e kripës
13. Drita e treguesit për detergjent në formë tablete (Të gjitha në një)
14. Butoni për funksionin Turbo me dritën e treguesit
15. Butoni për funksionin Power Clean® me dritën e treguesit
16. Butoni për Ndezja E Vonuar me vonesë me dritën e treguesit
17. Butoni FILLIM me treguesin

PËRDORIMI I PARË I PAJISJES
KRIPË, MJET PËR SHPËLARJE DHE DETERGJENT

REKOMANDIMET NË LIDHJE ME PËRDORIMIN E PARË
Pas instalimit, hiqni kapakët nga raftet dhe elementet shtrënguese elastike nga rafti i sipërm.

MENYJA E CILËSIMEVE
1. Ndizni pajisjen duke shtypur butonin **NDEZJE/FIKJE**.
2. Fikni pajisjen duke shtypur butonin **NDEZJE/FIKJE**.
3. Mbani të shtypur butonin **FILLIM** për 5 sekonda, derisa të dëgjoni një sinjal zanor.
4. Në ekranin shfaqet konfigurimi i parë i disponueshëm (shkronja "**A**"), i shoqëruar me vlerën e tij (për shembull: 3).
5. Shtypni **P** për të lëvizur nëpër listën e konfigurimeve të disponueshme dhe për të parë vlerën e tyre (shihni tabelën e poshtme), dhe pastaj shtypni **FILLIM** nëse doni të ndryshoni vlerën e konfigurimit të treguar: vlera e tij fillon të pulsojë.
6. Shtypni butonat **P** për të ndryshuar vlerën pulsuese të konfigurimeve të zgjedhura, dhe pastaj shtypni **FILLIM** për ta ruajtur vlerën e re: nuk do të pulsojë më.
7. Për të ndryshuar konfigurimin tjetër përsëritni hapat 5-6.
8. Për të dalë nga menuja e konfigurimit shtypni butonin **NDEZJE/FIKJE.**

SHKRONJA	KONFIGURIMI	VLERAT (**E nënkuptuar** - shkronja të zeza)
A	**Tabela e fortësisë së ujit** *(Shihni "Konfigurimin e fortësisë së ujit" dhe "Tabelën e fortësisë së ujit")*	1 | 2 | **3** | 4 | 5
b	**Niveli i mjetit për shpëlarje** *(Shihni "Konfigurimi i dozës së mjetit për shpëlarje")*	1 | 2 | 3 | 4 | **5**
C	**Nisni programin** Për të konfiguruar shfaqjen e ciklit gjatë ndezjes. „E"= = Eko, „L"= Cikli i fundit	**E** | L
d	**Niveli i ndriçimit** Për të konfiguruar nivelin e ndriçimit të ekranit. „Lo" = I ulët, „Hi" = I lartë	Lo | **Hi**
E	**Niveli i zërit** Për të konfiguruar nivelin e zërit. „OF" = zëri i fikur, „Lo" = i qetë, „Hi" = me zë të lartë	OF | Lo | **Hi**
H	**Dritat në dysheme** *(Shihni "Opsionet dhe funksionet")* „On" = ndezur, „OF" = fikur	**On** | OF
J	**Konfigurimet fillestare** Për t'i kthyer në konfigurimin fillestar të gjitha vlerat e konfigurimeve të përfshira në menunë. Pas aktivizimit të këtij konfigurimi (ON), enëlarësja FIKET dhe kthehet në konfigurimet fillestare. „On" = ndezur, „OF" = fikur	**On** | OF
L	**NaturalDry** *(shihni "OPSIONET DHE FUNKSIONET")* „On" = ndezur, „OF" = fikur	**On** | OF

MBUSHJA E KUTISË SË KRIPËS
Përdorimi i kripës parandalon formimin e GËLQERES në enët dhe komponentët funksionalë të makinës.
- **KUTIA E KRIPËS NUK DUHET** të jetë **I ZBRAZËT KURRË.**
- Është e rëndësishme të rregulloni fortësinë e ujit.

Kutia e kripës gjendet në pjesën e poshtme të enëlarëses *(shihni PËRSHKRIMI I PRODUKTIT)* dhe duhet të mbushet kur ndriçon në panelin e kontrollit drita treguese **RIMBUSHJA E KRIPËS**.

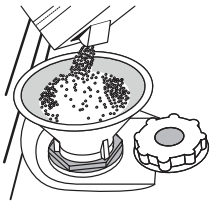

1. Hiqni raftin e poshtëm dhe zhvidhosni kapakun e kutisë (në drejtim të kundërt të akrepave të sahatit).
2. **Kur e bëni këtë vetëm për herë të parë: mbushni me ujë kutinë e kripës.**
3. Vendosni hinkën *(shihni imazhin)* dhe mbushni kutinë e kripës deri në buzën e tij (përafërsisht 1 kg); nuk është e pazakonshme nëse rrjedh pak ujë.
4. Hiqni hinkën dhe fshini të gjitha pjesët e mbetura të kripës.

Kini kujdes që kapaku të vidhoset fort, në mënyrë që detergjenti të mos hyjë në enën gjatë programit të larjes (kjo mund të dëmtojë zbutësin e ujit në mënyrë që nuk do të mund të riparohet).

Sapo të përfundojë ky proces, ndizni programin pa ngarkesë.

Vetëm programi "Paralarje" NUK mjafton.

Pjesa e mbetur e tretësirës së kripës ose kokrra kripë mund të shkaktojnë gërryerjen e thellë dhe në këtë mënyrë të dëmtojnë pjesët prej çeliku të pandryshkshëm.

Për prishjet e krijuara në këto rrethana garancia nuk vlen.

Pasi keni vendosur kripën në enëlarësen, drita e treguesit për **RIMBUSHJA E KRIPËS do të fiket.**

Përdorni vetëm kripën e bërë veçanërisht për enëlarëset.

Nëse kutia e kripës nuk është mbushur, mund të dëmtohen zbutësi i ujit dhe ngrohësi si pasojë e grumbullimit të gëlqeres.

Përdorimi i kripës rekomandohet me çfarëdo lloj detergjenti për enëlarësen.

Kurdo të keni nevojë të shtoni kripë, është e detyrueshme që ta kryeni procedurën para fillimit të ciklit të larjes me qëllim që të shmangni gërryerjen.

KONFIGURIMI I FORTËSISË SË UJIT
Që zbutësi i ujit të punojë siç duhet, fortësia e ujit duhet të përshtatet në bazë të fortësisë reale të ujit në shtëpinë tuaj. Këto informacione mund t'i merrni nga furnizuesi juaj lokal i ujit.
Konfigurimi fillestar është "3" për fortësinë mesatare të ujit.
Për ta ndryshuar, ndiqni udhëzimet nga kapitulli *"MENYJA E CILËSIMEVE"*

Tabela e fortësisë së ujit				
Niveli		**°dH** Shkalla gjermane	**°fH** Shkalla franceze	**°Clark** Shkalla angleze
1	E butë	0 - 6	0 - 10	0 - 7
2	E mesme	7 - 11	11 - 20	8 - 14
3	Mesatare	12 - 16	21 - 29	15 - 20
4	E fortë	17 - 34	30 - 60	21 - 42
5	Shumë e fortë	35 - 50	61 - 90	43 - 62

SISTEMI I ZBUTJES SË UJIT

Zbutësi i ujit ul automatikisht fortësinë e ujit duke parandaluar grumbullimin e gëlqeres në ngrohësin, dhe gjithashtu kontribuon në efikasitetin më të mirë të pastrimit.

Ky sistem vetë-rigjenerohet me kripë, dhe prandaj duhet të mbushni kutinë e kripës kur është e zbrazët.

Shpeshtësia e rigjenerimit varet nga konfigurimi i nivelit të fortësisë së ujit. Rigjenerimi zhvillohet njëherë në **6** cikla Eco me nivelin e konfiguruar të fortësisë së ujit në **3**.

Procesi i rigjenerimit fillon në shpëlarjen përfundimtare dhe përfundon në fazën e tharjes, para se të përfundojë cikli.

- Rigjenerimi individual i konsumon: ~3.5L ujë;
- Nevojiten deri 5 minuta shtesë për ciklin;
- Konsumon nën 0.005 kWh energji.

MBUSHJA E KUTISË SË MJETIT PËR SHPËLARJE

Mjeti për shpëlarje lehtëson THARJEN e enëve. Kutia e mjetit për shpëlarje **A** duhet të mbushet kur të ndriçojë në panelin e kontrollit drita treguese **RIMBUSHJA E MJETIT PËR SHPËLARJE** ✳.

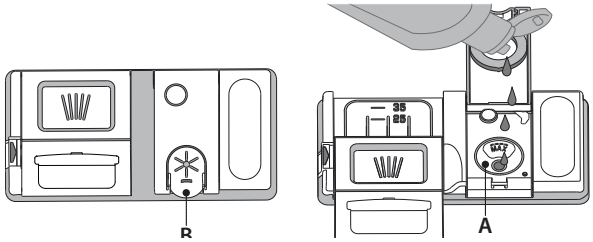

5. Hapni kutinë **B** duke shtypur dhe tërhequr lart skedën në kapak.
6. Derdhni mjetin për shpëlarje (maks. 110 ml), duke kujdesur që të mos dalë jashtë shtratit të kutisë. Nëse ndodh kjo, fshini menjëherë këtë me një leckë të thatë.
7. Për të mbyllur kapakun, shtypeni atë poshtë derisa të dëgjoni një klik.

Mos vendosni KURRË mjetin për shpëlarje drejtpërdrejt në pajisjen.

KONFIGURIMI I DOZËS SË MJETIT PËR SHPËLARJE

Nëse nuk jeni plotësisht të kënaqur me rezultatet e tharjes, mund të konfiguroni sasinë e mjetit për shpëlarje që do të përdoret.

Për ta ndryshuar, ndiqni udhëzimet nga kapitulli *"MENYJA E CILËSIMEVE"*.

Nëse niveli i mjetit për shpëlarje është konfiguruar në 1, mjeti për shpëlarje nuk do të përdoret. Drita e treguesit NIVELI I ULËT I MJETIT PËR SHPËLARJE nuk do të ndriçojë nëse mungon mjeti për shpëlarje.

Mund të konfigurohen jo më shumë se 5 nivele varësisht nga modeli i enëlarëses. Konfigurimi fillestar është "5".

- Nëse shihni gjurmë blu në enët, vëni numrin e ulët (2-3).
- Nëse ka pika uji ose gjurmë gëlqereje në enët, vëni numrin e lartë (4-5).

MBUSHJA E KUTISË SË DETERGJENTIT

Përdorimi i detergjenteve të cilat nuk janë të destinuara për enëlarëset mund të prishë ose dëmtojë pajisjen.

Për të arritur rezultatet më të mira të larjes dhe tharjes, duhet të kombinohen përdorimi i detergjentit, mjetit për shpëlarje dhe kripës së rafinuar.

Ju rekomandojmë që të përdorni detergjentet të cilat nuk përmbajnë fosfatet ose klorin, sepse ato produkte dëmtojnë mjedisin.

Rezultatet e mira të larjes varen gjithashtu edhe nga sasia e rregullt e detergjentit që përdoret.

Tejkalimi i sasisë së lartpërmendur nuk rezulton me larjen më të mirë dhe rrit ndotjen e mjedisit.

Sasia mund të përshtatet sipas nivelit të papastërtisë.

Për enët mesatarisht të pista, përdorni rreth 2535g (detergjent pluhuri) ose 2535ml (detergjent i lëngshëm) dhe një lugë shtesë çaji e detergjentit drejtpërdrejt në prerjen vertikale. Nëse përdorni tabletat, një tabletë mjafton.

Nëse enët janë vetëm pak të pista ose i shpëlani me ujë para se t'i vendosni në enëlarësen, ulni sasinë e detergjentit që e përdorni (jo më shumë se 25g/ml) për shembull, nuk futni pluhur/xhel në prerjen vertikale.

Për të hapur kutinë e detergjentit shtypni butonin C.
Hidhni detergjentin vetëm në kutinë e thatë D.
Hidhni detergjentin për paralarje drejtpërdrejt në prerjen vertikale.

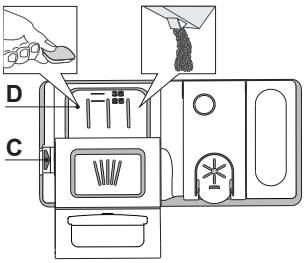

1. Kur matni sasinë e detergjentit merrni parasysh informacionet e përmendura më herët për të shtuar sasinë e përshtatshme. Brenda kutisë **D** gjenden informacionet që ndihmojmë në dozimin e detergjentit.
2. Hiqni pjesët e mbetura të detergjentit nga buzët e kutisë dhe mbyllni kapakun derisa të dëgjohet një klik.
3. Mbyllni kapakun e kutisë së detergjentit duke e tërhequr lart derisa të fiksohet mirë mbyllësja.

Kutia e detergjentit hapet automatikisht në momentin e caktuar në përputhje me programin.

Nëse përdorni detergjentet të gjitha në një, ju rekomandojmë që të shtypni butonin **DETERGJENTI NË FORMË TABLETE**, sepse ky buton konfiguron programin në mënyrë që të arrihen gjithmonë rezultatet më të mira të larjes dhe tharjes.

Nëse përdorni detergjentit të gjitha në një, ju rekomandojmë që të shtoni kripë në çdo rast, sidomos nëse uji është i fortë ose shumë i fortë (ndiqni udhëzimet nga pakoja).

TABELA E PROGRAMEVE

Programi		Faza e tharjes	NaturalDry*)	Opsionet e disponueshme **)	Kohëzgjatja e programit të larjes (o:min)***)	Konsumi i ujit (litra/cikël)	Konsumi i energjisë (kWh/cikël)	Koha e mbetur pas hapjes (o:min)
P1 Eko	Eco 50°	√	√	MULTI ZONE	3:40	9,0	0,67	0:45
P2 6th Sense®	6th sense 50-60°	√	√	MULTI ZONE	1:20 - 3:00	7,0 - 14,0	0,70 - 1,10	0:05
P3 Intensiv	65°	√	√	MULTI ZONE	2:45	17,5	1,60	0:05
P4 Larje dhe tharje shpejtë	50°	√	√	MULTI ZONE	1:25	11,5	1,10	0:05
P5 Kristale	45°	√	√	MULTI ZONE	1:40	12,0	1,20	0:00
P6 E Shpejtë 30'	50°	-	√	MULTI ZONE	0:30	9,0	0,50	0:00
P7 E heshtur	50°	√	√	MULTI ZONE	3:30	16,0	1,15	0:00
P8 Para-larje	-	-	-	MULTI ZONE	0:10	4,5	0,01	-
P9 Vetëpastrim	65°	-	-		0:50	8,0	0,85	-

Të dhënat e programit EKO maten nën kushte laboratorike në përputhje me Standardin Evropian EN 60436:2020.
Shënimi për laboratorët e testimit: Për informacionet rreth kushteve të testimit krahasues EN, ju lutemi të dërgoni një e-mail në adresën e mëposhtme: dw_test_support@europeanappliances.com
Para përdorimit të një programi nuk është i nevojshëm trajtimi paraprak i enëve.
**) Dera hapet përpara se programi të përfundojë. Kjo për të përmirësuar efikasitetin e tharjes. Për ta shkarkuar pjatalarësen, prisni derisa ora të shënojë 00:00.*
***) Jo të gjitha opsionet mund të përdoren njëkohësisht.*
****) Vlerat e dhëna për programet përveç programit EKO janë vetëm me karakter tregues. Koha reale mund të variojë nga shumë faktorë siç janë temperatura dhe presioni i ujit, temperatura e dhomës, sasia e detergjentit, sasia dhe lloji i enëve, balancimi i ngarkesës, opsionet shtesë dhe kalibrimi i sensorit. Kalibrimi i sensorit mund të rrisë kohëzgjatjen e programit deri në 20 min.*

PËRSHKRIMI I PROGRAMEVE

Udhëzimi për zgjedhjen e ciklit të larjes.

1 EKO
Programi Eko është i përshtatshëm për larjen e enëve mesatarisht të pista, dhe për këtë qëllim ky është programi më efikas nga pikëpamja e konsumit të energjisë dhe ujit dhe duhet të përdoret për vlerësimin e përputhshmërisë me rregullat e BE-së për dizajnin ekologjik.

2 INTENSIV
Ky program rekomandohet për enët shumë të pista, veçanërisht për tiganët dhe tenxheret (mos e përdorni për enët delikate).

3 6th SENSE®
Për enët mesatarisht të pista me pjesët e mbetura të thata të ushqimit. Gjen nivelin e papastërtisë dhe në bazë të kësaj konfiguron programin.

4 LARJE DHE THARJE SHPEJTË
Enët mesatarisht të pista. Cikli i përditshëm i cili siguron performancat optimale të larjes për një kohë më të shkurtër.

5 KRISTALE
Cikël për enët delikate, të cilat janë më të ndjeshme ndaj temperaturave të larta, për shembull gota dhe filxhanë.

6 E SHPEJTË 30'
Ky program përdoret për gjysmën e ngarkesës së enëve pak të pista pa pjesë të mbetura të thara të ushqimit. Nuk ka fazën e tharjes.

7 E HESHTUR
I përshtatshëm për përdorim gjatë natës. Siguron performancat optimale të larjes dhe tharjes me emetimin më të ulët të zhurmës.

8 PARA-LARJE
Përdoret për freskimin e enëve të cilat duhet të lahen. Mos përdorni detergjentin për këtë program.

9 VETËPASTRIM
Programi i cili përdoret për mirëmbajtjen e enëlarëses dhe larjen e enëve, duhet të përdoret vetëm kur enëlarësja është E ZBRAZËT duke përdorur detergjentet e veçanta të parashikuara për mirëmbajtjen e enëlarëses dhe larjen e enëve.

Shënimet: Kini parasysh se cikli *E Shpejtë 30'* është i destinuar për enët pak të pista.

OPSIONET DHE FUNKSIONET

OPSIONET mund t'i zgjidhni drejtpërdrejt duke shtypur butonin përkatës *(shihni PANELIN E KONTROLLIT)*.

Nëse një opsion nuk i përshtatet programit të zgjedhur *(shihni TABELËN E PROGRAMEVEA)***, drita përkatëse LED do të pulsojë shpejt 3 herë dhe do të dëgjohet një sinjal zanor. Opsioni nuk do të jetë i mundur.**

DETERGJENTI NË FORMË TEBLETE (Të gjitha në një)

Ky konfigurim i programit ju mundëson optimizimin e performancave të programit në varësi nga lloji i detergjentit që përdoret. Shtypni butonin DETERGJENTI NË FORMË TABLETE (do të ndriçojë simboli përkatës) nëse përdorni detergjentet të gjitha në një në formë tablete (mjet për shpëlarje, kripë dhe detergjent në një dozë).

Nëse përdoret detergjent pluhuri ose detergjent i lëngshëm, ky opsion duhet të fiket.

MULTIZONE

Nëse nuk ka shumë enë për t'u larë, mund të përdoret opsioni për enëlarësen gjysmë të ngarkuar me qëllim të kursimit të ujit, energjisë elektrike dhe detergjentit.

Zgjidhni programin e përputhshëm (shihni "*TABELA E PROGRAMEVE*"), dhe pastaj shtypni butonin MULTIZONE: në ekranin shfaqet simboli i shportës së zgjedhur.


shfaqet në ekran (vetëm rafti i poshtëm)


shfaqet në ekran (vetëm rafti i sipërm)


shfaqet në ekran (vetëm rafti i takëmeve)


shfaqet në ekran (opsion është FIKUR dhe pajisja elektroshtëpiake i lan pjatat në të gjitha raftet).

Kujtohuni të vendosni enë vetëm në raftin e sipërm ose të poshtëm dhe të ulni sasinë e detergjentit në mënyrën përkatëse.

Nëse koshi i sipërm është hequr, vendoseni detergjentin direkt në kazan në vend të sirtarit të detergjentit.

TURBO

Ky opsion mund të përdoret për të ulur kohëzgjatjen e programeve kryesore duke mbajtur nivelet e njëjta të larjes dhe tharjes.

Zgjidhni programin e përputhshëm (shihni "*TABELA E PROGRAMEVE*"), shtypni butonin TURBO dhe drita e treguesit do të ndizet. Shtypni përsëri këtë buton për të anuluar opsionin.

POWER CLEAN®

Fal fuqisë shtesë të spërkatësve, ky opsion mundëson larjen më intensive dhe më të fortë në shportën e poshtme, në pjesën e posaçme (shihni faqen 7 *"POWER CLEAN® NË RAFTIN E POSHTËM"*).

Ky opsion rekomandohet për larjen e tenxhereve dhe enëve për pjekje.

Zgjidhni programin e përputhshëm (shihni "*TABELA E PROGRAMEVE*"), shtypni këtë buton për të aktivizuar POWER CLEAN® (drita e treguesit do të ndriçojë).

NDEZJA E VONUAR

Fillimi i programit mund të vonohet midis **30** minutave dhe **24** orëve.

1. Zgjidhni programin ose çfarëdo opsion të dëshiruar. Shtypni butonin NDEZJA E VONUAR (disa herë) për të shtyrë fillimin e programit. Fillimi mund të shtyhet për 30 minuta deri në 24 orë. Kur të arrihet periudha e konfiguruar kohore prej 24 orësh, shtypni përsëri butonin NDEZJA E VONUAR për të çaktivizuar funksionin NDEZJA E VONUAR.
2. Shtypni butonin FILLIM dhe mbyllni derën brenda 4 sekondave: taimeri do të nisë numërimin.
3. Kur të skadojë kjo kohë, drita e treguesit fiket dhe fillon cikli i larjes.

Funksioni NDEZJA E VONUAR nuk mund të konfigurohet kur tashmë ka filluar programi.

UJI NGA RUBINETI ËSHTË MBYLLUR - Alarm

Pulson kur nuk ka furnizim me ujë ose është mbyllur rubineti.

DRITA NË DYSHEME

Drita LED që pasqyrohet në dysheme tregon që enëlarësja punon.

Drita mbetet e ndezur gjatë ciklit, dhe fiket në fund të ciklit. Ky funksion është aktiv, por mund të çaktivizohet në SETTINGS MENU" (menuja e konfigurimit).

NaturalDry

NaturalDry është një sistem tharjeje me konveksion që e hap automatikisht derën gjatë/pas fazës së tharjes, duke siguruar çdo ditë performanca të jashtëzakonshme të tharjes. Dera hapet kur temperatura është në nivele të sigurta për mobiliet e kuzhinës tuaj, për këtë arsye dera nuk do të hapet kur opsioni TURBO është i ndezur.

Për mbrojtje shtesë nga avulli, makina është e pajisur me një fletë mbrojtëse të dizajnuar posaçërisht. Për të parë se si të instaloni fletën mbrojtëse, shihni *(UDHËZIMET E INSTALIMIT)*.

Kjo veçori është automatikisht aktive, por keni mundësinë ta çaktivizoni në „MENYJA E CILËSIMEVE".

NGARKIMI I RAFTEVE

RAFTI I TAKËMEVE

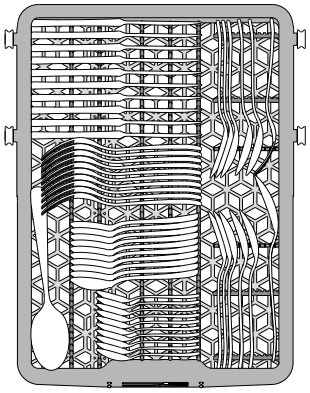

Rafti i tretë është caktuar për të mbajtur takëmet.
Vendosini takëmet si tregohet në figurë.
Një vendosja e ndarë e takëmeve bën më të lehtë mbledhjen pas larjes dhe përmirëson larjen dhe tharjen.

Thikat dhe takëmet e tjera me tehe të mprehta duhet të vendosen me tehe nga poshtë.

RAFTI I SIPËRM

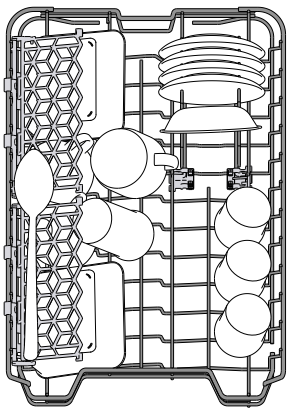

Vendosni pjatat delikate dhe të lehta: gotat, filxhanët, pjatat e cekëta, tasat e cekët për sallatë.
Rafti i sipërm ka kapëse që mund të përdoren në pozicion vertikal kur vendosen filxhanët e çajit/pjatat e ëmbëlsirave ose në një pozicion më të ulët për të vendosur tasat dhe enët e ushqimit.

(shembulli i ngarkimit të raftit të sipërm)

RREGULLIMI I LARTËSISË SË RAFTIT TË SIPËRM

Lartësia e raftit të sipërm mund të rregullohet: pozita e lartë për vendosjen e enëve të mëdha në shportat e poshtme dhe pozita e ulët për përdorimin maksimal të mbajtësve lëvizës, duke krijuar më shumë hapësirë lart dhe duke shmangur përplasjen e enëve nga rafti i poshtëm.
Rafti i sipërm ka **Rregullimin e lartësisë** së raftit të sipërm (shihni imazhin), pa shtypur dorezat, ngrijeni atë duke mbajtur raftin nga një anë, sapo të vendoset rafti në mënyrë të qëndrueshme në pozitën më të lartë. Për ta kthyer në pozitën më të ulët, shtypni dorezat (**A**) të cilat gjenden në anët e raftit dhe lëvizni shportën poshtë.

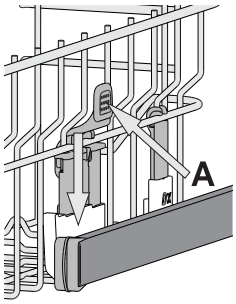

Ju rekomandojmë që të mos rregulloni lartësinë e raftit të mbushur.

KURRË mos ngrini o zbritni shportën vetëm në një anë.

KRAHËT E PALOSSHËM ME POZITËN E RREGULLUESHME

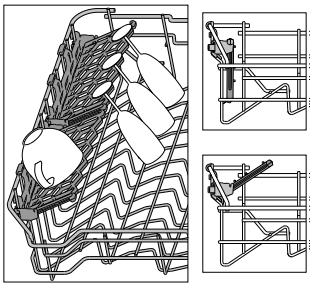

Krahët e palosshëm mund t'i palosni ose shpalosni dhe kështu mund optimizoni vendosjen e enëve brenda raftit. Gotat e verës mund të vendosen në mënyrë të sigurt në krahët e palosshëm duke futur çdo gotë në vrimën përkatëse.
Kur rafti i sipërm është në lart, fletët nuk mund të qëndrojnë në pozicionin vertikal.
Varësisht nga modeli:

- për të shpalosur krahët, duhet t'i shtypni lart dhe t'i rrotulloni ose t'i ndani nga mbajtësit dhe t'i zbritni poshtë.
- për të palosur krahët, duhet t'i rrotulloni dhe t'i shtypni poshtë ose lart, dhe t'i varni për mbajtësit.

RAFTI I POSHTËM

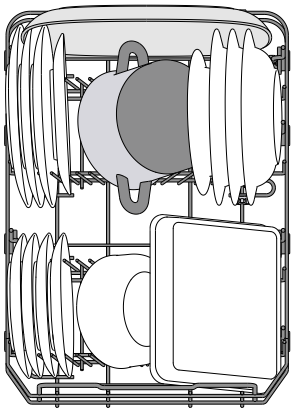

Për vazo, kapakë, pjata, tasa sallate, takëme, etj. Pllakat e mëdha dhe kapakët duhet të vendosen në mënyrë ideale në anë për të shmangur pengesën e krahut spërkatës.
Rafti i sipërm ka kapëse mbërthyese që mund të përdoren në pozicion vertikal kur vendosen pjatat ose në një pozicion horizontal (më të ulët) për të vendosur tiganët dhe tasat e sallatës.

(shembulli i ngarkimit të raftit të poshtëm)

POWER CLEAN® NË RAFTIN E POSHTËM

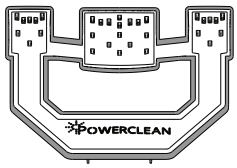

Power Clean® përdor spërkatës speciale në pjesën e pasme për të larë me më shumë intensitet enët e ndotura.
Rafti i poshtëm ka një **Zonë Hapësire,** një mbështetëse speciale që nxirret në pjesën e pasme të raftit e cila mund të përdoret për të mbajtur tiganët ose tavat në pozicion vertikal, duke marrë më pak hapësirë.
Me vendosjen e vazove/tenxhereve në pjesën **POWER CLEAN®** aktivizoni POWER CLEAN në panel.

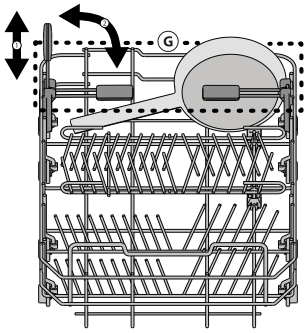

Si të përdoret Power Clean®:

1. Përshtatni zonën e Power Clean® (G) duke palosur mbajtëset e pasme të pllakave për të vendosur vazot.
2. 2. Vendosni vazot dhe tavat në drejtim vertikal në zonën Power Clean®. Vazot duhet të kenë pjerrësi drejt rrymës së ujit.

PËRDORIMI I PËRDITSHËM

1. **KONTROLLONI LIDHJEN ME RRJETIN E UJIT**
   Kontrolloni nëse është lidhur enëlarësja me ujësjellësin dhe nëse është hapur rubineti.
2. **NGARKONI RAFTET**
   (shihni NGARKIMIN I RAFTEVE)
3. **MBUSHJA E KUTISË SË DETERGJENTIT**
4. **NDIZNI ENËLARËSEN**
   Hapni derën dhe shtypni butonin **NDEZJE/FIKJE**. Kini kujdes që butonat të çaktivizohen kur dera është e hapur më shumë se 3/4 nga pozita vertikale (e mbyllur).
5. **ZGJIDHNI PROGRAMIN DHE KONFIGURONI CIKLIN**
   Zgjidhni programin më të përshtatshëm në përputhje me llojin dhe nivelin e papastërtisë *(shihni PËRSHKRIMI I PROGRAMEVE)*.
   Në ekranin shfaqet vetëm shkronja "P" e shoqëruar me numrin e programit (për shembull „P 1"). Duke shtypur butonin **P** ndryshohet programi. Zgjidhni opsionet e dëshiruara *(shihni OPSIONET DHE FUNKSIONET)*.
6. **FILLIM**
   Filloni ciklin e larjes duke shtypur butonin **FILLIM** (drita LED është ndezur) dhe mbyllni derën brenda 4 sekondave. Kur të fillojë programi, do të dëgjohet një sinjal zanor. Nëse nuk mbyllni derën brenda 4 sekondave, do të dëgjohet alarmi. Në këtë rast, hapni derën, shtypni butonin **FILLIM** dhe mbyllni derën përsëri brenda 4 sekondave.
7. **PËRFUNDIMI I CIKLIT TË LARJES**
   Pas përfundimit të ciklit të larjes do të dëgjohet një sinjal zanor dhe në ekranin do të shfaqet "**END**" (Fund). Hapni derën dhe fikni pajisjen duke shtypur butonin **NDEZJE/FIKJE**. Pritni disa minuta para se të nxirrni enëtme qëllim që të shmangni djegiet. Zbrazni shportat, duke filluar me shportën e poshtme.

Enëlarësja do të fiket automatikisht gjatë periudhave të gjata të mospërdorimit me qëllim që të ulet konsumi i energjisë elektrike. Nëse enët janë vetëm pak të pista ose janë shpëlarë me ujë para se t'i vendosni në enëlarësen, ulni sasinë e detergjentit të përdorur.

NDRYSHIMI I PROGRAMIT AKTUAL

Nëse keni zgjedhur një program të gabuar, mund ta ndryshoni, me kusht që sapo ka filluar: Hapni derën, shtypni dhe mbani të shtypur butonin **NDEZJE/FIKJE**, enëlarësja do të fiket. Ndizni përsëri enëlarësen duke shtypur butonin **NDEZJE/FIKJE** dhe zgjidhni ciklin e ri të larjes dhe opsionet e dëshiruara; nisni ciklin e ri duke shtypur butonin **FILLIM** dhe duke mbyllur derën.

SHTIMI I ENËVE SHTESË

Pa fikur enëlarësen, hapni derën („:" nuk pulson më, dhe drita LED **FILLIMI** fillon të pulsojë) **(kini kujdes nga avulli I NXEHTË!)** dhe vendosni enët në enëlarësen. Shtypni butonin **FILLIM** dhe mbyllni derën brenda 4 sekondave, cikli do të vazhdojë nga momenti i ndërprerjes.

NDËRPRERJET E RASTËSISHTME

Nëse dera mbetet e hapur gjatë ciklit të larjes ose nëse ndodh një ndërprerje e energjisë elektrike, cikli do të ndalet. Për të vazhduar ciklin nga momenti i ndërprerjes, shtypni butonin **FILLIM** dhe mbyllni derën.

KËSHILLAT DHE REKOMANDIMET

REKOMANDIMET

Para se të ngarkoni shportat, hiqni të gjitha pjesët e mbetura të ushqimit nga enët dhe zbrazni gotat. Nuk ka nevojë që ta shpëlani paraprakisht me ujë të rrjedhshëm.
Vendosni enët në mënyrë që të qëndrojnë fort në vend dhe që të mos rrëshqasin; vendosni enët me vrimat e kthyera nga poshtë, vendosni pjerrtas pjesët e thelluara/dala, në mënyrë që uji të arrijë të gjitha sipërfaqet dhe të rrjedhë lirisht.
Paralajmërimi: mbulesat, dorezat, tabakatë dhe tiganët nuk parandalojnë rrotullimin e spërkatësve.
Vendosni të gjitha enët e vogla në shportën e takëmit për ngrënie.
Enët shumë të pista dhe tenxheret duhet t'i vendosni në shportën e poshtme sepse spërkatësit janë më të fortë në këtë pjesë dhe ofrojnë performanca më të mira të larjes.
Pasi keni ngarkuar pajisjen, kini kujdes që spërkatësit të rrotullohen lirisht.

ENËT E PAPËRSHTATSHME

- Enët dhe takëmi për ngrënie prej druri.
- Gotat dekorative delikate, zejtaritë artistike dhe enët antike. Dekorimi i tyre nuk është rezistent.
- Pjesët prej materiali sintetik nuk durojnë temperatura të larta.
- Enët prej bakri dhe kallaji.
- Enët e pista nga pluhuri, dylli, yndyra për lyerje ose boja e shkrimit.

Ngjyrat e dekorimeve qelqore dhe pjesëve prej alumini/argjendi mund të ndryshohen dhe të zbehen gjatë procesit të larjes. Disa lloje të qelqit (psh. sendet prej kristali) mund të turbullohen pas një numri të caktuar të ciklave të larjes.

HIGJIENA

Për të shmangur krijimin e aromave të pakëndshme dhe depozitave në enëlarësen, **ndizni të paktën një herë në muaj programin me temperaturën e lartë**. Përdorni një lugë çaji të detergjentit dhe ndizni programin pa vendosur enët për të pastruar pajisjen.

DËMTIMI I GOTAVE DHE ENËVE

- Përdorni vetëm gotat dhe enët prej porcelani për të cilat prodhuesi garanton se mund të lahen në enëlarësen.
- Përdorni një detergjent të butë për enët.
- Sapo të përfundohet cikli i larjes mblidhni gotat dhe enët nga enëlarësja.

KËSHILLAT PËR KURSIMIN E ENERGJISË

- Kur enëlarësja përdoret në përputhje me udhëzimet e prodhuesit, **larja e enëve në enëlarësen zakonisht konsumon më pak energji dhe ujë sesa larja me dorë.**
- Për të rritur efikasitetin e enëlarëses, ju rekomandojmë që të **nisni ciklin e larjes kur të ngarkohet plotësisht enëlarësja**. Ngarkimi i enëlarëses deri në kapacitetin e caktuar nga prodhuesi do të kontribuojë në kursimin e energjisë dhe ujit. Informacionet rreth ngarkimit të rregullt të enëve mund t'i gjeni në kapitullin NGARKIMI I RAFTEVE.
  Në rast të ngarkimit të pjesshëm, rekomandohet përdorimi i opsionit të përshtatshëm të larjes, nëse ekzistojnë (Half load/Zone Wash/Multizone), duke ngarkuar vetëm raftet e zgjedhura. Ngarkimi i parregullt ose mbingarkimi i enëlarëses mund të rrisë konsumin e resurseve (siç janë ujë, energji elektrike dhe kohë, si edhe nivelin e zhurmës), duke ulur performancat e pastrimit dhe tharjes.
- Shpëlarja paraprake me dorë e enëve shkakton konsumin e shtuar të ujit dhe energjisë elektrike dhe nuk rekomandohet.

REZISTENCA NDAJ NGRIRJES

Nëse pajisja vendoset në vende të ekspozuara ndaj rrezikut të ngrirjes, ajo **duhet shkarkuar plotësisht**. Mbyllni rubinetin e ujit, hiqni tubat e hyrjes së ujit dhe të shkarkimit dhe derdhni gjithë ujin. **Sigurohuni që zbutësi i ujit të jetë plot me kripë rigjeneruese të tretur në depozitën e kripës**, për ta mbrojtur pajisjen nga temperaturat deri në –20°C.
Nëse pajisja është ruajtur në kushte ngrirjeje, ajo duhet të qëndrojë në temperaturë ambienti prej të paktën 5°C për **të paktën 24 orë** përpara përdorimit për herë të parë.

KUJDESI DHE MIRËMBAJTJA

KUJDESI: Gjithmonë hiqeni pajisjen elektroshtëpiake nga priza elektrike kur e pastroni dhe kryeni mirëmbajtjen e saj. Mos përdorni lëngje të ndezshëm për të pastruar makinerinë.

PASTRIMI I PJATALARËSES



Shenjat në pjesën e brendshme të pajisjes elektroshtëpiake mund të hiqen me një copë rrobe të njomur me ujë dhe me pak uthull.
Sipërfaqja e jashtme e makinerisë dhe panelit të kontrollit mund të pastrohet duke përdorur një leckë jo-gërryese të njomur me ujë. Mos përdorni produkte tretëse ose gërryese.

PENGIMI I FORMIMIT TË AROMAVE TË PAKËNDSHME

Gjithmonë mbajeni derën e pajisjes elektroshtëpiake pak të hapur, me qëllim që të mos mbetet brenda lagështia që krijohet.
Pastroni rregullisht cepat e derës dhe përhapësin e detergjentit duke përdorur një sfungjer të njomë. Kjo shmang ngecjen e ushqimit nëpër cepa, shkaku kryesor i formimit të erërave të pakëndshme.

KONTROLLIMI I TUBIT TË FURNIZIMIT ME UJË

Kontrolloni rregullisht tubin e furnizimit për të parë nëse është plasaritur ose çarë. Nëse dëmtohet, ndërrojeni me një tub të ri të disponueshëm nëpërmjet shërbimit tonë të pas-shitjes ose me shitësin tuaj specialist.
Në varësi të llojit të tubit:

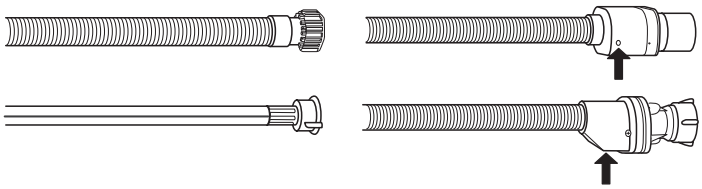

Nëse tubi i ujit ka veshje transparente, kontrolloni herë pas here nëse ngjyra theksohet vende-vende. Nëse ka, tubi mund të ketë rrjedhje dhe duhet të ndërrohet.
Për saraçineskat e ujit: kontrolloni dritaren e vogël të kontrollit të sigurisë (shikoni shigjetën). Nëse është e kuqe, është aktivizuar funksioni i ndalimit të ujit dhe tubi duhet të ndërrohet me një të ri. Për zhvidhosjen e tubit shtypni butonin e lëshimit gjatë zhvidhosjes së tubit.

PASTRIMI I TUBIT TË FURNIZIMIT ME UJË

Nëse tubat e ujit janë të rinj ose nuk janë përdorur për një periudhë të gjatë kohore, lëreni ujin të rrjedhë për t'u siguruar që të jetë i pastër dhe që të mos ketë papastërti përpara se të bëhen lidhjet e nevojshme. Nëse nuk merret kjo masë paraprake, tubi i ujit mund të bllokohet dhe të dëmtojë makinën pjatalarëse.

PASTRIMI I SISTEMIT TË FILTRAVE

Pastroni rregullisht filtrat që të mos bllokohen dhe që ujërat e zeza të shkarkohen në mënyrë të rregullt.
Përdorimi i enëlarëses me filtrat e bllokuar ose sendet e huaja brenda sistemit të filtrimit ose spërkatësve mund të shkaktojë prishjen e pajisjes dhe të rezultojë me humbjen e performancave, punën e zhurmshme ose konsumin më të lartë të resurseve.
Sistemi i filtrave përbëhet prej tre filtrash të cilët heqin pjesët e mbetura të ushqimit nga uji për larje dhe mundësojnë riqarkullimin e ujit.

Enëlarësja nuk duhet të përdoret pa filtra ose në raste kur filtri është i lirshëm.

Kontrolloni sistemin e filtrave të paktën një herë në muaj ose pas çdo 30 ciklave, dhe nëse ka nevojë pastrojeni atë hollësisht me ujë, duke përdorur furçën jometalike dhe duke ndjekur udhëzimet e mëposhtme:

1. Rrotulloni filtrin cilindrik **A** në drejtim të kundërt të akrepave të sahatit dhe nxirreni jashtë atë *(imazhi 1)*.
2. Hiqni filtrin konik **B** duke shtypur lehtë krahët anësorë *(imazhi 2)*.
3. Nxirrni filtrin e sheshtë prej çeliku të pandryshkshëm **C** *(Imazhi 3)*.
4. Nëse gjeni ndonjë send të huaj (siç janë qelq i thyer, porcelan, kocka, fara frutash etj.) **hiqini ata me kujdes**.
5. Kontrolloni filtrat dhe hiqni të gjitha pjesët e mbetura të ushqimit. **KURRË MOS HIQNI** mbrojtjen e pompës për ciklin e larjes (pjesa e zezë) *(imazhi 4)*.

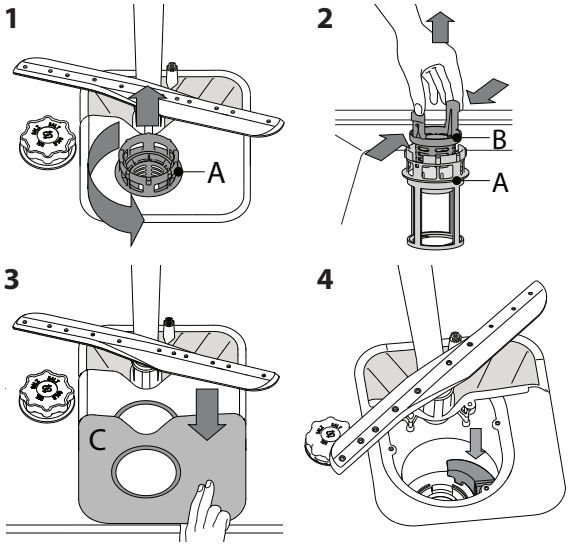

Pas pastrimit të filtrit, rivendosni filtrat dhe shtrëngojini në mënyrë të rregullt; kjo është e nevojshme për punën efikase të enëlarëses.

PASTRIMI I SPËRKATËSVE

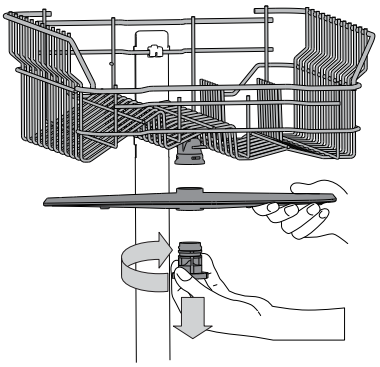

Kohë pas kohe, pjesët e mbetura të ushqimit mund të thahen në spërkatësit dhe në këtë mënyrë bllokojnë vrimat që përdoren për spërkatjen e ujit. Prandaj ju rekomandojmë që të kontrolloni periodikisht spërkatësit dhe t'i pastroni me një furçë të vogël jometalike.

Për të hequr spërkatësin e sipërm, rrotulloni unazën plastike bllokuese në drejtim të kundërt të akrepave të sahatit. Spërkatësi i sipërm duhet të zëvendësohet në mënyrë që ana me më shumë vrima të kthehet nga lart.

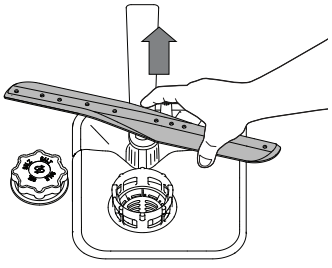

Mund të hiqni spërkatësin e poshtëm duke e tërhequr lart.

INSTALIM

PASTRIMI I SISTEMIT TË FILTRAVE

VINI RE: Nëse enëlarësja duhet të lëvizë, mbajeni në pozitën vertikale; nëse është e nevojshme, mund të kthehet në pjesën e prapme.

LIDHJA E SISTEMIT TË FURNIZIMIT ME UJË

Konfigurimi i sistemit të furnizimit me ujë për instalim duhet të bëhet nga ana e teknikut të kualifikuar.
Zorrët e furnizimit dhe kullimit të ujit mund të vendosen djathtas dhe majtas në mënyrë që të arrihet instalimi më i mirë.
Kini kujdes që enëlarësja të mos përthyhet ose të shtypë fort zorrët.

LIDHJA E ZORRËS SË FURNIZIMIT ME UJË

- Lini që të rrjedhë uji derisa të bëhet krejt i pastër.
- Shtrëngoni fort zorrën e furnizimit me ujë dhe mbyllni rubinetin.

Nëse zorra e furnizimit me ujë nuk është mjaft e gjatë, kontaktoni dyqanin e specializuar ose teknikun e autorizuar.
Presioni i ujit duhet të jetë në kuadër të vlerave të shënuara në tabelën Të dhënat teknike - përndryshe enëlarësja nuk do të punojë mirë. Kini kujdes që zorra të mos përthyhet ose ngjeshet.

SPECIFIKIMET E LIDHJES SË ZORRËS SË FURNIZIMIT ME UJË

FURNIZIMI ME UJË	i ftohtë ose i ngrohtë (max. 60°C)
FURNIZIMI ME UJË	3/4"
FUQIA E PRESIONIT TË UJIT	0,05 ÷ 1 MPa (0,5 ÷ 10 bar) 7,25 – 145 psi

LIDHJA E ZORRËS SË KULLIMIT TË UJIT

Lidhni zorrën e kullimit me kanalin e kullimit që ka diametrin minimal prej 2 cm **A** Lidhja e zorrës së kullimit duhet të jetë në lartësi midis 40 dhe 80 cm nga dyshemeja ose sipërfaqja në të cilën gjendet enëlarësja.

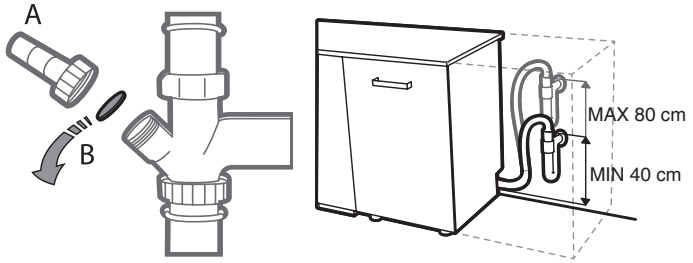

Para se të lidhni zorrën e furnizimit me ujë me kullimin e lavamanit, hiqni tapën plastike **B**.

MBROJTJA NGA PËRMBYTJET

Mbrojtja nga përmbytjet. Për të shmangur përmbytjet, enëlarësja ka:
– një sistem të veçantë që bllokon furnizimin me ujë në rast prishjeve ose rrjedhjeve brenda pajisjes.

Disa modele kanë gjithashtu një pajisje shtesë për sigurinë **Noy Aqua Stop**, që garanton mbrojtjen nga përmbytjet madje edhe në rast të plasjes së zorrës së furnizimit me ujë.
Kurrsesi nuk duhet të prisni zorrën e furnizimit me ujë, sepse përmban pjesët elektronike.

LIDHJET ELEKTRONIKE

PARALAJMËRIMI: Kurrsesi nuk duhet të prisni zorrën e furnizimit me ujë, sepse përmban pjesët elektronike.
Para se të futni kabllon elektrike në prizën elektrike, kini kujdes që:

- Priza elektrike duhet të **tokëzohet** ⏚ dhe të jetë në përputhje me rregullat aktuale;
- Priza elektrike mund të përmban ngarkesën maksimale të pajisjes siç është treguar në pllakëzën e të dhënave që gjendet në pjesën e brendshme të derës *(shihni PËRSHKRIMI I PRODUKTIT)*.
- Tensioni i energjisë elektrike duhet të jetë në kuadër të vlerave të shënuara në pllakëzën e të dhënave në pjesën e brendshme të derës.
- Priza elektrike i përshtatet kabllos elektrike të pajisjes.

Nëse ky nuk është rasti, kërkoni nga tekniku i kualifikuar që të ndërrojë kabllon elektrike *(shihni SHËRBIMI I MBËSHTETJES TEKNIKE)*. Mos përdorni kabllot e zgjeruara ose kabllot elektrike të shumëfishta. Kur të instalohet pajisja, kablloja elektrike dhe priza elektrike duhet të jenë lehtësisht të disponueshme.
Kablloja nuk duhet të përthyhet as të ngjeshet.
Nëse dëmtohet kablloja elektrike, duhet të zëvendësohet nga ana e prodhuesit ose shërbimit të autorizuar për mbështetjen teknike me qëllim të parandalimit të rreziqeve të mundshme.
Kompania nuk është e përgjegjshme në rast aksidenti, në qoftë se këta rregulla nuk ishin respektuar.

POZICIONIMI DHE NIVELIMI

1. Vendosni enëlarësen në dysheme të sheshtë dhe të fortë. Nëse dyshemeja nuk është e sheshtë, këmbët e përparme mund të përshtaten para se të vendoset pajisja në pozitën horizontale. Nëse pajisja është niveluar në mënyrë të rregullt, do të jetë më e qëndrueshme dhe do të ketë më pak mundësi që të lëvizë ose të shkaktojë vibracionet dhe zhurmën gjatë punës së saj.
2. Para se të vendosni enëlarësen, ngjitni shiritin e tejdukshëm nën raftin e drunjtë me qëllim të mbrojtjes nga krijimi i kondensimi.
3. Vendosni enëlarësen në mënyrë që pjesët e saj anësore ose pllaka e prapme të vijnë në kontakt me pjesët e kuzhinës ose murin. Kjo pajisje mund të vendoset gjithashtu nën një sipërfaqe.
4. Për të përshtatur lartësinë e këmbës së prapme, ktheni pjesën e kuqe gjashtëkëndore në pjesën e poshtme qendrore të pjesës së përparme të enëlarëses duke përdorur çelësin kryesor gjashtëkëndor me vrimën prej 8 mm. Ktheni çelësin kryesor në drejtim të akrepave të sahatit për të rritur lartësinë dhe në drejtim të kundërt të akrepave të sahatit për ta ulur.

DIMENZIONET, KAPACITETI DHE SHPENZIMI NË GJENDJE GATISHMËRIE

GJERËSIA	**598** (mm)
LARTËSIA	**820** (mm)
THELLËSIA	**555** (mm)
KAPACITETI	**10** kompletet standarde të enëve

ZGJIDHJA E PROBLEMIT

Nëse enëlarësja juaj nuk punon në mënyrë të rregullt, kontrolloni nëse mund të zgjidhni problemin me anë të listës së mëposhtme. Për gabimet ose problemet e tjera kontaktoni shërbimin e autorizuar të shitjes detajet e kontaktit të të cilit mund t'i gjeni në librezën e garancisë. Pjesët rezervë do të jenë në dispozicion për një periudhë nga 7 deri 10 vjet, në përputhje me Kërkesat rregulluese.

PROBLEMET	SHKAQET E MUNDURA	ZGJIDHJET
Treguesi i kripës është ndezur.	Kutia e kripës është e zbrazët. (Pas rimbushjes, treguesi i kripës mund të mbetet i ndezur gjatë disa ciklave të larjes).	Rimbushni kutinë e kripës (për më shumë informacione shihni faqen 2). Konfigurimi i fortësisë së uji - shihni tabelën në faqen 2.
Treguesi i mjetit për shpëlarje është ndezur.	Kutia e mjetit për shpëlarje është e zbrazët. (Pas rimbushjes, treguesi i mjetit për shpëlarje mund të mbetet i ndezur gjatë disa ciklave të larjes).	Rimbushni kutinë e kripës (për më shumë informacione shihni faqen 3).
Enëlarësja nuk do të fillojë të punojë ose nuk reagon ndaj komandave.	Pajisja nuk është lidhur mirë në furnizimin me energji elektrike.	Vendosni kabllon elektrike në prizën elektrike.
	Nuk ka energji elektrike.	Për arsye sigurie, enëlarësja nuk do të fillojë të punojë automatikisht pas kthimit të energjisë elektrike. Hapni derën e enëlarëses, shtypni butonin FILLIM dhe mbyllni derën brenda 4 sekondave.
	Dera e enëlarëses nuk është mbyllur. Funksionit NaturalDry nuk është futur.	Shtypni fort derën derisa të dëgjohet një tingull "klik"
	Cikli është ndërprerë kur dera hapet për > 4 sekonda.	Shtypni butonin FILLIM dhe mbyllni derën brenda 4 sekondave.
	Nuk reagon ndaj komandave. Ekrani tregon: **F9** ose **F12** dhe të gjitha dritat LED pulsojnë shpejt.	Fikni pajisjen duke shtypur butonin NDEZJE/FIKJE, ndizeni përsëri pas një minute dhe nisni prapë programin. Nëse problemi vazhdon, nxirrni kabllon elektrike për 1 minutë, dhe pastaj lidheni përsëri.
Uji nuk rrjedh nga enëlarësja. Ekrani tregon: **F3** dhe të gjitha dritat LED pulsojnë shpejt.	Cikli i larjes nuk ka përfunduar ende.	Pritni që të përfundojë cikli i larjes.
	Zorra e kullimit është përthyer.	Kontrolloni nëse është përthyer zorra e kullimit *(shihni UDHËZIMET E INSTALIMIT)*.
	Zorra e kullimit të lavamanit është bllokuar.	Pastroni zorrën e kullimit të lavamanit.
	Filtri është bllokuar me pjesët e mbetura të ushqimit.	Pastroni filtrin *(shihni PASTRIMI I SISTEMIT TË FILTRAVE)*.
Enëlarësja bën zhurmë të jashtëzakonshme.	Enët përplasen njëri me tjetrin.	Ndani enët në mënyrë të rregullt *(shihni NGARKIMI I RAFTEVE)*.
	Krijohet shumë shkumë.	Detergjenti nuk është matur mirë ose nuk është i përshtatshëm për përdorim në enëlerësen *(shihni MBUSHJA E KUTISË SË DETERGJENTIT)*. Nisni përsëri ciklin aktual DUKE FIKUR enëlarësen, pastaj ndizeni përsëri, zgjidhni programin e ri dhe shtypni butonin FILLIM dhe mbyllni derën brenda 4 sekondave. Mos shtoni detergjent.
Enët nuk janë të pastra.	Enët nuk janë vendosur në mënyrë të rregullt.	Ndani enët në mënyrë të rregullt *(shihni NGARKIMI I RAFTEVE)*.
	Spërkatësit nuk mund të rrotullohen lirisht sepse i pengojnë enët.	Ndani enët në mënyrë të rregullt *(shihni NGARKIMI I RAFTEVE)*.
	Ciki i larjes është shumë i butë.	Zgjidhni ciklin përkatës të larjes *(shihni TABELA E PROGRAMEVE)*.
	Krijohet shumë shkumë.	Detergjenti nuk është matur mirë ose nuk është i përshtatshëm për përdorim në enëlerësen *(shihni MBUSHJA E KUTISË SË DETERGJENTIT)*.
	Nuk është mbyllur mirë kapaku në kutinë e mjetit për shpëlarje .	Kini kujdes që të mbyllet kapaku i kutisë së mjetit për shpëlarje.
	Filtri është i pistë ose i bllokuar.	Pastroni sistemin e filtrave *(shihni KUJDESI DHE MIRËMBAJTJA)*.
	Nuk ka kripë.	Mbushni kutinë e kripës *(shihni MBUSHJA E KUTISË SË KRIPËS)*.
Enëlarësja nuk merr ujin. Ekrani tregon: **F6** dhe të gjitha dritat LED pulsojnë shpejt.	Nuk ka ujë në sistemin e furnizimit me ujë ose është mbyllur rubineti.	Kini kujdes që të ketë ujë në sistemin e furnizimit me ujë ose që rubineti të jetë i hapur.
	Zorra e furnizimit me ujë është përthyer.	Kini kujdes që zorra e furnizimit me ujë të mos përthyhet *(shihni INSTALIMIN)*, konfiguroni përsëri programin dhe ndizni enëlarësen.
	Sita në zorrën e furnizimit me ujë është bllokuar; duhet të pastrohet.	Pasi keni bërë kontrollimin dhe pastrimin, fikni dhe ndizni enëlarësen dhe nisni përsëri programin e ri.
Enëlarësja mbaron shumë herët ciklin. Ekrani tregon: **F15** dhe të gjitha dritat LED pulsojnë shpejt.	Zorra e kullimit është vendosur shumë ulët ose sifonimi shkon në sistemin e kanalizimit të shtëpisë.	Kontrolloni nëse fundi i zorrës së kullimit është vendosur në lartësinë e duhur *(shihni INSTALIMIN)*. Kontrolloni nëse sifonimi shkon në sistemin e kanalizimit të shtëpisë, nëse ka nevojë instaloni ventilin për furnizimin me ajër.
	Ajër në furnizimin me ujë.	Kontrolloni nëse furnizimi me ujë rrjedh ose problemet e tjera lënë ajrin brenda.

Enët nuk janë të thata.	Programi i zgjedhur nuk ka fazën e tharjes.	Kontrolloni në tabelën e programeve nëse programi i zgjedhur ka fazën e tharjes.
	Mjeti për shpëlarje është shpenzuar dhe tretja nuk është adekuate.	Shtoni mjetin për shpëlarje ose përshtatni nivelin më të lartë të dozimit *(shihni MBUSHJA E KUTISË SË MJETIT PËR SHPËLARJE)*.
	Enët janë bërë prej materiali anti-ngjitjeje ose plastike.	Prania e pikave të ujit është normale *(shihni KËSHILLAT DHE REKOMANDIMET)*..
Enët dhe gotat kanë gjurmë blu ose një nuancë blu.	Doza e mjetit për shpëlarje është shumë e madhe.	Konfiguroni diapazonin e dozimit
Në enët dhe gotat shfaqen kalcifikim ose depozita të bardha.	Niveli i ujit është shumë i ulët.	Mbushni kutinë e kripës *(shihni MBUSHJA E KUTISË SË KRIPËS)*.
	Konfigurimi i fortësisë së ujit nuk është adekuate.	Rritja e vlerës *(shihni TABELA E FORTËSISË SË UJIT)*.
	Kapaku i kutisë së kripës nuk është mbyllur mirë.	Kontrolloni nëse është mbyllur mirë kapaku i kutisë së kripës.
	Mjeti për shpëlarje është shpenzuar ose doza nuk mjafton.	Shtoni mjetin për shpëlarje ose përshtatni nivelin më të lartë të dozimit.
Dera nuk mbyllet.	Shportat nuk janë vendosur deri në fund.	Kontrolloni nëse shportat janë vendosur deri në fund.
	Dera nuk është kyçur.	Shtypni fort derën derisa të dëgjohet një tingull "klikimi"
Puščanje deter-genta.	Je odvisno od uporabljenega tekočega detergenta in je lahko opaznejše v primeru vklopa možnosti zakasnitve.	Manjša puščanja ne bodo povzročila okvare stroja, izognete pa se jim lahko z zamenjavo vrste tekočega detergenta ali uporabo tablet.

Udhëzimet, dokumentacionet standarde dhe informacionet shtesë mund të gjenden:
- Në faqen tonë të internetit **docs.whirlpool.eu/docs** dhe **parts-selfservice.europeanappliances.com**
- Duke përdorur kodin QR
- Gjithashtu, mund të **kontaktoni shërbimin tonë të shitjes** (numri telefonik gjendet në librezën e garancisë). Kur kontaktoni shërbimin tonë të shitjes për klientët, ju lutemi të lexoni shifrat të cilat gjenden në pllakëzën identifikuese të produktit tuaj.

Informacionet rreth modelit mund t'i shkarkoni duke përdorur kodin QR të shkruar në shenjën energjetike. Shenja përfshin edhe identifikuesin e modelit që mund të përdoret për kontrollimin e regjistrimit në portalin, në adresën https://eprel.ec.europa.eu.

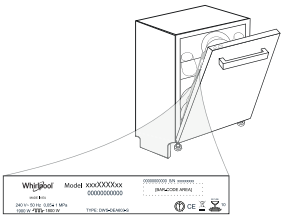

®/TM/ © 2025 Whirlpool. Prodhuar sipas licencës.

400020049508
07/2026 jk - Xerox Fabriano

UPUTSTVO ZA UPOTREBU

HVALA ŠTO STE KUPILI PROIZVOD KOMPANIJE WHIRLPOOL.
Kako biste dobili kompletniju podršku, molimo da registrujete Vaš uređaj na: **www.whirlpool.eu/register.**

Pre korišćenja uređaja, pažljivo pročitajte uputstva za bezbednost i instalaciju.
Nakon instalacije, ne zaboravite da uklonite sve delove za zaštitu tokom transporta iz mašine za pranje sudova.

SKENIRAJTE QR KOD NA SVOM UREĐAJU DA BISTE DOBILI DETALJNIJE INFORMACIJE



OPIS PROIZVODA

UREĐAJ

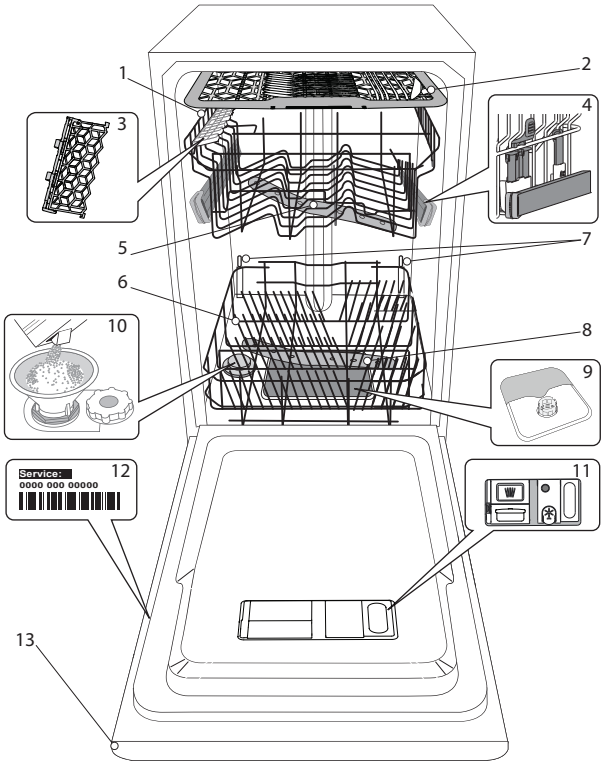

1. Gornja korpa
2. Polica za pribor za jelo
3. Sklopiva krilca
4. Podešivač visine gornje korpe
5. Gornja prskalica
6. Donja korpa
7. Potporni Power Clean®
8. Donja prskalica
9. Sklop filtera
10. Rezervoar za so
11. Posude za deterdžent i sredstvo za ispiranje
12. Natpisna pločica
13. Kontrolna tabla

KONTROLNA TABLA

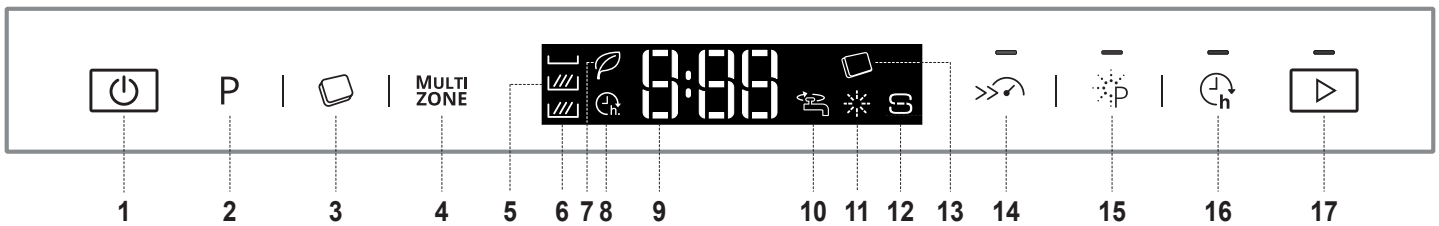

1. Dugme za UKLJUČI/ISKLJUČI
2. Dugme za biranje programa
3. Dugme za deterdžent u vidu tableta (Sve u jednom)
4. Dugme „Multizone“
5. Ekran
6. „Multizone“ svetlosni indikator
7. Svetlosni indikator Eko programa
8. Odloženi POČETAK svetlosni indikator
9. Broj programa i indikator preostalog vremena
10. Svetlosni indikator za zatvorenu slavinu za vodu
11. Svetlosni indikator za sredstvo za ispiranje
12. Svetlosni indikator za dopunu soli
13. Svetlosni indikator za deterdžent u vidu tableta (Sve u jednom)
14. Dugme za Turbo funkciju sa svetlosnim indikatorom
15. Dugme za Power Clean funkciju sa svetlosnim indikatorom
16. Dugme za Odloženi POČETAK sa svetlosnim indikatorom
17. POČETAK dugme za indikatorom

PRVA UPOTREBA
SO, SREDSTVO ZA ISPIRANJE I DETERDŽENT

SAVETI U VEZI SA PRVOM UPOTREBOM

Nakon ugradnje, uklonite zapušače sa korpi i elastične elemente za zadržavanje sa gornje korpe.

MENI ZA PODEŠAVANJA

1. Uključite uređaj pritiskom na dugme **UKLJUČI/ISKLJUČI.**
2. Isključite uređaj pritiskom na dugme **UKLJUČI/ISKLJUČI.**
3. Pritisnite i zadržite dugme **POČETAK** 5 sekundi, dok ne začujete zvučni signal.
4. Na displeju se prikazuje prva dostupna postavka (slovo „A"), praćena njenom vrednošću (na primer: 3).
5. Pritisnite **P** da biste se kretali kroz listu dostupnih postavki i da biste videli njihovu vrednost (videti tabelu ispod), a zatim pritisnite **POČETAK** ako želite da promenite vrednost prikazane postavke: njena vrednost počinje da treperi.
6. Koristite dugmad **P** da biste promenili trepćuću vrednost odabranih postavki, a zatim pritisnite **POČETAK** da biste sačuvali novu vrednost: prestaće da treperi.
7. Da biste promenili drugu postavku ponovite korake 5-6.
8. Da biste izašli iz menija za podešavanja pritisnite dugme **UKLJUČI/ISKLJUČI**.

SLOVO	POSTAVKA	VREDNOSTI (Podrazumevana - podebljnim slovima)
A	**Nivo tvrdoće vode** (videti „Podešavanje tvrdoće vode" i „Tabelu tvrdoće vode")	1 | 2 | **3** | 4 | 5
b	**Nivo sredstva za ispiranje** (videti „Podešavanje doziranja sredstva za ispiranje")	1 | 2 | 3 | 4 | **5**
C	**Pokrenite program** Da biste podesili da se prilikom uključivanja uređaja pojavi ciklus. „E"= Eko, „L"= Poslednji ciklus	**E** | L
d	**Nivo osvetljenja** Da biste podesili nivo osvetljenja displeja. „Lo"=NIzak, „Hi"= Visok	Lo | **Hi**
E	**Nivo zvuka** Da biste podesili jačinu zvuka. „OF" = zvuk isključen, „Lo" = tiho, „Hi" = glasno.	OF | Lo | **Hi**
H	**Svetla na podu** *(videti „Opcije i funkcije")* *"On" = On, "OF" = Off*	**On** | OF
J	**Fabrička podešavanja** Da biste vratili na podrazumevana fabrička podešavanja sve vrednosti postavki uključenih u meni za podešavanje. Nakon aktiviranja ove postavke (ON), mašina se ISKLJUČUJE i vraća na fabrička podešavanja. "On" = On, "OF" = Off	**On** | OF
L	**NaturalDry** *(videti „Opcije i funkcije")* *"On" = On, "OF" = Off*	**On** | OF

PUNJENJE SPREMNIKA ZA SOL

Upotreba soli sprečava stvaranje KAMENCA na posuđu i na funkcionalnim komponentama mašine.

- Obavezno je **DA REZERVOAR ZA SO NIKADA NE BUDE PRAZAN.**
- Važno je podesiti tvrdoću vode.

Rezervoar za so se nalazi u donjem delu mašine za pranje sudova (videti OPIS PROIZVODA) i mora se puniti kada se uključi **indikatorsko svetlo DOPUNA SOLI** na kontrolnoj tabli.

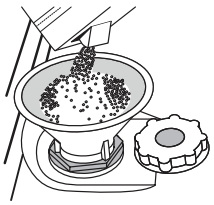

1. Uklonite donju korpu i odvrnite poklopac rezervoara (u smeru suprotnom od smera kretanja kazaljki na satu)..
2. Samo prvi put kada ovo radite: napunite rezervoar za so vodom.
3. Postavite levak (*vidite sliku*) i napunite rezervoar za so do ivice (oko 1 kg); nije neuobičajeno da malo vode iscuri.
4. Uklonite levak i obrišite ostatke soli sa otvora.

Vodite računa da poklopac bude čvrsto zavijen, tako da deterdžent ne može da uđe u posudu tokom programa pranja (to može da ošteti omekšivač za vodu tako da se ne može popraviti).
Čim se ovaj postupak završi, pokrenite program bez punjenja.
Samo program „Pretpranje" NIJE dovoljan.
Ostaci sonog rastvora ili zrna soli mogu da izazovu duboku koroziju i time nepovratno oštete delove od nerđajućeg čelika.
Za kvarove koji nastanu pod ovakvim okolnostima garancija ne važi.
Nakon što sipate so u mašinu, svetlosni indikator za **DOPUNA SOLI se isključuje.**
Koristite samo so koja je posebno napravljena za mašine za pranje sudova.
Ako rezervoar za so nije pun, može doći do oštećenja omekšivača vode i grejača usled nagomilavanja kamenca.
Korišćenje soli se preporučuje sa bilo kojom vrstom deterdženta za mašinu za pranje sudova.
Kad god je potrebno da dodate so, obavezno je da obavite proceduru pre početka ciklusa pranja da bi se izbegla korozija.

PODEŠAVANJE TVRDOĆE VODE

Da bi omekšivač za vodu radio kako treba, neophodno je da tvrdoća vode bude podešena na osnovu stvarne tvrdoće vode u vašoj kući. Ove informacije možete dobiti od lokalnog snabdevača vodom.

Fabrička postavka je „3" za prosečnu tvrdoću vode.

Da biste promenili, sledite uputstva iz odeljka „MENI ZA PODEŠAVANJA".

Tabela tvrdoće vode

Nivo		°dH nemački stepeni	°fH francuski stepeni	°Clark engleski stepeni
1	Meka	0 - 6	0 - 10	0 - 7
2	Srednja	7 - 11	11 - 20	8 - 14
3	Prosečna	12 - 16	21 - 29	15 - 20
4	Tvrda	17 - 34	30 - 60	21 - 42
5	Veoma tvrda	35 - 50	61 - 90	43 - 62

PRVA UPOTREBA
SO, SREDSTVO ZA ISPIRANJE I DETERDŽENT

SISTEM ZA OMEKŠAVANJE VODE

Omekšivač vode automatski smanjuje tvrdoću vode i time sprečava nakupljanje kamenca na grejaču, čime takođe doprinosi efikasnijem čišćenju.

Ovaj sistem sam sebe regeneriše pomoću soli, te je stoga obavezno da dopunite rezervoar za so kada je prazan.

Intervaly vykonávania regenerácie závisia od nastavenia tvrdosti vody – regenerácia sa vykonáva raz za **6** Eko cyklov, ak je tvrdosť vody nastavená na **3**.

Proces regeneracije počinje sa poslednjim ispiranjem i završava se u fazi sušenja, pre završetka ciklusa.

- Jedna regeneracija troši: ~3,5 l vode;
- Produžava ciklus za još 5 minuta;
- Troši ispod 0,005 kWh energije

PUNJENJE POSUDA ZA SREDSTVO ZA ISPIRANJE

Sredstvo za ispiranje olakšava SUŠENJE posuđa. Posuda za sredstvo za ispiranje **A** treba da se napuni kada se upali **svetlosni indikator DOPUNA SREDSTVA ZA ISPIRANJE** na kontrolnoj tabli

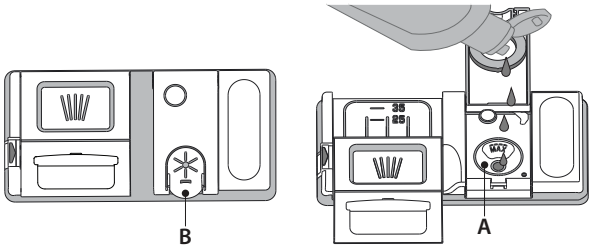

1. Otvorite posudu B tako što ćete pritisnuti i povući na gore jezičak na poklopcu.
2. Pažljivo sipajte sredstvo za ispiranje do oznake za maksimum (110 ml) na prostoru za punjenje - izbegavajte prosipanje. Ako se to dogodi, odmah obrišite prosuto suvom krpom..
3. Ponovo zavrnite poklopac.
4. Pritisnite poklopac dok se ne začuje zvuk škljocanja.

NIKADA ne sipajte sredstvo za ispiranje direktno u kadicu.

PODEŠAVANJE DOZIRANJA SREDSTVA ZA ISPIRANJE

Ako niste u potpunosti zadovoljni rezultatima sušenja, možete da podesite količinu sredstva za ispiranje koja se koristi

Da biste promenili, sledite uputstva iz odeljka „MENI ZA PODEŠAVANJA".

Ako je nivo sredstva za ispiranje podešen na 1, sredstvo za ispiranje se neće koristiti. Svetlosni indikator NIZAK NIVO SREDSTVA ZA ISPIRANJE neće svetleti ako nestane sredstva za ispiranje.

Mogu se podesiti maksimalno 5 nivoa u zavisnosti od modela mašine za pranje sudova. Fabričko podešavanje je "5".

- Ako vidite plavičaste tragove na posuđu, podesite nizak broj (2-3).
- Ako na posuđu ima kapljica vode ili tragova kamenca, podesite visok broj (4-5).

PUNJENJE POSUDE ZA DETERDŽENT

Korišćenje deterdžente koji nije namenjen za mašine za pranje sudova može da izazove kvar ili oštećenje uređaja.

Za postizanje najboljih rezultata pranja i sušenja, neophodna je kombinovana upotreba deterdženta, sredstva za ispiranje i rafinisane soli.

Preporučujemo korišćenje deterdženata koji ne sadrže fosfate ili hlor, jer su ti proizvodi štetni za okolinu.

Dobri rezultati pranja takođe zavise i od pravilne količine deterdženta koji se koristi.

Premašivanje navedene količine ne rezultira boljim pranjem i povećava zagađenje životne sredine.

Količina se može podesiti prema nivou zaprljanosti.

Za normalno zaprljano posuđe, koristite oko 2535g (deterdžent u prahu) ili 2535ml (tečni deterdžent) i dodatnu kafenu kašičicu deterdženta direktno u kadicu. Ako koristite tablete, dovoljna je jedna tableta.

Ako je posuđe samo blago uprljano ili ako ga isperete vodom pre nego što ga stavite u mašinu za pranje sudova, u skladu s tim smanjite količinu deterdženta koji koristite (minimum 25 g/ml) npr. ne stavljajte prah/gel u kadicu.

Za otvaranje posude za deterdžent pritisnite dugme C.
Deterdžent sipajte samo u suvu posudu D.
Deterdžent za pretpranje sipajte direktno u kadicu.

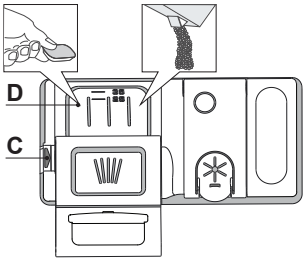

1. Za odmeravanje deterdženta pogledajte prethodno pomenute informacije kako biste sipali odgovarajuću količinu. U posudi **D** nalaze se oznake koje vam mogu pomoći u doziranju deterdženta.
2. Uklonite ostatke deterdženta sa ivica posuda pre nego što i zatvorite poklopac dok se ne začuje zvuk škljocanja.
3. Zatvorite poklopac posude za deterdžent povlačenjem na gore dok uređaj za zatvaranje ne bude čvrsto na mestu.

Posuda za deterdžent se automatski otvara u odgovarajućem trenutku u skladu sa programom.

Ako koristite deterdžente sve u jednom, preporučujemo da koristite dugme za **DETERDŽENT U VIDU TABLETA** jer ono podešava program tako da se uvek postignu najbolji rezultati pranja i sušenja.

Ako koristite deterdžente sve u jednom, preporučujemo da u svakom slučaju dodate so, naročito ako je voda tvrda ili veoma tvrda (sledite uputstva data u pakovanju).

TABLICA PROGRAMA

Program		Faza sušenja	NaturalDry*)	Dostupne opcije *)	Trajanje programa za pranje (h:min)**)	Potrošnja vode (litri/ciklus)	Potrošnja energije (kWh/ciklus)	Preostalo vreme nakon otvaranja (h:min)
P1 Eko	Eco 50°	√	√	MULTI ZONE	3:40	9,0	0,67	0:45
P2 6th Sense	6th sense 50-60°	√	√	MULTI ZONE	1:20 - 3:00	7,0 - 14,0	0,70 - 1,10	0:05
P3 Intenzivno	65°	√	√	MULTI ZONE	2:45	17,5	1,60	0:05
P4 Brzo pranje i sušenje	50°	√	√	MULTI ZONE	1:25	11,5	1,10	0:05
P5 Kristal	45°	√	√	MULTI ZONE	1:40	12,0	1,20	0:00
P6 Brzi 30'	50°	-	√	MULTI ZONE	0:30	9,0	0,50	0:00
P7 Tiho	50°	√	√	MULTI ZONE	3:30	16,0	1,15	0:00
P8 Pretpranje	-	-	-	MULTI ZONE	0:10	4,5	0,01	-
P9 Samočišćenje	65°	-	-		0:50	8,0	0,85	-

Podaci programa EKO su mereni u laboratorijskim uslovima u skladu sa evropskim standardom EN 60436:2020.
Napomena za laboratorije za testiranje: za informacije na uslove komparativnog ispitivanja EN, pogledajte adresa: dw_test_support@europeanappliances.com
Prethodno tretiranje posuđa nije potrebno ni za jedan program.
**) Vrata se otvaraju pre nego što je program završen. Ovo je radi poboljšanja efikasnosti sušenja. Sačekajte dok vreme ne dođe do 00:00 da biste ispraznili mašinu za pranje sudova.*
***) Ne mogu se sve opcije koristiti istovremeno.*
****) Vrednosti koje su date za programe koji nisu Eco program su samo pokazne. Stvarno vreme može da varira u zavisnosti od mnogih faktora kao što su temperatura, količina deterdženta, količina i vrsta posuđa, balansiranje posuđa, dodatne izabrane opcije i kalibracija senzora. Kalibracija senzora može da poveća trajanje programa do 20 min.*

OPIS PROGRAMA

Instructions on wash cycle selection.

P1 EKO
Eko program je podesan za pranje umereno zaprljanog posuđa, i u tu svrhu je ovo najefikasniji program u pogledu kombinovane potrošnje energije i vode i da se koristi za procenu usklađenosti sa propisima EU za ekološki dizajn.

P2 6th SENSE®
Za normalno zaprljano posuđe sa sasušenim ostacima hrane.
Detektuje nivo zaprljanosti posuđa i prema tome prilagođava program.

P3 INTENZIVNO
Program preporučen za jako zaprljano posuđe, naročito za tiganje i šerpe (ne koristiti za osetljivo posuđe).

P4 BRZO PRANJE I SUŠENJE
Normalno zaprljano keramičko posuđe. Ciklus za svakodnevnu upotrebu, koji obezbeđuje optimalne performanse čišćenja i sušenja za kraće vreme.

P5 KRISTAL
Program za osetljivo posuđe, koje je osetljivije na visoke temperature, na primer čaše i šolje.

P6 BRZI 30'
Program za korišćenje sa polupunom mašinom ili sa blago zaprljanim posuđem bez sasušenih ostataka hrane. Nema faze sušenja.

P7 TIHO
Pogodno za korišćenje uređaja tokom noći. Obezbeđuje optimalne performanse čišćenja i sušenja sa najnižom emisijom buke.

P8 PRETPRANJE
Keramičko posuđe koje treba da se opere kasnije. Za ovaj program se ne koristi deterdžent.

P9 SAMOČIŠĆENJE
Program koji se koristi za održavanje mašine za pranje posuđa, obavljati samo kada je mašina za pranje sudova PRAZNA uz korišćenje posebnih deterdženata predviđenih za održavanje mašina za pranje sudova

Napomene:
Imajte u vidu da je ciklus *Brzi program 30'* namenjen za blago zaprljano posuđe**.**

OPCIJE I FUNKCIJE

OPCIJE se mogu direktno odabrati pritiskom na odgovarajuće dugme *(videti KONTROLNU TABLU)*.

Ako opcija ne odgovara izabranom programu videti *TABELU SA PROGRAMIMA***, odgovarajuće LED svetlo će brzo da zatreperi 3 puta i oglasiće se zvučni signal. Opcija neće biti omogućena.**

DETERDŽENT U VIDU TABLETA (Sve u jednom)

Ova postavka vam omogućava da optimizujete performanse programa u zavisnosti od vrste deterdženta koji koristite.
Pritisnite dugme DETERDŽENT U VIDU TABLETA (odgovarajući simbol će zasvetleti) ukoliko koristite sve u jednom deterdžente u obliku tablete (sredstvo za ispiranje, so i deterdžent u jednoj dozi).
Ukoliko koristite deterdžent u prahu ili tečni deterdžent, ova opcija treba da bude isključena

MULTIZONE

Ako nema puno posuđa za pranje, može se koristiti opcija za polupunu mašinu radi uštede vode, električne energije i deterdženta.
Izaberite kompatibilni program (videti„Tabelu sa programima"), a potom pritisnite dugme MULTIZONE: na ekranu se pojavljuje simbol izabrane korpe:


(odabrana samo donja korpa)


(odabrana samo gornja korpa)


)prikazano na ekranu (samo korpa za pribor)


Podrazumevano podešavanje je da uređaj pere posuđe u svim korpama. Opcija je ISKLJUČENA.Option is OFF.

Vodite računa da napunite samo gornju ili donju korpu i da u skladu sa tim smanjite količinu deterdženta.

Ako je uklonjena gornja korpa, deterdžent sipajte direktno u kadicu umesto u posudu za deterdžent.

TURBO

Ova opcija se može koristiti za smanjenje trajanja glavnih programa uz održavanje istih nivoa pranja i sušenja.
Izaberite kompatibilni program (videti „Tabelu sa programima"), pritisnite dugme TURBO i svetlosni indikator će se uključiti. Pritisnite ovo dugme ponovo da biste poništili opciju.

POWER CLEAN®

Zahvaljujući dodatnoj snazi mlazova, ova opcija omogućava intenzivnije i jače pranje u donjoj korpi, u posebnoj oblasti (videti stranu 7 „Snažno pranje u donjoj korpi").
Ova opcija se preporučuje za pranje šerpi i posuda za pečenje. Izaberite kompatibilni program (videti „Tabelu sa programima"), pritisnite ovo dugme da biste aktivirali POWER CLEAN (indikator će zasvetleti).

ODLOŽENI START

Početak programa se može odložiti za vremenski period između 30 minuta i 24 časa.

1. Izaberite program i bilo koju željenu opciju. Pritisnite dugme ODLAGANJE (nekoliko puta) da biste odložili početak programa. Početak možete da odložite za 30 minuta do 24 časa. Kada se dostigne podešeni vremenski period od 24 časa, pritisnite ponovo dugme ODLOŽENI POČETAK da biste deaktivirali funkciju ODLOŽENI POČETAK.
2. Pritisnite dugme POČETAK i zatvorite vrata u roku od 4 sekunde: tajmer će početi sa odbrojavanjem;
3. Kada ovo vreme istekne, svetlosni indikator se isključuje i program automatski počinje.

Funkcija ODLOŽENI POČETAK se ne može podesiti kada program počne.

ZATVORENA SLAVINA ZA VODU – Alarm

Treperi kada nema dovoda vode ili je zatvorena slavina za vodu.

SVETLO NA PODU


LED svetlo koje se projektuje na pod pokazuje da mašina za pranje sudova radi.
Svetlo ostaje uključeno tokom, a isključuje se na kraju ciklusa.
Ova funkcija je podrazumevano aktivna, ali može da se deaktivira u „SETTINGS MENU" (meni podešavanja).

NaturalDry

NaturalDry to je sistem konvekcionog sušenja koji automatski otvara vrata tokom/nakon faze sušenja kako bi se svakodnevno obezbedile izuzetne performanse sušenja. Vrata se otvaraju na temperaturi koja je bezbedna za vaš kuhinjski nameštaj, tako da se neće otvoriti kada je uključena opcija TURBO.
Radi dodatne zaštite od pare, mašini za pranje sudova je dodata posebno dizajnirana zaštitna folija. Da biste videli kako da instalirate zaštitnu foliju, pogledajte UPUTSTVO ZA INSTALACIJU.
Ova funkcija je podrazumevano aktivna, ali može da se deaktivira u „MENI PODEŠAVANJA".

PUNJENJE KORPI

POLICA ZA PRIBOR ZA JELO

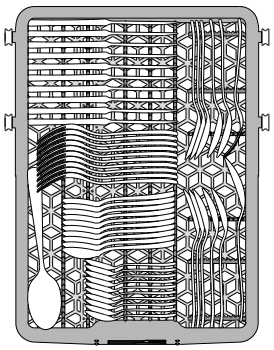

Treća korpa je namenjena za postavljanje pribora.

Pribor postavite kao što je prikazano na slici. Odvajanje pribora prilikom postavljanja čini sakupljanje nakon pranja lakšim i poboljšava performanse pranja i sušenja.

Noževi i drugi pribor sa oštrim ivicama se mora postaviti sa oštricama okrenutim na dole.

GORNJA KORPA

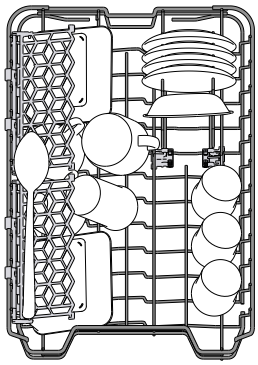

Stavite osetljivo i lako posuđe: čaše, šolje, tacne, plitke posude za salatu.

Gornja korpa ima držače koji se podižu i mogu se koristiti u vertikalnom položaju prilikom postavljanja tacni za čaj/dezert ili u nižem položaju prilikom postavljanja činija i posuda za hranu.

(primer punjenja gornje korpe)

PODEŠAVANJE VISINE GORNJE KORPE

Visina gornje korpe se može podesiti: visoki položaj za postavljanje velikog posuđa u donju korpu i nizak položaj za maksimalno korišćenje držača koji se pomeraju, tako što se stvara više prostora na gore i izbegava sudaranje sa sudovima iz donje korpe.

Gornja korpa ima **Podešivač visine gornje korpe** *(vidite sliku)*, bez pritiskanja ručica, jednostavno podignite držeći korpu sa strane, čim se korpa stabilno namesti u viši položaj.

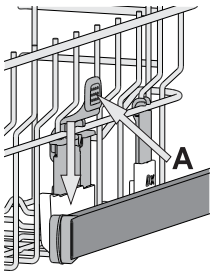

Da biste vratili na niži položaj, pritisnite ručice **A** koje se nalaze na stranama korpe i pomerite korpu na dole.

Preporučujemo da ne podešavate visinu korpe kada je napunjena.

NIKADA ne podižite niti spuštajte samo jednu stranu korpe.

SKLOPIVA KRILCA SA PODESIVIM POLOŽAJEM

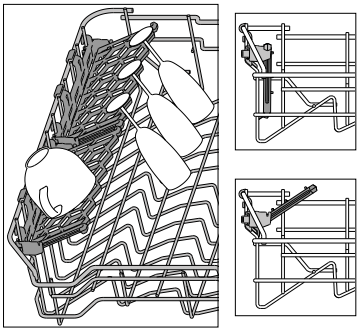

Sklopiva krilca možete da sklopite ili rasklopite i tako pronađete najbolji raspored posuđa na rešetki.

Čaše za vino se bezbedno mogu staviti u sklopiva krilca tako što se stopa svake čaše stavi u odgovarajući otvor.

Zavisno od modela:

– da biste rasklopili krilca, treba da ih gurnete nagore i okrenete ili da ih odvojite od držača i spustite nadole.
– da biste sklopili krilca, treba da ih okrenete i gurnete nadole ili nagore, pa ih zakačite za držače.

DONJA KORPA

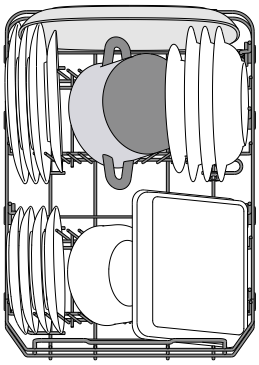

Za šerpe, poklopce, tanjire, posude za salatu, pribor itd. Velike tanjire i poklopce treba stavljati sa strane, kako bi se izbeglo dodirivanje prskalica.

Donja korpa ima držače koji se podižu i mogu se koristiti u vertikalnom položaju prilikom postavljanja tanjira ili u horizontalnom položaju (nižem) za lako postavljanje šerpi i posuda za salatu.

(primer punjenja donje korpe)

POWER CLEAN u donjoj korpi

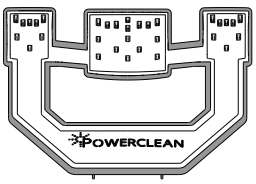

Power Clean® koristi posebne vodene mlaznice u unutrašnjem zadnjem delu za intenzivnije pranje veoma prljavih predmeta. Donja korpa ima **prostornu zonu**, poseban držač koji se može izvući i nalazi se u zadnjem delu korpe, a može se koristiti za tiganje ili plehove u uspravnom položaju, koji tako zauzimaju manje prostora.

Prilikom postavljanja šerpi/posuda za pečenje okrenutim prema komponenti Power Clean® aktivirajte **POWER CLEAN** na tabli.

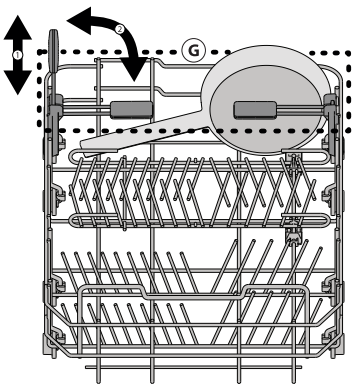

Kako se koristi Power Clean®:

1. Podesite Power Clean® oblast (G) tako što ćete saviti zadnji držač za tanjire i postaviti šerpe.
2. Šerpe i posude za pečenje postavite tako da budu vertikalno nagnute u Power Clean® oblasti. Šerpe moraju da budu nagnute prema snažnim vodenim mlaznicama.

SVAKODNEVNA UPOTREBA

1. **PROVERITE PRIKLJUČAK NA VODOVODNU MREŽU**
   Proverite da li je mašina za pranje sudova povezana na dovod vode i da je slavina otvoren.
2. **NAPUNITE KORPE** (videti PUNJENJE KORPI)
3. **PUNJENJE POSUDE ZA DETERDŽENT**
4. **SWITCH ON THE DISHWASHER**
   Otvorite vrata i pritisnite dugme **UKLJUČI/ISKLJUČI.** Vodite računa da dugmad bude deaktivirana kada su vrata otvorena više od 3/4 od vertikalne (zatvorene) pozicije.
5. **IZABERITE PROGRAM I PRILAGODITE CIKLUS**
   Izaberite najprikladniji program u skladu sa vrstom posuđa i nivoom zaprljanosti (videti OPIS PROGRAMA).
   Na displeju se prikazuje slovo „P" praćeno brojem programa (npr. „P 1"). Pritiskom na dugmad **P** menja se program. Izaberite željene opcije (videti OPCIJE I FUNKCIJE).
6. **POČETAK**
   Započnite ciklus pranja pritiskom na dugme **POČETAK** (led svetlo je upaljeno) i zatvaranjem vrata u roku od 4 sekunde. Kada program počne, začućete jedan zvučni signal. Ukoliko se vrata ne zatvore u roku od 4 sekunde, oglašava se alarm. U tom slučaju, otvorite vrata, pritisnite dugme **POČETAK** i ponovo zatvorite vrata u roku od 4 sekunde
7. **ZAVRŠETAK CIKLUSA PRANJA**
   Završetak ciklusa pranja se označava zvučnim signalom i na displeju se prikazuje „End (Kraj)". Otvorite vrata i isključite uređaj pritiskom na dugme **UKLJUČI/ISKLJUČI**. Sačekajte nekoliko minuta pre nego što izvadite posuđe da biste izbegli opekotine. Ispraznite korpe, počevši od donje.

Mašina će se automatski isključiti tokom dužih perioda neaktivnosti, kako bi se smanjila potrošnja električne energije.
Ako je posuđe samo blago uprljano ili ako ga isperete vodom pre nego što ga stavite u mašinu za pranje sudova, u skladu s tim smanjite količinu deterdženta koji koristite.

MENJANJE PROGRAMA KOJI JE U TOKU

Ako ste izabrali pogrešan program, možete da ga promenite, pod uslovom da je tek počeo: otvorite vrata, pritisnite i zadržite dugme **UKLJUČI/ISKLJUČI**, mašina će se isključiti. Ponovo uključite mašinu pomoću dugmeta **UKLJUČI/ISKLJUČI** i izaberite novi ciklus pranja i željene opcije; započnite ciklus pranja pritiskom na dugme **POČETAK** i zatvaranjem vrata.

DODAVANJE DODATNOG POSUĐA

Bez isključivanja mašine, otvorite vrata („:"prestaje da treperi, a **POČETAK** led svetlo počinje da treperi) (**pazite na VRUĆU paru!**), i stavite posuđe u mašinu za pranje sudova. Pritisnite dugme **POČETAK** i zatvorite vrata u roku od 4 sekunde; ciklus će se nastaviti od trenutka u kom je zaustavljen.

SLUČAJNI PREKIDI

Ako su vrata otvorena tokom ciklusa pranja, ili ako dođe do prekida električne energije, ciklus se zaustavlja. Da biste nastavili ciklus tamo gde je bio prekinut, pritisnite dugme **POČETAK** i zatvorite vrata.

SAVETI I PREDLOZI

SAVETI

Pre nego što napunite korpe, uklonite sve ostatke hrane sa posuđa i ispraznite čaše. **Nije potrebno da prethodno ispirate vodom.**
Posuđe postavite tako da stoji čvrsto na mestu i da ne sklizne; posude postavite sa otvorima okrenutim na dole, a udubljene/ispupčene delove postavite koso, kako bi voda mogla da dopre do svih površina i da slobodno teče.
Upozorenje: poklopci, ručice, poslužavnici i tiganji ne sprečavaju rotiranje prskalica.
Svo malo posuđe stavite u korpu za pribor.
Veoma zaprljano posuđe i šerpe bi trebalo da stavite u donju korpu, jer su prskalice u ovom delu jače i pružaju bolje performanse pranja.
Nakon što napunite uređaj, vodite računa da prskalice mogu slobodno da se rotiraju.

NEODGOVARAJUĆE POSUĐE

- Drveno posuđe i pribor.
- Osetljive ukrašene čaše, umetničke rukotvorine i antičko posuđe. Dekoracija na njima nije otporna.
- Delovi od sintetičkog materijala ne podnose visoke temperature.
- Posuđe od bakra i kalaja.
- Posuđe zaprljano pepelom, voskom, mašću za podmazivanje ili mastilom.

Boja dekoracije na staklu i komadima od aluminijuma/srebra može da se promeni i izbledi tokom procesa pranja. Neke vrste stakla (npr. kristalni predmeti) takođe mogu da se zamute nakon određenog broja ciklusa pranja.

OŠTEĆENJE ČAŠA I POSUĐA

- Koristite samo čaše i porculansko posuđe za koje proizvođač garantuje da je bezbedno za mašinsko pranje.
- Koristite blag deterdžent za posuđe
- Sakupite čaše i posuđe iz mašine za pranje sudova čim se ciklus pranja završi.

SAVETI ZA UŠTEDU ENERGIJE

- Kada se mašina za pranje sudova za domaćinstvo koristi u skladu sa uputstvima proizvođača, **pranje posuđa u mašini za pranje sudova uglavnom troši MANJE ENERGIJE i vode od ručnog pranja.**
- Da biste povećali efikasnost mašine za pranje sudova, **preporučuje se da ciklus pranja pokrenete kada se mašina za sudove u potpunosti napuni.** Punjenje mašine za pranje sudova za domaćinstvo do kapaciteta koji je naveo proizvođač će doprineti uštedi energije i vode. Informacije o pravilnom slaganju posuđa možete pronaći u poglavlju PUNJENJE KORPI. U slučaju delimične napunjenosti, preporučuje se da koristite odgovarajuće opcije za pranje, ako postoje (Half load/Zone Wash/Multizone (Polupuno/zonsko pranje/više zona)), popunjavajući samo izabrane korpe. Nepravilno punjenje ili prepunjavanje mašine za pranje sudova može da poveća potrošnju resursa (poput vode, energije i vremena, kao i da poveća nivo buke), smanjujući performanse čišćenja i sušenja.
- Ručno predispiranje komada posuđa dovodi do povećane potrošnje vode i energije i nije preporučljivo.

HIGIJENA

Da bi se izbeglo stvaranje neprijatnih mirisa i naslaga u mašini za pranje sudova, **program sa visokom temperaturom pokrenite najmanje jednom mesečno.** Koristite jednu kafenu kašičicu deterdženta i pokrenite program bez postavljanja posuđa kako biste očistili uređaj.

OTPORNOST NA SMRZAVANJE

Ukoliko je uređaj postavljen na mesto izloženo riziku od smrzavanja, **obavezno ga treba potpuno osušiti**. Zatvorite slavinu za vodu, skinite dovodno i odvodno crevo i ispustite vodu iz uređaja. **Proverite da li je omekšivač vode pun rastvorene soli za regeneraciju u posudi za so**, da biste zaštitili uređaj od temperatura do -20 °C.
Ako je uređaj čuvan na mrazu, pre prvog pokretanja najpre mora da odstoji na ambijentalnoj temperaturi od najmanje 5 °C tokom **barem 24 sata.**

NEGA I ODRŽAVANJE

PAŽNJA: Prilikom čišćenja i održavanja uređaja uvek ga isključite sa strujnog napajanja. Ne koristite zapaljive tečnosti za čišćenje mašine.

ČIŠĆENJE MAŠINE ZA PRANJE SUDOVA



Sve fleke na unutrašnjosti uređaja se mogu očistiti krpom koja je nakvašena vodom i sirćetom.
Spoljašnje površine mašine i kontrolna tabla se mogu očistiti neabrazivnom krpom koja je nakvašena vodom. Ne koristite rastvarače ili abrazivne proizvode

PREVENTING UNPLEASANT ODOURS

Vrata uređaja uvek držite poluotvorena kako bi se izbeglo stvaranje vlage koja se zadržava u mašini.
Zaptivne površine oko vrata i posude za deterdžent čistite redovno vlažnim sunđerom. To sprečava da se hrana zadrži u zaptivnim površinama, što je glavni uzrok stvaranja neprijatnih mirisa.

PROVERA CREVA ZA DOVOD VODE

Redovno proveravajte crevo za dovod vode zbog mogućih oštećenja i pukotina. Ukoliko je oštećeno, zamenite ga novim crevom koje je dostupno preko našeg Postprodajnog servisa ili vašeg prodavca.
U zavisnosti od vrste creva

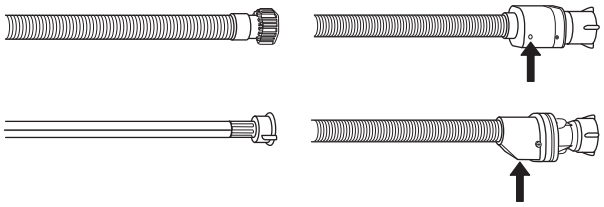

Ukoliko crevo za dovod vode ima providnu oblogu, povremeno proveravajte da li se boja na određenim mestima intenzivira. Ukoliko je tako, crevo možda propušta vodu na nekom mestu i trebalo bi ga zameniti.
Za creva sa funkcijom zaustavljanja vode: proverite mali prozor za procenu sigurnosnog ventila (vidite strelicu). Ukoliko je crven, funkcija za zaustavljanje vode je aktivirana, i crevo se mora zameniti novim.
Za odvrtanje ovog creva, pritisnite dugme za otpuštanje prilikom odvrtanja creva.

ČIŠĆENJE CREVA ZA DOVOD VODE

Ako su creva za vodu nova ili neko vreme nisu korišćena, pustite vodu kroz njih da biste bili sigurni da su čista i da bi se očistila od nečistoća pre nego što se povežu. Ako ne obavite ovu meru opreza, dovod vode se može blokirati i oštetiti mašinu za pranje sudova.

ČIŠĆENJE SKLOPA FILTERA

Redovno čistite sklop filtera kako se filteri ne bi zapušili i kako bi otpadna voda pravilno oticala.
Korišćenje mašine za pranje sudova sa zapušenim filterima ili stranim predmetima unutar sistema za filtriranje ili prskalicama može dovesti do kvara uređaja i time gubitka performansi, glasnog rada ili veće potrošnje resursa.
Sklop filtera se sastoji od tri filtera koji uklanjaju ostatke hrane iz vode za pranje i omogućavaju recirkulaciju vode: kako bi se postigli najbolji rezultati pranja, filtere treba održavati čistim.

Mašina za pranje sudova se ne sme koristiti bez filtera ili ako je filter labav.

Barem jednom mesečno ili nakon svakih 30 ciklusa, proverite sklop filtera i ukoliko je potrebno detaljno ga očistite pod mlazom vode, pomoću četke koja nije metalna i sledeći uputstva navedena u nastavku:

1. Okrenite cilindrični filter **A** u smeru suprotnom od smera kretanja kazaljki na satu i izvucite ga *(slika 1)*.
2. Uklonite kupasti filter **B** primenom blagog pritiska na bočna krilca *(slika 2)*.
3. Izvucite pločasti filter od nerđajućeg čelika **C** *(slika 3)*.
4. Ukoliko pronađete strane predmete (kao što je slomljeno staklo, porcelan, kosti, semenke voća itd.) pažljivo ih uklonite.
5. Proverite sklopku i uklonite sve ostatke hrane. **NIKADA NE UKLANJAJTE** zaštitu pumpe za ciklus pranja (crni deo) *(slika 4)*.

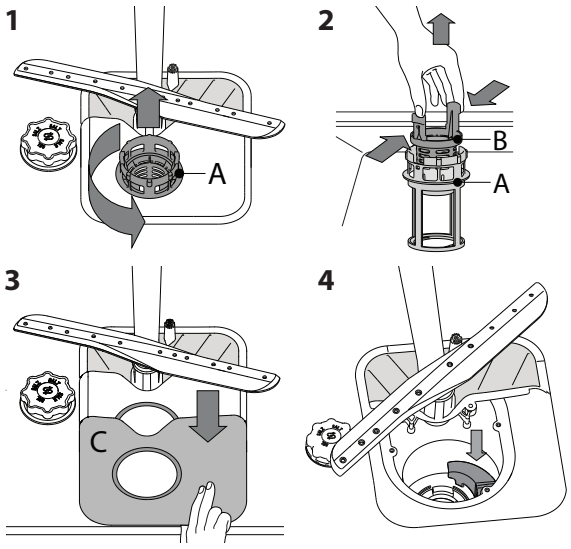

Nakon čišćenja filtera, ponovo postavite sklop filtera i pravilno ih pričvrstite na mesto; ovo je neophodno za efikasan rad mašine za pranje sudova.

ČIŠĆENJE PRSKALICA

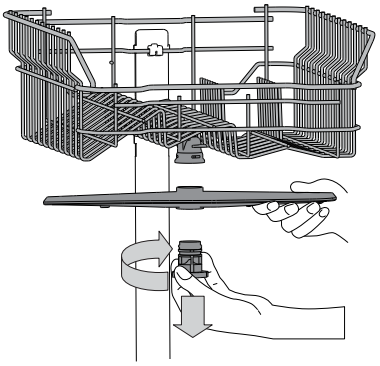

Povremeno, ostaci hrane mogu da se skore na prskalicama i tako blokiraju otvore za prskanje vode. Stoga se preporučuje da povremeno proveravate prskalice i čistite ih malom četkom koja nije od metala.
Da biste uklonili gornju prskalicu, okrenite plastični prsten za zaključavanje u smeru kretanja kazaljki na satu. Gornja prskalica se ponovo postavlja tako da strana sa više otvora bude okrenuta na gore.

Donju prskalicu možete ukloniti tako što ćete je povući na gore.

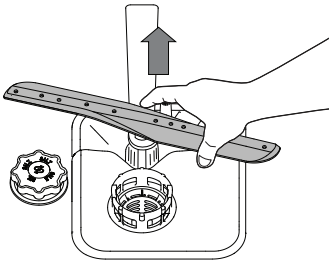

UGRADNJA

PAŽNJA: Ako je uređaj potrebno pomeriti, držite ga u uspravnom položaju; ako je neophodno, može se okrenuti na poleđinu.

POVEZIVANJE SISTEMA ZA DOVOD VODE

Podešavanje sistema za dovod vode za ugradnju treba da izvrši kvalifikovani tehničar.
Creva za dovod i odvod vode se mogu postaviti na desno ili levo kako bi postigla najbolja ugradnja.
Vodite računa da mašina za pranje sudova ne presavije ili ne zgnječi creva.

POVEZIVANJE CREVA ZA DOVOD VODE

- Pustite da voda otekne dok ne bude potpuno čista.
- Crevo za dovod čvrsto pritegnite i otvorite slavinu.

Ako crevo za dovod vode nije dovoljno dugo, kontaktirajte specijalizovanu radnju ili ovlašćenog tehničara.
Pritisak vode mora biti u okviru vrednosti naznačenih u tabeli Tehnički podaci - u suprotnom mašina za pranje sudova neće raditi pravilno.
Vodite računa da crevo ne bude savijeno ili sabijeno.

SPECIFIKACIJE ZA POVEZIVANJE CREVA ZA DOVOD VODE:

DOVOD VODE	hladna ili topla (max. 60°C)
DOVOD VODE	3/4"
SNAGA PRITISKA VODE	0,05 ÷ 1 MPa (0.5 ÷ 10 bar) 7,25 – 145 psi

POVEZIVANJE CREVA ZA ODVOD VODE

Povežite crevo za odvod sa odvodnom cevi minimalnog prečnika 2 cm **A**
Spoj creva za odvod mora biti na visini između 40 i 80 cm od poda ili površine na kojoj se nalazi mašina za pranje sudova.

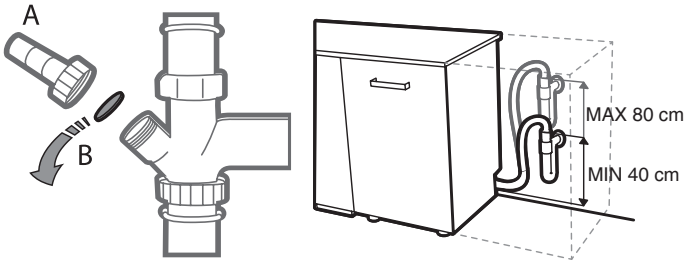

Pre nego što povežete crevo za odvod vode sa odvodom sudopere, uklonite plastični čep **B**.

ZAŠTITA OD POPLAVE

Zaštita od poplave. Da bi se osiguralo da neće doći do poplava, mašina za pranje sudova:
- ima poseban sistem koji blokira dovod vode u slučaju kvarova ili curenja unutar uređaja.

Neki modeli takođe imaju i dodatni uređaj za bezbednost **Noy Aqua Stop**, koji garantuje zaštitu od poplave čak i u slučaju pucanja creva za dovod vode.
Nikako ne treba seći crevo za dovod vode, jer sadrži električne delove.

ELEKTRIČNI PRIKLJUČCI

UPOZORENJE: Nikako ne treba seći crevo za dovod vode, jer sadrži električne delove.

Pre nego što umetnete utikač u električnu utičnicu, vodite računa da:

- Utičnica bude **uzemljena** ⏚ i da je u skladu sa važećim propisima;
- Utičnica može da izdrži maksimalno opterećenje uređaja kao što je prikazano na pločici sa podacima koja se nalazi na unutrašnjoj strani vrata (pogledajte OPIS PROIZVODA).
- Napon električne energije bude u okviru vrednosti naznačenih na pločici sa podacima na unutrašnjoj strani vrata.
- Utičnica odgovara utikaču uređaja.

Ako to nije slučaj, zamolite kvalifikovanog tehničara da zameni utikač (pogledajte SLUŽBA ZA TEHNIČKU PODRŠKU). Ne koristite produžne kablove ili višestruke utičnice. Kada je uređaj instaliran, kabl za napajanje i električna utičnica treba da budu lako dostupne.
Kabl ne treba savijati niti sabijati.
Ako je kabl za napajanje oštećen, treba da bude zamenjen od strane proizvođača ili ovlašćenog servisa za tehničku podršku kako bi se sprečile sve potencijalne opasnosti.
Kompanija ne snosi nikakvu odgovornost u slučaju nezgoda, ako ovi propisi nisu ispoštovani.

POZICIONIRANJE I NIVELISANJE

1. Mašinu za pranje sudova postavite na ravan čvrst pod. Ako je pod neravan, prednje nožice uređaja se mogu podesiti dok uređaj ne bude u horizontalnom položaju. Ako je uređaj pravilno nivelisan, biće stabilniji i postojaće manja verovatnoća da se pomeri ili izazove vibriranje i buku tokom rada.
2. Pre postavljanja mašine za pranje sudova, zalepite providnu lepljivu traku ispod drvene police kako biste je zaštitili od stvaranja kondenzacije.
3. Mašinu za pranje sudova postavite tako da njene bočne strane ili zadnja ploča budu u kontaktu sa susednim kuhinjskim delovima ili zidom. Ovaj uređaj se takođe može postaviti ispod jedne radne površine.
4. Da podesite visinu zadnje nožice, okrenite crveni šestougaoni umetak na donjem centralnom delu prednjeg dela mašine za oranje sudova pomoću šestougaonog matičnog ključa sa otvorom od 8 mm. Okrenite matični ključ u smeru kretanja kazaljki na satu da povećate visinu i u smeru suprotnom od kretanja kazaljki na satu da je smanjite.

DIMENZIJE, KAPACITET I POTROŠNJA U STANJU PRIPRAVNOSTI:

ŠIRINA	**448** mm
VISINA	**820** mm
DUBINA	**555** mm
KAPACITET	**10** standardni kompleti posuđa

OTKLANJANJE PROBLEMA

Ukoliko vaša mašina za pranje sudova ne radi pravilno, proverite da li je moguće rešiti problem pomoću sledeće liste. Za ostale greške ili probleme obratite se ovlašćenom postprodajnom servisu čije detalje za kontakt možete pronaći u garantnoj knjižici. Rezervni delovi su dostupni u periodu od 7 do 10 godina, u skladu sa posebnim zahtevima odredbe.

PROBLEMI	MOGUĆI UZROCI	REŠENJA
Indikator za so je upaljen	Rezervoar za so je prazan. (Nakon dopune, indikator za so može da ostane upaljen još nekoliko ciklusa pranja).	Dopunite rezervoar solju (više informacija potražite na 2. strani). Prilagođavanje tvrdoće vode – pogledajte tabelu na 2. strani.
Indikator sredstva za ispiranje je upaljen	Rezervoar za sredstvo za ispiranje je prazan. (Nakon dopune, indikator za sredstvo za ispiranje može da ostane upaljen još nekoliko ciklusa pranja).	Dopunite posudu sredstvom za ispiranje (više informacija potražite na 2. strani).
Mašina za pranje sudova neće da se pokrene ili ne reaguje na komande.	Uređaj nije pravilno uključen u strujno napajanje.	Umetnite utikač u utičnicu.
	Nema električne energije.	Iz bezbednosnih razloga, mašina za pranje sudova se neće automatski ponovo pokrenuti kada dođe do povraćaja električne energije. Otvorite vrata mašine za pranje sudova, pritisnite dugme POČETAK i zatvorite vrata u roku od 4 sekunde.
	Vrata mašine za pranje sudova nisu zatvorena.	Snažno gurnite vrata dok se ne začuje zvuk „kliktanja".
	Ciklus je prekinut otvaranjem vrata na > 4 sekunde.	Pritisnite dugme POČETAK i zatvorite vrata u roku od 4 sekunde.
	Ne reaguje na komande. Ekran prikazuje: **F9** ili F**12** i sve LED svetla brzo trepere	Isključite uređaj pritiskom na dugme UKLJUČI/ISKLJUČI, nakon jednog minuta ga ponovo uključite i ponovo pokrenite program. Ukoliko se problem nastavi, izvucite utikač uređaja na 1 minut, a zatim ga ponovo utaknite.
Voda ne otiče iz mašine za pranje sudova. Ekran prikazuje: **F3** i sve LED svetla brzo trepere	Ciklus pranja se još nije završio.	Sačekajte da se ciklus pranja završi.
	Crevo za odvod je savijeno.	Proverite da li je crevo za odvod savijeno *(videti UPUTSTVA ZA UGRADNJU)*.
	Odvodna cev sudopere je blokirana.	Očistite odvodnu cev sudopere.
	Filter je zapušen ostacima hrane	Očistite filter *(videti ČIŠĆENJE SKLOPA FILTERA)*.
Mašina za pranje sudova proizvodi neuobičajenu buku.	Sudovi udaraju jedan o drugi.	Pravilno poređajte posuđe *(videti PUNJENJE KORPI)*.
	Proizvodi se previše pene.	Deterdžent nije pravilno odmeren ili nije pogodan za korišćenje u mašini za pranje sudova *(videti PUNJENJE POSUDE ZA DETERDŽENT)*. Ponovo pokrenite trenutni ciklus tako što ćete ISKLJUČITI mašinu za pranje posuđa, a zatim je ponovo uključiti, odabrati novi program, pritisnuti dugme POČETAK i zatvoriti vrata u roku od 4 sekunde. Nemojte dodavati deterdžent.
Posuđe nije čisto.	Posuđe nije pravilno postavljeno.	Pravilno poređajte posuđe *(videti PUNJENJE KORPI)*.
	Prskalice ne mogu slobodno da se okreću, jer ih zaustavlja posuđe.	Pravilno poređajte posuđe *(videti PUNJENJE KORPI)*.
	Ciklus pranja je previše blag.	Izaberite odgovarajući ciklus pranja *(videti TABELU SA PROGRAMIMA)*.
	Proizvodi se previše pene.	Deterdžent nije pravilno odmeren ili nije pogodan za korišćenje u mašini za pranje sudova *(videti PUNJENJE POSUDE ZA DETERDŽENT)*.
	Poklopac na odeljku za sredstvo za ispiranje nije pravilno zatvoren.	Vodite računa da poklopac posude za sredstvo za ispiranje bude zatvoren.
	Filter je zaprljan ili zapušen.	Očistite sklop filtera *(videti ČUVANJE I ODRŽAVANJE)*.
	Nema soli.	Napunite rezervoar za so *(videti PUNJENJE REZERVOARA ZA SO)*.
Mašina za pranje sudova ne prima vodu. Ekran prikazuje: **F6** i sve LED svetla brzo	Nema vode u sistemu za dovod vode ili je slavina zatvorena.	Vodite računa da ima vode u sistemu za dovod vode ili da je slavina odvrnuta.
	Crevo za dovod vode je savijeno.	Vodite računa da crevo za dovod ne bude savijeno *(videti POSTAVLJANJE)*, ponovo podesite program i pokrenite mašinu za pranje sudova.
	Sito u crevu za dovod vode je zapušeno; neophodno je očistiti ga	Nakon što obavite proveru i čišćenje, isključite i uključite mašinu za pranje sudova i ponovo pokrenite novi program.
Mašina za pranje sudova prerano završava ciklus. Ekran prikazuje: **F15** i sve LED svetla brzo	Crevo za odvod je postavljeno prenisko ili odvod sifona ide u sistem kućne kanalizacije	Proverite da li je kraj creva za odvod postavljen na odgovarajućoj visini *(videti POSTAVLJANJE)*. Proverite da li odvod sifona ide u sistem kućne kanalizacije, po potrebi ugradite ventil za dovod vazduha.
	Vazduh u dovodu vode.	Proverite da li dovod vode curi ili drugi problemi propuštaju vazduh unutra.

Sudovi nisu osušeni.	Izabrani program nema fazu sušenja.	Proverite na tabeli sa programima da li izabrani program ima fazu sušenja.
	Sredstvo za ispiranje se potrošilo i rastvaranje nije adekvatno.	*Dodajte sredstvo za ispiranje ili podesite viši nivo doziranja (pogledajte PUNJENJE POSUDA ZA SREDSTVO ZA ISPIRANJE).*
	Posuđe je napravljeno od neprijanjajućeg materijala ili plastike.	Prisustvo kapljica vode je normalno (pogledajte SAVETI).
Posuđe i čaše imaju plave tragove ili plavičastu nijansu.	Doza sredstva za ispiranje je prevelika.	Podesite raspone doziranja.
Na sudovima i čašama se javlja kalcifikacija ili beličaste naslage.	Nivo soli je previše nizak.	*Napunite rezervoar za so (pogledajte PUNJENJE REZERVOARA ZA SO).*
	Podešavanje tvrdoće vode nije adekvatno.	*Povećajte vrednosti (vidite Tabelu tvrdoće vode).*
	Poklopac rezervoara za so nije pravilno zatvoren.	Proverite da li je poklopac rezervoara za so pravilno zatvoren.
	Sredstvo za ispiranje je potrošeno ili doza nije dovoljna.	Dodajte sredstvo za ispiranje ili podesite viši nivo doziranja .
Vrata se ne zatvaraju.	Korpe nisu postavljene do kraja.	Proverite da li su korpe postavljene do kraja.
	Vrata nisu zaključana.	Snažno zatvorite vrata dok se ne začuje zvuk „kliktanja".
Curenje deterdženta.	Zavisi od tečnog deterdženta koji se koristi i može da se pojača u slučaju da se aktivira opcija odlaganja.	Mala curenja neće izazvati kvar mašine i mogu da se spreče zamenom tipa tečnog deterdženta ili upotrebom tableta.

Smernice, standardna dokumentacija, poručivanje rezervnih delova i dodatne informacije o proizvodu se mogu naći putem:

- Pomoću QR koda na vašem uređaju.
- Našeg veb-sajta **docs.whirlpool.eu/docs** i **parts-selfservice.europeanappliances.com**
- Takođe, možete **kontaktirati naš postprodajni servis** (broj se nalazi u garantnoj knjižici). Prilikom kontaktiranja našeg postprodajnog servisa, navedite šifru koja se nalazi na pločici za identifikaciju proizvoda.

Informacije o modelu se mogu preuzeti pomoću QR koda navedenog na energetskoj oznaci. Oznaka uključuje i identifikator modela koji može da se upotrebi za proveru registracije na portalu, na adresi https://eprel.ec.europa.eu.

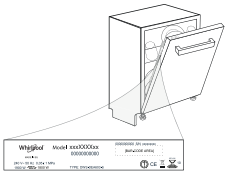

®/TM/ © 2025 Whirlpool. Proizvedeno pod licencom.

400020049508
07/2026 jk - Xerox Fabriano

ІНСТРУКЦІЇ З ВИКОРИСТАННЯ

ДЯКУЄМО ЗА ПРИДБАННЯ ВИРОБУ WHIRLPOOL.
Для отримання більш повної допомоги зареєструйте свій прилад на веб-сайті: **www.whirlpool.eu/register.**

ВІДСКАНУЙТЕ QR-КОД НА ВАШОМУ ПРИЛАДІ, ЩОБ ОТРИМАТИ БІЛЬШЕ ІНФОРМАЦІЇ

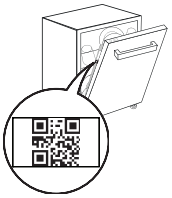

Перед використанням пристрою уважно прочитайте Інструкцію з техніки безпеки та встановлення.
Після встановлення не забудьте зняти з посудомийної машини всі захисні елементи, що використовуються під час транспортування.

ОПИС ВИРОБУ

ВИРІБ

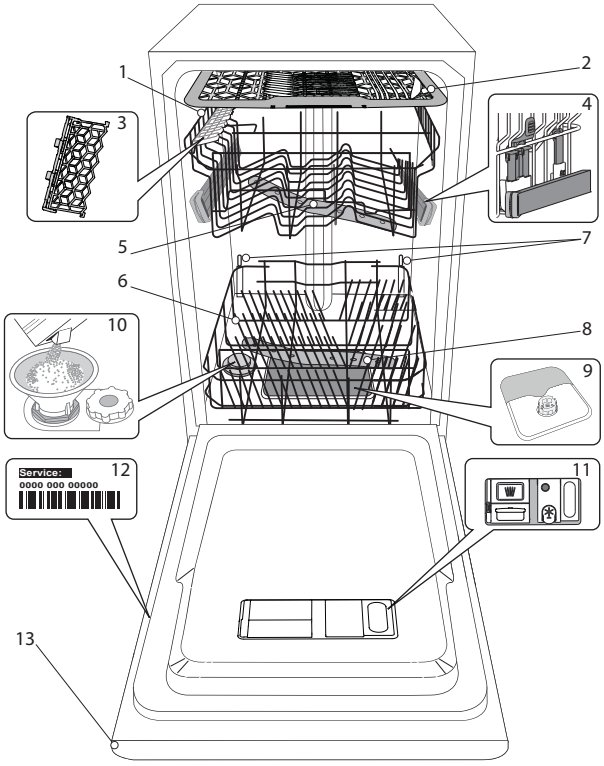

1. Верхній кошик
2. Відділення для столових приборів
3. Складані полички
4. Регулятор висоти верхнього кошика
5. Верхній розбризкувач
6. Нижній кошик
7. Підтримка технології Power Clean®
8. Нижній розбризкувач
9. Вузол фільтру
10. Бачок із сіллю
11. Дозатори миючого засобу та ополіскувача
12. Табличка з технічними даними
13. Панель керування

ПАНЕЛЬ КЕРУВАННЯ

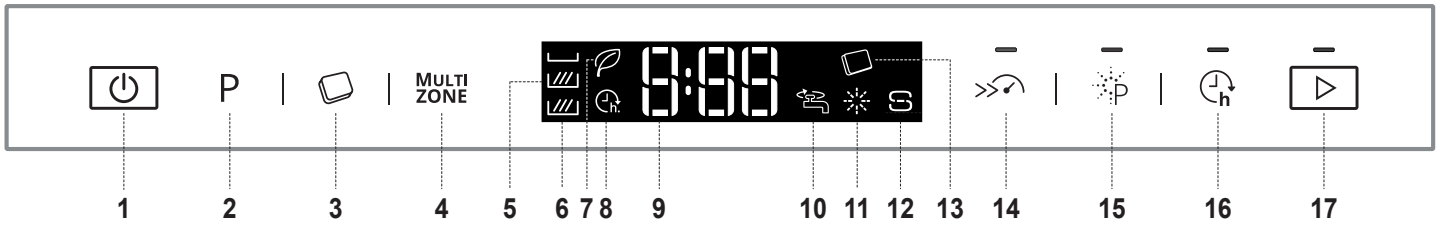

1. Кнопка «УВІМКН./ВИМКН»
2. Кнопка вибору програми
3. Кнопка універсального миючого засобу у вигляді таблеток
4. Кнопка «Мультизона»
5. Дисплей
6. Індикаторна лампа «Мультизона»
7. Індикаторна лампа програми «Eco»
8. Індикаторна лампа «Затримка запуску»
9. Індикатор номеру програми і часу, що залишився
10. Індикаторна лампа закритого водопровідного крану
11. Індикаторна лампа заповнення ополіскувачем
12. Індикаторна лампа заповнення сіллю
13. Індикаторна лампа універсального миючого засобу у вигляді таблеток
14. Кнопка «Турбо» з індикаторною лампою
15. Кнопка Power Clean® з індикаторною лампою
16. Кнопка «Затримка запуску» з індикаторною лампою
17. Кнопка «ПУСК» з індикаторною лампою

ПЕРШЕ ВИКОРИСТАННЯ
МЕНЮ НАЛАШТУВАНЬ І СІЛЬ

ПОРАДИ ЩОДО ПЕРШОГО ВИКОРИСТАННЯ ПРИЛАДУ

Після установлення витягніть фіксатори із кошиків та підпірні еластичні елементи з верхнього кошика.

МЕНЮ НАЛАШТУВАННЯ

1. Увімкніть прилад, натиснувши кнопку **УВІМКН./ВИМКН.**
2. Вимкніть прилад, натиснувши кнопку **УВІМКН./ВИМКН**.
3. Утримуйте кнопку **ПУСК** натиснутою протягом 5 секунд, поки не пролунає сигнал.
4. На дисплеї з'явиться перший доступний параметр (літера «A»), поряд з якою відображатиметься його значення (наприклад: 3).
5. Натискайте кнопки P, щоб переглянути список доступних параметрів і побачити їх значення (див. таблицю, наведену нижче), потім натисніть кнопку ПУСК, якщо потрібно змінити значення відображуваного параметру: це значення почне блимати.
6. За допомогою кнопок P змініть значення вибраного параметру, що блимає, потім натисніть кнопку ПУСК, щоб зберегти нове значення: воно перестане блимати.
7. Щоб змінити інші параметри, знову виконайте кроки 5-6.
8. Щоб вийти з меню налаштувань, натисніть кнопку **УВІМКН./ВИМКН.**

ЛІТЕРА	НАЛАШТУВАННЯ	ЗНАЧЕННЯ (За замовчуванням - жирним шрифтом)
A	**Рівень жорсткості води** (див. пп. «Налаштування жорсткості води» і «Таблиця жорсткості води»)	1 | 2 | **3** | 4 | 5
b	**Рівень ополіскувача** (див. п. «Налаштування дозування ополіскувача»)	1 | 2 | 3 | 4 | **5**
C	**Запуск програми** Для встановлення відображення циклу при увімкненні приладу. "E"= Еко, "L"= Останній виконаний цикл	**E** | L
d	**Рівень яскравості** Для регулювання рівня яскравості дисплея. "Lo"=Низький, "Hi"= Високий	Lo | **Hi**
E	**Гучність звуку** Для регулювання гучності звукових сигналів. "OF" = звуки вимкнено, "Lo" = низька гучність, "Hi" = велика гучність.	OF | Lo | **Hi**
F	**Світло на підлозі** (див. п. «Опції і функції» "On" = Увімк., "OF" = Вимк	**On** | OF
J	**Заводські налаштування** Для відновлення заводських налаштувань за замовчуванням всіх значень параметрів, що входять до меню налаштувань. Після активації цього параметра (УВІМК.), машина вимкнеться і відновить заводські налаштування. "On" = Увімк., "OF" = Вимк	**On** | OF
L	**NaturalDry** (див. п. «Опції і функції» "On" = Увімк., "OF" = Вимк	**On** | OF

НАПОВНЕННЯ БАЧКА ДЛЯ СОЛІ

Використання солі запобігає утворенню НАКИПУ на посуді і на функціональних компонентах машини.

- Важливо слідкувати за тим, щоб **БАЧОК ДЛЯ СОЛІ НІКОЛИ НЕ БУВ ПОРОЖНІМ.**
- Це важливо для встановлення належної жорсткості води.

Бачок для солі розташований у нижній частині посудомийної машини (див. «ОПИС ВИРОБУ»), його слід наповнювати, коли на панелі керування світиться **індикаторна лампа «ЗАПОВНЕННЯ СІЛЛЮ»** .

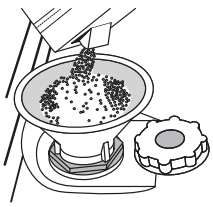

1. Вийміть нижній кошик і відкрутіть кришку бачка (проти годинникової стрілки).
2. **Виконайте це лише при першому використанні: наповніть бачок для солі водою.**
3. Вставте воронку (див. малюнок) і наповніть бачок для солі до краю (приблизно 1 кг); просочування невеликої кількості води - це нормально.
4. Витягніть воронку і зітріть залишки солі з отвору.

Переконайтеся, що кришка щільно прилягає, щоб під час виконання програми миття миючий засіб не міг потрапити до контейнера (це може призвести до пошкодження пом'якшувача води, який не підлягає ремонту).

Як тільки цю процедуру буде завершено, запустіть програму без завантаження посуду.

Програма «Попереднє миття» НЕ підходить у цьому випадку.

Залишки розчину або гранул солі можуть призвести до глибокої корозії, яка безповоротно руйнує компоненти з високоякісної сталі. На несправність, викликану такими обставинами, дія гарантії не поширюється.

Коли сіль буде засипано до машини, індикаторна лампа «ЗАПОВНЕННЯ СІЛЛЮ»вимкнеться.

Якщо контейнер для солі незаповнений, це може призвести до пошкодження пом'якшувача води і нагрівального елемента в результаті накопичення накипу.

Рекомендується використовувати сіль з будь-яким типом миючих засобів для посудомийних машин.

Використовуйте лише сіль, що спеціально призначена для посудомийних машин.

Якщо потрібно досипати сіль, обов'язково завершіть процедуру перед циклом миття, щоб запобігти корозії.

НАЛАШТУВАННЯ ЖОРСТКОСТІ ВОДИ

Для належного функціонування пом'якшувача води дуже важливо, щоб налаштована жорсткість води базувалася на фактичному значенні жорсткості води у вашому будинку. Цю інформацію можна отримати у місцевій організації водопостачання.

Заводське налаштування відповідає середній (3) жорсткості води.

Для їх зміни дотримуйтесь інструкцій з розділу «МЕНЮ НАЛАШТУВАННЯ».

Таблиця жорсткості води				
рівень солі		°dH Німецькі градуси	°fH Французькі градуси	°Clark Англійські градуси
1	М'яка	0 - 6	0 - 10	0 - 7
2	Середня	7 - 11	11 - 20	8 - 14
3	Звичайна	12 - 16	21 - 29	15 - 20
4	Жорстка	17 - 34	30 - 60	21 - 42
5	Дуже жорстка	35 - 50	61 - 90	43 - 62

ПЕРШЕ ВИКОРИСТАННЯ
ОПОЛІСКУВАЧ І МИЮЧИЙ ЗАСІБ

СИСТЕМА ПОМ'ЯКШЕННЯ ВОДИ

Пом'якшувач води автоматично знижує жорсткість води, запобігаючи утворенню накипу на нагрівачі, що також сприяє підвищенню ефективності очищення.

Регенерація цієї системи відбуваються при використанні солі, тому у разі спорожнення ємність для солі необхідно поповнювати.

Частота регенерації залежить від встановленого рівня жорсткості води - регенерація відбувається один раз на **6** циклів Eco, якщо встановлений **3**-й рівень жорсткості води.

Процес регенерації починається під час заключного полоскання і закінчується у фазі сушіння, до закінчення циклу.

- Одноразова регенерація споживає: ~3,5 л води;
- Займає до 5 додаткових хвилин на цикл;
- Споживає менше 0,005 кВт год енергії.

ЗАПОВНЕННЯ ДОЗАТОРА ОПОЛІСКУВАЧА

Ополіскувач полегшує СУШІННЯ посуду. Дозатор ополіскувача **A** слід заповнювати, коли на панелі керування світиться **індикаторна лампа «ЗАПОВНЕННЯ ОПОЛІСКУВАЧЕМ»** ✳.

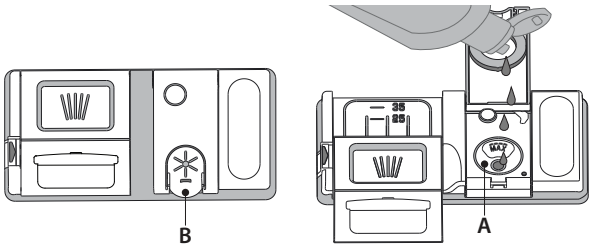

1. Відкрийте дозатор **B**, натиснувши і потягнувши угору за виступ на кришці.
2. Обережно додайте максимальну кількість ополіскувача (110 мл) до контрольної риски у ємності, уникаючи проливання рідини. Якщо це сталося, негайно витріть рідину сухою тканиною.
3. Натискайте кришку донизу, поки не почуєте звук клацання.

НІКОЛИ не наливайте ополіскувач безпосередньо у бачок.

РЕГУЛЮВАННЯ ДОЗУВАННЯ ОПОЛІСКУВАЧА

Якщо ви не задоволені результатом сушіння, можна відрегулювати використовувану кількість ополіскувача.

Для їх зміни дотримуйтесь інструкцій з розділу «МЕНЮ НАЛАШТУВАННЯ»

Якщо рівень ополіскувача встановлено на 1, подачу ополіскувача буде припинено. Якщо ополіскувач витікає, індикаторна лампа «НИЗЬКИЙ РІВЕНЬ ОПОЛІСКУВАЧА» не буде світитися.

Може бути встановлено до 5 рівнів у залежності від моделі посудомийної машини. Заводське налаштування: "5".

- Якщо на посуді з'являються блакитні смуги, встановіть низьке значення (2-3).
- Якщо на посуді з'являються краплі води або вапняний наліт, встановіть високе значення (4-5).

НАПОВНЕННЯ ДОЗАТОРА МИЮЧОГО ЗАСОБУ

Використання миючого засобу, не призначеного для посудомийних машин, може привести до несправності або пошкодження приладу.

Досягнути найкращих результатів миття та сушіння можна за рахунок комбінованого використання відповідного миючого засобу, ополіскувача та очищеної солі.

Рекомендуємо використовувати миючі засоби, що не містять фосфор або хлор, тому що ці речовини є шкідливими для навколишнього середовища.

Оп тимальних результатів миття можна досягти у разі використання правильної кількості миючого засобу. Перевищення зазначеної кількості не призводить до більш ефективного миття та збільшує забруднення навколишнього середовища.

Цю кількість можна регулювати відповідно до ступеня забрудненості.

У разі звичайного рівня забрудненості посуду використовуйте приблизно 35 г (порошкоподібного миючого засобу) або 35 мл (рідкого миючого засобу) та додатково чайну ложку миючого засобу додавайте безпосередньо у бачок. У разі використання таблеток буде достатньо однієї таблетки.

Якщо посуд незначно забруднений або якщо його промивали водою перед тим, як покласти до посудомийної машини, слід відповідно зменшити використовувану кількість миючого засобу (не менше 25 г/мл), наприклад можна додавати порошок/гель у бачок.

Щоб відкрити дозатор миючого засобу, натисніть кнопку C. Додавайте миючий засіб тільки у сухий дозатор D.

Додайте відповідну кількість миючого засобу для попереднього миття безпосередньо у бачок.

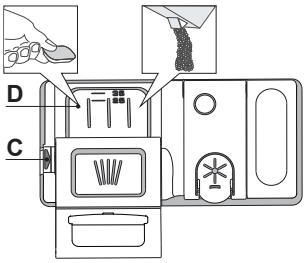

1. Щоб додати належну кількість, при відмірюванні миючого засобу звіртеся з інформацією, наведеною вище. Усередині дозатора **D** є індикатори, які забезпечують правильне дозування миючого засобу.
2. Видаліть залишки миючого засобу з країв дозатора и закривайте кришку, поки не почуєте клацання.
3. Закрийте кришку дозатора миючого засобу, тягнучи її вгору, поки запірний механізм не зафіксується.

Дозатор миючого засобу автоматично відкривається у потрібний момент відповідно до програми.

У разі використання універсальних миючих засобів, рекомендуємо скористатися кнопкою **«МИЮЧИЙ ЗАСІБ У ФОРМІ ТАБЛЕТКИ»**, тому що програму в цьому режимі налаштовано таким чином, щоб за будь-яких умов досягати найкращих результатів миття і сушіння.

У разі використання універсальних миючих засобів рекомендуємо у будь-якому випадку додавати сіль, особливо при використанні жорсткої або дуже жорсткої води (дотримуйтеся інструкцій, наведених на упаковці).

ТАБЛИЦЯ ПРОГРАМ

Програма		Стадія сушіння	Natural-Dry*)	Доступні опції *)	Тривалість програми миття (г:хв)**)	Споживання води (літрів/цикл)	Споживання електроенергії (кВтг/цикл)	Залишковий час після відкриття дверцят (літрів/цикл)
P1 Еко	Eco 50°	√	√	MULTI ZONE	3:40	9,0	0,67	0:45
P2 6th Sense®	6th sense 50-60°	√	√	MULTI ZONE	1:20 - 3:00	7,0 - 14,0	0,70 - 1,10	0:05
P3 Інтенсивна	65°	√	√	MULTI ZONE	2:45	17,5	1,60	0:05
P4 Швидке миття і сушіння	50°	√	√	MULTI ZONE	1:25	11,5	1,10	0:05
P5 Кришталь	45°	√	√	MULTI ZONE	1:40	12,0	1,20	0:00
P6 Прискорена 30 хв.	50°	-	√	MULTI ZONE	0:30	9,0	0,50	0:00
P7 Тихе миття	50°	√	√	MULTI ZONE	3:30	16,0	1,15	0:00
P8 Попереднє миття	-	-	-	MULTI ZONE	0:10	4,5	0,01	-
P9 Самоочищення	65°	-	-		0:50	8,0	0,85	-

Дані програми «Еко» виміряно у лабораторних умовах відповідно до європейського стандарту EN 60436:2020.
Примітка для контрольно-випробних лабораторій: щодо інформації з умов проведення порівняльних випробувань EN, зверніться за адресою: dw_test_support@europeanappliances.com
Жодна програма не передбачає попередню обробку посуду.
**) Дверцята відкриваються перед завершенням програми. Це передбачено для підвищення ефективності сушіння. Зачекайте, поки на лічильнику часу буде досягнуто значення 00:00, щоб розвантажити посудомийну машину.*
***) Не всі опції можуть бути використані одночасно.*
****) Значення, наведені для інших програм, крім програми «Еко», є орієнтовними. Фактичний час може змінюватися у залежності від багатьох факторів, таких як температура і тиск води на впуску, кімнатна температура, кількість миючого засобу, кількість і тип завантаженого посуду, балансування завантаження, додаткові обрані опції і калібрування датчика. Через калібрування датчика тривалість виконання програми може збільшитися на період до 20 хв.*

ОПИС ПРОГРАМ

Instructions on wash cycle selection.

P1 ЕКО
Програма Eko підходить для очищення помірно забрудненого посуду оскільки вона є найбільш ефективною з точки зору сукупного споживання енергії і води, і оскільки вона використовується для оцінки відповідності екологічних вимог до конструкції в рамках Європейських норм.

P2 6th SENSE®
Для посуду середнього рівня забрудненості із засохлими залишками їжі. Визначає ступінь забрудненості посуду та відповідно змінює налаштування програми. Коли датчик визначає ступінь забрудненості, на дисплеї з'являється анімоване зображення, а тривалість циклу оновлюється.

P3 ІНТЕНСИВНА
Цю програму рекомендовано застосовувати для сильно забрудненого посуду, вона особливо підходить для каструль і сковорідок (не слід використовувати для крихкого посуду).

P4 ШВИДКЕ МИТТЯ І СУШІННЯ
Посуд середнього рівня забрудненості. Щоденний цикл, який забезпечує оптимальну ефективність очищення та сушіння у найкоротший термін.

P5 КРИШТАЛЬ
Програма для крихкого посуду, який є більш чутливим до впливу високих температур, наприклад склянки та чашки.

P6 ПРИСКОРЕНА 30 ХВ.
Програма призначена для половинного завантаження або злегка забрудненого посуду без присохших залишків їжі. Без етапу сушіння.

P7 ТИХЕ МИТТЯ
Підходить для роботи приладу в нічний час. Забезпечує оптимальну ефективність чищення та сушіння за найнижчого рівня шуму.

P8 ПОПЕРЕДНЄ МИТТЯ
Використовуйте для замочування посуду, який плануєте помити пізніше. У цій програмі не використовуватиметься миючий засіб.

P9 САМООЧИЩЕННЯ
Програму, призначену для технічного обслуговування посудомийної машини, необхідно виконувати, лише коли посудомийна машина ПОРОЖНЯ, з використанням спеціальних миючих засобів, призначених для обслугову-вання посудомийної машини.

Примітки:

Зверніть увагу, що цикл *Прискорена 30 хв.* призначений для миття посуду з незначними забрудненнями.

ОПЦІЇ ТА ФУНКЦІЇ

ОПЦІЇ можна вибрати, натиснувши відповідну кнопку *(див. «ПАНЕЛЬ КЕРУВАННЯ ».)*

Якщо опція є несумісною з обраною програмою *(див. «ТАБЛИЦЮ ПРОГРАМ»)***, відповідний світлодіодний індикатор швидко блимне 3 рази і пролунає звуковий сигнал. Опцію не буде активовано.**

МИЮЧИЙ ЗАСІБ У ФОРМІ ТАБЛЕТКИ (універсальний)

Цей параметр дозволяє оптимізувати продуктивність роботи програми відповідно до типу використовуваного миючого засобу.
Натисніть кнопку «МИЮЧИЙ ЗАСІБ У ФОРМІ ТАБЛЕТКИ» (засвітиться індикаторна лампа), якщо ви використовуєте універсальні миючі засоби у формі таблетки (ополіскувач, сіль і миючий засіб в 1 таблетці).
При використанні порошку або рідкого миючого засобу цю опцію слід відключати.

МУЛЬТИЗОНА

MULTI ZONE

Якщо накопичилася невелика кількість посуду для миття, з метою збереження води, електроенергії та миючого засобу можна використати режим половинного завантаження.
Виберіть сумісну програму (див. «Таблицю програм») і натисніть кнопку «МУЛЬТИЗОНА»: на дисплеї з'явиться символ обраного кошика:

(вибраний лише нижній кошик)

(вибраний лише верхній кошик)

(вибраний лише Відділення для столових приборів)

За замовчуванням прилад миє посуд у всіх кошиках. Опцію деактивовано.

Не забувайте, що потрібно завантажувати тільки верхній чи нижній кошик та зменшувати кількість миючого засобу, відповідно.

Якщо верхній кошик знятий, додавайте миючий засіб безпосередньо у бачок, а не в дозатор для миючого засоб

ТУРБО

Цю опцію можна використовувати для зменшення тривалості виконання основних програм зі збереженням продуктивності миття та сушіння.
Виберіть сумісну програму (див. «Таблицю програм») і натисніть кнопку ТУРБО, засвітиться індикаторна лампа. Щоб деактивувати опцію, натисніть цю кнопку знову.

POWER CLEAN®

Завдяки додатковим потужним розпилювачам ця опція забезпечує більш ефективніше й більш інтенсивніше миття посуду в конкретній області нижнього кошика (див. стор. 6 «Функція Power Clean в нижньому кошику»).
Ця опція рекомендується для миття каструль і горщиків. Виберіть сумісну програму (див. «Таблицю програм»), натисніть цю кнопку, щоб активувати функцію POWER CLEAN (засвітиться індикатор).

ЗАТРИМКА ЗАПУСКУ

Запуск програми може бути відкладений на період часу від 0:30 до 24 годин.

1. Оберіть програму та будь-які необхідні опції. Натисніть кнопку ЗАТРИМКА ЗАПУСКУ (кілька разів) для налаштування затримки запуску програми. Час відстрочення запуску налаштовується на період між 0:30 і 24 годинами. Коли буде досягнуте налаштування 24 години, натисніть кнопку ЗАТРИМКА ЗАПУСКУ ще раз, якщо потрібно відключити функцію ЗАТРИМКА ЗАПУСКУ.
2. Натисніть кнопку ПУСК і протягом 4 секунд закрийте дверцята: таймер почне зворотний відлік;
3. Після закінчення налаштованого часу індикаторна лампа згасне і автоматично почнеться виконання програми.

Функцію ЗАТРИМКА ЗАПУСКУ не можна встановити, коли вже розпочато виконання програми.

ПЕРЕКРИТО ВОДОПРОВІДНИЙ КРАН. Тривога

Блимає, коли на впуск не поступає вода або водопровідний кран закритий.

СВІТЛО НА ПІДЛОЗІ

Свічення світлодіодного індикатора, що відбивається від підлоги, вказує на те, що посудомийна машина працює.
Світло горить постійно під час виконання циклу і вимикається у кінці циклу.
Ця функція є активною за замовчуванням, але її можна відключити в «МЕНЮ НАЛАШТУВАНЬ».

NaturalDry

NaturalDry являє собою систему конвекційного сушіння, автоматично відкриває дверцята під час/після етапу сушіння, щоб забезпечити щоденну чудову якість сушіння. Дверцята відчиняються лише при температурі, безпечній для ваших кухонних меблів, тому протягом виконання програми ТУРБО дверцята залишатимуться заблокованими.

Спеціальна захисна плівка постачається разом із посудомийною машиною як додатковий захист від пари ((залежно від типу моделі - може бути потреба в її придбанні). Щоб подивитися, як встановлювати захисну плівку, зверніться до (ІНСТРУКЦІЇ З МОНТАЖУ).

Ця функція є активною за замовчуванням, але її можна відключити в «МЕНЮ НАЛАШТУВАНЬ».

ЗАВАНТАЖЕННЯ КОШИКІВ

ВІДДІЛЕННЯ ДЛЯ СТОЛОВИХ ПРИБОРІВ

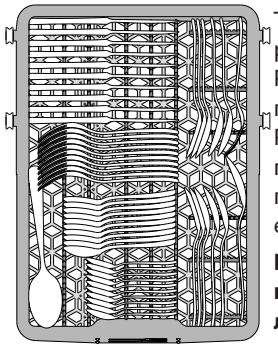

Третій кошик передбачено для розміщення столових приборів. Розміщуйте столові прибори, як показано на малюнку.
Роздільне розташування столових приборів полегшує їх збирання після миття і дозволяє підвищити ефективність миття та сушіння.

Ножі та інші столові прибори з гострими краями необхідно класти лезами донизу.

ВЕРХНІЙ КОШИК

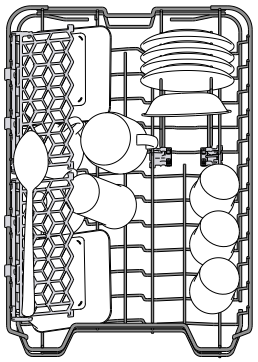

Завантажуйте сюди легкий і крихкий посуд: склянки, чашки, блюдця, низькі салатниці.

Верхній кошик має відкидні опори, які можна встановлювати у вертикальне положення при розміщенні чайних/десертних блюдець або у нижнє положення для завантаження мисок і контейнерів для харчових продуктів.

(приклад завантаження для верхнього кошика)

РЕГУЛЮВАННЯ ВИСОТИ ВЕРХНЬОГО КОШИКА

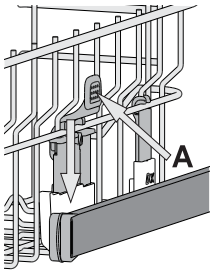

Висоту верхнього кошика можна регулювати: верхнє положення дозволяє розміщувати у нижньому кошику об'ємний посуд, а встановлення більшості відкидних опор у нижньому положенні дозволяє вивільнити більше місця зверху і уникнути зіткнення з посудом, завантаженим у нижній кошик.

Верхній кошик оснащено **регулятором висоти верхнього кошика** (див. малюнок), не натискаючи на важелі підніміть його, просто тримаючи за бічні сторони, поки кошик не опиниться у верхньому положенні.

Для повернення у нижнє положення натисніть на важелі **A** на бічних сторонах кошика і перемістіть його вниз.

Настійно рекомендуємо не виконувати регулювання висоти кошика, коли у ньому знаходиться посуд.

НІКОЛИ не піднімайте та не опускайте тільки одну зі сторін кошика.

СКЛАДАНІ ПОЛИЧКИ З РЕГУЛЮЄМИМ ПОЛОЖЕННЯМ

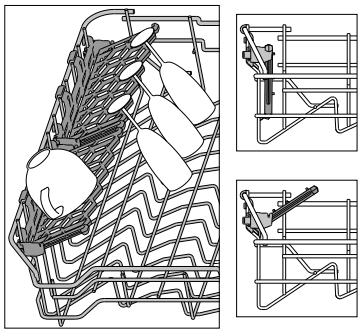

Бічні складані полички можна скласти або розкласти , щоб оптимізувати розташування посуду на решітці.
Келихи можна надійно встановити на складаних поличках, вставивши ніжку кожного келиха у відповідний паз.
Залежно від моделі:
- щоб розкласти полички, необхідно посунути їх вгору і повернути або витягти з засувок і потягнути вниз.
- щоб скласти полички, необхідно повернути їх і посунути вниз або потягнути вгору і прикріпити полички до засувок.

НИЖНІЙ КОШИК

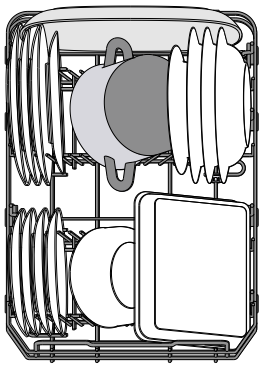

Призначений для каструль, кришок, тарілок, салатниць, столових приборів і т.д. Великі тарілки і кришки мають бути ідеально розміщені з боків, щоб вони не заважали роботі розбризкувача.

Нижній кошик має відкидні опори, які можна використовувати у вертикальному положенні при розміщенні тарілок або у горизонтальному (нижньому) положенні для завантаження каструль і салатниць.

(приклад завантаження для нижнього кошика)

ФУНКЦІЯ POWER CLEAN® У НИЖНЬОМУ КОШИКУ

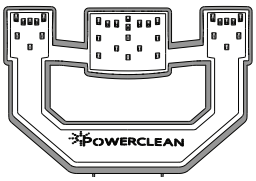

У режимі Павер клін® застосовуються спеціальні водяні струмені з задньої частини камери для більш інтенсивного миття сильно забрудненого посуду.
Нижній кошик має містку зону, що являє собою спеціальну висувну підставку у її задній частині, яку можна використовувати для підтримання сковорідок з ручками або листів для випічки у вертикальному положенні, завдяки чому вони займають менше місця.
Розташувавши каструлі/горщики у напрямку компонента Павер клін®, активуйте функцію **«ПАВЕР КЛІН»** на панелі.

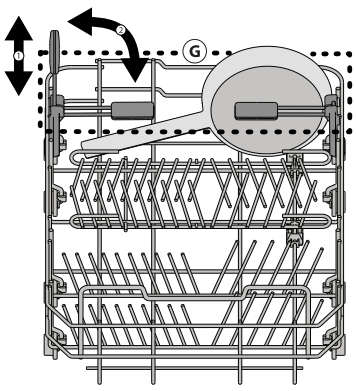

Як використовувати Павер клін®:

1. Відрегулюйте складані задні тримачі тарілок у зоні (G) Павер клін® для завантаження каструль.
2. Завантажте каструлі та горщики вертикально під нахилом до зони Павер клін®. Каструлі мають бути обернені до струменів потужного розпилення.

Whirlpool

ЩОДЕННЕ ВИКОРИСТАННЯ

1. **ПЕРЕВІРКА ПІДКЛЮЧЕННЯ ДО ВОДОПРОВОДУ**
   Переконайтеся, що посудомийна машина підключена до водопроводу і що кран відкритий.
2. **ЗАВАНТАЖЕННЯ КОШИКІВ**
   (див. «ЗАВАНТАЖЕННЯ КОШИКІВ»).
3. **ЗАПОВНЕННЯ ДОЗАТОРА МИЮЧИХ ЗАСОБІВ**
4. **УВІМКНЕННЯ ПОСУДОМИЙНОЇ МАШИНИ**
   Відкрийте дверцята і натисніть кнопку **УВІМКН./ВИМКН.** Зверніть увагу, що кнопки деактивовані, коли дверцята відкриті більш, ніж на 3/4 від вертикального (закритого) положення
5. **ВИБІР ПРОГРАМИ І НАЛАШТУВАННЯ ЦИКЛУ**
   Виберіть найбільш підходящу програму відповідно до типу посуду і ступеню його забруднення (див. «ОПИС ПРОГРАМ»). На дисплеї з'явиться літера «P», за якою відображається номер програми (наприклад, «P 1»). За допомогою кнопки **P** можна змінити програму. Виберіть потрібні опції (див. «ОПЦІЇ ТА ФУНКЦІЇ»).
6. **ПУСК**
   Запустіть цикл миття, натиснувши кнопку **ПУСК** (світиться індикатор) і закривши дверцята протягом 4 сек. Під час запуску програми пролунає один звуковий сигнал. Якщо не закрити дверцята протягом 4 сек., лунатиме сигнал попередження. В такому випадку відкрийте дверцята, натисніть кнопку **ПУСК** і знову закрийте дверцята протягом 4 сек.
7. **ЗАВЕРШЕННЯ ЦИКЛУ МИТТЯ**
   При завершенні циклу миття лунають звукові сигнали і на дисплеї відображається «End» (Кінець). Відкрийте дверцята і вимкніть прилад, натиснувши кнопку УВІМКН./ВИМКН. . Зачекайте кілька хвилин перед тим, як витягнути посуд, щоб уникнути опіків. Розвантажте кошики, починаючи з нижнього.

Через певний тривалий період простою машина автоматично вимикається , щоб мінімізувати споживання електроенергії. Якщо посуд незначно забруднений або якщо його промивали водою перед тим, як покласти до посудомийної машини, слід відповідно зменшити використовувану кількість миючого засобу.

ЗМІНА ВИКОНУВАНОЇ ПРОГРАМИ

У разі невірного вибору програми можна змінити її за умови, що виконання програми тільки розпочалося: відчиніть дверцята, натисніть і утримуйте кнопку **«УВІМКН./ВИМКН.»**, машина вимкнеться.
Знову увімкніть машину за допомогою кнопки **«УВІМКН./ ВИМКН.»** і оберіть новий цикл миття та будь-які бажані опції; Запустіть цикл миття, натиснувши кнопку **ПУСК** і закривши дверцята протягом 4 сек.

ДОДАВАННЯ ПОСУДУ

Не вимикаючи машину, відкрийте дверцята (символ «:» перестане блимати і почне блимати світлодіод **ПУСК (остерігайтеся ГАРЯЧОЇ пари!)** і покладіть посуд до посудомийної машини. Натисніть кнопку **ПУСК** і закрийте дверцята протягом 4 сек., виконання циклу продовжиться з того моменту, на якому він був перерваний

НЕПЕРЕДБАЧЕНІ ВИМКНЕННЯ

Якщо під час циклу миття буде відчинено дверцята або якщо станеться відключення живлення, виконання циклу буде зупинено. Натисніть кнопку **ПУСК** і закрийте дверцята протягом 4 сек., виконання циклу продовжиться з того моменту, на якому він був перерваний

ПОРАДИ І РЕКОМЕНДАЦІЇ

ПОРАДИ

Перед завантаженням кошиків видаліть з посуду усі залишки їжі та очистіть скляні поверхні. **Не потрібно промивати їх заздалегідь під проточною водою.** Розташовуйте посуд таким чином, щоб він міцно утримувався на місці і не міг перекинутися; і розташовуйте контейнери таким чином, щоб отвори були знизу, а увігнуті/опуклі частини нахилені, для того, щоб вода потрапляла на всі поверхні і вільно стікала.
Попередження: кришки, ручки, піддони і сковорідки з ручками не повинні перешкоджати обертанню розпилювачів. Кладіть будь-які дрібні предмети у кошик для столових приборів. Дуже забруднений посуд і сковорідки необхідно розміщувати у нижньому кошику, тому що у цій частині машини водяні струмені сильніші, завдяки чому досягається вища продуктивність миття. Після завантаження посуду у прилад переконайтеся, що розпилювачі можуть вільно обертатися.

НЕПРИДАТНИЙ ПОСУД

- Дерев'яний посуд і столові прибори.
- Тонкий декоративний скляний посуд, вироби декоративно-прикладного мистецтва та антикварний посуд. Їх оздоблення нестійке.
- Частини з синтетичного матеріалу, які не витримують дію високих температур.
- Мідний і олов'яний посуд.
- Посуд, забруднений золою, воском, мастилом або чорнилом.

Кольори скляного оздоблення і алюмінієвих/срібних деталей можуть змінюватися і зникати в процесі миття. Деякі типи скла (наприклад, кришталевий посуд) можуть також стати непрозорими після декількох циклів миття.

ПОШКОДЖЕННЯ СКЛА І ПОСУДУ

- Використовуйте тільки такий скляний і фарфоровий посуд, який згідно рекомендацій його виробника можна безпечно мити у посудомийній машині.
- Використовуйте делікатний миючий засіб, що підходить для посуду
- Витягайте скляний посуд і столові прилади з посудомийної машини відразу після закінчення циклу миття.

РЕКОМЕНДАЦІЇ ЩОДО ЗАОЩАДЖЕННЯ ЕЛЕКТРОЕНЕРГІЇ

- Якщо побутова посудомийна машина використовується відповідно до інструкцій виробника, **на миття посуду в посудомийній машині зазвичай витрачається МЕНШЕ ЕНЕРГІЇ та води, ніж при ручному митті посуду.**
- Щоб досягти максимальної ефективності посудомийної машини, **рекомендується розпочинати цикл миття після повного завантаження посудомийної машини.** Завантаження побутової посудомийної машини до зазначеної виробником кількості, сприятиме економії енергії та води. Інформацію про правильне завантаження столового посуду можна знайти в розділі «ЗАВАНТАЖЕННЯ КОШИКІВ». У разі часткового завантаження рекомендується використовувати спеціальні опції миття, якщо вони доступні (Половина завантаження/Зона миття/Мультизона), заповнення лише обраних кошиків. Неправильне завантаження або надмірне завантаження посудомийної машини може призвести до збільшення використання ресурсів (таких як вода, енергія та час, а також підвищення рівня шуму), знизивши при цьому продуктивність очищення та сушіння.
- Попереднє ополіскування предметів посуду вручну призводить до збільшення споживання води та енергії і не рекомендується.

ГІГІЄНА

Щоб уникнути виникнення запаху і осаду, який може накопичуватися у посудомийній машині, **щонайменше один раз на місяць необхідно запускати високотемпературну програму.** Щоб очистити прилад, використайте чайну ложку миючого засобу і запустіть цикл без завантаження посуду.

МОРОЗОСТІЙКІСТЬ

Якщо прилад розміщено в місці, де існує ризик замерзання, з нього **необхідно повністю злити воду**. Закрийте водопровідний кран, зніміть вхідний і вихідний шланги та дайте всій воді стекти. **Переконайтеся, що контейнер для солі наповнено розчином солі для регенерації пом'якшувача води,** щоб забезпечити захист прриладу від впливу низьких температур (до -20 °C).
Якщо прилад зберігався на морозі, перед першим запуском його потрібно витримати при температурі 5 °C або вище **щойменше 24 години**.

ДОГЛЯД І ТЕХНІЧНЕ ОБСЛУГОВУВАННЯ

УВАГА: Завжди відключайте прилад під час очищення і при виконанні робіт з технічного обслуговування. Не застосовуйте для очищення машини горючі рідини.

ОЧИЩЕННЯ ПОСУДОМИЙНОЇ МАШИНИ



Будь-які плями з внутрішньої сторони приладу можна видалити тканиною, змоченою водою і невеликою кількістю оцту.
Зовнішні поверхні машини та панелі керування можна очистити неабразивною тканиною, змоченою водою. Не використовуйте розчинники або абразивні засоби.

ПОПЕРЕДЖЕННЯ УТВОРЕННЯ НЕПРИЄМНИХ ЗАПАХІВ

Завжди тримайте дверцята нещільно закритими, щоб уникнути утворення і затримання вологи усередині машини.
Регулярно очищуйте ущільнення навколо дверцят і дозатори миючих засобів за допомогою вологої губки. Це дозволить уникнути затримання в ущільненнях їжі, що є основною причиною утворення неприємних запахів.

ПРОВЕРКА ШЛАНГА ВОДОСНАБЖЕННЯ

Егулярно перевіряйте наливний шланг на предмет ламкості і тріщин. Якщо шланг пошкоджений, замініть його на новий шланг, який можна придбати в Центрі післяпродажного обслуговування або у нашого спеціалізованого дилера.
Залежно від типу шлангу виконайте описані далі дії:

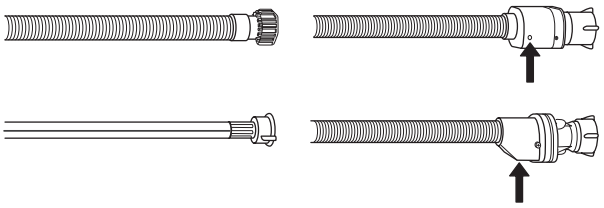

Якщо наливний шланг має прозоре покриття, періодично перевіряйте, чи не з'явилися ділянки з інтенсивнішим кольором. Якщо це так, шланг може протікати та має бути замінений.
Для запірних шлангів: перевірте невеличке оглядове вікно запобіжного клапана (див. за стрілкою). Якщо воно червоне, спрацювала функція запору води. Необхідно замінити шланг на новий. Щоб викрутити цей шланг, під час викручування натискайте кнопку фіксатора.

ОЧИЩЕННЯ ШЛАНГУ ПОДАЧІ ВОДИ

Якщо водяні шланги нові або не використовувалися протягом тривалого часу, перед приєднанням пустіть по ним воду, щоб переконатися, що виходить чиста вода без будь-яких домішок. Якщо цей запобіжний захід не буде виконано, подачу води може бути заблоковано, через що посудомийна машина може пошкодитися.

ОЧИЩЕННЯ ВУЗЛА ФІЛЬТРУ

Регулярно очищуйте вузол фільтра, щоб не допускати забивання фільтрів і щоб використана вода могла вільно витікати.
Використання посудомийної машини із засміченими фільтрами або сторонніми предметами всередині системи фільтрації або розбризкувачів може призвести до несправності пристрою, зниження якості миття, шумної роботи приладу або збільшення використовуваних ресурсів.
Вузол фільтра складається з трьох фільтрів, які затримують залишки їжі з промивної води і забезпечують рециркуляцію води: для найбільш ефективного миття слід регулярно очищувати їх.

Не рідше одного разу на місяць або після кожних 30 циклів перевіряйте блок фільтра і при необхідності ретельно очищуйте його під проточною водою, використовуючи неметалеву щітку і дотримуючись наведених нижче інструкцій:

1. Поверніть циліндричний фільтр **A** у напрямку проти годинникової стрілки і витягніть його *(Мал. 1)*.
2. Зніміть фільтр кришки **B**, легко натискуючи на бічні стулки *(Мал. 2)*.
3. Витягніть пластинчастий фільтр з нержавіючої сталі **C** *(Мал. 3)*.
4. У разі виявлення сторонніх предметів (таких як уламки скла, фарфору, кісток, насіння фруктів і т.д.), будь ласка, обережно видаліть їх.
5. Перевірте уловлювач і видаліть усі залишки їжі. **НІКОЛИ НЕ ЗНІМАЙТЕ** захисну накладку насосу циклу миття (деталь чорного кольору) *(Мал. 4)*.

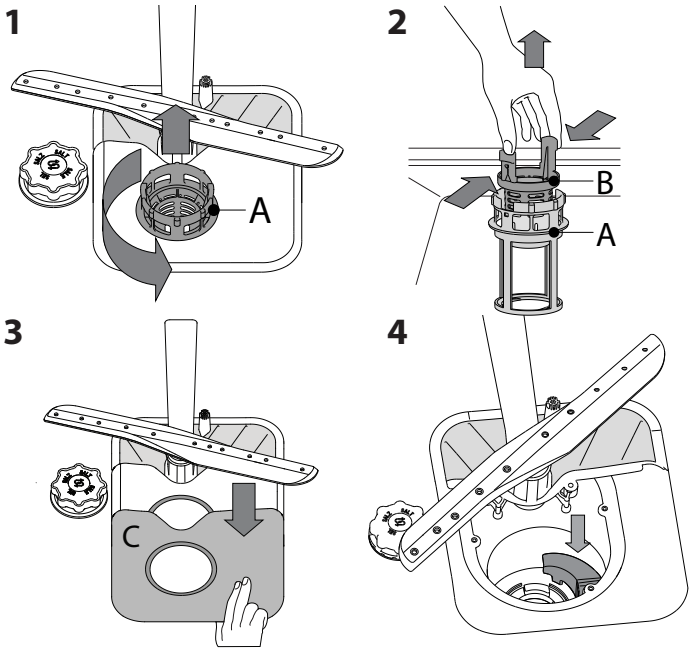

Після очищення фільтрів встановіть вузол фільтра на місце та закріпіть його у цьому положенні належним чином; це дуже важливо для ефективного функціонування посудомийної машини.

ОЧИЩЕННЯ РОЗБРИЗКУВАЧІВ

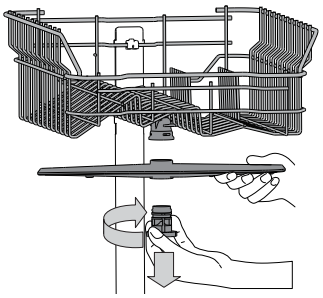

У окремих випадках залишки їжі можуть затвердіти на розбризкувачах і блокувати отвори, призначені для розпилення води. Тому рекомендується час від часу перевіряти розбризкувачі і очищувати їх невеликою неметалевою щіткою.
Щоб зняти верхній розпилювач, поверніть пластикове блокувальне кільце за годинниковою стрілкою.
Верхній розбризкувач слід розташовувати таким чином, щоб сторона з великою кількістю отворів була спрямована вгору.

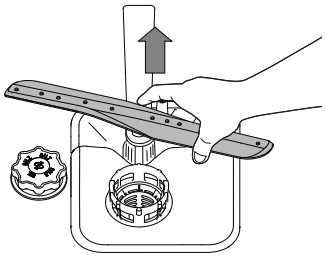

Нижній розприскувач можна зняти, потягнувши його вгору.

УСТАНОВЛЕННЯ

УВАГА: Якщо прилад потрібно перемістити, тримайте його у вертикальному положенні; якщо це вкрай необхідно, його можна нахилити назад.

ПІДКЛЮЧЕННЯ ДО ВОДОПРОВОДУ

Підключення водопостачання має виконувати лише кваліфікований фахівець.
Для зручності установлення впускний і випускний шланги можна направити вправо або вліво.
Переконайтеся, що посудомийна машина не згинає або перетискає шланги.

ПІДКЛЮЧЕННЯ ШЛАНГУ ПОДАЧІ ВОДИ

- Випускайте воду, поки вона не стане абсолютно чистою.
- Щільно прикрутіть впускний шланг на місце і відкрийте кран.

Якщо довжини впускного шлангу недостатньо, слід звернутися до спеціалізованого магазину або кваліфікованого фахівця.
Тиск води має бути у межах значень, вказаних у таблиці технічних даних - в іншому випадку посудомийна машина може функціонувати неправильно.
Переконайтеся, що шланг не зігнутий і не перетиснутий.

ТЕХНІЧНІ ДАНІ ЩОДО ПІДКЛЮЧЕННЯ ШЛАНГУ ПОДАЧІ ВОДИ:

ВОДОПОСТАЧАННЯ	холодне або гаряче (макс. 60°C)
ВПУСК ВОДИ	3/4 дюйм.
ТИСК ВОДИ	0,05 ÷ 1 МПа (0,5 ÷ 10 бар) 7,25 – 145 фунт/кв. дюйм

ПІДКЛЮЧЕННЯ ШЛАНГУ ЗЛИВУ ВОДИ

Підключіть випускний шланг до дренажного каналу з мінімальним діаметром 2 см **A**
Зливний шланг слід підключати на висоті від 40 до 80 см від підлоги або поверхні, на яку спирається посудомийна машина..

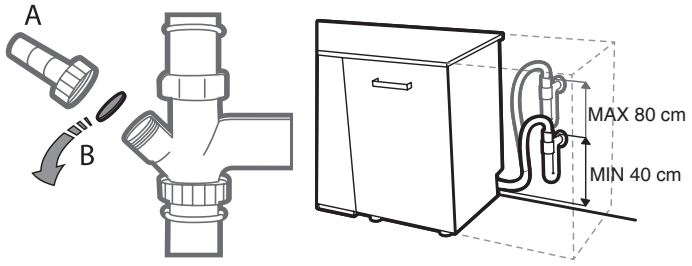

Перед підключенням випускного водяного шлангу до зливної системи, витягніть пластмасову заглушку **B**.

ЗАХИСТ ВІД ПЕРЕПОВНЕННЯ

Захист від переповнення. Для захисту від переповнення посудомийної машини:
- оснащено спеціальною системою, яка блокує подачу води у разі порушення нормального функціонування або виникнення протікання всередині приладу.

Деякі моделі також оснащено додатковим запобіжним пристроєм **«Нове покоління АкваСтоп»**, який забезпечує гарантований захист від переповнення навіть у разі розриву шлангу подачі.
Ні в якому разі не розрізайте впускний водяний шланг, оскільки він містить струмопровідні частини.

ПІДКЛЮЧЕННЯ ДО ЕЛЕКТРОМЕРЕЖІ

ПОПЕРЕДЖЕННЯ: Ні в якому разі не розрізайте впускний водяний шланг, оскільки він містить струмопровідні частини.

Перед тим як підключити прилад до електричної розетки, переконайтеся, що:

- Розетку **заземлено** ⏚ і вона відповідає чинним правилам; Розетка здатна витримати максимальне навантаження приладу, яке вказано у табличці з технічними даними, розташованій на внутрішній стороні дверцят (див. ОПИС ВИРОБУ).
- Напруга в електромережі має відповідати значенням, вказаним на табличці з технічними даними на внутрішній стороні дверцят.
- Розетка має бути сумісна зі штекером приладу.

Якщо це не так, зверніться до кваліфікованого фахівця для заміни штекера *(див. ПІСЛЯПРОДАЖНЕ ОБСЛУГОВУВАННЯ)*. Не використовуйте розгалужувачі або подовжувачі. Коли прилад встановлено, кабель живлення і електрична розетка мають бути легкодоступними.
Кабель має бути не зігнутий і не перетиснутий.
Якщо кабель живлення пошкоджений, слід замінити його, звернувшись до виробника або його авторизованого центру технічного обслуговування клієнтів з метою запобігання всіх потенційних небезпек.
Компанія не несе відповідальності за будь-які аварійні ситуації, які пов'язані з недотриманням цих правил.

РОЗМІЩЕННЯ І ВИРІВНЮВАННЯ

1. Встановлюйте посудомийну машину на міцній рівній підлозі. Якщо підлога нерівна, для досягнення горизонтального положення передні ніжки приладу можна відрегулювати. У разі належного вирівнювання прилад буде більш стійким і менш схильним до переміщення та викликатиме меншу вібрацію і шум під час роботи.
2. Перед вбудовуванням посудомийної машини слід приклеїти липку прозору смужку під дерев'яною полицею, щоб захистити її від конденсату, який може утворюватися.
3. Розташуйте посудомийну машину таким чином, щоб її бічні панелі або задня панель стикалися з прилеглими шафами або стіною. Цей прилад може також бути вбудований під спільною стільницею.
4. Для регулювання висоти задньої ніжки, поверніть червону шестигранну втулку на нижній центральній частині з лицьової сторони посудомийної машини за допомогою шестигранного ключа з отвором 8 мм. Повертайте ключ за годинниковою стрілкою, щоб збільшити висоту, і у напрямку проти годинникової стрілки, щоб зменшити її.

РОЗМІРИ І МІСТКІСТЬ:

ШИРИНА	**448** мм
ВИСОТА	**820** мм
ГЛИБИНА	**555** мм
МІСТКІСТЬ	**10** стандартних комплектів посуду

УСУНЕННЯ НЕСПРАВНОСТЕЙ

Якщо посудомийна машина не працює належним чином, перевірте, чи можна усунути проблему, використовуючи наступний список. У разі виникнення інших помилок або проблем звертайтеся до авторизованого сервісного центру, контактні дані якого можна знайти в гарантійному талоні. Виробник забезпечує наявність запасних частин протягом не менше 10 років після дати виробництва даного приладу.

ПРОБЛЕМИ	МОЖЛИВІ ПРИЧИНИ	РІШЕННЯ
Горить індикатор солі	Резервуар солі порожній. (Після поповнення індикатор солі може залишатися увімкненим протягом декількох циклів мийки).	Заповніть контейнер для солі (докладніші відомості див. на стор. 2). Налаштуйте рівень жорсткості води (див. таблицю на стор. 2).
Горить індикатор ополіскувача	Диспенсер для ополіскувача порожній. (Після поповнення індикатор ополіскувача може залишатися увімкненим протягом декількох циклів мийки).	Заповніть контейнер для ополіскувача (докладніші відомості див. на стор. 3).
Посудомийна машина не запускається або не реагує на команди.	Прилад не підключений до розетки.	Вставте штекер у розетку електроживлення.
	Відключення електропостачання.	З міркувань безпеки посудомийна машина не буде автоматично перезапускатись після подачі живлення. Відкрийте дверцята посудомийної машини, натисніть кнопку «ПУСК» та закрийте двері протягом 4 секунд.
	Дверцята машини не закриті. Штифт *NaturalDry* не втягується.	Енергійно натискуйте на дверцята, поки не почуєте звук «клацання».
	Цикл переривається при відкриванні дверцят більш ніж на 4 секунди.	Натисніть кнопку «ПУСК» та протягом 4 секунд зачиніть дверцята приладу.
	Прилад не реагує на команди. Позначення на дисплеї: **F9** або **F12** і всі світлодіоди блимають швидко.	Вимкніть прилад, натиснувши кнопку «УВІМКН./ВИМКН.», приблизно через хвилину увімкніть його знову і перезапустіть програму. Якщо це не дає бажаного результату, від'єднайте прилад на 1 хвилину від електромережі, а потім знову підключіть.
З посудомийної машини не витікає вода. Позначення на дисплеї: **F3** і всі світлодіоди блимають швидко.	Цикл миття ще не закінчено.	Зачекайте, поки закінчиться цикл миття.
	Зливний шланг вигнутий.	Переконайтеся, що зливний шланг не вигнутий *(див. ІНСТРУКЦІЮ З УСТАНОВЛЕННЯ)*.
	Трубу зливної системи заблоковано.	Очистіть трубу зливної системи.
	Фільтр закупорений залишками їжі	Очистіть фільтр *(див. «ОЧИЩЕННЯ ВУЗЛА ФІЛЬТРУ»)*.
Посудомийна машина породжує надмірний шум.	Посуд деренчить.	Правильно розташуйте посуд *(див. «ЗАВАНТАЖЕННЯ КОРЗИН»)*.
	Виробляється надмірна кількість піни.	Неправильно відміряно потрібну кількість миючого засобу або він не підходить для використання у посудомийних машинах (див. «НАПОВНЕННЯ ДОЗАТОРА МИЮЧОГО ЗАСОБУ»). Перезапустіть поточний цикл, вимкнувши посудомийну машину і увімкнувши її знову. Після цього виберіть нову програму, натисніть «ПУСК» і закрийте дверцята протягом 4 секунд. На цьому етапі не додавайте жодного мийного засобу.
Посуд не очищено.	Посуд було неправильно розміщено.	Правильно розташуйте посуд *(див. «ЗАВАНТАЖЕННЯ КОРЗИН»)*.
	Розбризкувач не може вільно обертатися, йому перешкоджає посуд.	Правильно розташуйте посуд *(див. «ЗАВАНТАЖЕННЯ КОРЗИН»)*.
	Цикл миття занадто м'який.	Виберіть відповідний цикл миття *(див. «ТАБЛИЦЮ ПРОГРАМ»)*.
	Виробляється надмірна кількість піни.	Неправильно відміряно потрібну кількість миючого засобу або він не підходить для використання у посудомийних машинах *(див. «НАПОВНЕННЯ ДОЗАТОРА МИЮЧОГО ЗАСОБУ»)*.
	Кришку відділення ополіскувача не закрито належним чином.	Переконайтеся, що кришку дозатора ополіскувача закрито.
	Фільтр забруднений або забитий.	Очистіть вузол фільтра *(див. «ДОГЛЯД І ТЕХНІЧНЕ ОБСЛУГОВУВАННЯ»)*.
	Відсутня сіль.	Наповніть бачок для солі *(див. «НАПОВНЕННЯ БАЧКА ДЛЯ СОЛІ»)*.
Посудомийна машина не набирає воду. Позначення на дисплеї: і **F6**, і всі світлодіоди блимають швидко.	Немає води у системі водопостачання або закритий кран.	Перевірте, чи є напір у системі водопостачання або чи відкритий кран.
	Впускний шланг перегнутий.	Переконайтеся, що зливний шланг не перегнутий *(див. розділ «ВСТАНОВЛЕННЯ»)* запрограмуйте посудомийну машину і перезавантажте її.
	Засмічена сітка на впускному шлангу; її потрібно очистити.	Після проведення перевірки і очищення вимкніть і увімкніть посудомийну машину і запустіть нову програму.
Посудомийна машина закінчує цикл передчасно. Позначення на дисплеї: **F15** і всі світлодіоди блимають швидко.	Занадто низько розташований зливний шланг або зливання в домашню каналізаційну систему.	Перевірте, чи встановлений на правильній висоті кінець зливного шланга (див. розділ «ВСТАНОВЛЕННЯ»).Перевірте наявність сифона в домашній каналізації, при необхідності встановіть вентиль впускного повітря.
	Повітря в водопроводі.	Перевірте подачу води на предмет витоків або інших проблем, пов'язаних з проникненням повітря в систему.

ПРОБЛЕМИ	МОЖЛИВІ ПРИЧИНИ	РІШЕННЯ
Посуд не висушено.	Обрана програма не має фази сушіння.	Перевіряйте за таблицею програм, чи має обрана програма фазу сушіння.
	Закінчився ополіскувач або його концентрація недостатня.	Додайте ополіскувач або збільшіть рівні дозування *(див. ЗАПОВНЕННЯ ДОЗАТОРА ОПОЛІСКУВАЧА)*.
	Посуд виготовлений з антипригарного матеріалу або пластмаси.	Наявність крапель води є нормальним явищем *(див. ПОРАДИ)*.
На посуді та склі з'являються сині смуги або блакитний відтінок.	Дозування ополіскувача є надмірним.	Знизьте дозування.
На посуді та склі відбувається кальцинування або утворюється білуватий наліт.	Занадто низький рівень солі.	Наповніть бачок для солі *(див. НАПОВНЕННЯ БАЧКА ДЛЯ СОЛІ)*.
	Неправильно налаштовано жорсткість води.	Збільшіть значення *(див. «Таблиця жорсткості води)*.
	Кришку бачка для солі закрито неправильно.	Перевірте, чи правильно закрито кришку бачка для солі.
	Весь ополіскувач витрачено або його дозування є недостатнім.	Додайте ополіскувач або збільшіть рівні дозування.
Дверцята не заблоковано.	Кошики вставлено не повністю.	Переконайтеся, що кошики вставлені до кінця.
	Дверцята не заблоковані.	Енергійно натискуйте на дверцята, поки не почуєте звук «клацання».
Витік миючого засобу.	Залежать від типу рідини, що використовується; його можна легко помітити, якщо активована опція затримки.	Невеликі протікання не призведуть до несправності машини. Але їм можна запобігти шляхом заміни типу рідкого миючого засобу або використання таблеток.

З політикою компанії, нормативною документацією, інформацією про замовлення запасних частин та додатковою інформацією про продукт можна ознайомитися:
- Використання QR-коду на вашому виробі.
- Відвідайте наш веб-сайт **docs.whirlpool.eu/docs** і **parts-selfservice.europeanappliances.com**.
- Або **зверніться до нашої служби післяпродажного обслуговування клієнтів** (номер телефону зазначено у гарантійному талоні). Звертаючись до центру післяпродажного обслуговування, повідомте коди, зазначені на табличці з паспортними даними виробу.

Інформацію про модель можна отримати, скориставшись вказаним на маркуванні енергоефективності QR-кодом. На етикетці також зазначений ідентифікатор моделі, який можна використовувати для перегляду порталу реєстру за адресою: https://eprel.ec.europa.eu

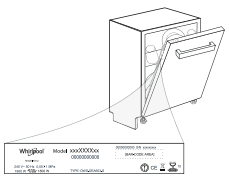

®/TM/ © 2024 Whirlpool. Виробляється за ліцензією.

400020049508
07/2026 jk - Xerox Fabriano