Frost Zdarma Chladnička - Mraznička

Používateľská príručka

Frigider Congelator No-Frost

Manual de utilizare

Frost Free Хладилник И Фризер

Ръководство за потребителя

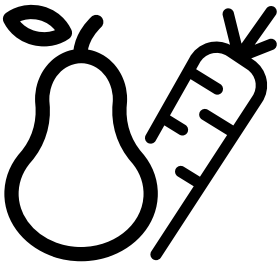

WHK 26413 X6EA1

®/TM/© 2026 Whirlpool. Vyrobené na základe licencie
®/TM/© 2026 Whirlpool. Produs sub licenţă
®/TM/© 2026 Whirlpool. Произведено по лиценз

SK - RO - BG

ĎAKUJEME, ŽE STE SI KÚPILI VÝROBOK WHIRLPOOL
Aby sme vám mohli lepšie poskytovať pomoc, zaregistrujte, prosím, svoj spotrebič na **www.register10.eu**

VIAC INFORMÁCIÍ ZÍSKATE, AK OSKENUJETE QR KÓD NA VAŠOM SPOTREBIČI

Prosím, najskôr si prečítajte túto používateľskú príručku!

Vážený zákazník,

dúfame, že váš produkt, ktorý bol vyrobený v moderných továrňach a skontrolovaný v rámci prepracovaných postupov riadenia kvality, vám bude úspešne a efektívne slúžiť.

Preto si celú túto používateľskú príručku preštudujte skôr, ako začnete produkt používať a odložte si ju na budúce použitie. Ak produkt odovzdáte niekomu inému, nezabudnite k nemu priložiť aj používateľskú príručku.

Používateľská príručka vám umožní používať produkt rýchlo a bezpečne.

- Príručku si prečítajte pred inštaláciou a prevádzkou vášho produktu.
- Nezabudnite si preštudovať bezpečnostné pokyny.
- Príručku uschovajte na ľahko prístupnom mieste, pretože ho môžete neskôr potrebovať.
- Preštudujte si ostatné dokumenty dodávané spolu s produktom.

Pamätajte, že táto používateľská príručka sa vzťahuje aj na niekoľko ďalších modelov.

Rozdiely medzi modelmi budú pomenované v texte príručky.

Zadajte nasledujúce stránky **docs.whirlpool.eu** & **parts-selfservice.europeanappliances.com**

INFORMÁCIE

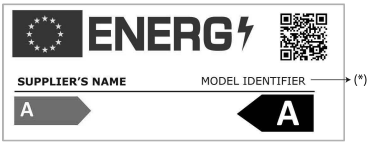

Informácie o modeli uložené v databáze výrobkov sa dajú získať zadaním nasledujúcej webovej stránky a vyhľadaním identifikátora vášho modelu (*), ktorý je uvedený na energetickom štítku.

https://eprel.ec.europa.eu/

1 Pokyny týkajúce sa životného prostredia 3

2 Vaša chladnička 4

3 Inštalácia 5

3.1. Vhodné miesto inštalácie 5

3.2. Nastavenie nožičiek 5

3.3. Pripojenie do elektrickej siete 5

4 Príprava 7

5 Obsluha výrobku.....8

5.1. Výmena lampy osvetlenia.....10

5.2. Zmena smeru otvárania dvierok 10

5.3. Varovanie o otvorenÃ½ch dvierkach 10

5.4. Zásobník na mliečne výrobky (chladiarenský box) 10

5.5. Zásobník na zeleninu 10

5.6. Dezodorizačný modul (FreshGuard).....11

5.7. Zásuvka na zeleninu s kontrolovanou vlhkosťou 11

5.8. Mrazenie čerstvých potravín 12

5.9. Odporúčané skladovanie mrazených potravín..... 12

5.10. Informácie o hlbokom mrazení.....12

5.11. Umiestnenie potravín 13

5.12. AeroFlow..... 13

6 Údržba a čistenie 14

7 Riešenie problémov 15

1 Pokyny týkajúce sa životného prostredia

1.1. Súlad so smernicou o odpadoch z elektrických a elektronických zariadení a zneškodňovaní odpadov (WEEE):

Tento produkt je v súlade so smernicou o odpadoch z elektrických a elektronických zariadení EÚ (2012/19/EÚ)
Tento produkt obsahuje symbol triedeného odpadu pre odpadové elektrické a elektronické vybavenie (WEEE).
Tento symbol označuje, že tento výrobok sa po skončení životnosti nesmie likvidovať spolu s iným odpadom z domácnosti.
Použité zariadenie sa musí odovzdať na oficiálnom zbernom mieste slúžiacemu na recykláciu elektrických a elektronických zariadení. Ak chcete zistiť kde sa tieto systémy zberu nachádzajú, obráťte sa na miestne úrady alebo predajcu, u ktorého bol výrobok zakúpený. Každá domácnosť zohráva dôležitú úlohu pri zhodnocovaní a recyklácii starých spotrebičov. Adekvátna likvidácia použitého spotrebiča pomáha predchádzať možným negatívnym dôsledkom na životné prostredie a ľudské zdravie.

1.2. Súlad so smernicou RoHS

Tento produkt bol zakúpený v súlade so smernicou o odpadoch z elektrických a elektronických zariadení EÚ (2011/65/EÚ). Neobsahuje žiadne nebezpečné alebo zakázané materiály špecifikované smernicou.

1.3. Informácie o balení

Obalový materiál výrobku je vyrobený z recyklovateľných materiálov v súlade s národnými predpismi o životnom prostredí. Nevyhadzujte obalové materiály spolu s odpadmi z domácnosti alebo inými odpadmi. Vezmite ho na zberné miesto označené miestnymi úradmi.

1.4. Technické informácie o technológii Bluetooth + Wi-fi

Frekvenčné pásmo:	2,4 GHz (funkcia Wi-Fi alebo bluetooth)
Max. prenos výkonu:	< 100 mW (funkcia Wi-Fi alebo bluetooth)
Podrobnosti o softvéri:	Quartz_WiFi.XXX

ZJEDNODUŠENÉ VYHLÁSENIE O ZHO- DE EÚ:
Týmto Arçelik A.Ş. vyhlasuje, že rádiové zariadenie je v súlade so smernicou 2014/53/EÚ.
Úplné znenie vyhlásenia o zhode EÚ je k dispozícii na tejto inter- netovej adrese: https://docs.emeaappliance-docs.eu/
Tento produkt zhromažďuje a prenáša údaje o používaní po pripojení na internet (napr. na- stavenia teploty, trvanie používa- nia, chybové kódyatď.). V súlade so zákonom EÚ o údajoch (nariadenie EÚ 2023/2854) máte právo na prístup k týmto údajom a ich správu. Podrobnosti o tom, aké údaje sa zhromažďujú, ako sa používajú a ako k nim získať prístup, nájdete na:
www.homewhiz.com/eu-data-act-policy

2 Vaša chladnička

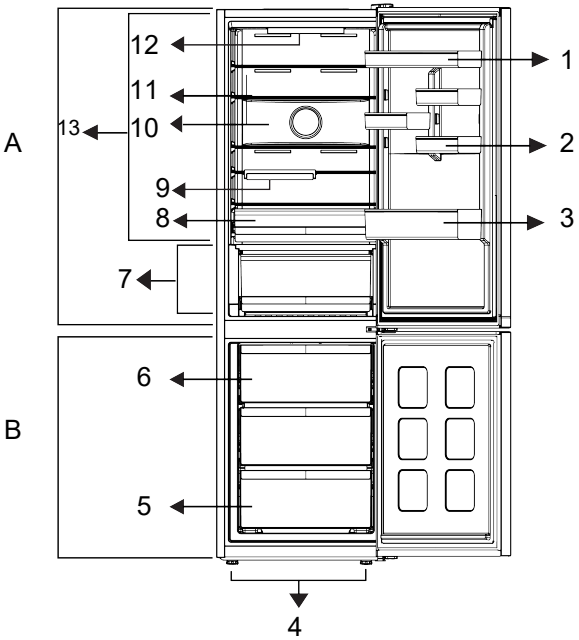

1 Nastaviteľný držiak na dverách
3 * Držiak na fľaše
5 * Mraziaci priestor
7 * Čerstvé potraviny
9 * Skladací držiak na fľaše
2 * Držiak na vajcia
4 * Nastaviteľné nožičky
6 * Kocka ľadu
8 * Zásuvka na zeleninu
10 * Ventilátor
12 * Osvetlenie
11 * Nastaviteľná polica v batožinovom priestore
13 * Priestor na chladenie

***Voliteľné:** Obrázky v tejto užívateľskej príručke sú schematické a nemusia sa presne zhodovať s vaším produktom. Ak váš výrobok neobsahuje príslušné časti, tieto informácie sa vzťahujú na ostatné modely.

***Nemusí byť súčasťou výbavy všetkých modelov**

	Obrázky v tejto príručke k obsluhe sú schematické a nemusia sa presne zhodovať s vaším produktom. Ak produkt, ktorý ste si zakúpili, nedisponuje uvádzanými časťami, potom sa to týka iných modelov.

3 Inštalácia

Nezabudnite si preštudovať bezpečnostné pokyny.

3.1. Vhodné Miesto inštalácie

Pre inštaláciu tohto produktu kontaktujte autorizovaný servis. Pre prípravu tohoto produktu na použitie sa riaďte informáciami v používateľskej príručke a zabezpečte vyhovujúcu elektrickú a vodovodnú inštaláciu.

	zodpovednosť za škody, ktoré môžu vyvstať z postupov realizovaných neoprávnenými osobami.
	elektrickej siete v priebehu inštalácie. V opačnom prípade hrozí riziko usmrtenia alebo vážneho ublíženia na zdraví!
	miestnosti, v ktorej má byť výrobok umiestnený, taká nízka, že bráni prechodu výrobku, odstráňte dvere miestnosti a presuňte výrobok cez dvere tak, že ho otočíte na stranu; ak to nepomôže, obráťte sa na autorizovaný servis.

- Produkt umiestnite na vodorovný podklad, aby sa neknísal.
- Produkt inštalujte najmenej 30 cm od tepelných zdrojov, ako sú varné dosky, radiátory a sporáky, a aspoň 5 cm od elektrických rúr.
- Produkt sa nesmie vystavovať priamemu slnečnému žiareniu a uchovávať na vlhkých miestach.
- Na dosiahnutie efektívnej prevádzky musí byť okolo produktu zabezpečená dostatočná cirkulácia vzduchu. Ak sa bude produkt umiestňovať do výklenku v stene, zaistite, aby bol zabezpečený minimálne 5 cm odstup spotrebiča od stropu a bočných stien.
- Zabezpečte aspoň 5 cm vzdialenosť na cirkuláciu vzduchu medzi zadnou stranou výrobku a stenou, aby sa zabránilo kondenzácii na zadnom paneli výrobku.
- Aby váš výrobok fungoval efektívne, potrebuje primeranú cirkuláciu vzduchu. Ak bude výrobok umiestnený vo výklenku, nezabudnite ponechať aspoň 5 cm voľný priestor medzi výrobkom a stropom, zadnou stenou a bočnými stenami.
- Ak bude výrobok umiestnený vo výklenku, nezabudnite ponechať aspoň 5 cm voľný priestor medzi výrobkom a stropom, zadnou stenou a bočnými stenami. Skontrolujte, či je na svojom mieste prítomný ochranný prvok pre voľný priestor zadnej steny (ak sa dodáva s výrobkom). Voľný priestor vzadu je dôležitý pre efektívnu prevádzku výrobku.

3.2. Nastavenie nožičiek

Ak po inštalácii produkt nestojí rovnovážne, nastavte predné nožičky otáčaním doprava alebo doľava.

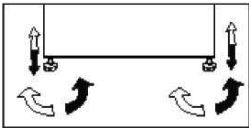

3.3. Pripojenie do elektrickej siete

	cez predlžovacie káble ani roz
	kábel musia vymieňať výlučne
	dve chladničky, mala by byť medzi

Inštalácia

- Napájací kábel musí byť po inštalácii ľahko dostupný.
- Medzi svoj produkt a zásuvku v stene nepripájajte žiadne predlžovacie káble ani bezdrôtové viacnásobné zásuvky.

	Varovanie pred horúcimi povrchmi! Váš produkt je na zlepšenie chladiaceho systému v bočných stenách vybavený chladiacimi trubkami. Cez tieto oblasti môže prúdiť chladivo s vysokými teplotami, čo vedie k horúcim povrchom na bočných stenách. Pri chytaní týchto oblastí si dávajte pozor.

4 Príprava

Nezabudnite si preštudovať bezpečnostné pokyny.

- Vaša chladnička by mala byť umiestnená v najmenej 30 cm vzdialenosti od zdrojov tepla, ako sú horáky, rúry na pečenie, radiátory a kachle a najmenej v 5 cm vzdialenosti od elektrických rúr na pečenie a nemala by byť umiestnená na priamom slnku.
- Okolitá teplota v miestnosti, do ktorej chcete chladničku namontovať, by mala byť najmenej +5 °C. S ohľadom na účinnosť chladničky vám neodporúčame jej prevádzku v chladnejších podmienkach, ako sú uvedené vyššie.
- Uistite sa, že je interiér vašej chladničky dôkladne vyčistený.
- Ak sa budú vedľa seba inštalovať dve chladničky, mala by byť medzi nimi vzdialenosť minimálne 2 cm.
- Pri prvom spustení vašej chladničky počas šiestich hodín dodržujte nasledujúce pokyny.
- Dvere by ste nemali otvárať príliš často.
- Chladnička musí byť počas tohto času prázdna.
- Chladničku neodpájajte od siete. Ak dôjde k výpadku napájania, ktoré nemôžete ovplyvniť, pozrite si upozornenia v časti „Odporúčané riešenia problémov“.
- Originálny obal a penové materiály by ste si mali odložiť za účelom budúceho transportu a prenášania.
- Koše / zásuvky, ktoré sú vybavené chladiacim priečinkom, sa musia vždy používať na nízku spotrebu energie a na lepšie skladovacie podmienky.
- Kontakt jedla so senzorom teploty v mraziacom priestore môže zvýšiť spotrebu energie spotrebiča. Preto sa musí zabrániť akémukoľvek kontaktu so senzormi.
- V niektorých modeloch sa prístrojový panel automaticky vypne 1 minútu po zatvorení dverí. Znovu sa aktivuje po otvorení dverí alebo po stlačení ľubovoľného tlačidla.
- V dôsledku zmeny teploty z dôvodu otvárania/zatvárania dvierok výrobku počas prevádzky je kondenzácia na dverách/policiach tela a sklenených nádobách normálna.
- Funkcie a súčasti, ako sú kompresor, ventilátor, ohrievač, rozmrazovač, osvetlenie, displej a iné, budú fungovať tak, aby za týchto podmienok spotrebovávali minimálne množstvo energie.
- V prípade viacerých možností inštalácie musia byť sklenené police umiestnené tak, aby neboli blokované vývody vzduchu na zadnej stene. Najlepšie je, ak vývody vzduchu zostanú pod sklenenou policou. Táto kombinácia môže pomôcť zlepšiť distribúciu vzduchu a energetickú účinnosť.

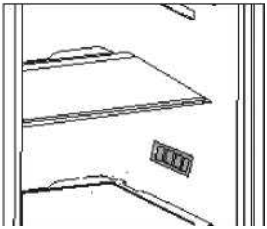

5 Obsluha zariadenia

Ovládací panel produktu

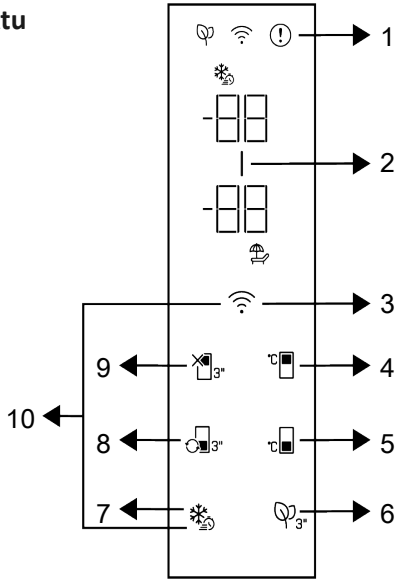

1 * Kontrolka poruchového stavu

2 * Kontrolka úspory energie (displej vypnutý)

3 *Bezdrôtové tlačidlo

4 * Tlačidlo nastavenia teploty chladiaceho priestoru

5 * Tlačidlo nastavenia teploty mraziacej časti

6 * Tlačidlo modulu dezodorizéra

7 * Tlačidlo rýchleho zmrazenia

8 * Tlačidlo premeny priehradky

9 * Funkcia vypnutia chladiaceho priestoru (Dovolenka)

10 * Tlačidlo na obnovenie nastavení bezdrôtového pripojenia

	Nezabudnite si preštudovať bezpečnostné pokyny.

Zvukové a vizuálne funkcie na indikačnom paneli vám pomáhajú pri obsluhe chladničky.
***Voliteľné:** Zobrazené funkcie sú voliteľné. Tvar a umiestnenie funkcií na indikačnom paneli vášho spotrebiča sa môžu líšiť.

1.. Kontrolka poruchového stavu (!)

Táto kontrolka bude aktívna, keď vaša chladnička nedokáže dostatočne chladiť alebo v prípade chyby snímača. Na ukazo-vateli teploty Mraziacej časti sa zobrazí „E“ a na ukazovateli teploty Chladiacej časti sa zobrazia čísla ako 1,2,3 .... Tieto čísla na in- dikátore dikátore poskytujú autorizovanej službe in-formácie o chybe, ku ktorej došlo. Keď naložíte teplé jedlo do mraziacej časti alebo ak ponecháte dvere otvorené dlhší čas, môže sa zobraziť výkričník. Nejde o chybu, toto varovanie sa odstráni, keď po-traviny vychladnú alebo stlačíte ľubovoľné tlačidlo.

Obsluha zariadenia

2. Kontrolka úspory energie (displej vy-pnutý)

Keď dvierka produktu nie sú po určitý čas otvorené alebo zatvorené, automaticky sa aktivuje funkcia úspory energie a rozsvieti sa symbol úspory energie. Keď je funkcia úspory energie aktívna, všetky symboly na displeji okrem symbolu úspory energie bu-dú vypnuté. Ak je funkcia úspory energie aktívna, stlačenie ľubovoľného tlačidla alebo otvorenie dvierok deaktivuje funkciu úspory energie a signály na displeji sa vrátia do normálu. Funkcia úspory energie je funkcia aktivovaná od výroby a nemožno ju zrušiť.

3. Bezdrôtové tlačidlo

Toto tlačidlo sa používa na bezdrôtové pripojenie k vášmu prístroju prostredníctvom mobilnej aplikácie HomeWhiz. Ak je tlačidlo stlačené dlho (3 sekundy), symbol bezdrôtového pripojenia na displeji/indikátore bude pomaly blikať (v 0,5-sekundových intervaloch). Týmto spôsobom sa na produkte inicializuje domáca sieť. Po dosiahnutí bezdrôtového pripojenia s produktom, symbol bezdrôtového pripojenia nepretržite svieti. Stlačením tohto tlačidla môžete aktivovať/deaktivovať pripojenie po dokončení prvého nastavenia. Symbol bezdrôtového pripo-jenia bude blikať rýchlo (v intervaloch 0,2 sekundy), kým sa spojenie nenadviaže. Keď je pripojenie aktívne, symbol bezdrôtového pripojenia nepretržite bliká. Ak sa spojenie nedá nadviazať dlhšiu dobu, skontrolujte nastavenia spojenia a pozrite si časť „Riešenie problémov“ v používateľskej príručke. Na bezdrôtové pripojenie použite aplikáciu HomeWhiz. Kroky inštalácie sú popísané v aplikácii v priebehu inštalácie. Do aplikácie môžete vstúpiť prečítaním QR kódu dostupného na štítku HomeWhiz na produkte. Aplikáciu môžete získať v obcho-de App Store pre zariadenia so systémom IOS alebo v obchode Play pre zariadenia so systémom Android. Podrobnosti nájdete na adrese https://www.homewhiz.com/.

4. Tlačidlo nastavenia teploty chladiaceho priestoru

Umožňuje nastavenie teploty pre oddelenie chladenia. Stlačením tlačidla môžete na-staviť teplotu v chladiacom priestore na 8°C,7°C,6°C,° C,4°C,3°C,2°C a 1 °C.

5. Tlačidlo nastavenia teploty mraziaceho priestoru

Nastavenie teploty sa vykonáva pre mraziaci priestor. Stlačením tlačidla môže-te nastaviť teplotu v mraziacom priestore na -18 °C, 19°C, -20 °C, -21 °C, -22 °C, -23 °C a -24 °C.

6. Tlačidlo modulu dezodorizéra

Stlačením tohto tlačidla na 3 sekundy aktivujete/deaktivujete funkciu dezodorizéra. Keď je funkcia dezodorizéra aktívna, ikonka modulu dezodorizéra na príslušnom tlačid-le svieti. Keď je funkcia aktívna, modul dezodorizátora bude pravidelne v činnosti.

7. Tlačidlo rýchleho zmrazen

Keď stlačíte tlačidlo rýchleho zmrazenia, rozsvieti sa symbol rýchleho zmrazenia a aktivuje sa funkcia rýchleho zmrazenia. Teplota v mraziacom priestore je nastave-ná na -27 °C. Opätovným stlačením tlačidla funkciu zrušíte. Funkcia rýchleho zmraze-nia sa automaticky zruší po 24 hodinách. Pre zmrazenie veľkého množstva čerstvých potravín, stlačte tlačidlo Rýchleho zmrazovania pred vložením potravín do mraziace-ho priestoru.

8. Tlačidlo výmeny priehrad 3"

Stlačením Tlačidla výmeny priehradky po dobu 3 sekundy, mraziaci priestor sa bude prepínať medzi režimami chladenia, vypnu-tia a mrazenia. Ak je v prevádzke ako chladiaci priestor, teplota sa nastaví na 4 °C. V prípade režimu VYPNUTÉ sa na uka-zovateli teploty oddielu zobrazí „- -“.

9. Funkcia Vypnutia chladiaceho priestoru (Dovolenka) 3"

Stlačením tlačidla na 3 sekundy aktivujete funkciu dovolenky. Je aktivovaný práz-dninový režim a symbol dovolenky () svieti. Na ukazovateli teploty chladiaceho pries-toru sa

zobrazí výraz "- -" a chladiaci pries - tor nevykonáva aktívnu chladiacu činnosť. Keď je táto funkcia aktívna, neodporúča sa skladovať potraviny v chladiacom priestore. Ostatné oddelenia pokračujú v ochladzova-ní podľa predtým nastavenej teploty. Optovným stlačením tlačidla na 3 sekundy túto funkciu zrušíte.

**10. Tlačidlo na obnovenie nastavení bez-drôtového pripojenia + **

Ak chcete resetovať nastavenia bezdrôto-vého pripojenia, stlačte súčasne na 3 sekundy tlačidlá Rýchleho zmrazenia a Bez-drôtového pripojenia. Všetky predtým za-znamenané informácie o používateľovi sa odstránia z produktu, kde sa nastavenia be-zdrôtového pripojenia resetujú / obnovia na pôvodné hodnoty z výroby.

5.1. Výmena lampy osvetlenia

Ak chcete vymeniť žiarovku/LED kontrolku použitú na osvetlenie chladničky, zavolajte do autorizovaného servisu. Žiarovka(y) použitá(é) v tomto spotrebiči nie je vhodná(é) na osvetlenie miestnosti v domácnosti. Účelom tohto svietidla je pomôcť používateľovi vkladať potraviny do chladničky/mrazničky bezpečným a pohodlným spôsobom. Žiarovky použité v tomto spotrebiči musí vydržať extrémne fyzické podmienky, napr. teploty pod -20 ° C.

5.2. Zmena smeru otvárania dvierok

Smer otvárania dverí chladničky je možné zmeniť podľa miesta, na ktorom ju používate. Ak je to potrebné, zavolajte do najbližšieho autorizovaného servisu, prosím.

5.3. Varovanie o otvorených dvierkach

Keď necháte určitý čas otvorené dvere chladničky alebo mrazničky, zaznie zvukové upozornenie. Tento signál zvukového upozornenia stíchne, keď sa stlačí akékoľvek tlačidlo na indikátore, prípadne vtedy, keď sa zatvoria dvere.

5.4. Zásobník na mliečne výrobky (chladiarenský box)

Zabezpečuje nižšiu teplotu v rámci priestoru chladničky. Tento zásobník používajte na skladovanie lahôdok (salámy, klobásy, mliečne výrobky atď.), ktoré si vyžadujú nižšiu teplotu skladovania, alebo na skladovanie msa, kuracieho mäsa alebo rýb určených na okamurčených na okamžitú žijtpriečinku neskladu e ovocie a zeleninu.

5.5. Zásobník na zeleninu

Zásobník na zeleninu produktu je navrhnutý tak, aby zelenina zostala čerstvá pri zachovaní svojej vlhkosti. Za týmto účelom je celková cirkulácia chladného vzduchu v zásobníku na zeleninu intenzívnejšia.

5.6. Dezodorizačný modul (FreshGuard)

Dezodorizačným modulom sa rýchlo odstraňujú zápachy v chladničke skôr, ako preniknú na povrchy. Vďaka tomuto modulu, ktorý sa nachádza na strope priehradky na čerstvé potraviny, sa zápachy rozptýlia počas aktívneho presúvania vzduchu do pachového filtra, potom sa vzduch prečistený filtrom opätovne vypúšťa do priehradky na čerstvé potraviny. Takto sa nežiaduce zápachy, ktoré môžu vzniknúť počas uskladnenia potravín v chladničke, odstraňujú skôr, ako preniknú na povrchy.

Dosahuje sa to vďaka ventilátoru, LED a pachovému filtru, ktoré sú zabudované v module. Pri dennom používaní sa dezodoračný modul bude pravidelne automaticky spúšťať. Na zachovanie účinnosti sa odporúča dať si filter v dezodoračnom module vymeniť autorizovaným servisným technikom každých 5 rokov. V dôsledku zabudovania ventilátora do modulu je zvuk, ktorý počuť pri prevádzke, bežný. Ak otvoríte dvierka priehradky na čerstvé potraviny, keď je modul v činnosti, ventilátor sa dočasne zastaví a po istom čase bude pokračovať, kde prestal, po optovnom zatvorení dvierok. V prípade výpadku prúdu bude dezodoračný modul pokračovať, kde prestal počas trvania celkovej prevádzky, po obnovení napájania.

Aromatické potraviny (napr. syr, olivy a lahôdky) sa odporúča uchovávať v ich balení a uzavreté, aby sa zamedzilo zápachom, ktoré môžu vzniknúť v dôsledku zmiešania pachov rôznych potravín. Okrem toho sa odporúča pokazené potraviny bezodkladne vybrať z chladničky, aby sa zabránilo pokazeniu ostatných potravín a zamedzilo zápachu.

5.7. Zásuvka na zeleninu s kontrolovanou vlhkosťou

*voliteľné

Vďaka funkcii kontroly vlhkosti je miera vlhkosti zeleniny a ovocia pod kontrolou a zaistí dlhšiu čerstvosť potravín.
Listovú zeleninu, napr. šalát a špenát a podobnú zeleninu sa odporúča skladovať v horizontálnej pozícii, v priehradke na zeleniny. Keď vkladáte zeleninu, do spodnej časti dajte ťažkú a tvrdú zeleninu a hore mäkkou, do úvahy zoberte konkrétnej hmotnosť zeleniny.
Zeleninu v priehradke na zeleninu neskladujte v plastových vreckách. Keď zeleninu necháte v plastových vreckách, začne sa kaziť rýchlejšie. V prípadoch, keď nechcete, aby došlo ku kontaktu s inou zeleninou, použite také obaly ako je papier, ktorý má vysokú poréznosť. Ovocie s vysokou produkciou etylénu, napr. hrušky, marhule, broskyne a najmä jablká, nedávajte do zásuvky na zeleninu spoločne s inou zeleninou a ovocím. Etylén vychádzajúci z takéhoto ovocia môže spôsobiť, že ostatné zelenina a ovocie zrejú rýchlejšie a rýchlejšie sa pokazí.
Ak chcete skladovať ovocie a zeleninu v ideálnych vlhkostných podmienkach, môžete zmeniť umiestnenie západky na crisperi((priečinku na zeleninu a ovocie).
Ak sa skladuje len ovocie a zelenina, nastavte západku na ovocie; ak sa skladuje len zelenina, nastavte západku na zeleninu, ak sa skladujú zmiešané položky, nastavte západku na zmiešané nastavenie.

5.8. Mrazenie čerstvých potravín

- Funkciu rýchleho mrazenia aktivujte 8 hodín pred mrazením čerstvých potravín.
- Na zachovanie kvality potravín je potrebné, aby sa potraviny v mrazničke zmrazili čo najrýchlejšie. Za týmto účelom použite funkciu rýchleho mrazenia.
- Zmrazenie čerstvých potravín predĺži čas skladovania v priečinku mrazničky.
- Potraviny zabaľte do vzduchotesných obalov a pevne uzavrite.
- Uistite sa, že potraviny sú pred vložením do mrazničky zabalené. Namiesto bežného baliaceho papiera použite držiaky do mrazničky, alobal, papier odolný voči vlhkosti, plastové vrecko alebo podobné obalové materiály.

	Ľad v mraziacom priečinku sa automaticky rozpustí.

- Pred zmrazením napíšte na každé balenie dátum. Tak získate prehľad o čerstvosti každého balenia, vždy keď otvoríte mrazničku. Potraviny so skorším dátumom uchovávajte vpredu, aby ste ich spotrebovali ako prvé.
- Mrazené potraviny spotrebujte hneď po rozmrazení a nezmrazujte ich opätovne.
- Naraz nemrazte veľké množstvá potravín.

Nastavenie teploty priečinka mrazničky	Nastavenie teploty priečinka chladničky	Podrobnosti
-18 °C	4 °C	Toto je predvolené, odporúčané nastavenie.
-20, -22 alebo -24 °C	4 °C	Tieto nastavenia sa odporúča použiť, keď okolitá teplota prekročí 30 °C.
Rýchle mrazenie	4 °C	Použite, keď budete chcieť potraviny zmraziť v krátkom čase. Po ukončení procesu výrobok opäť nadobudne svoju polohu.
-18 °C alebo chladnejšie	2 °C	Ak máte pocit, že priečinok chladničky nie je dostatočne studený kvôli okolitej teplote alebo častému otváraniu dvierok, použite tieto nastavenia.

5.9. Odporúčania pre skladovanie zmrazených potravín

Teplota priečinka musí byť nastavené aspoň na -18 °C.

1. Potraviny umiestnite do mrazničky čo najrýchlejšie, aby ste zabránili ich rozmrazovaniu.

5.10. Informácie o hlbokom mrazení

Podľa noriem IEC 62552 musí mať mraznička kapacitu na zmrazenie 4,5 kg potravín pri teplote -18 °C alebo nižšej za 24 hodín na každých 100 litrov objemu priečinka mrazničky. Potraviny je možné skladovať dlhšiu dobu iba pri teplote -18 °C alebo nižšej.
Potraviny môžete udržiavať čerstvé niekoľko

mesiacov (v hlbokom zmrazení alebo pri teplote menej ako -18 °C). Potraviny, ktoré sa majú zmraziť, sa nesmú dotýkať už zmrazených potravín, aby sa zabránilo čiastočnému rozmrazeniu. Na predĺženie skladovania v mrazničke zeleninu uvarte a sceďte vodu.ze
Po scedení vložte potraviny do vzduchotesných obalov a umiestnite ich do mrazničky. Nezmrazujte banány, rajčiny, ľadový šalát, zeler, varené vajíčka, zemiaky a podobné potraviny. V prípade, že potraviny zhnijú, budú negatívne ovplyvnené iba nutričné hodnoty a chuťové vlastnosti.

5.11. Umiestnenie potravín

Poličky priestoru mrazničky	Rôzne zmrazené potraviny, napríklad mäso, ryby, zmrzlina, zelenina a pod.
Poličky priečinka chladničky	Potraviny v hrncoch, zakrytých tanieroch a zatvorených obaloch, vajíčka (v zatvorenom obale)
Poličky vo dverách priečinka chladničky	Malé, balené potraviny a nápoje
Box na zeleninu	Ovocie a zelenina
Priečinok na čerstvé potraviny	Lahôdky (raňajkové potraviny, mäsové výrobky, ktoré je potrebné skonzumovať v krátkom čase)

5.12. AeroFlow

Ide o systém distribúcie vzduchu, ktorý za-bezpečuje homogénne rozloženie teploty. Vďaka cirkulácii vzduchu je v priestore na skladovanie čerstvých potravín zabezpe-čené homogénne rozloženie teploty a výky-vy teploty sa udržujú na nízkej úrovni. Nad potravinami nefúka priamy vzduch, čo po-máha znižovať straty vlhkosti. Zachováva čerstvosť potravín uložených v priehradke na čerstvé potraviny v chladničke. Takto sa potraviny skladujú pri stabilnejších teplo-tách a znižuje sa ich kontakt so vzduchom. Zabraňuje sa vysušovaniu a zmršťovaniu potravín stratou vlhkosti a zabezpečuje sa ich dlhšia čerstvosť.

6 Údržba a čistenie

Nezabudnite si preštudovať bezpečnostné pokyny.

Odporúčame vám, aby ste zariadenie pred čistením odpojili od siete.

Na čistenie vonkajšieho povrchu výrobku používajte iba mierne vlhké tkaniny z mikrovlákien. Špongie a iné typy utierok môžu poškriabať povrch.

Na čistenie chladničky použite teplú vodu a vytrite ju do sucha.

Použite vlhkú handru namočenú v roztoku jednej lyžičky sódy bikarbóny v pol litri vody. Umyte vnútrajšok a vytrite ho do sucha.

Uistite sa, že do puzdra lampy, prípadne iných elektrických súčiastok, neprenikne voda.

Ak sa chladničku nechystáte používať dlhšie obdobie, odpojte napájací kábel, vyberte všetky potraviny, vyčistite ju a nechajte dvere pootvorené.

Skontrolujte či je tesnenie dverí čisté a zbavené odrobiniek z jedla.

Ak chcete odstrániť priečinky vo dverách, vyberte celý ich obsah, a potom jednoducho potlačte priečinok nahor z podkladu.

Chlór spôsobuje koróziu takýchto kovových povrchov.

Nepoužívajte ostré, abrazívne nástroje, mydlo, domáce čistiace prostriedky, detergenty, petrolej, vykurovací olej, lak atď., aby ste zabránili odstráneniu a deformácii potlače na plastovej časti. Na čistenie použite vlažnú vodu a mäkkú handričku a potom utrite do sucha.

Ochrana plastových povrchov

Kvapalné oleje a vyprážané potraviny neumiestňujte do chladničky v otvorených nádobách, pretože poškodzujú plastové povrchy vašej chladničky. V prípade rozliatia alebo roztretia oleja na plastové povrchy okamžite vyčistite a opláchnite príslušnú časť povrchu teplou vodou.

7 Riešenie problémov

Pred zavolaním servisu si pozrite tento zoznam. Ušetrí vám to čas aj peniaze. Tento zoznam obsahuje bežné sťažnosti, ktoré sa nevzťahujú na chybné spracovanie alebo využitie materiálu. Niektoré z tu popísaných funkcií nemusí váš produkt obsahovať.

Chladnička nefunguje.

- >>>Bezpečne zasuňte zástrčku do zásuvky.
- Poistka, ku ktorej je pripojená chladnička, alebo hlavná poistka je prepálená. >>>Skontrolujte poistku.

Kondenzácia na bočnej stene priestoru chladničky (MULTIZÓNA, OVLÁDANIE CHLADU a FLEXI ZÓNA).

- Dvere sa často otvárali. **>>>** Neotvárajte a nezatvárajte dvere chladničky príliš často.
- Okolie je veľmi vlhké. Neinštalujte chladničku na miesta s vysokou vlhkosťou.
- Potraviny obsahujúce tekutinu sú uskladnené v otvorených nádobách. **>>>** Neskladujte potraviny s obsahom tekutín v otvorených nádobách.
- Dvere chladničky ostali otvorené. **>>>** Zatvárajte dvere na chladničke.
- Termostat je nastavený na veľmi chladnú úroveň. **>>>** Nastavte termostat na vhodnú úroveň.

Kompresor

- Chladnička začne pracovať po približne šiestich minútach. Ak po tomto čase chladnička nezačne fungovať, zavolajte servis.
- Chladnička je v rozmrazovacom cykle. **>>>** Pre plne automatickú rozmrazovaciu chladničku je to normálne. Cyklus odmrazovania sa vykonáva pravidelne.
- **>>>** Ubezpečte sa, že ste zástrčku vložili do zásuvky.
- **>>>** Vyberte vhodnú hodnotu teploty.
- Zlyhalo napájanie. **>>>** Chladnička začne opäť normálne fungovať, keď sa obnoví prívod energie.

Prevádzkový hluk sa zvyšuje, keď chladnička pracuje.

- Prevádzkový výkon chladničky sa môže meniť podľa zmeny teploty okolia. Je to úplne normálne a neznamená to poruchu.

Chladnička pracuje príliš často alebo príliš dlhý čas.

- Nový produkt môže byť širší ako predchádzajúci. Väčšie chladničky pracujú dlhší čas.
- Izbová teplota môže byť vysoká. **>>>** Je normálne, že produkt v teplom prostredí pracuje počas dlhších časových období.
- Chladnička mohla byť zapnutá len nedávno alebo mohlo byť do nej vložené jedlo. **>>>** Ak bola chladnička nedávno zapojená alebo naplnená potravinami, potrvá jej dlhšie, kým dosiahne nastavenú teplotu. Je to normálne.
- Do chladničky mohlo byť len nedávno vložené väčšie množstvo teplého jedla. **>>>** Do chladničky nedávajte horúce potraviny.
- Dvere môžu byť často otvárané alebo ponechané dlhý čas pootvorené. **>>>** Teplý vzduch, ktorý prenikol do chladničky, spôsobuje, že chladnička pracuje dlhší čas. Neotvárajte dvere príliš často.
- Dvere mrazničky alebo chladničky mohli ostať otvorené. **>>>** Skontrolujte, či sú dvere úplne zatvorené.
- Teplota v chladničke je nastavená na veľmi nízku hodnotu. **>>>** Nastavte teplotu v chladničke na vyššiu a vyčkajte, kým je táto teplota dosiahnutá.
- Tesnenie dverí chladničky alebo mrazničky môže byť zanesené špinou, opotrebované, poškodené alebo nesprávne nasadené. **>>>** Vyčistite alebo vymeňte tesnenie. Poškodené tesnenie spôsobuje, že chladnička pracuje dlhšiu dobu, aby udržala požadovanú teplotu.

Riešenie problémov

Teplota mrazničky je veľmi nízka, zatiaľ čo teplota chladničky je dostatočná.

- Teplota v mrazničke je nastavená na veľmi nízku hodnotu. **>>>** Nastavte teplotu v mrazničke na vyššiu hodnotu a skontrolujte.

Teplota chladničky je veľmi nízka, zatiaľ čo teplota mrazničky je dostatočná.

- Teplota v chladničke je nastavená na veľmi nízku hodnotu. **>>>** Nastavte teplotu v chladničke na vyššiu hodnotu a skontrolujte.

Potraviny uložené v spodných zásuvkách chladničky sú zamrznuté.

- Teplota v chladničke je nastavená na veľmi vysokú hodnotu. **>>>** Nastavte teplotu v chladničke na nižšiu hodnotu a skontrolujte.

Teplota v chladničke alebo mrazničke je príliš nízka.

- Teplota v chladničke je nastavená na veľmi vysokú hodnotu. **>>>** Nastavenie teploty priečinku chladničky ovplyvňuje teplotu mrazničky. Zmeňte teploty chladničky alebo mrazničky a počkajte, kým príslušné priečinky dosiahnu dostatočnú teplotu.
- Dvere sú často otvárané alebo ponechané dlhý čas pootvorené. **>>>** Neotvárajte dvere príliš často.
- Dvere sú pootvorené. **>>>** Dvere dôkladne zatvorte.
- Chladnička bola nedávno zapojená alebo naplnená potravinami. **>>>** To je normálne. Ak bola chladnička nedávno zapojená alebo naplnená potravinami, potrvá jej dlhšie, kým dosiahne nastavenú teplotu.
- Do chladničky mohlo byť len nedávno vložené väčšie množstvo teplého jedla. **>>>** Do chladničky nedávajte horúce potraviny.

Otrasy alebo hluk.

- **>>>** Ak sa chladnička trasie, keď sa s ňou pomaly hýbe, vyvážte ju nastavením nožičiek. Zároveň skontrolujte, či podlaha dokáže uniesť hmotnosť chladničky a či je rovná.
- Predmety položené na chladničku môžu vydávať zvuky. **>>>** Odstráňte predmety položené navrchu chladničky.

Z chladničky vychádzajú zvuky ako tečenie alebo striekanie kvapaliny.

- Tok kvapaliny a plynu sa uskutočňuje podľa prevádzkových princípov. Je to úplne normálne a neznamená to poruchu.

Z chladničky vychádza pískanie.

- Na ochladenie chladničky sa používajú ventilátory. Je to úplne normálne a neznamená to poruchu.

Kondenzácia na vnútorných stenách chladničky.

- Horúce a vlhké počasie zvyšuje namrazovanie a kondenzáciu. Je to úplne normálne a neznamená to poruchu.
- Dvere sú často otvárané alebo ponechané dlhý čas pootvorené. **>>>** Neotvárajte dvere príliš často. Zatvorte ich, ak sú otvorené.
- Dvere sú pootvorené. **>>>** Dvere dôkladne zatvorte.

Na vonkajšej strane chladničky alebo medzi dverami sa tvorí vlhkosť.

- Vo vzduchu sa môže nachádzať vlhkosť - je to celkom bežné pri vlhkom počasí. Pri nižšej vlhkosti sa kondenzácia stratí.

Vo vnútri chladničky je nepríjemný zápach.

- Pravidelne sa nečistí. **>>>** Interiér chladničky pravidelne čistite špongiou, vlažnou vodou alebo roztokom sódy bikarbóny.
- Zápach môžu spôsobovať niektoré nádoby alebo obalové materiály. **>>>** Použite odlišnú nádobu alebo odlišnú značku baliaceho materiálu.
- Potraviny sa vkladajú do chladničky v nezakrytých nádobách. **>>>** Potraviny uchovávajte v zatvorených nádobách. Mikroorganizmy šíriace sa z neuzatvorených nádob môžu spôsobovať neželaný zápach.
- Zo spotrebiča odstráňte potraviny, ktoré sú po dátume spotreby a ktoré sú pokazené.

Dvere sa nezatvárajú.

- Obaly potravín môžu brániť zatváraniu dverí. **>>>** Odstráňte obaly, ktoré bránia v ceste dverám.
- **>>>** Nastavte nožičky, aby ste chladničku vyvážili.

Riešenie problémov

• **>>>** Skontrolujte, či je podlaha rovná a či dokáže uniesť hmotnosť chladničky.
Špeciálne priehradky sú zaseknuté.
• Jedlo sa dotýka vrchnej strany zásuvky. **>>>** Znovu usporiadajte jedlo v zásuvke.
Ak je povrch zariadenia horúci.
• Vysoké teploty je možné spozorovať v priestore medzi dverami, na bočných paneloch a na zadnom rošte, počas prevádzky zariadenia. Je to normálny stav, ktorý nevyžaduje údržbu!

ODMIETNUTIE ZODPOVEDNOSTI / VAROVANIE

Niektoré (jednoduché) poruchy môže koncový používateľ adekvátne vyriešiť bez toho, aby došlo k bezpečnostným problémom alebo nebezpečnému použitiu, za predpokladu, že budú vykonané v rámci limitov a v súlade s nasledujúcimi pokynmi (pozri časť „Samooprava“).

Preto, pokiaľ nie je povolené inak v časti „Samooprava“ nižšie, opravy sa musia adresovať registrovaným profesionálnym opravovniam, aby sa predišlo bezpečnostným problémom. Registrovaný profesionálny opravár je profesionálny opravár, ktorému výrobca udelil prístup k návodu a zoznamu náhradných dielov tohto výrobku podľa metód opísaných v legislatívnych aktoch podľa smernice 2009/125/ES.

Avšak iba servisný zástupca (t. j. autorizované profesionálne opravovne), na ktorého sa môžete obrátiť prostredníctvom telefónneho čísla uvedeného v používateľskej príručke/ záručnej karte alebo prostredníctvom vášho autorizovaného predajcu, môže poskytovať servis podľa záručných podmienok. Preto upozorňujeme, že opravy profesionálnymi opravármi (ktorí nie sú autorizovaní výrobcom/predajcom) majú za následok stratu záruky.

Vlastná oprava

Svojpomocnú opravu môže vykonať koncový užívateľ s ohľadom na nasledujúce náhradné diely: kľučky dverí, pánty dverí, podnosy, koše a tesnenia dverí (aktualizovaný zoznam je k dispozícii aj na webe od 1. marca 2021).

Okrem toho, aby sa zaistila bezpečnosť produktu a aby sa predišlo riziku vážneho poranenia, uvedená oprava sa musí vykonať podľa pokynov v používateľskej príručke na opravu alebo, ktoré sú dostupné na webe. Pre vašu bezpečnosť odpojte produkt pred akoukoľvek svojpomocnou opravou.

Pokusy koncových používateľov o opravu a opravu dielov, ktoré nie sú uvedené v tomto zozname a/alebo nedodržania pokynov v používateľských príručkách na opravu svojpomocne alebo ktoré sú dostupné na webe, môžu spôsobiť bezpečnostné problémy, ktoré nemožno pripísať výrobcovi/predajcovi, a spôsobia stratu záruky na produkt.

Preto sa dôrazne odporúča, aby sa koncoví používatelia zdržali pokusov o vykonanie opráv, ktoré nespadajú do uvedeného zoznamu náhradných dielov, a v takýchto prípadoch sa obrátili na autorizované profesionálne opravovne alebo registrované profesionálne opravovne. Naopak, takéto pokusy koncových používateľov môžu spôsobiť bezpečnostné problémy a poškodiť produkt a následne spôsobiť požiar, záplavy, zásah elektrickým prúdom a vážne zranenie osôb.

Ako príklad, nie však výhradne, nasledujúce opravy musia byť adresované autorizovaným profesionálnym opravovniam alebo registrovaným profesionálnym opravovniam: kompresor, chladiaci okruh, hlavná doska, doska meniča, panel displeja atď.

Výrobca/predajca nemôže niesť zodpovednosť v žiadnom prípade, keď koncoví užívatelia nedodržiavajú vyššie uvedené.

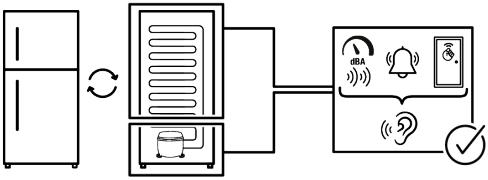
dBA

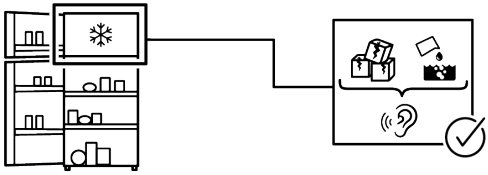

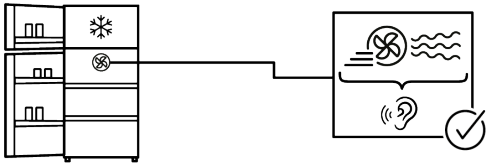

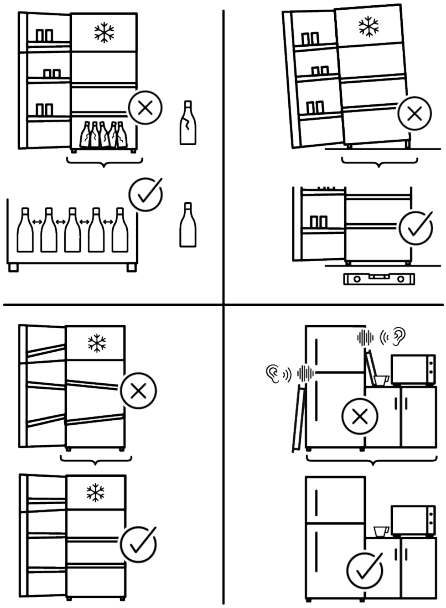

VĂ MULŢUMIM CĂ AŢI ACHIZIŢIONAT UN PRODUS WHIRLPOOL
Pentru a beneficia de servicii complete de asistenţă, vă rugăm să vă înregistraţi produsul pe **www.register10.eu**

SCANAŢI CODUL QR DE PE APARATUL DUMNEAVOASTRĂ PENTRU A OBŢINE MAI MULTE INFORMAŢII

Citiţi mai întâi acest manual!
Stimate client,
Sperăm că veţi fi mulţumit de acest produs, care a fost fabricat în unităţi moderne şi verificat conform celor mai riguroase proceduri de control al calităţii.
Vă recomandăm să citiţi cu atenţie întregul manual înainte de a folosi produsul; păstraţi manualul la îndemână, pentru a-l putea consulta pe viitor.

Acest manual
• Vă ajută să folosiţi aparatul eficient şi în siguranţă.
• Citiţi manualul înainte de a instala şi utiliza produsul.
• Respectaţi instrucţiunile, în special cele referitoare la siguranţă.
• Păstraţi manualul într-un loc accesibil, pentru a-l putea consulta în viitor.
• Citiţi şi celelalte documente furnizate cu produsul.
Reţineţi că acest manual se poate adresa şi altor modele.

Vă rugăm să accesați următoarele site-uri web
docs.whirlpool.eu & **parts-selfservice.europeanappliances.com**

INFORMAȚII

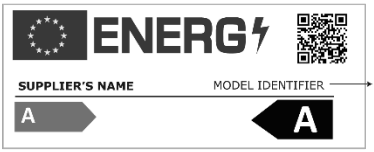

Informațiile despre model, care sunt stocate în baza de date a produselor, pot fi obținute prin accesarea următorului site web și căutarea identificatorului dvs. de model (*) aflat pe eticheta energetică.

https://eprel.ec.europa.eu/

1 Instrucţiuni de mediu 3

2 Prezentarea aparatului 4

3 Instalarea 5

3.1. Instrucţiuni pentru transportul ulterior al frigiderului.....5

3.2. Ajustarea picioarelor.....5

3.3. Conexiunea electrică 6

4 Pregătirea 7

5 Utilizarea frigiderului 8

5.1. Panou de control 11

5.2. Schimbare direcţie uși 11

5.3. Avertizare ușă deschisă 11

5.4. Cutia pentru lactate (depozitare la rece) 11

5.5. Sertar pentru fructe și legume proaspete 11

5.6. Cutie de legume cu umiditate controlată (EverFresh+) 11

5.7. Congelarea alimentelor proaspete..... 12

5.8. Plasarea produselor alimentare 12

5.9. Modul de deodorizare (FreshGuard).....13

5.10. Detalii congelator 13

5.11. Recomandări pentru compartimentul de alimente proaspete 14

5.12. AeroFlow 14

6 Întreţinere și curăţare 15

7 Soluții recomandate 16

1 Instrucțiuni de mediu

1.1. Conformitatea cu Directiva DEEE şi eliminarea deşeurilor:

Acest produs este în conformitate cu Directiva UE DEEE (2012/19/UE). Acest produs poartă un simbol de clasificare pentru deşeurile de echipamente electrice şi electronice (DEEE). Dispozitivul folosit trebuie returnat la punctul oficial de colectare pentru reciclarea dispozitivelor electrice şi electronice. Pentru a găsi aceste sisteme de colectare, vă rugăm să contactaţi autorităţile locale sau distribuitorul de unde a fost achiziţionat produsul. Fiecare gospodărie joacă un rol important în recuperarea şi reciclarea aparatelor vechi. Eliminarea adecvată a aparatului uzat ajută la prevenirea potenţialelor consecinţe negative asupra mediului și sănătăţii umane.

1.2. Conformitate cu Directiva RoHS

Produsul pe care l-aţi achiziţionat respectă Directiva UE RoHS (2011/65/UE).

1.3. Informații despre ambalaj

Materialele de ambalare ale produsului sunt fabricate din materiale reciclabile în conformitate cu reglementările noastre naţionale de mediu. Depozitaţi-le la punctele de colectare a materialelor de ambalare desemnate de autorităţile locale.

1.4. Date tehnice pentru Bluetooth şi Wi-fi

Banda de frecvență:	2.4GHz (funcție Wi-fi sau bluetooth)
Max. Transferul puterii:	<100mW (funcție Wi-Fi sau bluetooth)
Detalii software:	Quartz_WiFi.xxx

DECLARAȚIE DE CONFORMITATE UE SIMPLIFICATĂ:
Prin prezenta, Arçelik A.Ş. declară că echipamentul radio este în conformitate cu Directiva 2014/53/UE.
Textul integral al declarației UE de conformitate este disponibil la următoarea adresă de internet:
https://docs.emeaappliance-docs.eu/ Acest produs colectează și transmite date de utilizare atunci când este conectat la internet (de exemplu, setări de temperatură, durată de utilizare, coduri de eroareet cetera). În conformitate cu Legea UE privind datele (Regulamentul UE 2023/2854), aveți dreptul de a accesa și de a gestiona aceste date. Pentru detalii despre ce date sunt colectate, cum sunt utilizate și cum să le accesați, vă rugăm să vizitați:
www.homewhiz.com/eu-data-act-policy

2 Prezentarea aparatului

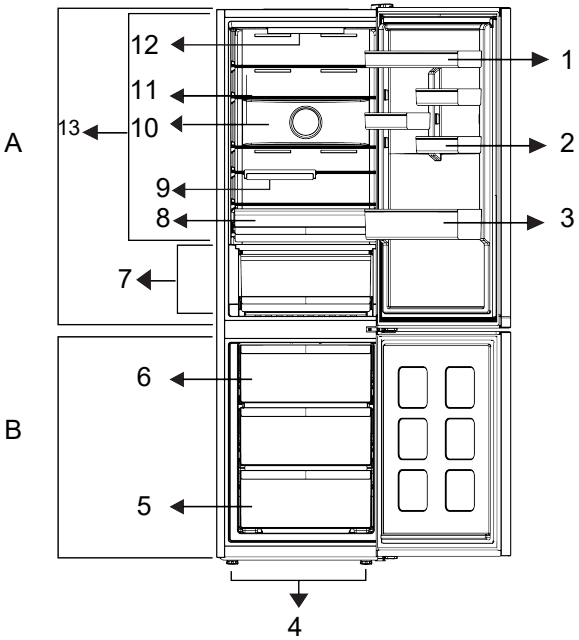

1. *Etajere
2. *Suport ouă
3. *Raft pentru sticle
4. *Picior reglabil
5. *Compartiment congelator
6. *Tavă pentru gheață
7. *Compartiment de depozitare la rece
8. *Sertar pentru legume
9. *Suport pentru sticle
10. Ventilator
11. Rafturi ajustabile
12. Lumina interioară
13. Compartiment pentru alimente proaspete

***Opţional:** Cifrele din acest manual de utilizare sunt schematice și s-ar putea să nu corespundă exact cu produsul dvs. Dacă produsul dumneavoastră nu conține componentele relevante, informațiile se referă la alte modele.

*** Este posibil să nu fie aplicabil pentru toate modelele**

	Cifrele care apar în acest manual de instrucţiuni sunt schematice şi pot să fie necorespunzătoare exact cu produsul dumneavoastră.

3 Instalarea

3.1. Instrucţiuni pentru transportul ulterior al frigiderului

Contactaţi un service autorizat pentru instalarea produsului. Pentru a pregăti produsul pentru utilizare, consultaţi informaţiile din manualul de utilizare și asiguraţi-vă că instalaţia electrică și instalaţia de apă sunt adecvate. Apelaţi un electrician și un tehnician calificat pentru a efectua toate aranjamentele necesare.

	AVERTISMENT: Producătorul este nerăspunzător pentru daunele care pot apărea din procedurile efectuate de persoane neautorizate.
	AVERTISMENT: Produsul trebuie deconectat de la priză în timpul instalării. În caz contrar, există riscul de deces sau rănire gravă!
	AVERTISMENT: Dacă spaţiul liber al ușii din încăperea în care va fi amplasat produsul este atât de strâns încât să împiedice trecerea produsului, scoateţi ușa încăperii și treceţi produsul prin ușă rotindu-l în lateral, contactaţi serviciul autorizat.

- Așezaţi produsul pe o suprafaţă plană pentru a preveni şocurile.
- Instalaţi produsul la cel puţin 30 cm distanţă de sursele de căldură, cum ar fi plite, sobe și la cel puţin 5 cm distanţă de cuptoarele electrice.
- Trebuie asigurată o ventilaţie adecvată în jurul produsului dumneavoastră pentru a obţine o funcţionare eficientă. Dacă produsul urmează să fie plasat într-o adâncitură din perete, acordaţi atenţie să lăsaţi o distanţă de cel puţin 5 cm cu tavanul și pereţii laterali.
- Vă rugăm să asiguraţi o distanţă de cel puţin 5 cm pentru circulaţia aerului între partea din spate a produsului şi perete, pentru a evita condensul pe panoul din spate al produsului.
- Produsul dumneavoastră necesită o circulaţie adecvată a aerului pentru a funcţiona eficient.
- Verificaţi dacă componenta de protecţie a spaţiului din peretele din spate este prezentă în locaţia sa (dacă este furnizată împreună cu produsul). Dacă componenta este nedisponibilă, sau dacă este pierdută sau căzută, poziţionaţi produsul astfel încât să rămână un spaţiu liber de cel puţin 5 cm între suprafaţa din spate a produsului și peretele încăperii. Spaţiul liber din spate este important pentru funcţionarea eficientă a produsului.

3.2. Ajustarea picioarelor

Dacă produsul stă dezechilibrat după instalare, reglaţi picioarele din faţă rotindu-le spre dreapta sau spre stânga.

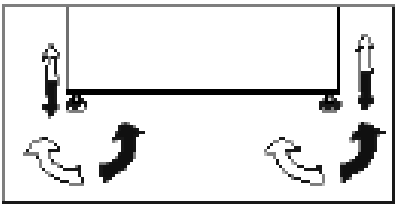

3.3. Conexiunea electrică

Dacă produsul stă dezechilibrat după instalare, reglaţi picioarele din faţă rotindu-le spre dreapta sau spre stânga.

	AVERTISMENT: Efectuarea conexiuni prin cabluri prelungitoare sau mufe multiple este interzisă.
	AVERTISMENT: Cablul de alimentare deteriorat trebuie înlocuit de către agentul de service autorizat.
	Dacă urmează să fie instalate două răcitoare una lângă alta, ar trebui să existe o distanţă de cel puţin 4 cm între ele.

- Fișa cablului de alimentare trebuie să fie la îndemână după instalare.

	Avertisment de suprafaţă fierbinte! Pereţii laterali ai produsului dumneavoastră sunt echipaţi cu conducte de agent frigorific pentru a îmbunătăţi sistemul de răcire. Agentul frigorific cu temperaturi ridicate poate curge prin aceste zone, rezultând suprafeţe fierbinţi pe pereţii laterali. Acest lucru este normal . Vă rugăm să acordaţi atenţie când atingeţi aceste zone.

4 Pregătirea

Citiţi mai întâi secţiunea „Instrucţiuni de siguranţă”.

- Frigiderul dumneavoastră trebuie instalat la cel puţin 30 cm distanţă de sursele de căldură precum plite, cuptoare, încălzire centrală şi aragaz şi la cel puţin 5 cm distanţă de cuptoarele electrice.
- Temperatura ambiantă a încăperii în care instalaţi frigiderul trebuie să fie de cel puţin + 5°C. Utilizarea frigiderului în condiţii mai răcoroase este nerecomandată în ceea ce priveşte eficienţa acestuia.
- Vă rugăm să vă asiguraţi că interiorul frigiderului dumneavoastră este curăţat temeinic.
- Dacă urmează să fie instalate două frigidere una lângă alta, trebuie să existe o distanţă de cel puţin 2 cm între ele.
- Când frigiderul funcţionează pentru prima dată, vă rugăm să respectaţi următoarele instrucţiuni în primele şase ore:

- Acesta trebuie să funcţioneze fără nici un aliment în interior.
- În cazul în care are loc o pană decurent vă rugăm să consultaţi avertismentele din secţiunea "Soluţiile recomandate pentru probleme".
- Ambalajul original şi materialele de protecţie ar trebui păstrate pentru transportul sau mutarea ulterioară.
- Coşurile/sertarele care sunt prevăzute cu compartimentul de răcire trebuie să fie întotdeauna în uz pentru un consum redus de energie şi pentru condiţii de depozitare mai bune.
- Contactul alimentelor cu senzorul de temperatură din compartimentul congelator poate creşte consumul de energie al aparatului. Astfel, orice contact cu senzorul (senzorii) trebuie evitat.
- La unele modele, tabloul de bord se opreşte automat la 1 minut după ce uşa s-a închis. Acesta va fi reactivat atunci când uşa s-a deschis sau s-a apăsat pe orice tastă.
- Din cauza schimbării de temperatură ca urmare a deschiderii/închiderii uşii produsului în timpul funcţionării, condensul pe rafturile uşii/corpului şi recipientelor de sticlă este normal.
- Funcţiile și componentele precum compresor, ventilator, încălzire, dezgheţare, iluminare, afișaj și așa mai departe vor funcţiona în funcţie de nevoile de consum minim de energie în aceste circumstanţe.
- Această combinaţie poate ajuta la îmbunătăţirea distribuţiei aerului și a eficienţei energetice.

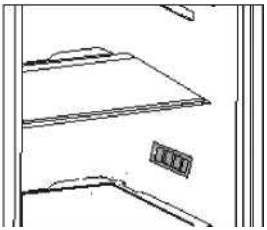

5 Utilizarea frigiderului

Panoul de control al produsului

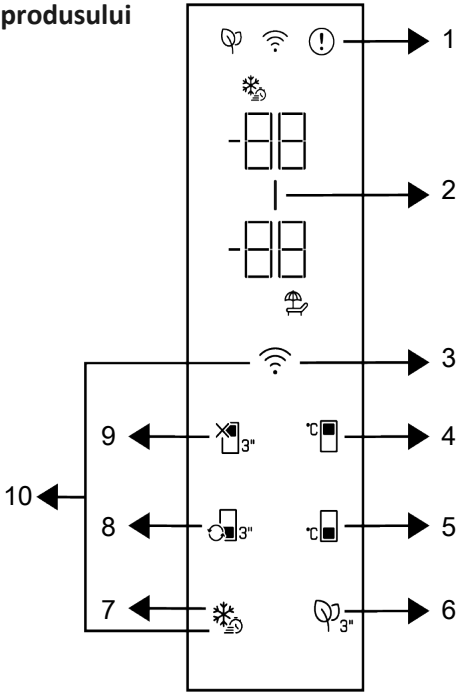

1 * Indicatorul privind starea de eroare

2 * Indicator de economisire a energiei (afișaj oprit)

3 *Tasta wireless

4 * Tastă de setare a temperaturii compartimentului frigorific

5 * Tasta de setare a temperaturii compartimentului congelator

6 * Tasta modulului dezodorizant

7 *Tasta de congelare rapidă

8 * Tasta de conversie a compartimentului

9 * Funcţia OFF (vacanță) a compartimentului frigorific

10 *Tastă pentru resetarea setărilor conexiunii wireless

Citiți mai întâi secțiunea „Instrucțiuni privind siguranța”!
Funcțiile audio și vizuale ale panoului indicator vă vor ajuta la folosirea produsului.

***Opţional**: Funcțiile afișate sunt opționale, pot exista diferențe de formă și de locație ale funcțiilor de pe panoul indicator al aparatului.

5 Utilizarea frigiderului

1. Indicator de stare de eroa

Acest indicator trebuie să fie activ atunci când frigiderul poate efectua o răcire neadecvată sau în cazul unei erori a senzorului. Pe indicatorul de temperatură al compartimentului de Congelator va fi afişat „E”, iar pe indicatorul de temperatură al compartimentului de răcire se afișează cifre precum 1,2,3... Aceste cifre de pe indicator furnizează informații serviciului autorizat cu privire la defecţiunea care a intervenit. Semnul exclamării poate fi afișat atunci când încărcați alimente calde în compartimentul congelator sau păstrați ușa deschisă pentru o perioadă lungă de timp. Acest avertisment se elimină atunci când alimentul este răcit sau atunci când este apăsat orice buton.

2. Indicator de economisire a energi (afișaj oprit)

Funcția de economisire a energiei este activată automat și simbolul de economisire a energiei este aprins atunci când ușa produsului este deschisă sau închisă pentru o anumită perioadă de timp. Atunci când este activă funcția de economisire a energiei, toate simbolurile de pe afișaj, altele decât simbolul de economisire a energiei, vor fi dezactivate. Când funcția de economisire a energiei este activă, dacă apăsați orice tastă sau dacă deschideți ușa, funcția de economisire a energiei se va dezactiva și semnalele de pe afișaj vor reveni la normal. Funcția de economisire a energiei este o funcție activată din fabrică.

3. Tasta wirele

Această tastă este utilizată pentru conectarea wireless la aparatul dvs. prin aplicația mobilă HomeWhiz. Dacă tasta este apăsată pentru o perioadă lungă (3 secunde), simbolul de conexiune wireless de pe afișaj/ecran va pâlpâi lent (la intervale de 0,5 secunde). Rețeaua home este astfel inițializată pe produs.

După obținerea conexiunii wireless cu produsul, simbolul conexiunii wireless se aprinde continuu. Puteți activa/dezactiva conexiunea după finalizarea primei setari apăsând această tastă. Simbolul conexiunii wireless va pâlpâi rapid (la intervale de 0,2 secunde) până când conexiunea este stabilită. Când conexiunea devine activă, simbolul conexiunii wireless pâlpâie continuu.

Utilizaţi aplicaţia HoeWhiz pentru conexiunea wireless. Paşii de instalare sunt descrişi în aplicație în timpul instalării. Puteți accesa aplicația citind codul QR disponibil pe eticheta HomeWhiz de pe produs. Aplicația poate fi obținută din App Store pentru dispozitive IOS sau din Play Store pentru dispozitive Android. Pentru detalii, vizitați adresa https://www.homewhiz.com/.

4. Tastă de setare a temperatur compartimentului frigorific °C

Permite setarea temperaturii pentru compartimentul frigorific. Apăsarea tastei va permite setarea temperaturii compartimentului frigorific la 8 °C, 7 °C, 6 °C, 5 °C, 4 °C, 3 °C, 2 °C, şi 1 °C.

5. Tasta de setare a temperaturii compartimentului congelator °C

Setarea temperaturii se face pentru compartimentul congelatorului. Apăsarea tastei va permite setarea temperaturii compartimentului congelator la -18 °C, 19°C, -20 °C, -21 °C, -22 °C, -23 °C, şi -24 °C.

6. Tasta modulului dezodoriza

Apăsați această tastă timp de 3 secunde pentru a activa/dezactiva funcția dezodorizant. Când funcția dezodorizant este activă, pictograma modulului dezodorizant este aprinsă. Când funcția este activă, modulul dezodorizant va fi utilizat periodic.

7.Tasta de congelare rapidă

Atunci când este apăsată tasta de congelare rapidă simbolul de congelare rapidă se aprinde și funcția de congelare rapidă este activată. Temperatura compartimentului congelator este setată la -27 °C. Apăsați din nou tasta pentru a anula funcția. Funcția de congelare rapidă va fi anulată automat. Pentru a congela o cantitate mare de alimente proaspete, apăsați tasta de congelare rapidă înainte de amplasa alimentele în compartimentul frigorific.

8. Tasta de conversie compartimentului 3"

Când tasta de conversie a compartimentului este apăsată timp de 3 secunde, compartimentul congelatorului comută între modul de răcire, modul oprit și respectiv modul de congelare. Când este utilizat ca compartiment frigorific, temperatura compartimentului este setată la 4 °C. În modul OFF, indicatorul de temperatură a compartimentului va afișa „--”.

9. Tastă funcțională OFF (Vacanță) compartimentului frigorific dezactivată 3"

Apăsați tasta timp de 3 secunde pentru a activa funcția vacanță. Modul vacanță este activat, iar simbolul de vacanță este aprins.

Expresia “- -” este afișată pe indicatorul temperaturii Compartimentului frigorific iar compartimentul frigorific nu efectuează activ răcirea.

Celelalte compartimente continuă să se răcească în funcție de temperaturile stabilite anterior. Apăsați tasta din nou timp de 3 secunde pentru a anula această funcție.

10. Tasta pentru resetarea setări conexiunii wireless +

Pentru a reseta setările de conexiune wireless, tastele Înghețare rapidă și conexiune wireless trebuie apăsate timp de 3 secunde. Toate informațiile despre utilizator înregistrate anterior sunt eliminate pe produsul în care setările conexiunii wireless sunt resetate/restaurate la valorile implicite din fabrică.

Temperatura poate fi setată între 1-8°C pentru compartimentul de răcire și între -24 și -15°C pentru compartimentul congelatorului. Valorile temperaturii reglabile pot varia, cu condiția ca acestea să se încadreze în aceste intervale, în conformitate cu specificațiile produsului.

Utilizarea frigiderului

5.1. Panou de control

Pentru a schimba becul/LED-ul folosit pentru iluminarea frigiderului, apelaţi Serviciul Autorizat. Scopul acestei lămpi este de a ajuta utilizatorul să plaseze alimentele în frigider / congelator într-un mod sigur şi confortabil. Lămpile utilizate în acest aparat trebuie să reziste la condiţii fizice extreme, cum ar fi temperaturi sub -20 °C.

5.2. Schimbare direcţie uși

Direcţia de deschidere a uşii frigiderului dumneavoastră poate fi schimbată în funcţie de locul în care îl utilizaţi. Dacă acest lucru este necesar, vă rugăm să sunaţi cel mai apropiat service autorizat.

5.3. Avertizare ușă deschisă

O avertizare sonoră va fi emisă atunci când uşa compartimentului frigiderului sau congelatorului a produsului dumneavoastră este lăsată deschisă pentru o anumită perioadă de timp. Acest semnal de avertizare audio se va opri atunci când este apăsat orice buton de pe indicator sau când uşa este închisă.

5.4. Cutia pentru lactate (depozitare la rece)

Cutia pentru lactate (depozitare la rece) asigură temperatură mai scăzută în compartimentul pentru frigider. Utilizaţi această cutie pentru a depozita delicatese (salam, cârnaţi, produse lactate etc.) care necesită o temperatură de depozitare mai scăzută sau produse din carne, pui sau peşte pentru consum imediat. Nu depozitaţi fructele şi legumele în această cutie.

5.5. Sertar pentru fructe și legume proaspete

Setarul pentru legume şi fructe proaspete al frigiderului este conceput pentru a menține legumele proaspete prin păstrarea umidității. În acest scop, circularea totală a aerului rece este intensificată în cutia pentru legume şi fructe. Păstraţi fructele şi legumele în acest compartiment. Păstraţi legumele cu frunze verzi şi fructele separat pentru a prelungi durata de viaţă.

5.6. Cutie de legume cu umiditate controlată (EverFresh+)

*** Este posibil să nu fie aplicabil pentru toate modelele**

Cu funcția de control al umidității, ratele de umiditate ale legumelor şi fructelor sunt ținute sub control și asigură o perioadă mai lungă de prospețime pentru alimente. Se recomandă să păstraţi legumele cu frunze, cum ar fi salata verde şi spanacul şi legumele similare predispuse la pierderea umidității, nu pe rădăcini, ci în poziție orizontală în coşul de legume, cât mai mult posibil.
La așezarea legumelor, puneți în partea de jos legume grele şi tari şi deasupra cele ușoare și moi, ținând cont de greutățile specifice legumelor.
Nu lăsaţi legume în coşul de legume în pungi de plastic. Lăsarea lor în pungi de plastic face ca legumele să putrezească în scurt timp. In situatiile in care nu se prefera contactul cu alte legume, folositi materiale de ambalare precum hartia care are o anumita porozitate din punct de vedere igienic.
Nu puneți fructele care au o producție mare de etilenă, cum ar fi perele, caisele, piersicii și în special mărul în acelaşi coş de legume cu alte legume și fructe. Gazul de etilenă care iese din aceste fructe poate face ca alte legume și fructe să se maturizeze mai repede și să putrezească într-o perioadă mai scurtă de timp.

5.7. Congelarea alimentelor proaspete

- Cu 8 ore înainte de a congela alimentele proaspete activaţi funcţia Congelare rapidă.
- Pentru a păstra calitatea alimentelor, alimentele introduse în compartimentul congelator trebuie congelate cât mai repede posibil, folosiţi congelarea rapidă pentru aceasta.
- Congelarea alimentelor când sunt proaspete va prelungi timpul de păstrare în compartimentul congelator.
- Împachetaţi alimentele în pachete etanșe și sigilaţi ermetic.
- Asiguraţi-vă că alimentele sunt ambalate înainte de a le pune în congelator. Utilizaţi suporturi pentru congelator, folie de staniol şi hârtie rezistentă la umezeală, pungi de plastic sau materiale de ambalare similare în locul hârtiei de ambalare tradiţionale.

	Gheaţă în compartimentul de congelare automat.

- Marcaţi fiecare pachet de alimente notând data pe ambalaj înainte de congelare. Acest lucru vă va permite să determinaţi prospeţimea fiecărui pachet de fiecare dată când congelatorul este deschis. Păstraţi

alimentele anterioare în faţă pentru a vă asigura că sunt folosite mai întâi.

- Alimentele congelate trebuie folosite imediat după decongelare și nu trebuie congelate din nou.
- Nu eliberaţi cantităţi mari de alimente deodată.

5.8. Plasarea produselor alimentare

Compartimentul trebuie setat la cel puţin -18°C.

1. Puneţi alimentele în congelator cât mai repede posibil pentru a evita dezgheţarea.
2. Înainte de congelare, verificaţi „Data de expirare” de pe pachet pentru a vă asigura că nu este expirat
3. Asiguraţi-vă că ambalajul alimentelor nu este deteriorat.

Setarea temperaturii compartimentu lui congelator	Setarea temperaturii in compartimentul refrigerator	Explicații
-18°C	4°C	Aceasta este setarea recomandată normală.
-20,-22 or -24°C	4°C	Recomandăm aceste setări pentru temperaturi ambientale mai mari de 30 ° C.
Congelare rapidă	4°C	Utilizaţi atunci când doriţi să vă congelaţi alimentele într-un timp scurt. Când procesul se încheie, produsul își va recăpăta poziţia.
-18°C sau mai rece	2°C	Utilizaţi aceste setări dacă credeţi că compartimentul răcitor nu este suficient de rece din cauza temperaturii ambientale sau a deschiderii frecvente a uşii.

5.9. Modul de deodorizare (FreshGuard)

Modulul de deodorant elimină rapid mirosurile neplăcute din frigider înainte ca acestea să pătrundă pe suprafeţe. Datorită acestui modul, care este amplasat pe tavanul compartimentului pentru alimente proaspete, mirosurile neplăcute se dizolvă în timp ce aerul este trecut activ pe filtrul de mirosuri, apoi aerul care a fost curăţat de filtru este reemis în compartimentul alimentar. În acest fel, mirosurile nedorite care pot apărea în timpul depozitării alimentelor în frigider sunt eliminate înainte ca acestea să pătrundă pe suprafeţe. Acest lucru se realizează datorită ventilatorului, LED-ului şi filtrului de miros integrat în modul. În utilizarea zilnică, modulul de deodorant se va porni automat în mod periodic. Pentru a menţine performanţa eficientă, se recomandă ca filtrul în modulul de deodorizare să fie de către furnizorul de servicii autorizat la fiecare 5 ani. Datorită ventilatorului integrat în modul, zgomotul pe care il veţi auzi în timpul funcționării este normal. Dacă deschideţi uşa compartimentului pentru alimente proaspete în timp ce modulul este activ, ventilatorul se va opri temporar şi va relua de unde a rămas după un timp ce uşa este închisă din nou. În caz de întrerupere a curentului, modulul dezodorizant va relua acolo unde sa oprit pe durata totală de funcţionare, odată ce este alimentat din nou.

Se recomandă păstrarea alimentelor aromate (cum ar fi brânză, măsline și delicatese) în ambalajele lor şi sigilate pentru a evita mirosurile neplăcute care pot apărea atunci când se amestecă mirosurile diferitelor alimente. În plus, se recomandă să scoateţi rapid alimentele stricate din frigider pentru a preveni stricarea celorlalte alimente şi pentru a evita mirosurile neplăcute..

5.10. Detalii congelator

Conform standardelor EC 62552, congelatorul trebuie să aibă capacitatea de a îngheţa 4,5 kg de alimente la -18°C sau temperaturi mai mici în 24 de ore pentru fiecare 100 de litri de volum al compartimentului congelator. Produsele alimentare pot fi conservate doar pentru perioade lungi de timp la temperaturi de -18°C sau mai mici.
Puteţi păstra alimentele proaspete luni de zile (în congelator la temperaturi de 18°C sau mai mici). Alimentele care urmează să fie congelate nu trebuie să intre în contact cu alimentele deja congelate din interior pentru a evita dezgheţarea parţială. Se fierb legumele și se filtrează apa pentru a prelungi timpul de păstrare congelată. Puneţi alimentele în ambalaje ermetice după filtrare și puneţi-le la congelator. Bananele, roșiile, salata verde, ţelina, ouăle fierte, cartofii şi alte alimente similare nu trebuie congelate. În cazul în care acest aliment putrezeşte, doar valorile nutriţionale și calităţile alimentare vor fi afectate negativ.

5.11. Recomandări pentru compartimentul de alimente proaspete

Rafturile congelatorului	Diverse alimente congelate precum peste, etc.
Rafturil frigiderului	Mâncare în tigăi, oale, farfurii acoperite, recipiente închise
Rafturi,usi compartiment frigider	Alimente sau băuturi mici şi ambalate
Sertar legume	Legume şi fructe
Compartiment pentru alimente proaspete	Delicatese (mic dejun, produse din carne care se consumă în scurt timp)

5.12. AeroFlow

Este un sistem de distribuție a aerului care asigură o distribuție omogenă a temperaturii. Odată cu circulația aerului se asigură distribuția omogenă a temperaturii în compartimentul de depozitare a alimentelor proaspete, iar fluctuațiile de temperatură sunt menținute la cote scăzute. Aerul nu este suflat direct peste alimente iar acest lucru ajută la reducerea pierderii umidității. Astfel, prospețimea alimentelor depozitate în compartimentul pentru alimente proaspete al frigiderului este păstrată. În acest fel, alimentele sunt păstrate la temperaturi mai stabile și contactul cu aerul este redus. Uscarea și micșorarea alimentelor prin pierderea umidității ete prevenită iar prospețimea este asigurată pentru mai mult timp.

6 Întreținere și curățare

Citiţi mai întâi secţiunea „Instrucţiuni de siguranţă”!

Vă recomandăm să deconectaţi aparatul înainte de curăţare.

La dispozitivele care nu sunt fără gheaţă, pe peretele din spate al compartimentului de răcire se formează picături de apă, care pot îngheţa formând un strat de gheaţă gros cât un deget.

Curăţaţi suprafeţele exterioare a aparatului numai cu o cârpă din microfibră uşor umezită. Bureţii și alte ajutoare de curăţare pot zgâria suprafaţa.

Folosiţi apă călduţă pentru a curăţa interiorul, apoi ştergeţi cu o cârpă uscată.

Ştergeţi interiorul cu o cârpă umezită într-o soluţie de o linguriţă de bicarbonat de sodiu dizolvat în 1l apă, apoi ştergeţi cu o cârpă uscată.

Asiguraţi-vă că nu intră apă în carcasa lămpii şi în alte componente electrice.

Dacă frigiderul nu va fi utilizat o perioadă lungă de timp,deconectaţi-l de la priză şi scoateţi toate alimentele, lăsând uşa întredeschisă.

Verificaţi periodic garniturile uşii, asigurându-vă că nu s-au murdărit cu alimente.

Pentru a îndepărta suporturile uşii, scoateţi tot conţinutul şi apoi pur şi simplu împingeţi suportul uşii în sus de la bază.

Clorul provoacă coroziune pe astfel de suprafeţe metalice.

Utilizaţi apă călduţă și o cârpă moale pentru curăţare și apoi ştergeţi-o.

Protejarea suprafeţelor din plastic

Dacă uleiul ajunge pe suprafeţele din plastic, curăţaţi-le şi clătiţi-le imediat cu apă caldă

7 Soluții recomandate pentru probleme

Vă rugăm să parcurgeţi această listă înainte de a contacta serviciul pentru clienţi. Acest lucru vă poate economisi timp și bani. Lista conţine probleme mai frecvente care nu sunt cauzate de defecte de manoperă sau materiale. Nu toate funcţiile descrise aici sunt disponibile pentru fiecare model.

Dacă frigiderul nu funcţionează.

- Ştecherul de alimentare nu este introdus corect. **>>>** Introduceţi ștecherul în priză cât de departe poate ajunge.
- Siguranţa respectivă a casei s-a ars **>>>** Verificaţi siguranţa.

Condens pe pereţii laterali ai zonei de răcire (Multizone, control răcire și FlexiZone).

- Ușa a fost deschisă frecvent. **>>>** Evitaţi deschiderea frecventă a ușii frigiderului.
- Umiditatea din zonă este prea mare. **>>>** Nu așezaţi frigiderul în locuri cu umiditate ridicată.
- Alimentele cu un conținut ridicat de lichid se păstrează în recipiente deschise. **>>>** Nu păstraţi alimente cu conţinut ridicat de lichid în recipiente deschise.
- Ușa frigiderului este deschisă. **>>>** Închideţi uşa frigiderului.
- Termostatul este setat la o temperatură foarte scăzută. **>>>** Reglaţi termostatul în consecinţă.

Dacă compresorul nu funcţionează.

- Un circuit de protecţie oprește compresorul în cazul unor întreruperi scurte în alimentarea cu energie și dacă dispozitivul este pornit şi oprit prea des şi rapid, deoarece presiunea agentului frigorific trebuie egalizat pentru o perioadă. Frigiderul va începe să funcţioneze din nou după aproximativ șase minute. Vă rugăm să contactaţi serviciul pentru clienţi dacă frigiderul dumneavoastră nu începe să funcţioneze după expirarea acestui timp.
- Frigiderul se dezgheţă. **>>>** Acest lucru este complet normal într-un frigider care se dezgheţă complet automat. Aparatul se dezgheţă din când în când.
- Ştecherul nu este conectat. **>>>** Verificaţi dacă ștecherul a fost introdus corect.
- Temperatura nu este setată corect. **>>>** Alegeţi o temperatură potrivită.
- S-a întrerupt curentul. **>>>** De îndată ce alimentarea cu energie este restabilită, frigiderul va începe să funcţioneze din nou.

Zgomotul de funcţionare crește atunci când frigiderul funcţionează.

- Performanţa dispozitivului de răcire se poate modifica în funcţie de temperatura ambientală. Acest lucru este complet normal și nu este o defecţiune.

Frigiderul funcţionează foarte intens sau foarte mult timp.

- Noul dvs. dispozitiv poate fi puţin mai lat decât predecesorul său. Frigiderele mari funcţionează adesea puţin mai mult.
- Temperatura mediului ambiant poate fi Foarte ridicată. **>>>** Dispozitivul funcţionează puţin mai mult la temperaturi ambientale ridicate.
- Este posibil ca frigiderul să fi fost pornit recent sau să fi fost umplut cu alimente. **>>>** Dacă frigiderul a fost pornit recent sau a fost umplut cu alimente, va dura ceva timp până când ajunge la temperatura setată. Asta este normal.
- Cu putin timp inainte, in frigider au fost puse cantitati mari de alimente calde. **>>>** Nu puneţi alimente calde sau chiar fierbinţi în frigider.
- Uşile au fost deschise frecvent sau nu s-au închis corespunzător pentru o perioadă lungă de timp. **>>>** Frigiderul trebuie să funcţioneze mai mult deoarece aerul cald a pătruns în interior. Evitaţi deschiderea frecventă a ușilor.
- Uşile frigiderului sau congelatorului nu au fost închise corect. **>>>** Asiguraţi-vă că ușile sau închis corect.
- Temperatura frigiderului este setată foarte scăzută. >>> Setaţi temperatura frigiderului

Soluții recomandate pentru probleme

mai mare. Apoi aşteptaţi până când se atinge temperatura dorită.

- >>> Curăţaţi sau înlocuiţi garnitura. Garniturile deteriorate sau defecte înseamnă că frigiderul trebuie să funcţioneze mai mult pentru a menţine temperatura.

Dacă temperatura în congelator este foarte scăzută, în timp ce temperatura în frigider este normală.

- Temperatura congelatorului este setată la un nivel foarte scăzut >>> Setaţi temperatura congelatorului, verificaţi t emperatura după un timp.

Temperatura în compartimentul frigider este foarte scăzută, în timp ce temperatura în compartimentul congelator este normală.

- Temperatura de răcire este setată foarte scăzută. >>> Setaţi temperatura compartimentului frigider mai cald, verificaţi temperatura după un timp.

Alimentele depozitate în compartimentul frigider îngheaţă.

- Temperatura de răcire este setată foarte scăzută. >>> Selectaţi o temperatură mai mare în compartimentul frigiderului, verificaţi temperatura după un timp.

Temperatura din frigider sau congelator este foarte ridicată.

- Temperatura de răcire este setată foarte ridicată. >>> Temperatura compartimentului frigider afectează temperatura compartimentului congelator. Schimbaţi temperatura compartimentului frigider sau congelator și aşteptaţi ca compartimentele relevante să atingă o temperatură adecvată.
- Uşile au fost deschise frecvent sau au fost închise necorespunzător pentru o perioadă lungă de timp. >>> Evitaţi deschiderea frecventă a uşilor.
- Ușa e deschisă. >>> Închide complet ușa.
- Este posibil ca frigiderul să fi fost pornit recent sau să fi fost umplut cu alimente. >>> Acest lucru este normal. Dacă frigiderul a fost folosit recent sau a fost umplut cu alimente, va dura ceva timp pentru a ajunge la temperatura setată.
- Cu putin timp inainte, in frigider au fost puse cantitati mari de alimente calde. >>>

Vibraţii sau zgomote în timpul funcţionării.

- Dacă frigiderul se clătina cu mişcări uşoare, echilibraţi-l cu ajutorul picioarelor. De asemenea, asiguraţi-vă că podeaua este orizontală și poate suporta cu uşurinţă greutatea frigiderului.
- Obiectele puse pe frigider pot face zgomote. >>> Luaţi articolele de pe frigider.

Se aud zgomote asemanatoare curgerii sau pulverizarii lichidelor.

- Din motive tehnice, lichidele şi gazele se deplasează în interiorul dispozitivului. Acest lucru este complet normal.

Se aude un fluierat de la frigider.

- Ventilatoarele sunt folosite pentru o răcire uniformă. Acest lucru este complet normal și nu este o defecţiune.

Condens în interiorul frigiderului.

- În condiţii de vreme caldă și umedă, Formarea gheţii și condensul apar mai frecvent. Acest lucru este complet normal
- Uşile au fost deschise frecvent sau au fost închise necorespunzător pentru o perioadă lungă de timp. >>> Evitaţi deschiderea frecventă a uşilor. Închideţi uşile deschise.
- Ușa e deschisă. >>> Închide complet ușa.

Umiditatea în exteriorul frigiderului sau pe uşi.

- Poate exista umiditate ridicată; Acest lucru este complet normal, în funcţie de vreme. Condensul dispare imediat ce umiditatea scade.

Miros neplăcut în frigider.

- Curăţaţi în mod regulat interiorul frigiderului cu un burete pe care l-aţi umezit cu apă călduţă sau carbonatată.

Soluții recomandate pentru probleme

• Anumite recipiente sau materiale de ambalare provoacă mirosul. **>>>** Utilizaţi un alt recipient sau material de ambalare diferit. • Alimentele au fost introduse la frigider în recipiente deschise. **>>>** Păstraţi alimentele în recipiente închise. Microorganismele care scapă din recipientele desigilate pot provoca mirosuri neplăcute. • Scoateţi din frigider alimentele cu o dată expirată și alimentele stricate.
Uşa
• Pachetele alimentare împiedică închiderea completă a uşii. **>>>** Scoateţi ambalajul care blochează ușa. • **>>>** Nivelaţi frigiderul cu ajutorul picioarelor. • Asiguraţi-vă că podeaua este orizontală și poate suporta cu ușurinţă greutatea frigiderului.
Compartimentul pentru legume este blocat.
• Alimentele pot atinge partea de sus a sertarului **>>>** Rearanjaţi mâncarea în sertar.
Suprafetele produsului au temperaturi ridicate.
• Zonele dintre cele doua usi, pe laterale si pe spatele gratarului se pot incinge foarte mult in timpul functionarii. Acest lucru este complet normal.

DISCLAIMER / AVERTISMENT

Unele erori (simple) pot fi tratate în mod rezonabil de către utilizatorul final fără a cauza probleme de siguranţă sau utilizare nesigură, cu condiţia ca acestea să fie efectuate în limitele şi conform instrucţiunilor următoare (vezi secţiunea „Auto-reparare”).

Dacă nu este autorizat altfel în secţiune „Auto-reparare” de mai jos reparaţiile se fac către tehnicieni de reparaţii profesioniști înregistraţi pentru a fi abordate problemelor de securitate a evita. Un reparator profesionist înregistrat este un tehnician profesionist de reparaţii căruia producătorul i-a acordat acces la instrucţiunile și lista de piese de schimb pentru acest produs în conformitate cu metodele descrise în actele juridice corespunzătoare Directivei 2009/125/CE.

Cu toate acestea, numai furnizorul de servicii (adică tehnicianul de reparaţii profesionist autorizat), pe care îl puteţi contacta prin numărul de telefon indicat în manualul de utilizare / cardul de garanţie sau prin dealer-ul dumneavoastră autorizat, poate oferi un serviciu în conformitate cu condiţiile de garanţie. Vă rugăm să reţineţi, prin urmare, că reparaţiile efectuate de tehnicieni de reparaţii profesioniști (care nu sunt autorizaţi de producătorul/vânzătorul) vor anula garanţia.

Auto-reparare

Auto-repararea poate fi efectuată de către utilizatorul final asupra următoarelor piese de schimb: garnituri, filtre, balamale uşi, coşuri, elice, accesorii din plastic etc. (o listă actualizată va fi disponibilă și pe web începând cu 1 martie, 2021).

Pentru a asigura siguranţa produsului și pentru a reduce riscul de vătămare gravă, procesul de auto-reparare menţionat trebuie efectuat conform instrucţiunilor din manualul de utilizare pentru auto-reparare disponibil pe pagina web. Pentru propria dumneavoastră siguranţă, scoateţi ștecherul din priză înainte de a efectua o auto-reparare.Reparaţii și încercări ale utilizatorului final pentru piese care nu sunt incluse în această listă sunt și/sau instrucţiunile.

Nerespectarea ghidurilor de utilizare pentru auto-reparare sau a celor disponibile pe web poate duce la probleme de siguranţă non-producătorului/vânzătorului și poate anula garanţia produsului.

Prin urmare, se recomandă insistent ca utilizatorii finali să nu încerce să efectueze reparaţii care se află în afara listei de piese de schimb specificate şi pe dvs în astfel de cazuri, contactaţi un tehnician de reparaţii profesional autorizat sau un tehnician de reparaţii profesional înregistrat. În caz contrar, astfel de încercări ale utilizatorilor finali pot crea probleme de siguranţă și pot deteriora produsul, ceea ce ar putea duce la incendiu, inundaţii, șocuri electrice și vătămări corporale grave. De exemplu, dar fără a se limita la, următoarele reparaţii trebuie direcţionate către tehnicieni de reparaţii profesioniști autorizaţi sau către tehnicieni de reparaţii profesioniști înregistraţi: compresor, circuit frigorific, placă de bază, placă invertor, panou de afişare etc.

Producătorul/vânzătorul nu poate fi tras la răspundere în niciun caz în care utilizatorii finali nu respectă prevederile de mai sus.

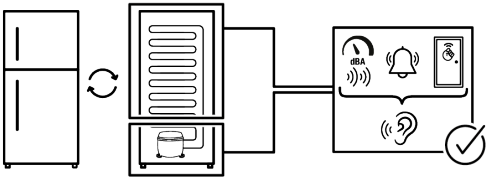
dBA

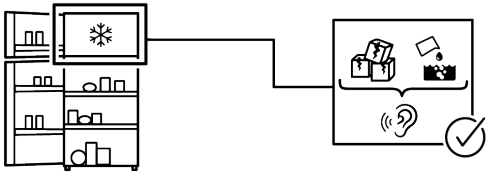

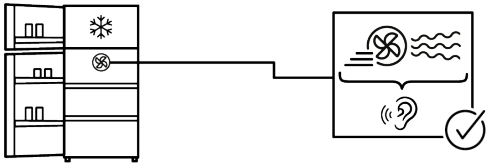

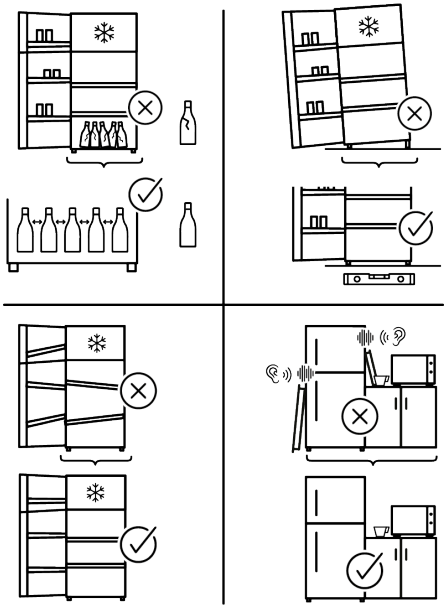

БЛАГОДАРИМ ВИ, ЧЕ ЗАКУПИХТЕ ПРОДУКТ НА WHIRLPOOL
За да получите по-пълно съдействие, регистрирайте Вашия уред на **www.register10.eu**

МОЛЯ, СКАНИРАЙТЕ QR КОДА НА ВАШИЯ УРЕД, ЗА ДА ПОЛУЧИТЕ ПОВЕЧЕ ИНФОРМАЦИЯ

Моля, първо да прочетете това ръководство!

Уважаеми клиенти,

Надяваме се, че вашият продукт, произведен в съвременни фабрики и проверен при най-стриктни процедури за контрол на качеството, ще ви осигури ефективна работа.

Ето защо, преди да използвате продукта, прочетете цялото ръководство за употреба внимателно и го запазете за справка в бъдеще. Ако предоставяте продукта на някой друг, дайте му и ръководството за употреба.

Това ръководство ще ви помогне да използвате уреда по най-бърз и безопасен начин.

- Прочетете ръководството преди да монтирате и да работите с уреда.
- Уверете се, че сте прочели инструкциите за безопасност.
- Пазете ръководството на лесно достъпно място, тъй като може да ви потрябва на по-късен етап.
- Прочетете и останалите документи, предоставени ви с продукта.

Помнете, че това ръководство за употреба може да се отнася за няколко модела. Разликите между моделите са посочени в ръководството.

Моля, въведете следните сайтове **docs.whirlpool.eu** & **parts-selfservice.europeanappliances.com**

ИНФОРМАЦИЯ

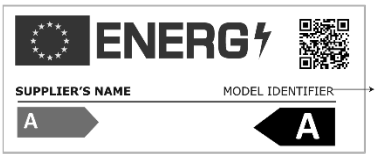

Информацията за модела, съхранявана в базата данни на продукта, може да бъде получена, като въведете следния уебсайт и потърсите идентификатора на вашия модел (*), намиращ се на енергийния етикет.

https://eprel.ec.europa.eu/

1 Инструкции за опазване на околната среда 3
2 Вашият хладилник 4
3 Монтаж 5
3.1. Подходящо място за монтаж 5
3.2. Регулиране на крачетата 5
3.3. Електрическо свързване 6
3.4. Чекмеджета на фризера 6
4 Подготовка 7
5 Работа с продукта 8
5.1. Подмяна на осветителната лампичка 10
5.2. Смяна посоката на отваряне на вратата 10
5.3. Предупреждение за отворена врата 10
5.4. Кошчето за млечни продукти 10
5.5. Кош за зеленчуци 11
5.6. Дезодориращ модул (FreshGuard) 11
5.7. Кош за зеленчуци с контролиране на влажността 12
5.8. Замразяване на пресни продукти 12
5.9. Препоръки за съхранение на замразена храна 13
5.10. Подробности за дълбокото замразяване 13
5.11. Поставяне на храната 14
5.12. AeroFlow 14
6 Поддръжка и почистване 15
7 Отстраняване на проблеми 16

1 Инструкции за опазване на околната среда

1.1. Съвместимост с WEEE Директива за ихвърляне на отпадъчни продукти:

Продуктът отговаря на изискванията на директивата на ЕС за ихвърляне на отпадъчни продукти (2012/19/EU). Този продукт носи класификационен символ за отпадъчно електрическо и електронно оборудване (WEEE).

Този символ показва, че продуктът не бива да се изхвърля с друга несортирана битова смет в края на полезния си живот. Използваният уред трябва да се върне в оторизиран пункт за рециклиране на електрически и електронни уреди. За да откриете тези пунктове за събиране, моля обърнете се към местния орган на реда или търговецът, от който е закупен продуктът. Всяко домакинство изпълнява важна роля в събирането и рециклирането на използвани уреди. Правилното изхвърляне на използвани уреди спомага за предотвратяването на потенциални негативни последици върху околната среда и човешкото здраве.

1.2. Съвместимост с директивата за ограничаване на употребата на определени опасни вещества

Закупеният от вас продукт отговаря на изискванията на директивата за ограничаване на употребата на определени опасни вещества на ЕС (2011/65/EU). Той не съдържа никой от вредните и забранени материали, описани в Директивата.

1.3. Информация за опаковката

Опаковката на продукта е изготвена от подлежащи на рециклиране материали в съответствие с национално то ни законодателство. Не изхвърляйте опаковъчните материали с битови или други отпадъци. Отнесете ги в център за събиране на опаковъчни материали, посочен от местните власти.

1.4. Техническа информация за Bluetooth + Wi-Fi

Честотна лента:	2.4GHz (Wi - Fi или Bluetooth функция)
Максимална предавателна мощност:	< 100mW (Wi - Fi или Bluetooth функция)
Подробности за софтуера:	Quartz_WiFi.XXX

ОПРОСТЕНА ЕС ДЕКЛАРАЦИЯ ЗА СЪОТВЕТСТВИЕ:
С настоящото, Арселик А.Ш. [Arçelik A.Ş.] декларира, че радиосъоръжението е в съответствие с Директива 2014/53/ЕС. Пълният текст на ЕС декларацията за съответствие е достъпен на следния интернет адрес: https://docs.emeaappliance-docs.eu/ Този продукт събира и предава данни за използването, когато е свързан към интернет (напр. температурни настройки, продължителност на използване, кодове за грешкии т.н.). В съответствие със Закона за данните на ЕС (Регламент ЕС 2023/2854), имате право на достъп и управление на тези данни.
За подробности относно това какви данни се събират, как се използват и как да получите достъп до тях, моля, посетете: **www.homewhiz.com/eu-data-act- policy**

2 Вашият хладилник

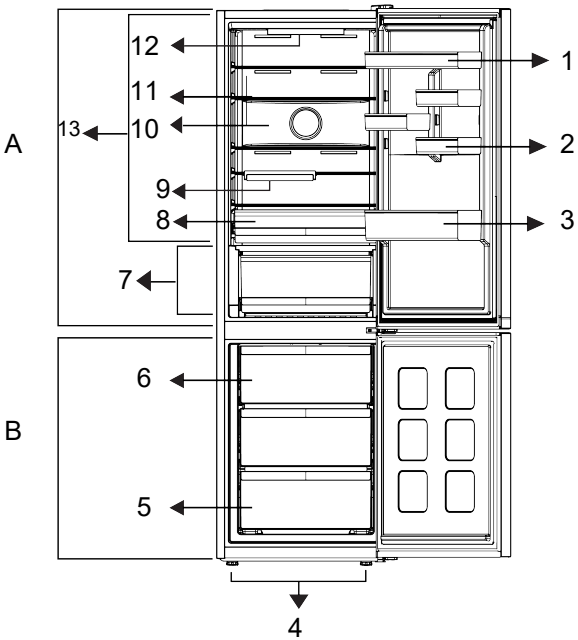

1. * Регулируеми рафтове
2. * Тава за яйца
3. * Рафт за бутилки
4. * Регулируеми предни крачета
5. * Фризерно отделение
6. * Контейнер за лед

7 * Пресни храни
8 * Чекмедже за зеленчуци
9 *Сгъваем кош за вино
10 * Вентилатор
11 * Регулируеми рафтове
12 * Осветителна лампа
13 * Отделение за хладилно съхранение

По избор: Фигурите в това ръководство за потребителя са схематични и може да не отговарят точно на Вашия продукт. Ако Вашият продукт не съдържа съответните части, информацията се отнася за други модели.

***Може да не е налично във всички модели.**

	Фигурите, в настоящето ръководство за употреба, са схематични и може да не отговарят точно на вашия уред. Ако споменатите части липсват във вашия уред, то те важат за други модели.

3 Монтаж

⚠ Първо прочетете раздела „Инструкции за безопасност“!

3.1. Подходящо място за монтаж

За монтажа на продукта, се свържете с оторизиран сервиз. За да подготвите продукта за употреба, прегледайте информацията в ръководството за експлоатация и се уверете, че електрическата инсталация и монтажът на водата са подходящи. Ако не, се обадете на квалифициран електротехник и техник, за да извършите необходимите монтажи.

	ПРЕДУПРЕЖДЕНИЕ: Производителят не носи отговорност за щети, които могат да възникнат вследствие процедури, извършвани от неупълномощени лица.
	ПРЕДУПРЕЖДЕНИЕ: По време на монтажа, продуктът не трябва да бъде включен в контакт. В противен случай, съществува риск за живота или от сериозно нараняване.
	ПРЕДУПРЕЖДЕНИЕ: Ако разстоянието при отварянето на вратата в помещението, където ще се постави продуктът, не е достатъчно, за да може да се вкара продукта, свалете вратата на помещението и вкарайте продукта вътре, като го въртите; ако това не работи, свържете се с упълномощен сервиз.

- За да предотвратите клатене на уреда, поставете го на равна повърхност.
- Монтирайте хладилника на най-малко 30 см от източници на топлина като котлони, парно и поне на 5 см от електрически фурни.
- Продуктът не трябва да се подлага на пряка слънчева светлина и да се държи на влажни места.
- Трябва да осигурите добра вентилация около хладилника, за да може той да работи ефективно. Ако продуктът трябва да бъде поставен във вдлъбнатина в стената, внимавайте да оставите поне 5 см разстояние от тавана и страничните стени.
- Моля, осигурете поне 5 см разстояние за циркулация на въздуха между задната страна на вашия продукт и стената, за да избегнете кондензация на задния панел на продукта.
- Вашият продукт изисква адекватна циркулация на въздуха, за да функционира ефективно. Ако продуктът ще бъде поставен в ниша, не забравяйте да оставите поне 5 см разстояние между продукта, тавана и стените.
- Ако продуктът ще бъде поставен в ниша, не забравяйте да оставите поне 5 см разстояние между продукта, тавана и стените. Проверете дали компонентът за защита на хлабина на задната стена присъства на мястото му (ако е предоставен с продукта). Ако компонентът не е налице или е изгубен или паднал, поставете продукта така, че да остане поне 5 см разстояние между задната повърхност на продукта и стените на помещението. Свободното пространство отзад е важно за ефективната работа на продукта.

3.2. Регулиране на крачетата

Ако продуктът е небалансиран след инсталирането, регулирайте краката отпред, като ги завъртите наляво или надясно.

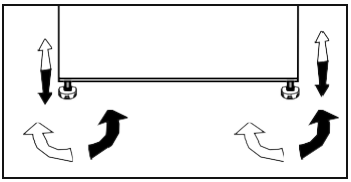

Монтаж

3.3. Електрическо свързване

	ПРЕДУПРЕЖДЕНИЕ: Не правете връзки чрез удължителни кабели или многожилни щепсели.

	ПРЕДУПРЕЖДЕНИЕ: Повреденият захранващ кабел трябва да бъде заменен от квалифициран техник.

	Ако два охладителя се инсталират един до друг, трябва да има поне 4 см разстояние помежду им.

- Нашата компания не носи отговорност за щети, които ще възникнат, когато продуктът се използва без да бъде заземен и без електрическата връзка да бъде направена в съответствие с националните разпоредби.
- Щепселът на захранващия кабел трябва да бъде лесно достъпен след монтажа.
- Не удължавайте кабелите или безжичните многофункционални изводи между вашия продукт и контакта в стената.

	Страничните стени на уреда са снабдени с хладилни тръби за подобряване на охлаждащата система. През тези зони може да протича охладител с висока температура, което да води до нагорещяване на страничните стени. Това е нормално и не изисква сервизно обслужване. Моля, обръщайте внимание при докосване на тези зони.

4 Подготовка

Първо прочетете раздела „Инструкции за безопасност“!

- За самостоятелен уред; Този хладилен уред не е предназначен да се използва като вграден уред.
- Хладилникът ви трябва да се инсталира поне на 30 см разстояние от топлинни източници като котлони, фурни, централно парно, на поне 5 см от електрически печки и не трябва да се излага на пряка слънчева светлина.
- Температурата на околната среда в помещението, където инсталирате хладилника, трябва да бъде поне +5°C. Работата на хладилника при по-студени условия не се препоръчва по отношение на неговата ефективност.
- Проверете дали вътрешността на хладилника е почистена изцяло.
- Ако два хладилника се инсталират един до друг, трябва да има поне 2 см разстояние помежду им.
- Когато използвате хладилника за първи път, следвайте следните указания през първите 6 часа.
- Вратата не бива да се отваря често.
- Хладилникът трябва да работи празен, без храна в него.
- Не изключвайте вашия хладилник. Ако има прекъсване на захранването, което не можете да контролирате, моля прочетете предупрежденията в раздел “Възможни решения на възникнали проблеми”.
- Оригиналната опаковка и изолиращи материали трябва да се запазят за бъдещо транспортиране или преместване.
- Кошниците/чекмеджетата, които са предоставени в хладилното отделение, трябва да се използват винаги за ниска консумация на енергия и за по-добри условия за съхранение.
- Допирането на храната с температурния сензор във фризерното отделение може да увеличи потреблението на енергия на уреда. Поради това трябва да се избягва всеки контакт със сензора (сензорите).
- При някои модели арматурното табло се изключва автоматично 1 минута след затваряне на вратата. То ще се активира отново, когато вратата се отвори или се натисне произволен клавиш.
- Поради промяна на температурата в резултат на отваряне/затваряне на вратата на продукта по време на работа, кондензацията по рафтовете на вратата/корпуса и стъклените контейнери е нормална.
- Тъй като във вашия продукт няма да проникне директно горещ и влажен въздух, когато вратите не се отварят, вашият продукт ще се оптимизира до условия достатъчни да предпазят храната ви. При тези обстоятелства функции и компоненти като компресор, вентилатор, нагревател, размразяване, осветление, дисплей и други ще работят според нуждите при консумиране на минимално количество енергия.
- В случай, че са налични множество опции, стъклените рафтове трябва да бъдат поставени така, че изпускателните отвори на задната стена да не бъдат запушени, за предпочитане въздушните изходи да останат под стъкления рафт. Тази комбинация може да помогне за подобряване на разпределението на въздуха и енергийната ефективност.

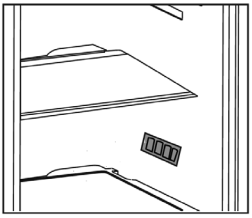

5 Работа с продукта

Контролен панел на продукта

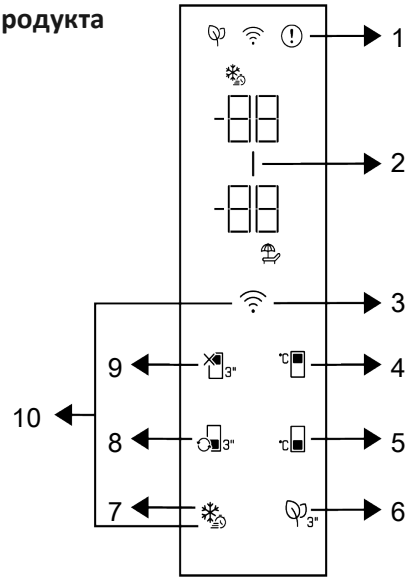

1 * Индикатор за състояние на грешка

2 * Индикатор за пестене на енергия (изключен дисплей).

3 *Безжичен бутон

4 * Бутон за настройка на температурата на охладителното отделение

5 * Бутон за настройка на температурата на фризерното отделение

6 * Бутон на модула за дезодориране

7 * Бутон за бързо замразяване

8 *Бутон за преобразуване на отделение

9 * Функция ИЗКЛЮЧЕНО (Ваканция) охладително отделение

10 *Бутон за нулиране на настройките за безжична връзка

1. Индикатор за състояние на греш

Този индикатор трябва да е активен, когато вашият хладилник не може да извърши адекватно охлаждане или в случай на грешка в сензора. “E” ще се покаже на индикатора за температурата на фризерното отделение и цифри като 1,2,3... ще се изведат на индикатора за температурата на охладителното отделение. Тези цифри на индикатора дават информация на оторизирания сервиз за възникналата грешка. Удивителен знак може да се покаже, когато зареждате топла храна във фризерното отделение или държите вратата отворена за дълъг период от време. Това не е грешка, това предупреждение трябва да се премахне, когато храната се охлади или когато се натисне който и да е бутон.

2. Индикатор за пестене на енерг (изключен дисплей).

Функцията за пестене на енергия се активира автоматично и символът за пестене на енергия светва, когато вратата на продукта не се отваря или затваря за известен период от време. Когато функцията за пестене на енергия е активна, всички символи на дисплея с изключение на символа за пестене на енергия трябва да бъдат изключени. Когато функцията за пестене на енергия е активна, натискането на който и да е клавиш или отварянето на вратата ще деактивира функцията за пестене на енергия и сигналите на дисплея ще се върнат към нормалното. Функцията за пестене на енергия е функция, активирана фабрично и не може да бъде отменена.

3. Безжичен бутон

Този бутон се използва за безжично свързване с вашия уред чрез мобилното приложение HomeWhiz. Ако бутонът се натисне за дълго време (3 секунди), символът за безжична връзка на дисплея/ индикатора ще мига бавно (на интервали от 0,5 секунди). Домашната мрежа се инициализира на продукта по този начин. След постигане на безжична връзка с продукта, символът за безжична връзка свети непрекъснато. Можете да активирате/дезактивирате връзката след приключване на първата настройка, като натиснете този бутон. Символът за безжична връзка ще мига бързо (на интервали от 0,2 секунди), докато връзката бъде установена. Когато връзката стане активна, символът за безжична връзка мига непрекъснато. Ако връзката не може да бъде установена за дълъг период, проверете настройките на връзката си и вижте раздела „Отстраняване на неизправности“, предоставен в Ръководство за употреба. Използвайте приложението HomeWhiz за безжична връзка.

Стъпките за инсталиране са описани в приложението по време на монтаж. мрежа се инициализира на продукта по Можете да получите достъп до приложението, като прочетете QR кода, наличен на етикета HomeWhiz на продукта. Приложението може да бъде получено от App Store за IOS устройства или от Play Store за Android устройства. За подробности посетете адрес https://www.homewhiz.com/.

4. Бутон за настройка температурата на охладителното отделение

Позволява настройка на температурата за охлаждащото отделение. Натискането на бутона ще позволи температурата на охладителното отделение да бъде зададена на 8°C,7°C,6°C,5°C,4°C,3°C,2°C и 1°C.

5. Бутон за настройка температурата на фризерното отделение

Настройване на температурата се извършва за фризерното отделение. Натискането на бутона ще позволи настройката на температурата на фризерното отделение на -18 °C, 19 °C, -20 °C, -21 °C, -22 °C, -23 °C и -24 °C.

6. Ключ на модула за дезодориране

Натиснете този бутон за 3 секунди, за да активирате/деактивирате дезодориращата функция. Когато функцията за дезодориране е активна, иконата на модула за дезодориране свети. Когато функцията е активна, дезодориращият модул ще се задейства периодично.

7. Бутон за бързо замразяване

Когато се натисне бутонът за бързо замразяване, символът за бързо замразяване трябва да свети и функцията за бързо замразяване се активира. Температурата на фризерното отделение е настроена на -27 °C. Натиснете бутона отново, за да отмените функцията. Функцията за бързо замразяване ще бъде автоматично отменена след. За да замразите голямо количество прясна храна, натиснете бутона за бързо замразяване,

преди да поставите храната във фризерното отделение.

8. Бутон за преобразуване на отделение 3"

Когато бутонът за преобразуване на отделението се натисне за 3 секунди, отделението на фризера превключва съответно между режими на охлаждане, изключване и фризер. Когато работи като охладително отделение, температурата в отделението е зададена на 4 °C. В режим ИЗКЛЮЧЕНО индикаторът за температурата на отделението трябва да показва „- -“.

9. Функционален бутон за изключва на охладителното отделение 3" (ваканция).

Натиснете бутона за 3 секунди, за да активирате функцията за ваканция. Режимът за ваканция е активиран и символът за ваканция свети. Изразът „--“ се показва на индикатора за температурата на охладителното отделение и охладителното отделение не извършва активна операция на охлаждане. Не е подходящо да държите храната си в хладилното отделение, когато тази функция е активирана. Останалите отделения продължават да се охлаждат според зададените преди това температури. Натиснете отново бутона за 3 секунди, за да отмените тази функция.

10. Бутон за нулиране на настройк за безжична връзка +

За да нулирате настройките за безжична връзка, бутоните за бързо замразяване и безжична връзка трябва да бъдат натиснати едновременно за 3 секунди. Цялата потребителска информация, записана преди това, се премахва от продукта, където настройките за безжична връзка се нулират/възстановяват до фабричните настройки по подразбиране.

5.1. Подмяна на осветителната лампичка

За да подмените лампичката/LED в хладилника, моля, обадете се в оторизирания сервиз. Лампата(ите), използвана(и) в този уред, не е / са подходяща(и) за домашно осветление. Предназначението на тази лампа е да помага на потребителя да поставя храна в хладилника / фризера по безопасен и удобен начин. Лампите, използвани в този уред, трябва да издържат на екстремни физически условия като температура под -20°C.
(само ракла и изправен фризер)

5.2. Промяна на посоката на отваряне на вратата

Посоката, на която се отваря вратата на хладилника, може да се промени според мястото, на което го използвате. При необходимост се свържете с най-близкия оторизиран сервиз.

5.3. Предупреждение за отворена врата

Ако вратата на хладилното или фризерното отделение е оставена отворена за по-дълъг период от време, се чува предупредителен аудио сигнал. Предупредителният аудио сигнал изгасва при натискане на кой да е бутон на индикатора или при затваряне на вратата.

5.4. Кошчето за млечни продукти (хладилно хранилище)

осигурява по-ниска температура в отделението на хладилника. Използвайте този кош за съхранение на деликатеси

(салам, колбаси, млечни продукти и др.), които изискват по-ниска температура на съхранение или месо, пиле или рибни продукти за незабавна консумация. Не съхранявайте плодове и зеленчуци в този кош.

5.5. Кош за зеленчуци

Кошът за зеленчуци е предназначен да пази пресните зеленчуци като запазва влагата. За тази цел, в коша за зеленчуци се засилва общата циркулация на студения въздух.

5.6. Дезодориращ модул (FreshGuard)

Дезодориращият модул бързо отстранява лошите миризми във Вашия хладилник, преди те да проникнат в повърхностите. Благодарение на този модул, поставен на тавана на отделението за прясна храна, лошите миризми се премахват, докато въздухът се подава интензивно през филтъра за миризми, след което почистеният от филтъра въздух се връща обратно в отделението за прясна храна. По този начин нежеланите миризми, които могат да се появят по време на съхранение на храна в хладилника, се премахват, преди да проникнат в повърхностите.
Това се постига благодарение на вентилатора, светодиода и филтъра за миризми, вградени в модула. При ежедневна употреба дезодориращият модул периодично ще се включва автоматично. За да се поддържа ефективен режим на работа, препоръчително е филтърът в дезодориращия модул да се подменя от оторизирания сервиз на всеки 5 години.

Благодарение на вградения в модула вентилатор, шумът, който се издава при работа, е нормален. Ако отворите вратата на отделението за прясна храна, докато модулът е активен, вентилаторът временно ще спре и ще продължи да работи от момента на спирането малко след като вратата отново се затвори. В случай на прекъсване на електрозахранването дезодориращият модул ще продължи да функционира в рамките на общия зададен период на работа, след като захранването бъде възстановено.
Препоръчва се ароматните храни (като сирене, маслини и деликатесни храни) да се съхраняват в опаковката си и запечатани, за да се избегнат лошите миризми, които могат да се появят при смесване на миризми от различни храни. Освен това, препоръчително е бързо да извадите развалените храни от хладилника, за да предотвратите развалянето на останалите храни и да избегнете лошите миризми.

5.7. Кош за зеленчуци с контролиране на влажността (EverFresh+)

***опция**

С функцията за контрол на влагата, процентът на влажност на зеленчуците и плодовете се контролира и това осигурява свежи храни за по-дълъг период. Препоръчително е, листните зеленчуци, като марули, спанак и други зеленчуци, склонни към загуба на влага, да се съхраняват не с корените си надолу, а в хоризонтално положение в коша за зеленчуци. Когато поставяте зеленчуците, поставяйте тежките и твърдите зеленчуци на дъното и леките и меките зеленчуци върху тях, като се взимат предвид специфичните тегла на зеленчуците.

Не оставяйте зеленчуците в коша за зеленчуци в найлонови торбички. Ако оставите зеленчуците в найлонови торби, те ще изгният много бързо. В случаите, когато не е желателен допирът на едни зеленчуци с други, използвайте опаковъчни материали, като например хартия, която има определена шупливост по отношение на хигиената.

Не поставяйте плодове, които отделят газ етилен, като круши, кайсии, праскови и особено ябълки в същия кош за зеленчуци, с другите зеленчуци и плодове. Газът етилен може да бъде причина другите плодове и зеленчуци да узреят по-бързо и да започнат да гният.

За да съхранявате вашите плодове и зеленчуци при идеални условия на влажност, можете да промените мястото на ключалката на контейнера. Ако се съхраняват само плодове и зеленчуци, поставете ключалката на плодове; ако се съхраняват само зеленчуци, поставете ключалката на зеленчуци, ако се съхраняват само смесени продукти, задайте ключалката на смесена настройка.

5.8. Замразяване на пресни продукти

- 8 часа преди замразяване на прясната храна, активирайте функцията за бързо замразяване.
- За да запазите качеството на храната, хранителните продукти във фризерното отделение трябва да се замразят възможно най-бързо, използвайки функцията за бързо замразяване.
- Замразяването на пресни хранителни продукти ще удължи времето им за съхранение във фризерното отделение.
- Опаковайте хранителните продукти в херметически затворени опаковки и запечатайте плътно.
- Уверете се, че хранителните продукти са опаковани, преди да ги поставите във фризера. Използвайте държките на фризера, станиол и влагоустойчива хартия, пластмасова чанта или подобни

ⓘ	Ледът в отделението за замразяване се размразява

опаковъчни материали, вместо традиционната хартия за опаковане.

- Маркирайте всеки хранителен пакет, като напишете датата на опаковката преди замразяване. Това ще ви позволи да определите свежестта на всеки пакет всеки път, когато фризерът се отвори. Дръжте по-рано замразените продукти в предната част, за да ги използвате първи.
- Замразените хранителни продукти трябва да се използват веднага след размразяване и не трябва да се замразяват отново.
- Не замразявайте големи количества храна наведнъж.

5.9.Препоръки за съхранение на замразена храна

Отделението трябва да се настрои наймалко на -18°C.

1. Поставете хранителните продукти във фризера възможно най-бързо, за да се избегне размразяване.
2. Преди замразяване проверете "Срок на годност" на опаковката, за да се уверите, че не е изтекъл.
3. Уверете се, че опаковката не е повредена.

.

Настройки на температурата на фризерното отделение	Настройки на температурата на хладилното отделение	Подробности
-18°C	4°C	Това е препоръчителната настройка по
-20,-22 или -24°C	4°C	Тези настройк и са препоръчителни за температури на околната среда над 30°C.
Бързо замразяване	4°C	Използвайте когато искате бързо да замразите храна. Когато процесът приключи, продуктът ще възвърне позицията си.
-18°C или по-студено	2°C	Използвайте тези настройки, ако смятате, че хладилното отделение не е достатъчно студено, поради температурата на околната среда или честото отваряне на вратата.

5.10. Подробности за дълбокото замразяване

Съгласно IEC 62552 стандартите, фризерът трябва да е в състояние да замрази 4,5 кг хранителни продукти при -18°C или понискі температури в рамките на 24 часа за всеки 100 литра обем на фризерното отделение. Хранителните продукти могат да се запазят само за продължителни периоди от време при температура от -18°C.
Можете да запазите хранителните продукти свежи в продължение на месеци (във фризери за дълбоко замразяване при или под 18°C). Хранителните продукти, които ще се замразяват, не трябва да влизат в контакт с вече замразената храна, за да се избегне частично размразяване. Сварете зеленчуците и филтрирайте водата, за да удължите периода на съхранение. Поставете храната в херметически затворени опаковки след филтриране и поставете във фризера. Банани, домати, маруля, целина, варени яйца, картофи и други подобни хранителни продукти не трябва да се замразяват. В случай, че тази храна изгние, ще бъдат засегнати отрицателно само хранителните стойности и хранителните качества. Не става въпрос за гниене, застрашаващо човешкото здраве.

5.11. Поставяне на храната

Рафтове на фризерното отделение	Различни замразени стоки, включително месо, риба, сладолед, зеленчуци и т.н.
Рафтове на хладилното отделение	Хранителни стоки в тенджери и други домакински съдове с капаци, яйца (в покрит съд)
Рафтове на вратата на хладилното отделение	Малка и опакована храна или течности
Отделения за зеленчуци	Плодове и зеленчуци
Отделение за прясна храна	Деликатесни храни (закуски, месни продукти, които трябва да се консумират в кратък срок)

5.12. AeroFlow

Това е система за разпределение на въздуха, която осигурява хомогенно разпределение на температурата. С циркулацията на въздуха се осигурява хомогенно разпределение на температурата в отделението за съхранение на пресни храни, а температурните колебания се поддържат на ниски нива. Не се осъществява директно обдухване на въздух върху храната и това помага да се намали загубата на влага. Запазва свежестта на храните, съхранявани в отделението за пресни храни на хладилника. По този начин вашата храна се съхранява при по-стабилни температури и се намалява контактът с въздуха. Предотвратява се изсъхването и свиването на храните чрез загуба на влага и се осигурява свежест за по-дълго време.

6 Поддръжка и почистване

Първо прочетете раздела „Инструкции за безопасност“!

Препоръчваме ви да изключите уреда от контакта преди почистване.

За продуктите, които не притежават функция за предотвратяване на замразяването, водните капки могат да образуват слой с дебелина до ширината на пръст по задната страна на хладилното отделение.

Използвайте само леко навлажнена микрофибърна кърпа, за да почистите външната повърхност на продукта. Гъбите и другите типове почистващи кърпи могат да надраскат повърхностите.

Използвайте хладка вода, за да почистите корпуса на хладилника, и подсушете.

Използвайте влажна кърпа, натопена в разтвор от една супена лъжица сода бикарбонат в половин литър вода, за да почистите вътрешността, и подсушете.

В гнездото на лампата и другите електрически компоненти не бива да навлиза вода.

Ако хладилникът няма да се използва дълго време, изключете го от контакта, извадете всички хранителни продукти, почистете го и оставете вратата открехната.

Редовно проверявайте уплътненията на вратата, за да сте сигурни, че са чисти и че по тях няма хранителни остатъци.

За да свалите рафт от вратата, извадете всички продукти и го бутнете нагоре от основата му.

Хлорът разяжда такива метални повърхности.

Не използвайте остри, абразивни инструменти, сапун, домакински почистващи препарати, детергенти, керосин, горивно масло, лак и други, за да избегнете заличаване и деформиране на надписите на пластмасовата част. Използвайте хладка вода и мека кърпа за почистване, след което подсушете.

Предпазване на пластмасовите повърхности

Не слагайте течни мазнини или готвени в мазнина ястия в хладилника освен в затворен контейнер, тъй като те повреждат пластмасовите повърхности на хладилника. В случай на разливане или омазване на пластмасовите повърхности с мазнина, почистете и изплакнете съответната част от повърхността с топла вода.

7 Отстраняване на проблеми

Моля, прегледайте този списък преди да се обадите в сервиза. Това ще ви спести време и пари. Този списък съдържа проблеми, които не са в резултат на дефетно производство или лоша употреба на материали. Някои от описаните тук характеристики може да не са налични във вашия продукт.

Хладилникът не работи

- Щепселът не е включен в контакта правилно. **>>>** Включете безопасно щепсела в контакта.
- Може да е изгорял предпазителят на контакта, към който е свързан хладилника или главният предпазител. **>>>** Проверете предпазителя.

Кондензация по страниянта стена на хладилното отделение (МУЛТИЗОНА, КОНТРОЛ НА ОХЛАЖДАНЕТО и FLEXI ZONE).

- Вратата е отваряна често. **>>>** Не отваряйте и затваряйте вратите на хладилника често.
- В средата има висока влажност. **>>>** Не монтирайте хладилника в среда с висока влажност.
- Течната храна се съхранява в контейнери без капак. **>>>** Не съхранявайте течна храна в контейнери без капак.
- Вратата на хладилника е оставена открехната. **>>>** Затворете вратата на хладилника.
- Термостатът е настроен на много ниска температура. **>>>** Настройте термостата на подходяща температура.

Компресорът не работи

- Защитният термостат на компресора се изключва при внезапно прекъсване в захранването или при включване и изключване от контакта тъй като налягането на охладителя в охладителната система на хладилника все още не е уравновесен. Хладилникът ще започне да работи след около 6 минути. Ако след този период от време хладилникът не почне да работи, се свържете със сервиза.
- Хладилникът е в цикъл на размразяване. **>>>** Това е нормално за напълно автоматично размразяващ се хладилник. Цикълът на разлеждане се задейства периодично.
- Хладилникът не е включен в контакта. **>>>** Уверете се, че щепселът пасва на контакта.
- Температурните настройки не са зададени правилно. **>>>** Изберете правилни температурни настройки.
- Налице е прекъсване на захранването. **>>>** Хладилникът се връща към нормален режим на работа, когато захранването се възстанови.

Работният шум се увеличава когато хладилникът работи.

- Оперативните характеристики на хладилника ви може да се променят в зависимост от промените на околната температура. Това е нормално и не е повреда.

Хладилникът работи често или продължително време

- Новият ви хладилник може да е по-широк от предишния. Големите хладилници работят по-дълго време.
- Температурата в стаята може да висока. **>>>** Нормално е, уредът да работи по-дълго време, когато се намира в по-топла среда.
- Хладилникът може скоро да е включен в контакта или в него да има прекалено много храна. **>>>** Когато хладилникът наскоро е включен в контакта или в него има много храна, отнема по-дълго време достигането на зададената температура. Това е нормално.
- Възможно е наскоро да сте поставили голямо количество топла храна в хладилника. **>>>** Не поставяйте топла храна в хладилника.
- Вратата на хладилника или фризера може да е оставена открехната. **>>>** Проверете дали вратите са напълно затворени.

Отстраняване на проблеми

- Вратите може да са били отваряни често или оставени открехнати за дълго време. **>>>** Топлият въздух, проникнал в хладилника, го кара да работи за по-продължителни периоди Не отваряйте вратите често.
- Хладилникът е настроен на много ниска температура. **>>>** Настройте хладилника на по-висок градус и изчакайте докато достигне температурата.
- Уплътнението на вратата на хладилника или фризера може да е замърсено, износено, повредено или неправилно поставено. >>>Почистете или подменете уплътнението. Повреденото уплътнение кара хладилника да работи по-продължително време за да поддържа температурата.
- Новият ви хладилник може да е по-широк от предишния. Големите хладилници работят по-дълго време.
- Температурата в стаята може да висока. **>>>** Нормално е, уредът да работи по-дълго време, когато се намира в по-топла среда.
- Хладилникът може скоро да е включен в контакта или в него да има прекалено много храна. **>>>** Когато хладилникът наскоро е включен в контакта или в него има много храна, отнема по-дълго време достигането на зададената температура. Това е нормално.
- Възможно е наскоро да сте поставили голямо количество топла храна в хладилника. **>>>** Не поставяйте топла храна в хладилника.
- Вратите може да са били отваряни често или оставени открехнати за дълго време. **>>>** Топлият въздух, проникнал в хладилника, го кара да работи за по-продължителни периоди Не отваряйте вратите често.
- Вратата на хладилника или фризера може да е оставена открехната. **>>>** Проверете дали вратите са напълно затворени.

- Хладилникът е настроен на много ниска температура. **>>>** Настройте хладилника на по-висок градус и изчакайте докато достигне температурата.
- Уплътнението на вратата на хладилника или фризера може да е замърсено, износено, повредено или неправилно поставено. **>>>** Почистете или подменете уплътнението. Повреденото уплътнение кара хладилника да работи по-продължително време за да поддържа температурата.

Температурата във фризера е много ниска, докато температурата в хладилника е задоволителна.

- Фризерът е настроен на много ниска температура. **>>>** Настройте температурата на фризера на по-висока температура и проверете.

Температурата в хладилника е много ниска, докато температурата във фризера е задоволителна.

- Хладилникът е настроен на много ниска температура. **>>>** Настройте температурата на хладилника на по-висока и проверете.

Хранителните продукти, съхранявани в чекмеджетата на хладилното отделение са замръзнали.

- Хладилникът е настроен на много висока температура. **>>>** Настройте температурата на хладилника на по-ниска и проверете.

Температурата в хладилника или фризера е много ниска.

- Хладилникът е настроен на много висока температура. **>>>** Настройката на хладилника оказва влияние върху температурата във фризера. Променете температурата на хладилника и фризера и изчакайте, докато съответните отделения достигнат до задоволителна температура.
- Вратите може да са били отваряни често или оставени открехнати за дълго време. **>>>** Не отваряйте често вратите.
- Вратата е открехната. **>>>** Затворете вратата напълно.

Отстраняване на проблеми

- Хладилникът наскоро е включен в контакта или в него има много храна. **>>>** Това е нормално. Когато хладилникът наскоро е включен в контакта или в него има много храна, отнема по-дълго време достигането на зададената температура.
- Възможно е наскоро да сте поставили голямо количество топла храна в хладилника. **>>>** Не поставяйте топла храна в хладилника.

Вибрации или шум.

- Подът не е равен и стабилен. **>>>** Ако хладилникът се тресе, когато се мести бавно, балансирайте го като регулирате крачетата. Уверете се, че подът е достатъчно здрав и равен и може да издържи хладилника и нивото.
- Предметите, поставени върху хладилника, могат да вдигат шум. **>>>** Премахнете предметите, които сте поставили върху хладилника.

От хладилника се чуват шумове, като от разливане на течност или спрей.

- Потокът на течност и газ е в съответствие с оперативните принципи на вашия хладилник. Това е нормално и не е повреда.

От хладилника се чува свирене

- Вентилаторите се използват за охлаждане на хладилника. Това е нормално и не е повреда.

Кондензация по вътрешните страни на хладилника.

- Топлият и влажен климат повишава залеждането и кондензацията. Това е нормално и не е повреда.
- Вратите може да са били отваряни често или оставени открехнати за дълго време. **>>>** Не отваряйте често вратите. Затворете ги, ако са отворени.
- Вратата е открехната. **>>>** Затворете вратата напълно.

Отвън на хладилника или между вратите се събира влага.

- Възможно е въздухът да е влажен; това е нормално при влажен климат. Когато влажността във въздуха намалее, кондензираната вода ще изчезне.

Лоша миризма в хладилника.

- Не се извършва редовно почистване. **>>>** Почиствайте редовно вътрешността на хладилника с гъба, хладка или газирана вода.
- Някой контейнери или опаковъчни материали може да пропускат миризма. **>>>** Използвайте различен контейнер или различна марка материали за опаковане.
- Храната е поставена в хладилника в контейнери без капак. **>>>** Съхранявайте храната в затворени контейнери. Микроорганизмите излизащи от непокритите контейнери могат да причинят неприятна миризма.
- Премахнете храните с изтекъл срок на годност и развалените храни от хладилника.

Вратата не се затваря.

- Опаковките с храна пречат на вратата да се затвори. **>>>** Преместете пакетите, които пречат на вратата.
- Хладилникът не е изправен напълно върху пода. **>>>** Регулирайте крачетата, за да балансирате хладилника.
- Подът не е равен или издръжлив. **>>>** Уверете се, че подът е равен, издръжлив и способен да издържи хладилника.

Контейнерите за запазване на свежестта са заклещени.

- Храната може да докосва горната част на чекмеджето. **>>>** Подредете отново храната в чекмеджето.

Ако повърхността на уреда е гореща.

- Докато уредът работи, могат да се наблюдават високи температури между двете врати, страничните панели и задната решетка. Това е нормално и не изисква сервизна услуга!

ОТКАЗ ОТ ОТГОВОРНОСТ / ПРЕДУПРЕЖДЕНИЕ

Някои .прости. неизправности могат да бъдат адекватно обработени от крайния потребител, без да възникнат проблеми с безопасността или опасна употреба, при условие че те се извършват в границите и в съответствие със следващите инструкции .вижте раздела „Саморемонт“..

Следователно, освен ако не е разрешено друго в раздела „Саморемонт“ по-долу, ремонтите ще бъдат адресирани до регистрирани професионални сервизи, за да се избегнат проблеми с безопасността. Регистриран професионален сервиз е професионален сервиз, който е получил достъп до инструкциите и списъка с резервни части на този продукт от производителя съгласно методите, описани в законодателните актове съгласно Директива 2009/125 / ЕО.

Само сервизният агент (т.е. оторизиран професионален сервиз), с когото можете да се свържете чрез телефонния номер, даден в ръководството за потребителя / гаранционната карта или чрез Вашия оторизиран дилър, може да предоставя услуга при условията на гаранцията. Ето защо, моля, имайте предвид, че ремонтите от професионални сервизи (които не са упълномощени от производителят / продавачът) анулират гаранцията.

Саморемонт

Саморемонтът може да се извърши от крайния потребител по отношение на следните резервни части: дръжки на вратите,панти, тави, кошници и уплътнения на вратите (актуализиран списък е наличен и в web от 1 март 2021 г.).
Освен това, за да се гарантира безопасността на продукта и да се предотврати риск от сериозни наранявания, споменатият саморемонт трябва да се извърши, следвайки инструкциите в ръководството за потребителя за саморемонт или които са налични в web. Ваша безопасност, изключете продукта от контакта, преди да опитате да извършите ремонт.
Ремонтите и опитите за поправка от крайни потребители за части, които не са включени в такъв списък и / или не следват инструкциите в ръководствата за потребителя за самостоятелно поправяне или които са налични в web, може да повдигнат проблеми с безопасността, които не могат да бъдат отнесени производителят / продавачът, и ще анулират гаранция на продукта.

Поради това е силно препоръчително крайните потребители да се въздържат от опитите да извършват ремонти, попадащи извън посочения списък с резервни части, като в такива случаи се свързват с упълномощени професионални сервизи или регистрирани професионални сервизи. Напротив, такива опити от крайни потребители могат да причинят проблеми с безопасността и да повредят продукта и впоследствие да причинят пожар, наводнение, токов удар и сериозно нараняване.
Като пример, но не само, следните ремонти трябва да бъдат адресирани до оторизирани професионални сервизи или регистрирани професионални сервизи: компресор, охладителна верига, основна платка, инверторна платка, табло за показване и др.
Производителят / продавачът не може да носи отговорност във всеки случай, когато крайните потребители не спазват горното.

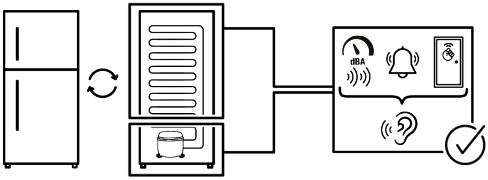
dBA

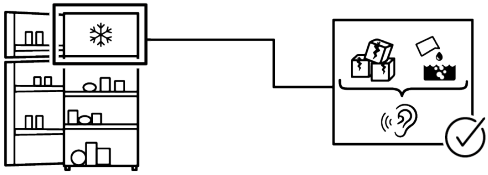

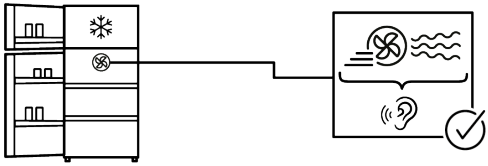

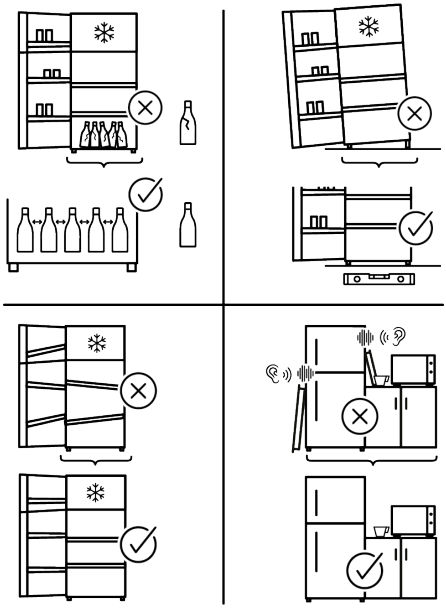

4579331158 / AC

SK,RO,BG