دليل المرجع اليومي

نشكرك على شرائك أحد منتجات شركة WHIRLPOOL.
للحصول على مساعدة كاملة، يرجى تسجيل جهازك على الموقع
www.whirlpool.eu/register

قبل استخدام الجهاز يرجى قراءة أدلة الصحة والأمان والاستخدام والعناية.

احرص قبل استخدام الغسالة على خلع براغي النقل.

لمزيد من التعليمات التفصيلية عن كيفية خلعهم، انظر **دليل التركيب**.

وصف المنتج

الجهاز

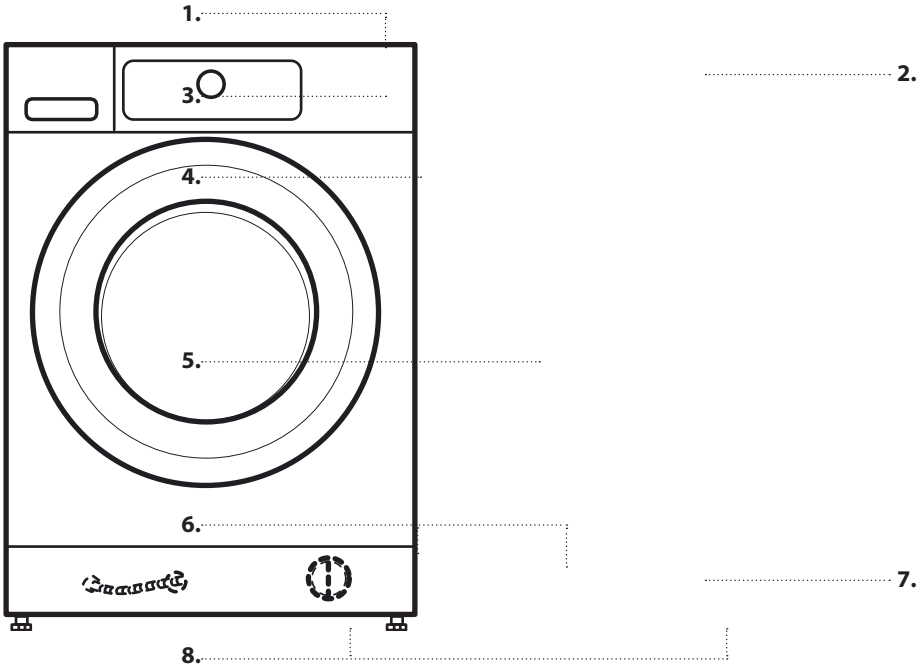

1. سطح العمل
2. درج مادة الغسل
3. لوحة التحكم
4. مقبض الباب
5. الباب
6. فلتر الماء/خرطوم التصريف في حالة الطوارئ (في حالة توافره) - خلف قاعدة -
7. قاعدة (قابلة للخلع)
8. أرجل قابلة للضبط (4)

لوحة التحكم

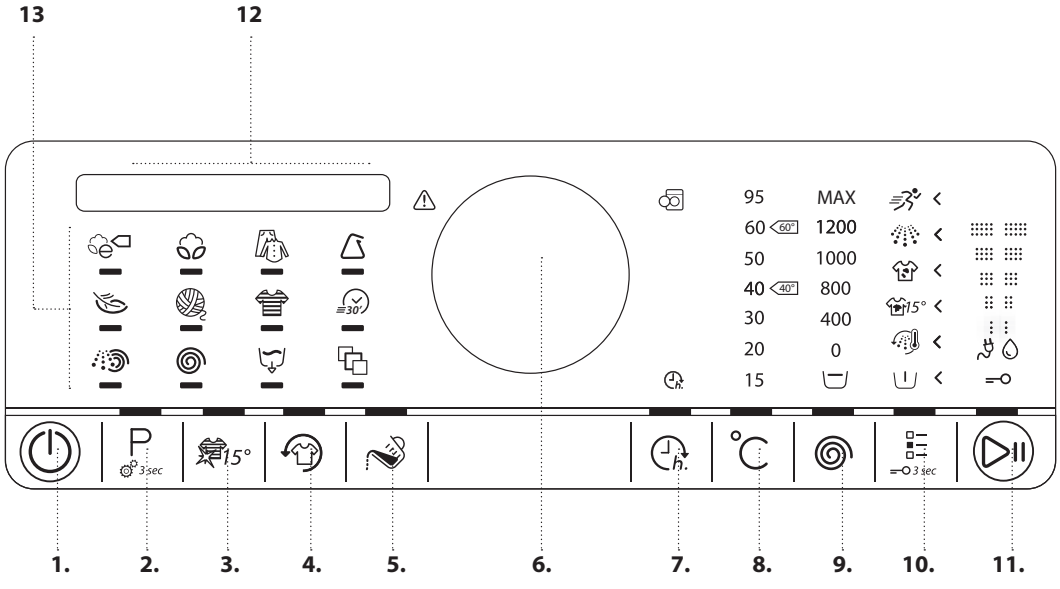

1. زر التشغيل/الإيقاف (إعادة الضبط/التصريف في حالة الضغط عليه والاحتفاظ به إلى أسفل)
2. زر البرنامج
3. زر الألوان °15
4. زر الحفاظ على نضارة الغسيل
5. زر مساعد المعايرة
6. مفتاح (الإدارة للاختيار/ الضغط للتأكيد)
7. زر Finish in (الانتهاء خلال)
8. زر درجة الحرارة
9. زر عدد لفات العصر
10. زر الوظائف الاختيارية (قفل المفاتيح في حالة الضغط عليه والاحتفاظ به إلى أسفل)
11. زر البدء / الإيقاف المؤقت
12. وحدة عرض
13. مكان البرامج

Whirlpool
SENSING THE DIFFERENCE

درج مادة الغسل

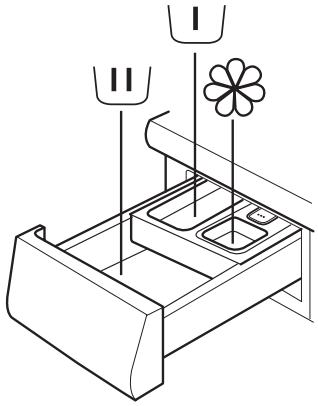

1. حجيرة الغسل الرئيسي
- مادة الغسل للغسل الرئيسي
- مزيل البقع
- مزيل عسر الماء

2. حجيرة الغسل الأولي
- مادة الغسل الخاصة بالغسل الأولي.

3. حجيرة المنعم
- مُنعم الملابس
- نشا سائل

قم بصب المنعم أو محلول النشا حتى علامة «الحد الأقصى» فقط.

4. زر الإخراج
(اضغط لإخراج درج مادة الغسل للتنظيف).

توصيات مادة الغسل للأنواع المختلفة من الغسيل

غسيل أبيض ثقيل	(بارد-٩٥°م)	مواد الغسل للملابس شديدة الاتساخ
غسيل أبيض حساس	(بارد-٤٠°م)	مواد غسل متعادلة تحتوي على مبيض و/أو مواد زيادة سطوع الألوان
الألوان الفاتحة/الباهتة	(بارد-٦٠°م)	مواد غسل تحتوي على مبيض و/أو مواد زيادة سطوع الألوان
الألوان المركزة	(بارد-٦٠°م)	مواد غسل للألوان لا تحتوي على مبيض/مواد زيادة سطوع الألوان
أسود/ألوان داكنة	(بارد-٦٠°م)	مواد غسل خاصة للغسيل الأسود/الداكن

الاستخدام لأول مرة

انظر جزء الاستخدام اليومي لمعرفة معلومات عن كيفية اختيار وتشغيل البرامج.

الدورة الأولى
عند توصيل الغسالة ستصبح في وضع التشغيل أوتوماتيكيا. ويتم سؤالك عن ضبط لغة وحدة العرض المطلوبة.

أدر المفتاح لاختيار اللغة، ثم اضغط المفتاح للتأكيد.
بعد ذلك يمكنك مواءمة إعداد عسر الماء لغسالتك مع درجة عسر الماء المحلية لديك. ونوصي بذلك لتحسين وظيفة مساعد المعايرة.
أدر المفتاح للاختيار من بين المستويات يسر / متوسط / عسر ثم اضغط على المفتاح للتأكيد.

لإزالة أية بقايا متخلفة عن عملية التصنيع:

- اختر برنامج "Cotton" (أقطان)في درجة حرارة ° 95م
- ضع كمية صغيرة من مادة غسل الملابس شديدة الاتساخ في حجيرة الغسل الرئيسية في درج مادة الغسل (بحد أقصى 1/3 الكمية الموصى بها من قبل الجهة الصانعة لمادة الغسل للغسيل المتسخ بدرجة خفيفة)
- ابدأ تشغيل البرنامج **دون إضافة غسيل.**

الاستخدام اليومي

راجع الإستخدام ودليل العناية لمزيد من التفاصيل فيما يتعلق بالوظائف/ راجع الصفحة الأخيرة للحصول على معلومات حول كيفية الحصول على دليل الإستخدام و العناية

1. إدخال الغسيل في الحلة
- قم بتحضير الغسيل وفقا للتوصيات الواردة في جزء **«إرشادات ونصائح»** .
- تأكد من غلق السحابات (السوست) ومن ربط الأشرطة مع بعضها، السوست مغلقة والأشرطة مربوطة معا.

- افتح الباب وأدخل الغسيل إلى الحلة.
تُراعى كمية الغسيل القصوى المبينة في جدول البرامج

2. أغلق الباب
- تأكد من عدم انحشار أي غسيل بين الباب الزجاجي ومانع التسريب المطاطي.
- أغلق الباب بحيث تسمع صوت إغلاق الباب.

3. فتح صنبور الماء
- تأكد من توصيل الغسالة بالكهرباء.
- فتح صنبور الماء

Whirlpool
SENSING THE DIFFERENCE

4. تشغيل الغسالة

- اضغط على زر التشغيل/الإيقاف إلى أن يضيء زر البرنامج. عندئذ يظهر رسم متحرك، ويصدر صوت. بعد ذلك تصبح الغسالة جاهزة للتشغيل.

5. ضبط البرنامج المرغوب

الوضع الإرشادي - يرشدك ضوء الزر عن إعداد البرنامج بالترتيب التالي: اختيار البرنامج/درجة الحرارة/عدد لفات العصر/الوظائف الاختيارية. بمجرد تأكيد الاختيار بالضغط على المفتاح، يقفز ضوء الزر إلى الخطوة التالية.

- **اختر البرنامج:**

تأكد من إضاءة زر البرنامج. أدر المفتاح لاختيار البرنامج المرغوب. يظهر بوحدة العرض اسم البرنامج والمدة المقررة.
قم بتأكيد البرنامج المرغوب عن طريق الضغط على الزر. ثم يشار إلى كمية الغسيل القصوى الممكنة بعد عدة ثوان.

- **قم بتغيير درجة الحرارة عند اللزوم**

إذا أردت تغيير درجة الحرارة المبينة فوق زر درجة الحرارة، فتأكد من إضاءة زر درجة الحرارة.
أدر المفتاح لاختيار درجة الحرارة المرغوبة، ثم اضغط المفتاح للتأكيد.

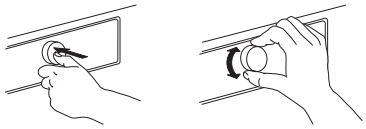

- **قم بتغيير عدد لفات العصر، عند اللزوم**

إذا أردت تغيير عدد لفات العصر المبين فوق زر عدد لفات العصر، فتأكد من إضاءة زر عدد لفات العصر.
أدر المفتاح لاختيار عدد لفات العصر المرغوب أو توقف الشطف، ثم اضغط المفتاح للتأكيد.

- **اختر الوظائف الاختيارية عند اللزوم**

تأكد من إضاءة زر الوظائف الاختيارية. سيتم الإشارة إلى الوظائف الاختيارية المتاحة لبرنامجك عن طريق أسهم مضيئة.

أدر المفتاح لاختيار الوظائف الاختيارية المرغوبة. يومض رمز الوظيفة الاختيارية المختارة. لتأكيده، اضغط على الزر.

بعض الوظائف الاختيارية/الوظائف يمكن اختيارها عن طريق الضغط على الزر مباشرة:

راجع جزء الخيارات والوظائف و المؤشرات لمزيد من المعلومات.

طريقة الاختيار الشخصي

بعد تشغيلك للغسالة أنت لست مجبرا على اختيار الطريقة الإرشادية.
يمكنك اختيار الترتيب الذي تضبط به برنامجك حسب رغبتك. لإنشاء وضع ضبط اضغط على الزر المعني أولا، ثم أدر المفتاح للاختيار، ثم اضغط على المفتاح للتأكيد.
يتوقف نطاق درجات الحرارة وعدد لفات العصر والوظائف الاختيارية على البرنامج المختار. لذلك يوصى ببدء إعدادك باختيار البرنامج.

6. إضافة مادة الغسل

- إذا لم تقم باستخدام وظيفة مساعد المعايرة، فاسحب درج مواد الغسل للخارج وأضف مادة الغسل (والإضافات/منعم الملابس) الآن، كما هو موضح في جزء درج مواد الغسل.
تراعى المعايير الموصى بها على عبوة مادة الغسل. إذا اخترت PREWASH (برنامج الغسل الأولي)أو FINISH IN (الانتهاء خلال)، تراعى التوصيات الواردة في جزء الوظائف الاختيارية، الوظائف والمبينات. بعد ذلك، أغلق درج مواد الغسل بعناية.
- إذا كنت تستخدم **وظيفة «مساعد المعايرة»، فأضف مادة الغسل لاحقا**، بعد تشغيل البرنامج. راجع جزء الوظائف الاختيارية، الوظائف والمبينات.
- بعد إضافة مادة الغسل/المواد المضافة، فلا تفتح درج مادة الغسل، لتجنب انسكابها.

7. بدء تشغيل البرنامج

- استمر في الضغط على زر *"Start/Pause"* (بدء التشغيل/الإيقاف المؤقت) إلى أن يضيء الزر بشكل ثابت، يبدأ البرنامج في التشغيل.
- إذا اخترت «مساعد المعايرة»، فسوف ترشدك الغسالة إلى كمية مادة الغسل الموصى بها لكمية الغسيل **بعد** بدء البرنامج. اتبع التعليمات كما هو موضح في جزء الوظائف الاختيارية، الوظائف والمبينات / مساعد المعايرة.

8. تغيير برنامج قيد التشغيل، عند اللزوم

يظل من الممكن تغيير أوضاع الضبط أثناء تشغيل البرنامج. سيتم تطبيق التغييرات، بشرط أن تكون المرحلة المعنية بالبرنامج لم تنته بعد.

- اضغط على الزر المعني (على سبيل المثال «عدد لفات العصر» لتغيير عدد لفات العصر). وتومض القيمة المختارة لعدة ثوان.
- أثناء الوميض يمكنك اختيار وضع الضبط عن طريق إدارة المفتاح. عند توقف القيمة عن الوميض، اضغط على الزر مرة أخرى.
- اضغط على الزر لتأكيد التعديل. إذا لم تقم بالتأكيد، سيتم تأكيد التعديل أوتوماتيكيا – ويتوقف الإعداد المعدل عن الوميض

سيستمر البرنامج أوتوماتيكيا.
لتغيير أوضاع ضبط البرنامج المشغل يمكنك أيضا

- اضغط على الزر "Start/Pause" (بدء التشغيل/الإيقاف المؤقت) لإيقاف البرنامج قيد التشغيل مؤقتا
- قم بتغيير إعداداتك
- اضغط «التشغيل/الإيقاف» مجددا لمواصلة البرنامج.

9. الإيقاف المؤقت للبرنامج المشغل، وفتح الباب عند اللزوم

- استمر في الضغط على الزر "Start/Pause" (بدء التشغيل/الإيقاف المؤقت) لإيقاف البرنامج قيد التشغيل مؤقتا.
- إذا كان مستوى إمداد الماء غير مرتفع للغاية، أو الغسيل غير ساخن للغاية، فسيضيء مبين الباب. يمكنك فتح الباب، على سبيل المثال لإضافة/إخراج غسيل.
- أعد غلق الباب واضغط على الزر *"Start/Pause"* (بدء التشغيل/ الإيقاف المؤقت) لمواصلة تشغيل البرنامج.

01. إعادة ضبط برنامج قيد التشغيل، عند اللزوم

- استمر في الضغط على الزر "On/Off" (تشغيل/إيقاف) حتى تشير وحدة العرض إلى إلغاء البرنامج.
يتم تصريف الماء ويتوقف البرنامج ويتم تحرير قفل الباب.

11. إيقاف الغسالة بعد انتهاء البرنامج

- تشير وحدة العرض إلى انتهاء دورة الغسل ويضيء مبين "فتح الباب" – يمكنك إخراج الغسيل
- اضغط «التشغيل/الإيقاف» لإيقاف الغسالة. إذا لم تقم بإيقافها، سيتم إيقاف الغسالة أوتوماتيكيا بعد حوالي ربع ساعة من انتهاء البرنامج، وذلك لتوفير الطاقة.
- اترك الباب مفتوحا بشكل جزئي، حتى تجف الغسالة من الداخل.

Whirlpool
SENSING THE DIFFERENCE

الإعدادات P 3 sec

-

يمكن تغيير الإعدادات التالية / إختيارها:
لغة وحدة العرض / أصوات المفتاح / منبه انتهاء الدورة / تباين وحدة العرض / عسر الماء / مساعد المعايرة (ضبط كميات المعايرة مع مواد الغسل المستخدمة) / الوضع الاقتصادي (وظيفة الإيقاف الأوتوماتيكي بعد انتهاء البرنامج) / العودة إلى إعدادات المصنع.

- استمر في الضغط على زر البرامج لمدة لا تقل عن 3 ثوان.
- لف المقبض لتحديد الإعداد الذي تريد تغييره، بعد ذلك، أكد من خلال الضغط على المفتاح.
- لف المفتاح لضبط الإعداد، وأكد الاختيار من خلال الضغط على المقبض.
- للخروج من وضع الإعدادات، إما أن تقوم بإدارة المقبض حتى يشير العرض إلي امكانية الخروج - ثم تأكيد ذلك عن طريق الضغط على المقبض. أو بدلا من ذلك اضغط على زر البرنامج.

إرشادات ونصائح

قم بفرز الغسيل تبعا للآتي

- نوع القماش/تيكيت العناية (القطن، ألياف مختلطة، الألياف الصناعية، صوف، الملابس التي يتم غسلها يدويا)
- اللون (قم بفصل الملابس الملونة والبيضاء، اغسل الملابس الملونة الجديدة بشكل منفصل)
- الحجم (اغسل الملابس مختلفة الأحجام في نفس شوط الغسيل، وذلك لتحسين كفاءة الغسيل وتوزيع القطع في الحلة)
- المنسوجات الحساسة (قم بغسل قطع الملابس الصغيرة – مثل الجوارب النايلون – والملابس ذات الخطافات – مثل حمالات الصدر – في كيس قماشي أو كيس وسادة مغلق بسحاب).

قم بتفريغ جميع الجيوب

- أشياء مثل العملات المعدنية أو دبابيس الأمان قد تسبب أضرار لغسالتك بالإضافة للحلة.

ملصقات العناية بالغسيل

درجة الحرارة الموجودة في طبق الغسيل تشير إلى أقصى درجة حرارة ممكنة لغسل قطعة الملابس.

- عملية غسل عادي
- عملية غسل خفيفة
- عملية غسل خفيفة جدا
- غسيل يدوي فقط
- غير مناسب للغسل

قم بتنظيف فلتر الماء بشكل منتظم

- حيث يساعد ذلك في منع انسداده وعدم خروج ماء التصريف بعد الآن. ارجع إلى جزء العناية والصيانة / «تنظيف فلتر الماء» في دليل الاستخدام والعناية.

التوفير والبيئة

- احرص على تحقيق الاستخدام الأمثل للطاقة والماء ومادة الغسل وللوقت وذلك عن طريق الالتزام بالحد الأقصى لكمية الغسيل لكل برنامج، كما هو موضح بجدول البرامج.
- لا تتخطى كميات مادة الغسل الموضحة في إرشادات الجهة الصانعة لمادة الغسل. استخدم وظيفة مساعد المعايرة.
- قم بتوفير الكهرباء باستخدام برنامج غسل ° 60م بدلا من ° 95م أو ° 40م بدلا من ° 60م. للأقطان ينصح باستخدام برنامج Eco Cotton (الأقطان، اقتصادي) عند ° 40م أو ° 60م.
- وفر الكهرباء والوقت عن طريق اختيار عدد لفات عصر مرتفع لتقليل محتوى الماء داخل الغسالة قبل استخدام مجفف الملابس.

بيانات الاستهلاك

قد تختلف هذه البيانات عما هو عليه الحال في منزلك نظرا لتغير الظروف المتعلقة بدرجة حرارة الماء المسحوب وضغط الماء وخلافه.

البرنامج	درجة الحرارة (°م)	كمية الغسيل (كجم)	الماء (لتر)	الطاقة (كيلوواط/ساعة)	مدة البرنامج التقريبية (ساعة:دقيقة)		نسبة النداوة المتبقية التقريبية (%)
					بدون تسريع	بالتسريع	
Mixed (مختلط)	40	6.0	61	0.28	01:00	00:55	55
Cotton (أقطان)	95	10.0 (بحد أقصى)	99	2.80	02:50	--	55
Cotton (أقطان)	60	10.0 (بحد أقصى)	97	1.80	02:35	01:55	55
Cotton (أقطان)	40	10.0 (بحد أقصى)	88	0.88	03:30	02:10	55
ألياف صناعية	60	3.5	46	0.96	02:20	01:20	35
ألياف صناعية	40	3.5	46	0.66	02:20	01:20	35
ECO COTTON(أقطان، اقتصادي)	60	10.0 (بحد أقصى)	60	0.95	06:00	04:00	53
ECO COTTON(أقطان، اقتصادي)	60	5.0	40	0.73	03:30	*	53
ECO COTTON(أقطان، اقتصادي)	40	5.0	40	0.71	03:30	*	53

القيم مقاسة في الظروف العادية وفقا للمواصفة IEC/EN 60456. تشير القيم الخاصة بالماء والطاقة ونسبة النداوة المتبقية إلى وضع الضبط الأساسي للبرامج، دون اختيار وظائف اختيارية.

max = كمية الغسيل القصوى التي تستوعبها الغسالة

تشير القيم السمعية الواردة في ملصق المطابقة إلى الجهاز بعد اكتمال التركيب بالإضافة إلى البطانات السمعية المثبتة أسفل الغسالة طبقا للتعليمات المنفصلة.

* يتم الإشارة إلى المدة بعد استشعار كمية الغسيل

برنامج **Eco Cotton** (أقطان، اقتصادي) هو البرنامج القياسي لغسل الملابس القطنية ذات الاتساخات العادية، وهو أكثر البرامج فعالية فيما يتعلق بإجمالي استهلاك الماء والطاقة. ولغرض توفير الطاقة، قد تختلف درجة حرارة الماء الفعلية عن درجة حرارة دورة الغسل المقررة.

استهلاك الطاقة في وضع الإيقاف هو 0.25 واط/في وضع التشغيل لليسار هو 0.25 واط.

Whirlpool
SENSING THE DIFFERENCE

مخطط البرامج

					متاح للاختيار باستخدام زر الوظائف الاختيارية					متاح للاختيار مباشرة				عصر		مادة الغسل والمواد المضافة		
	البرنامج	تكييف المعدنية	درجة الحرارة °C	كمية الغسيل القصوى (كجم)	غسل أولي	شطف نهائي ساخن	البقع الطبيعية ١٥°	انتاج شديد	شطف مركز	سريع	ألوان ٥١°	الحفاظ على نضارة الغسيل	مساعد المعايرة	إنهاء في h.	عدد لفات العصر القصوى (لفة/دقيقة)	توقف الشطف	غسل أولي	غسل رئيسي	منع الملابس
ECO COTTON (أقطان، اقتصادي)			بارد/٦٠°م	الحد الأقصى	—	—	—	—	✓	✓	✓	✓	✓	✓	الحد الأقصى	✓	—	●	○
COTTON (أقطان)			بارد/٩٥°م	الحد الأقصى	✓	✓	✓	✓	✓	✓	✓	✓	✓	✓	الحد الأقصى	✓	○	●	○
MIXED (مختلط)			بارد/٦٠°م	٦,٠	—	✓	✓	—	✓	✓	✓	✓	✓	✓	الحد الأقصى	✓	—	●	○
SYNTHETICS (ألياف صناعية)			بارد/٦٠°م	٣,٥	✓	—	✓	✓	✓	✓	✓	✓	✓	✓	الحد الأقصى	✓	○	●	○
DELICATES (منسوجات حساسة)			بارد/٤٠°م	٢,٥	✓	—	—	—	—	✓	✓	✓	✓	✓	١٠٠٠	✓	○	●	○
WOOL (أصواف)		WOOLMARK	بارد/٤٠°م	٢,٠	—	—	—	—	—	✓	✓	✓	✓	✓	١٠٠٠	✓	—	●	○
COLOURS (ألوان)			بارد/٦٠°م	٦,٠	✓	—	✓	✓	—	✓	✓	✓	✓	✓	١٠٠٠	✓	○	●	○
RAPID ٣٠' (سريع ٣٠)	30'		بارد/٣٠°م	٣,٠	—	—	—	—	—	—	✓	✓	✓	✓	الحد الأقصى	✓	—	●	○
RINSE&SPIN (شطف وعصر)			—	الحد الأقصى	—	—	—	—	✓	—	—	✓	—	✓	الحد الأقصى	✓	—	—	○
عصر			—	الحد الأقصى	—	—	—	—	—	—	—	✓	—	✓	الحد الأقصى	—	—	—	—
تصريف			—	الحد الأقصى	—	—	—	—	—	—	—	✓	—	✓	—	—	—	—	—
القمصان			بارد/٤٠°م	٢,٥	✓	—	—	—	—	✓	✓	✓	✓	✓	١٠٠٠	✓	○	●	○
DUVET (ألحفة)			بارد/٦٠°م	٣,٠	✓	✓	✓	—	✓	✓	✓	✓	✓	✓	١٠٠٠	✓	○	●	○
BED LINEN (بياضات السرير)			بارد/٦٠°م	٣,٥	✓	✓	✓	—	✓	✓	✓	✓	✓	✓	الحد الأقصى	✓	○	●	○
CASHMERE (كشمير)		WOOLMARK	بارد/٣٠°م	٢,٠	—	—	—	—	—	✓	✓	✓	✓	✓	٤٠٠	✓	—	●	○
رياضية			بارد/٤٠°م	٣,٥	✓	—	✓	—	✓	✓	✓	✓	✓	✓	الحد الأقصى	✓	○	●	—
جينز			بارد/٦٠°م	٥,٠	✓	✓	✓	✓	✓	✓	✓	✓	✓	✓	١٠٠٠	✓	○	●	○
BABY ITEMS (ملابس الأطفال)			بارد/٦٠°م	٥,٠	✓	✓	✓	✓	✓	✓	✓	✓	✓	✓	١٠٠٠	✓	○	●	○
الحمولة الصغيرة			بارد/٤٠°م	١,٠	—	—	—	—	✓	✓	✓	✓	✓	✓	الحد الأقصى	✓	—	●	○

✓ متاح للاختيار/اختياري — غير متاح للاختيار/مناسب ● المعايرة ضرورية ○ المعايرة اختيارية

Whirlpool
SENSING THE DIFFERENCE

البرامج

احرص على مراعاة التوصيات المدونة على تيكيتات العناية بغسيلك.

ECO COTTON (أقطان، اقتصادي)
المنسوجات القطنية ذات الاتساخات العادية. برنامج الملابس القطنية القياسي °40م و °60م وهو أنسب برنامج فيما يتعلق بإجمالي استهلاك الماء والطاقة لغسل الملابس القطنية.
وتعتمد القيم الواردة في ملصق الطاقة على هذا البرنامج

أقطان
المنسوجات الثقيلة ذات الاتساخات العادية حتى الشديدة والمصنوعة من القطن أو الكتان، مثل المناشف والملابس الداخلية ومفارش المائدة، وغيرها.

مختلط
الملابس الثقيلة ذات الاتساخات البسيطة حتى العادية والمصنوعة من القطن أو الكتان أو الألياف الصناعية والمواد المختلطة الخاصة بها.
برنامج يعمل لساعة واحدة.

SYNTHETICS (ألياف صناعية)
الملابس ذات الاتساخات العادية المصنوعة من الألياف الصناعية (مثل البوليستر، البولي أكريليك، الفيسكوز وخلافه) أو الممزوجة مع القطن.

DELICATES (منسوجات حساسة)
الملابس الرقيقة المصنوعة من منسوجات حساسة والتي تحتاج إلى التعامل برفق.

WOOL (أصواف)
الأصواف، التي عليها علامة الصوف والمميزة بما يدل على إمكانية غسلها في الغسالة، وكذلك المنسوجات المصنوعة من الحرير والكتان والصوف والفسكوز المميزة بما يفيد إمكانية غسلها في الغسالة.

RAPID 30’ (سريع 30)
الملابس ذات الاتساخات البسيطة والمصنوعة من القطن، الألياف الصناعية والمواد المختلطة الخاصة بها. برنامج إنعاش للغسيل الخالي من البقع.

COLOURS (ألوان)
الملابس ذات الاتساخات البسيطة حتى العادية والمصنوعة من القطن، الألياف الصناعية أو المواد المختلطة الخاصة بها، وكذلك المنسوجات الحساسة.
يحافظ على درجة الألوان.

RINSE AND SPIN (شطف وعصر)
برنامج شطف منفصل وعصر مركز. للغسيل الثقيل.

عصر
برنامج عصر مركز منفصل. للغسيل الثقيل.

تصريف
برنامج منفصل لتصريف الماء دون عصر.

البرامج الخاصة
لتعيين أحد البرامج التالية، قم بتحدد وتأكيد وضع البرامج الخاصة. ثم أدر المفتاح لاختيار واحدا من البرامج الثماني التالية، العرض يشير اسم البرنامج. قم بتأكيد البرنامج المرغوب عن طريق الضغط على الزر.

القمصان
القمصان، البلوزات وملابس الأعمال الحساسة المصنوعة من القطن، الألياف الصناعية أو المواد المختلطة بها.

DUVET (ألحفة)
القطع الكبيرة مثل الحقائب، البطاطين القابلة للغسل، حصائر الحمام، الوسادات والألحفة المحشوة بالريش أو الألياف الصناعية.

BED LINEN (بياضات السرير)
بياضات السرير البيضاء أو الملونة المصنوعة من القطن أو الألياف الصناعية أو المواد المختلطة معها.

CASHMERE (كشمير)
ملابس الكشمير عالية الجودة المميزة بإمكانية غسلها في الغسالة أو الغسل يدويا.

رياضية
للملابس الرياضية المتسخة بعض الشيء أو المعرقة المصنوعة من القطن، الصوف أو الألياف الدقيقة.
تشمل دورة الغسل الأولي – يمكنك إضافة مادة الغسل لدرج الغسل الأولي. لا تستخدم منعم الملابس.

جينز
الملابس الجينز القطنية المتسخة بعض الشيء والملابس المصنوعة من مواد قوية مثل الجينز القوي مثل السراويل والسترات.

BABY ITEMS (ملابس الأطفال)
ملابس الأطفال المتسخة بعض الشيء المصنوعة من القطن و/أو الكتان.
يتم شطف الرغاوي جيدا لمرات عديدة مما يساعد على حماية بشرة الأطفال الحساسة.

الحمولة الصغيرة
الأقطان و/أو الملابس الصناعية المصنوعة من أنواع الأقمشة الثابتة.
برنامج مثالي لغسل كمية الغسيل القليلة بطريقة اقتصادية.

الوظائف الاختيارية والوظائف والمبينات

يرجى الرجوع إلى جدول البرامج لمعرفة الوظائف الاختيارية المتوفرة مع البرنامج المختار

الوظائف الاختيارية التي يمكن اختيارها مباشرة من خلال الضغط على الزر المعني

ألوان °15
تساعد في الحفاظ على ألوان غسيلك من خلال غسلها بالماء البارد (°15م). يقوم بتوفير الطاقة لتسخين الماء مع الحفاظ على جودة نتيجة الغسل.
مناسبة للملابس الملونة ذات الاتساخات البسيطة التي لا يوجد بها بقع.

- تأكد أن مادة الغسل المستخدمة مناسبة مع درجات الحرارة المنخفضة للغسل (15 إلى ° 20م).
- غير قابلة للاختيار مع برنامج أقطان °95م.

الحفاظ على نضارة الغسيل
يساعد في الحفاظ على نضارة غسيلك إذا لم تتمكن من إخراجه بعد نهاية البرنامج.
حيث تبدأ الغسالة في تدوير الغسيل بشكل دوري على فترات قصيرة بعد انتهاء عمل البرنامج. ويستمر هذا التقليب لحوالي 6 ساعات بعد انتهاء عمل برنامج الغسل. ويمكنك إيقاف هذه الوظيفة في أي وقت من خلال الضغط على أي زر، حيث يتم تحرير قفل الباب ويمكنك إخراج غسيلك.

مساعد المعايرة
يساعد في معايرة الكمية الصحيحة لمادة الغسل اللازمة لكمية غسيلك.
قم بتحضير الوظيفة الاختيارية كما هو موضح في قسم مساعد المعايرة / الاستخدام لأول مرة بدليل الاستخدام والعناية.

- بعد قيامك بوضع الغسيل، غلق الباب، اختيار البرنامج والوظائف الاختيارية، اضغط على زر Dosing Aid (مساعد المعايرة). وسيضيء الرمز.
- قم بتشغيل البرنامج من خلال الضغط على زر «التشغيل/الإيقاف». – تدور الحلة للتعرف على كمية الغسيل، تشير وحدة العرض إلى مرحلة استشعار الكمية. ويظهر بلوحة التحكم رسم متحرك. بعد ذلك تظهر بوحدة العرض كمية مادة الغسل الموصى بها لدرج الغسل الرئيسي بالملليتر.
عند اختيار الوظيفة الاختيارية "غسل أولي"، يظهر على وحدة العرض بالتبادل الكمية المناسبة لدرج الغسل الأولي (I) والغسل الرئيسي (II).
- اسحب حجيرة مادة الغسل وقم بصب كمية مادة الغسل الموصى بها في درج الغسل الرئيسي (II) ودرج الغسل الأولي (I) لحجيرة مادة الغسل عند اختيار الغسل الأولي.
- أغلق درج مواد الغسل (أو الباب) واضغط على زر «البدء / الإيقاف المؤقت» لمواصلة البرنامج.

Whirlpool
SENSING THE DIFFERENCE

الوظائف الاختيارية التي يمكن اختيارها بالضغط على زر الوظائف الاختيارية

غسل أولي
يساعد في تنظيف الملابس ذات الاتساخات الشديدة من خلال إضافة مرحلة غسل أولي إلى برنامج الغسل المختار.
يطيل مدة عمل البرنامج بحوالي 20 دقيقة.
أضف مادة الغسل في حجيرة الغسل الأولي بدرج مادة الغسل أيضا، أو أضفها مباشرة في الحلة. استخدم مسحوقا للغسل الرئيسي لضمان بقائه في درج مادة الغسل حتى بدء مرحلة الغسل الرئيسي.

شطف نهائي ساخن
ينتهي عمل البرنامج بمرحلة شطف دافئ. ويسهم ذلك في إراحة ألياف غسيلك بحيث تلمس دفئا مريحا بالغسيل عند إخراجه من الغسالة بعد انتهاء عمل البرنامج بفترة قصيرة.

البقع الطبيعية 15°
تساعد في إزالة جميع أنواع البقع، ما عدا الشحم/الزيت.
يبدأ البرنامج بمرحلة غسل بالماء البارد. وتطول مدة عمل البرنامج بحوالي 10 دقائق.
ويُنصح بإجراء معالجة أولية للبقع العنيدة.
لا تُتاح للاختيار مع برنامج أقطان °95م.

اتساخ شديد
تساعد هذه الوظيفة في تنظيف الغسيل شديد الاتساخ والموجود به بقع وذلك من خلال تحسين فعالية المواد المضافة لإزالة البقع.
أضف كمية مناسبة من المادة المضافة للغسل لإزالة البقع (مسحوق) في حجيرة الغسل الرئيسي، مع مادة الغسل التي تستخدمها (مسحوق فقط). قد تطول مدة عمل البرنامج حتى 15 دقيقة.
مناسبة للاستخدام مع مزيلات البقع ذات قاعدة أكسجين ومواد التبييض.
لا يجوز استخدام الكلور أو مبيضات فوق بورات!

شطف مركز
يساعد في تجنب ترسب بقايا مادة الغسل في الغسيل وذلك من خلال إطالة مرحلة الشطف.
وهذه الوظيفة مناسبة تماما لغسل ملابس الأطفال الرضع، وملابس الأشخاص الذين يعانون من أمراض حساسية وللمناطق الموجود بها ماء يسر.

سريع
تتيح الغسل بشكل أسرع.
يوصى به للملابس ذات الاتساخات البسيطة فقط.
لا تُتاح للاختيار مع برنامج أقطان °95م.

الوظائف

توقف الشطف
تتجنب العصر الأوتوماتيكي للغسيل في نهاية عمل البرنامج. ويظل الغسيل في ماء الشطف الأخير، تشير وحدة العرض إلى استمرار الشطف ولا يستمر البرنامج في العمل.
وظيفة مناسبة للملابس الحساسة التي لا يناسبها القيام بالعصر أو التي يجب عصرها بعدد لفات منخفض. وهي غير مناسبة للحرير.
لإنهاء وظيفة «توقف الشطف»، اختر من بين:

- **تصريف الماء، بدون عصر:**
  أدر المفتاح لاختيار عدد لفات العصر "0"، ثم اضغط على زر Start/ Pause (بدء التشغيل / الإيقاف المؤقت): فيتم تصريف الماء وإنهاء عمل البرنامج
- **عصر الغسيل:**
  يومض عدد لفات العصر القياسي – ابدأ دورة العصر بالضغط على زر Start/ Pause (بدء التشغيل / الإيقاف المؤقت). أو اختر عدد لفات عصر مختلف من خلال إدارة المفتاح، واضغط عليه للتأكيد، ثم اضغط على زر Start/Pause (بدء التشغيل / الإيقاف المؤقت).

إنهاء في
يمكنك تحديد وقت إنهاء التجفيف وأن تكون الملابس جاهزة في وقت معين من خلال وضع التأخير حتى نهاية البرنامج.
اختر فترة تأخير ربما تصل إلى 23 ساعة. لا تستخدم مادة غسل سائلة مع هذه الوظيفة.

- اختر البرنامج ودرجة الحرارة والوظائف الاختيارية.
- اضغط على زر "إنهاء في" - يضيء الرمز الموجود أعلي الزر.
- لف المقبض لتحديد مدة التأخير التي قد تصل إلى 23 ساعة. قم بتأكيد فترة التأخير المرغوبة عن طريق الضغط على الزر.
- عند الانتهاء من الإعدادات، اضغط على الزر "Start / Pause" (بدء التشغيل/الإيقاف المؤقت) - وسيبدأ العد التنازلي للتأخير. تشير وحدة العرض إلى تفعيل وقت Finish in (الانتهاء خلال) وأن الغسالة في وضع الانتظار.
- يبدأ البرنامج تلقائيا، في الوقت المناسب ليتم الانتهاء في نهاية فترة تأخير. في بداية تشغيل البرنامج، يتم استبدال التأخير على شاشة العرض بالمدة المتبقية من البرنامج.

لإلغاء التأخير

- إما أن تضغط على الزر Start/Pause (بدء التشغيل / الإيقاف المؤقت) لإلغاء التأخير، لبدء البرنامج المختار فورا، اضغط على الزر Start/Pause (بدء التشغيل / الإيقاف المؤقت) مرة أخرى
- أو أن تقوم بالضغط باستمرار "تشغيل / إيقاف" لإلغاء الإعداد الكامل للبرنامج.

قفل المفاتيح
لقفل أزرار ومفتاح لوحة التحكم ضد أي عملية غير مرغوب فيها.
للقفل:

- يجب أن تكون الغسالة مشغلة.
- اضغط واستمر في الضغط على زر الوظيفة الاختيارية إلى أن يضيء رمز المفتاح في وحدة العرض. المقبض والمفاتيح مغلقة الآن. ويعمل فقط زر «التشغيل/الإيقاف».

إذا قمت بإيقاف الغسالة وإعادة تشغيلها، يظل قفل المفاتيح فعالا إلى أن تقوم بتحريره.
ولتحرير القفل: اضغط واستمر في الضغط على زر الوظيفة الاختيارية مرة أخرى لمدة 3 ثوان على الأقل إلى أن ينطفئ رمز المفتاح.

المبينات

يمكن فتح الباب

خطأ: وتُراعى رسالة وحدة العرض.
عند وجود أي خطأ، يرجى الرجوع إلى قسم التغلب على الأعطال في "دليل الاستخدام والعناية".

مراقب استهلاك الطاقة/ الماء

يقدم معلومات حول استهلاك الطاقة والماء لإعداد البرنامج المختار.
كلما قل عدد المؤشرات المضيئة كلما كان إعداد البرنامج اقتصاديا. يمكن مواءمته حتى بعد مرحلة استشعار كمية الغسيل.

إزالة الترسبات الجيرية
يظهر بوحدة العرض رسالة لتذكرك بإزالة الترسبات الجيرية من الغسالة بانتظام.
يمكنك إيجاد مزيل الترسبات الجيرية المناسب لغسالتك على الموقع www.whirlpool.eu.
لإلغاء ظهور رسالة التذكير على وحدة العرض، اضغط على المفتاح.

Whirlpool
SENSING THE DIFFERENCE

الصيانة والتنظيف والتغلب على الأعطال

لغرض الصيانة والتنظيف، وللتغلب على الأعطال، انظر **دليل الاستخدام والعناية**.

يمكن الحصول على **دليل الاستخدام والعناية** كما يلي:

- خدمة ما بعد البيع، عن طريق رقم الهاتف الوارد في كتيب الضمان
- قم بالتحميل من Whirlpool Website
http://docs.whirlpool.eu

الاتصال بخدمة ما بعد البيع

استعن بكلا الرقمين المعروضين بملصق الخدمة على الباب من الداخل عند الاتصال بفريق خدمة ما بعد البيع.

http://www.whirlpool.eu

ويمكن العثور على رقم الهاتف في كتيب الضمان.

AR

400010793815

®Whirlpool علامة تجارية مسجلة / MT العلامات التجارية لمجموعة شركات © Whirlpool حقوق التأليف والنشر
Whirlpoolأوروبا 2014 .2014 .2014 SRL. الحقوق محفوظة - http://www.whirlpool.eu

Whirlpool

SENSING THE DIFFERENCE