CTAC 8905AFS AL

Active Cook Modus-Induktions-Kochfeld (87 cm)

Bauknecht
Für mich und mein Zuhause

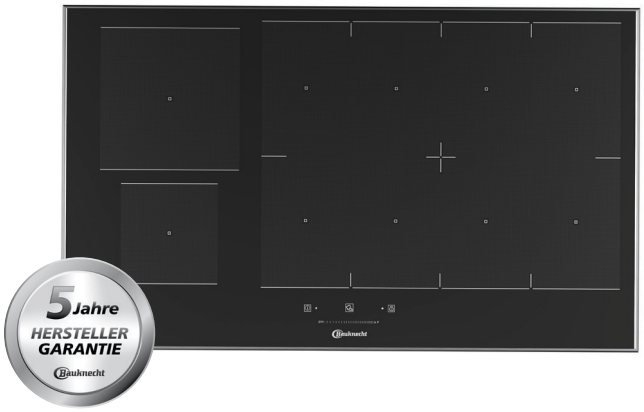

passion

AUSGEZEICHNET MIT DEM BMK INNOVATIONS-PREIS

TOP 4

- TotalFlexi – 4 Kochzonen, die bis zu einer großen Kochzone kombiniert werden können und 2 separate Kochzonen
- ActiveHeat – professionelles Kochen mit voreingestellten Temperaturzonen
- MyMenu Kochassistent mit Step-by-Step Anleitung für 63 Kochprogramme inklusive My Menu – 5 Automatik-Funktionen
- Auto-Sensor – der intelligente Aufpasser

SCHWARZ

CTAC 8905AFS AL
EAN 40 11577 85371 1

DESIGN

- Gebürsteter Aluminiumrahmen

KOCHZONEN

- 6 elektronisch geregelte **Induktions-Kochzonen**, mit Schmelzstufe und Turbostufe
- Alle Kochzonen mit Booster-Funktion
- **TotalFlexi** – 4 Kochzonen, die bis zu einer großen Kochzone kombiniert werden können und 2 separate Kochzonen
- Größe jeder Flexi-Kochzone: 256x185 mm (BxH) à 2500 Watt, Booster 3600 Watt
- Einfache Bedienung durch vorne angeordnete Bedienelemente
- **Vorne links:** 14,5 cm Ø, 1200 Watt, **Booster** 1800 Watt
- **Hinten links:** 21 cm Ø, 2200 Watt, **Booster** 3000 Watt

AUSSTATTUNG

- **MyMenu Kochassistent** mit Step-by-Step Anleitung für 63 Kochprogramme inklusive **My Menu** – 5 Automatik-Funktionen: Kochen, Köcheln (Simmern), Warmhalten, Schmelzen, Mokka
- Auto-Sensor – der intelligente Aufpasser
- **ActiveHeat** – professionelles Kochen, Sieden oder Warmhalten mit voreingestellten Temperaturzonen
- Sensorprogramme: Active Frying, Active Grilling
- Touch Control mit Slider-Funktion
- Digitalanzeige der eingestellten Leistung für jede Kochzone
- Mit Simmer-Funktion zum Kochen auf niedriger Garstufe
- Timer für jede Kochzone mit Abschaltautomatik (1 – 99 Min.)
- Restwärmeanzeige
- Kindersicherung
- Kontrolllampe
- Hauptschalter Ein/Aus

TECHNISCHE DATEN

- Gesamt-Anschlusswert: 11 kW
- Einbauhöhe: 53 mm
- Ausschnittmaße (BxT): 840x490 mm
- Außenmaße (BxT): 865x515 mm

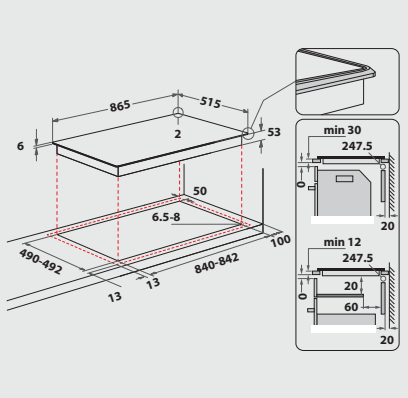

Technische Daten entnehmen Sie bitte dem EU-Produktdatenblatt, oder fordern Sie diese unter https://docs.bauknecht.eu/ an · Liefermöglichkeiten, Änderungen und Irrtümer vorbehalten · Nutzung/Veröffentlichung von Bildern/Texten, auch in anderen Medien, ganz oder teilweise, nur mit Genehmigung des Herausgebers · Stand 12.07.2025