EN Instruction for use
DE Betriebsanleitung
FR Mode d'emploi
NL Gebruiksaanwijzingen
IT Istruzioni per l'uso
ES Instrucciones de uso
PT Instruções de uso
BG Ръководство за употреба
CS Návod k použití
HU Használati útmutató
KK Пайдалану жөніндегі нұсқаулық
PL Instrukcja obsługi
RO Informaţii pentru utilizator
RU Инструкция по зксплуатации
SK Návod na používanie
UK Інструкції з використання
ET Kasutusjuhend
LT Naudojimo instrukcijos
LV Lietošanas instrukcija

®/TM/© 2025 Whirlpool. Produced under license

®/TM/© 2025 Whirlpool. Hergestellt unter Lizenz

®/TM/© 2025 Whirlpool. Produit sous licence

®/TM/© 2025 Whirlpool. Onder licentie geproduceerd

®/TM/© 2025 Whirlpool. Prodotto su licenza

®/TM/© 2025 Whirlpool. Fabricado con licencia

®/TM/© 2025 Whirlpool. Produzido sob licença

®/TM/© 2025 Whirlpool. Произведено по лиценз

®/TM/© 2025 Whirlpool. Vyrobeno v licenci

®/TM/© 2025 Whirlpool. Licenc alapján készült

®/TM/© 2025 Whirlpool. Лицензия бойынша дайындалған

®/TM/© 2025 Whirlpool. Wyprodukowano na licencji

®/TM/© 2025 Whirlpool. Produs sub licenţă

®/TM/© 2025 Whirlpool.

®/TM/© 2025 Whirlpool. Vyrobené na základe licencie

®/TM/© 2025 Whirlpool. Виробляється за ліцензією

®/TM/© 2025 Whirlpool. Toodetud litsentsi alusel

®/TM/© 2025 Whirlpool. Pagaminta pagal licenciją

®/TM/© 2025 Whirlpool. Ražots saskaņā ar licenci

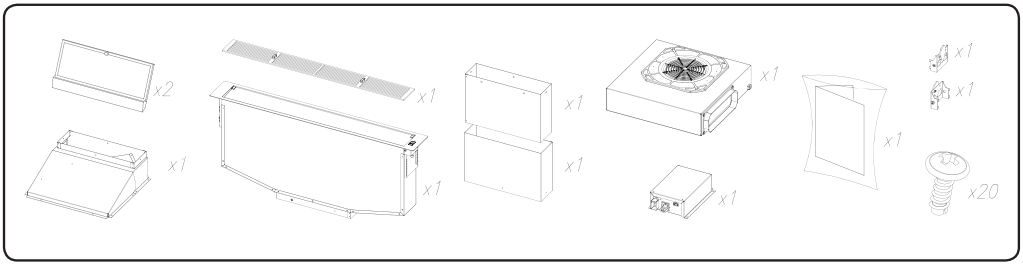
x2
x1
x1
x1
x1
x1
x1
x1
x1
x1
x20

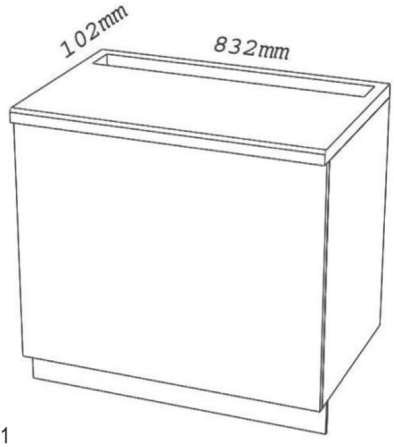
102mm
832mm

Fig. 1

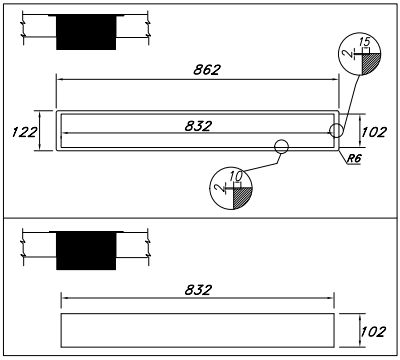
862
832
122
102
R6
15
10
832
102

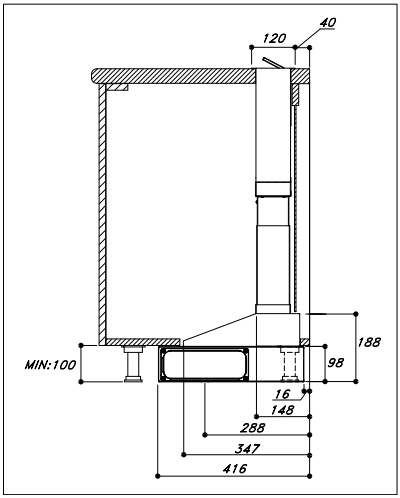
120
40
188
MIN:100
98
16
148
288
347
416

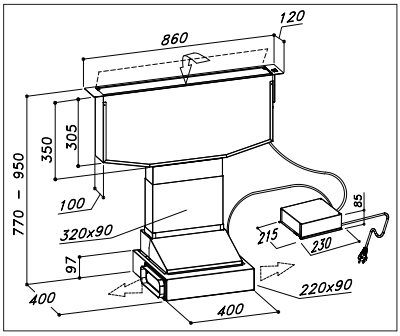
120
860
350
305
770 – 950
100
320x90
97
400
400
220x90
215
230
85

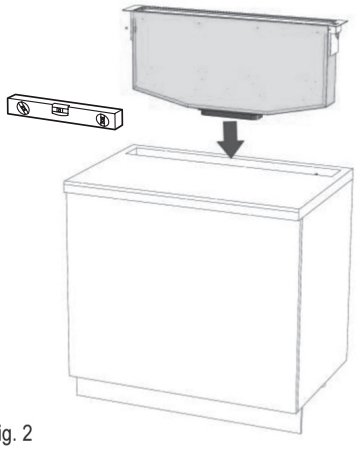

Fig. 2

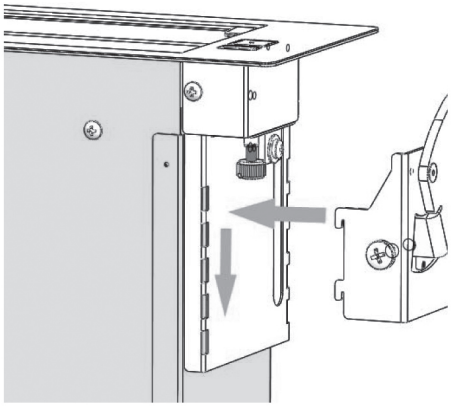

Fig. 3

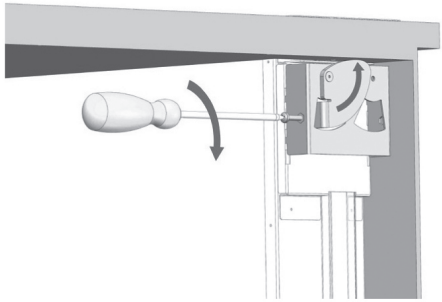

Fig. 4

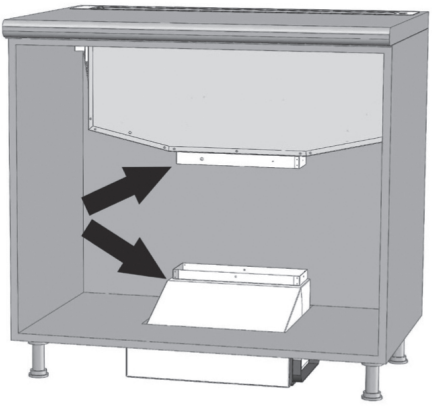

Fig. 5

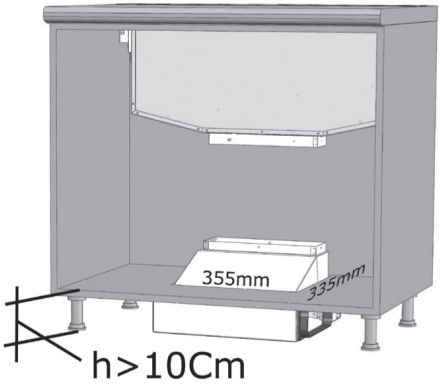

Fig. 6

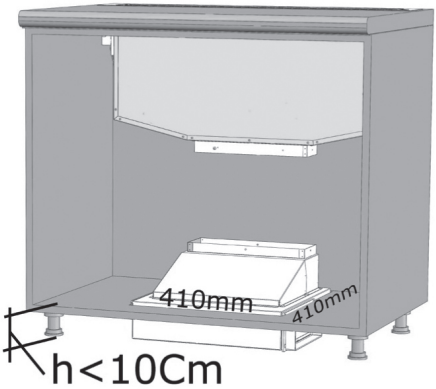

Fig. 7

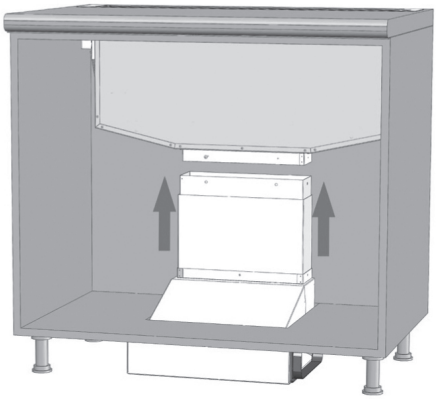

Fig. 8

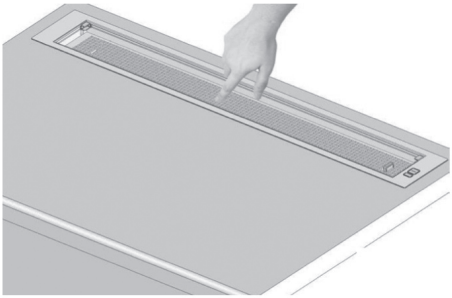

Fig. 9

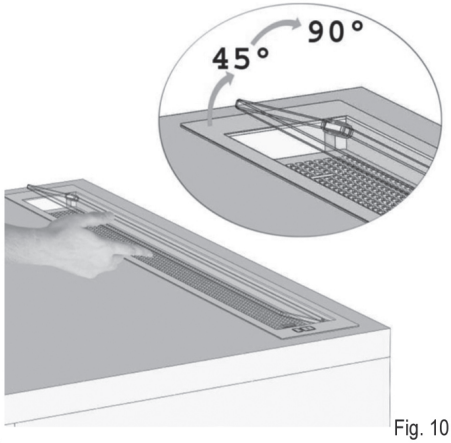

Fig. 10

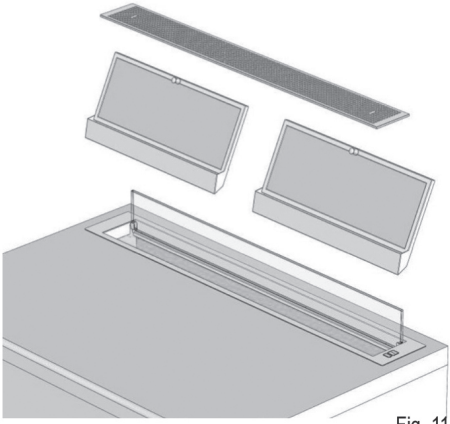

Fig. 11

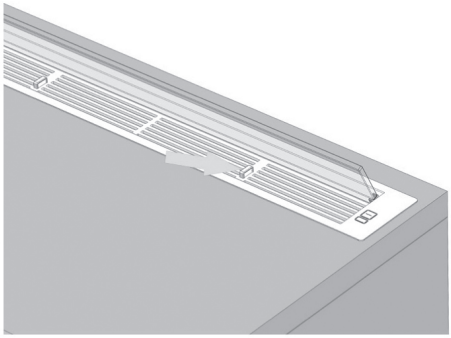

Fig. 12

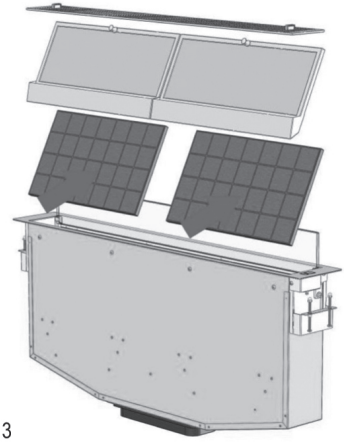

Fig. 13

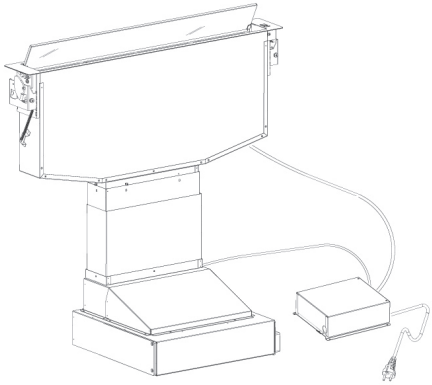

Fig. 14

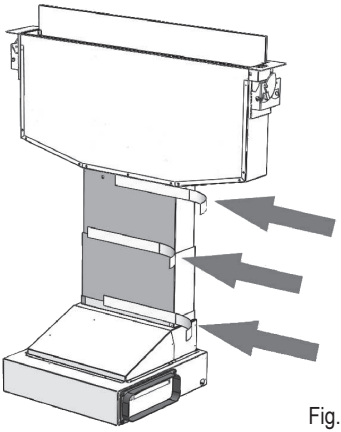

Fig. 15

GENERAL SAFETY

•Do not make electrical or mechanical changes on the product or on the exhaust pipes. •Before doing any cleaning or maintenance work, disconnect the product from the mains power supply by removing the plug or turning off the mains switch. •For all installation and maintenance operations, always wear work gloves.• •The product can be used by children over the age of 8 and by people with reduced physical, sensory or mental capabilities or without experience or the necessary knowledge, as long as they are properly supervised or have been instructed on how to safely use the device and understand the inherent dangers.• •Children must be supervised to make sure that they do not play with the product.• •Cleaning and maintenance must never be performed by children unless they are properly supervised. •The room must have sufficient ventilation when the product is used at the same time as other appliances burning gas or other fuels. •The product must be cleaned frequently both inside and out (AT LEAST ONCE A MONTH); always follow the instructions given in the maintenance manual. •Failure to comply with the rules indicated for cleaning the product and replacing/cleaning the filters may result in the risk of fire.• •It is strictly forbidden to cook food on the flame under the product.• WARNING: •When the hob is on, the accessible parts of the product may become hot.• •Do not connect the product to the electrical power supply until the installation is complete.• •The regulations laid down by local authorities must be strictly followed with regard to the technical and safety measures to adopt for fume extraction.• •The extracted air must not be conveyed through the same ducts used to extract the fumes generated by gas combustion or other types of combustion products.• •Do not use or leave the product without appropriately installed lamps, as this may result in the risk of electric shock.• •The product must NEVER be used without the grille correctly fitted. •The product must NEVER be used as a support surface unless expressly indicated.

● Range hoods and other cooking fume extractors may adversely affect the safe operation of appliances burning gas or other fuels (including those in other rooms) due to back flow of combustion gases. These gases can potentially result in carbon monoxide poisoning. After installation of a range hood or other cooking fume extractor, the operation of flued gas appliances should be tested by a competent person to ensure that back flow of combustion gases does not occur.

• Use only the fastening screws supplied with the product for its installation, or if not supplied, purchase the correct type of screws. Use screws of the right length, as indicated in the installation guide.

● **Please note!** Failure to install screws and fasteners in accordance with these instructions may result in electrical hazards.

• To replace the lamp, only use the lamp indicated in the maintenance/lighting system section of this manual. • Using a naked flame may damage the filters and cause a fire hazard, and must therefore be avoided under all circumstances. •

Extra care must be taken when frying to prevent the oil from overheating and catching fire. • In case of doubt, contact the authorised service centre or similar qualified personnel.
Please note! Do not use with a programmer, timer, separate remote control or any other device that activates automatically.
• The minimum distance between the container support surface on the cooker and the lower part of the hood must be at least equal to 65 cm (not less than only for Australia and New Zealand) in case of electric cookers and to 65 cm in case of gas or mixed cookers.
If the installation instructions of the gas cooker specify a greater distance, take it into account.
Keep children under the age of 3 away from the appliance. Without the constant supervision of an adult, keep the appliance out of the reach of children under the age of 8.
⚠ **ATTENTION**: the appliance is not designed to be operated using an external device or a separate remote control system.
⚠ This appliance is not intended for professional use. Do not use the appliance outdoors.
⚠ To avoid the risk of personal injury, the appliance must be handled and installed by two or more people.
⚠ Installation operations, including any water supply connections (if any) and the electrical connections, and repairs must be carried out by qualified personnel.
When installation is complete, keep the packaging material (plastic parts, polystyrene, etc.) out of the reach of children to avoid the risk of suffocation.
Do not use the appliance when barefoot or wet.
Never use steam cleaning appliances - risk of electric shock.
Strictly observe the instructions in this manual. All liability is declined for any problems, damage or fires caused by failure to comply with the instructions in this manual. The device is intended for domestic use only, to cook food and extract the fumes generated by cooking. No other use is allowed (e.g. heating rooms). The manufacturer declines any liability for inappropriate use or incorrect control settings.
● Read the instructions carefully: they contain important information on installation, operation and safety.
● Do not make electrical changes to the device.
● Before installing the device, make sure that none of the components are damaged. Otherwise, contact the dealer and do not continue with the installation.
• It is important to keep all the manuals accompanying the product so that they can be consulted at all times. If sold, transferred or moved, make sure it remains with the product.
The device may have different aesthetic features with respect to the illustrations in this handbook, however the operating, maintenance and installation instructions remain the same.

ELECTRICAL CONNECTION

The mains voltage must correspond to the voltage indicated on the rating plate located inside the hood. If equipped with a plug, connect the hood to a wall socket that complies with current standards located in an area that can be accessed even after installation. If it does not feature a plug (direct connection to the mains) or the plug is not located in an accessible area, even after installation, apply a standard double pole switch that ensures complete disconnection from the mains in category III overvoltage conditions, in accordance with the installation rules.

● **Please note!** Before reconnecting the circuit to the mains power supply, make sure that it is working correctly, always check that the power cable is correctly installed.

Do not use extension cords, power strips or adapters.

If the cable is not fitted with a plug, connect the wires according to the following table:

Mains voltage and frequency

Refer to the value indicated on the rating plate inside the hood.

Wire connection

⏚: yellow/green

N: blue

L: brown

Replacing the power cable

The hood features a special power cable; if the cable is damaged, contact the Service Centre for a replacement.

AIR OUTLET

(for suction versions)

Connect the hood to wall-mounted exhaust pipes and holes with a diameter equivalent to the air outlet (connecting flange).

The use of pipes and outlet holes in the wall with a smaller diameter will reduce the extraction performance and drastically increase the noise level.

All responsibility in this regard is therefore denied.

! Use a ducting pipe with the shortest length necessary.

! Use a ducting pipe with the least number of bends possible (maximum bend angle: 90°).

! Avoid drastic changes in the ducting pipe diameter.

! The company shall not be held responsible if these regulations are not complied with.

FILTRATION OR SUCTION?

! Your hood is read to be used in the suction version.

To use the hood in the filtration version, the special ACCESSORY KIT must be installed.

Check, on the first pages of this manual, whether the ACCESSORY KIT is already supplied or needs to be purchased separately.

Note: If supplied, in some cases, the additional activated carbon filtering system may already be installed on the hood.

Information on how to convert the hood from the suction version to the filtration version is already contained in this manual.

Extraction version

Vapours are evacuated outside through an exhaust pipe attached to the connecting flange.

⚠ ATTENTION

The evacuation pipe is not supplied and must be purchased.

The diameter of the exhaust pipe must be equivalent to the diameter of the connecting ring.

If the hood features one or more carbon filters, they must be removed.

Filtration version

The suctioned air will be degreased and deodorised before it is sent back into the room. To use the hood in this version, it is necessary to install an additional activated carbon filter system.

CONTROLS

The hood is equipped with a control panel with a suction speed control and a light control to light up the hob.

L2 - L3

L1

T1. Timer ON/OFF key
Extraction speed (power) 1: 20 minutes
Extraction speed (power) 2: 15 minutes
Extraction speed (power) 3: 10 minutes
Intensive extraction speed (power): 5 minutes
T2. Suction speed (power) decrease key
OFF 1: press several times to decrease the speed until the hood is switched off
OFF 2: at any speed, press and hold for a while
T3. On/suction speed (power) increase key (**1-2-3-Intensive**)
Intensive speed lasts about 5 minutes, after which speed **2** is set automatically.

Filter saturation indicator
The hood indicates when maintenance is needed for the following filters:
Grease filter (about every 40 hours of use): all LEDs blue
Activated carbon odour filter (about every 160 hours of use): all LEDs blue, LED **L2** and **L3** flashing

Reset filter saturation
After performing maintenance on the filters, press and hold keys T1 and T3; LEDs L1, L2 and L3 will flash red briefly and then turn off.

Activation of activated carbon odour filter saturation indicator
This indicator is normally deactivated. To activate it, proceed as follows:
With the hood switched off, press and hold **T1** and **T2** simultaneously: **L1** will light up first, then also **L2** and **L3**, then, when the keys have been released, LEDs **L2** and **L3** will flash briefly, indicating activation.
Deactivation of carbon filter saturation LED: repeat the operation described above; LEDs **L1**, **L2** and **L3** will light up first, at the same time, then only **L1**, after which, when the keys are released, LEDs **L1**, **L2** and **L3** will light up again, indicating deactivation.

MAINTENANCE

• **Cleaning:** For cleaning, simply use a cloth moistened with neutral liquid detergents. Do not use cleaning tools or instruments.

A **Anti-Grease Filter:** It must be cleaned once a month (or when the filter saturation indication system - if any - indicates the need for it), with non-aggressive detergents, either by hand or in a dishwasher at a low temperature and on a short cycle.

When cleaned in the dishwasher, the metal grease filter may discolour, but its filtering characteristics remain unchanged.

• The Anti-Grease Filter traps the grease particles produced during cooking. When cleaned in the dishwasher, the metal grease filter may discolour, but its filtering characteristics remain unchanged.

• B **Washable activated carbon filter (for filter version only):**

The carbon filter can be washed every two months (or when indicated by the filter saturation system - if included in your model). As indicated in the drawing section: remove the grease filter, remove the carbon filter and wash using hot water and suitable detergents or in a dishwasher at 65°C (if washing in a dishwasher, carry out the complete washing cycle without dishes inside). Remove any excess water without damaging the filter, then place it in the oven for 10 minutes at 100°C to dry it out completely. Put the anti-grease filters back in place.

Replace the foam layer every 3 years and each time the cloth appears damaged.

Illumination

• The lighting system is based on LED technology. LEDs provide optimal illumination, last up to 10 times longer than conventional lamps and save 90% of electricity.

- **Lighting system** : The lighting system cannot be replaced by the user, contact Customer Service in case of malfunction.

END-OF-LIFE DISPOSAL

This device is marked in compliance with the European Directive 2012/19/EC - UK SI 2013 No.3113, Waste Electrical and Electronic Equipment (WEEE).

Make sure that this product is disposed of correctly. The user helps prevent potential negative consequences for the environment and for health. The symbol on the product or accompanying documentation indicates that this product should not be treated as household waste but should be handed over at a suitable collection point for the recycling of electrical and electronic equipment. Dispose of it in accordance with local regulations for waste disposal. For further information about the treatment, recovery and recycling of this product, please contact your local authority, the collection service for household waste or the shop from where the product was purchased.

The packaging material is recyclable and has the recycling symbol

REGULATIONS

Equipment designed, tested and manufactured in compliance with safety regulations: EN/IEC 60335-1; EN/IEC 60335-2-31, EN/IEC 62233. Performance: EN/IEC 61591; ISO 5167-1; ISO 5167-3; ISO 5168; EN/IEC 60704-1; EN/IEC 60704-2-13;EN/IEC 60704-3; ISO 3741; EN 50564; IEC 62301. EMC: EN 55014-1; CISPR 14-1; EN 55014-2; CISPR 14-2; EN/IEC 61000-3-2; EN/IEC 61000-3-3.

RECOMMENDATIONS FOR USE

Recommendations for correct use in order to reduce the impact on the environment: When cooking begins, the device should be turned on at minimum speed, and left on for a few minutes even after cooking is complete. Increase the speed only if there is a large quantity of fumes and steam, using the Booster function only in extreme cases. To keep the odour reduction system running efficiently, replace the carbon filter/s when necessary. To ensure the high performance of the grease filter, clean it when necessary. To improve efficiency and minimise noise, use the maximum duct diameter indicated in this manual.

OPERATING ERRORS

If something does not seem to be working, perform the following simple checks before contacting the Service Centre:

- If the hood is not working:

Check that:

-There is no power failure

-A speed has been selected

- If the hood has poor performance:

Check that:

-The selected motor speed is sufficient for the amount of fumes and steam released.

-The kitchen is sufficiently ventilated to allow an air intake.

-The carbon filter is not worn out (hood in filtration version).

- If the hood has switched off during normal operation:

Check that:

-There is no power failure.

-The safety cut-off device has not tripped.

In the event of any malfunctions, disconnect the appliance from the electrical power supply for at least 5 seconds by unplugging it and then reconnect it, before contacting the Service Centre. If the malfunction persists, contact the Service Centre.

TECHNICAL SPECIFICATIONS

Height (cm)	Width (cm)	Depth (cm)	Ø of the exhaust pipe (cm)
95	84.5	22	-

Components not supplied with product

ALLGEMEINE SICHERHEIT

•Nehmen Sie keine elektrischen oder mechanischen Änderungen am Produkt oder an den Abluftrohren vor. •Trennen Sie das Produkt vor jeder Reinigung oder Wartung von der Stromversorgung, indem Sie den Stecker ziehen oder den Hauptschalter der Wohnung betätigen. •Verwenden Sie bei allen Installations- und Wartungsarbeiten Arbeitshandschuhe.• Das Produkt darf von Kindern ab dem Alter von 8 Jahren und von Personen mit eingeschränkten körperlichen, sensorischen oder geistigen Fähigkeiten oder ohne Erfahrung oder notwendige Kenntnisse benutzt werden, wenn sie beaufsichtigt werden oder vorher Anweisungen zur sicheren Verwendung des Produkts und zum Verständnis der damit verbundenen Gefahren erhalten haben.• Kinder müssen beaufsichtigt werden, um sicherzustellen, dass sie nicht mit dem Produkt spielen.• Die Reinigung und Wartung darf nicht von Kindern ohne Aufsicht ausgeführt werden. •Der Raum muss über eine ausreichende Belüftung verfügen, wenn das Produkt gleichzeitig mit anderen Geräten, die Gas oder andere Brennstoffe verbrennen, verwendet wird. •Das Produkt muss regelmäßig (MINDESTENS EINMAL PRO MONAT) innen und außen gereinigt werden; beachten Sie in jedem Fall die Wartungsanweisungen. •Wenn Sie das Produkt nicht reinigen und die Filter nicht austauschen / reinigen, kann dies zu Brandgefahr führen.• Es ist strengstens untersagt, unter dem Produkt zu flambieren.• ACHTUNG: Wenn das Kochfeld in Betrieb ist, können zugängliche Teile des Produkts heiß werden.• Schließen Sie das Produkt erst dann an das Stromnetz an, wenn die Installation vollständig abgeschlossen ist.• Hinsichtlich der technischen und sicherheitstechnischen Maßnahmen zur Ableitung der Dämpfe sind die Vorschriften der zuständigen örtlichen Behörden strikt einzuhalten.• Die angesaugte Luft darf nicht in einen Kanal geleitet werden, der für die Abführung der Rauchgase von Geräten, die mit Gas oder anderen Brennstoffen betrieben werden, verwendet wird.• Verwenden Sie das Produkt nicht ohne ordnungsgemäß montierte Lampen, da Stromschlaggefahr besteht.• Das Produkt darf NIEMALS ohne korrekt montiertes Gitter verwendet werden. • Das Produkt darf NIEMALS als Auflagefläche verwendet werden, es sei denn, dies ist ausdrücklich angegeben.

• Verwenden Sie für die Installation nur die mit dem Produkt gelieferten Befestigungsschrauben oder, falls diese nicht enthalten sind, erwerben Sie den korrekten Schraubentyp. Verwenden Sie die korrekte Länge für die Schrauben, die in der Installationsanleitung angegeben sind.

● **Achtung!** Wenn die Schrauben und die Befestigungsvorrichtungen nicht gemäß diesen Anleitungen installiert werden, kann es zu elektrischen Risiken kommen.

• Verwenden Sie für den Austausch der Lampe nur den im Abschnitt Wartung/ Beleuchtungssystem dieses Handbuchs angegebenen Lampentyp. • Der Einsatz der freien Flamme ist für die Filter schädlich und kann zu Bränden führen, es

muss daher in jedem Fall vermieden werden. • Das Frittieren muss unter Kontrolle durchgeführt werden, um zu verhindern, dass sich überhitztes Öl entzündet. • Wenden Sie sich im Zweifelsfall an ein autorisiertes Kundendienstzentrum oder an ähnlich qualifiziertes Personal.

Achtung! Nicht mit getrenntem Programmierer, Timer, Fernbedienung oder jeglicher anderer Vorrichtung, die sich automatisch aktiviert, verwenden.

• Der Mindestabstand zwischen der Auflageflächen der Behälter am Kochkherd und dem untersten Teil der Dunstabzugshaube muss mindestens 65 cm im Falle von Elektroherden und 65 cm bei Gas- oder gemischten Herden betragen.

Wenn in der Installationsanleitung des Gasherdes ein größerer Abstand angegeben ist, muss dieser berücksichtigt werden.

• Bei gleichzeitigem Betrieb der Dunstabzugshaube im Abluftbetrieb und Feuerstätten muss sicher gestellt sein, dass während des Betriebes der Feuerstätte kein gefährlicher Unterdruck, der größer als 4 Pa (4 × 10−5 bar) ist, im Aufstellraum entstehen kann.

Halten Sie Kinder unter 3 Jahren fern vom Gerät. Ohne die ständige Aufsicht eines Erwachsenen Kinder unter 8 Jahren nicht in Reichweite des Geräts lassen.

⚠ **ACHTUNG**: Das Gerät ist nicht dafür vorgesehen, über eine externe Vorrichtung oder ein separates Fernbedienungssystem betrieben zu werden.

⚠ Dieses Gerät ist nicht für den professionellen Gebrauch bestimmt. Das Gerät nicht im Freien benutzen.

⚠ Um die Gefahr von Verletzungen zu vermeiden, muss das Gerät von zwei oder mehr Personen gehandhabt und installiert werden.

⚠ Die Installation, einschließlich der Wasseranschlüsse (falls vorhanden) und der elektrischen Anschlüsse, sowie die Wartung müssen von qualifiziertem Personal durchgeführt werden.

Nach abgeschlossener Installation das Verpackungsmaterial (Plastik, Polystyrol usw.) außerhalb der Reichweite von Kindern aufbewahren, um Erstickungsgefahr zu vermeiden.

Das Gerät nicht benutzen, wenn man nass oder barfuß ist.

Das Gerät niemals mit Dampf reinigen - Stromschlaggefahr.

Die in diesem Handbuch aufgeführten Anleitungen müssen streng eingehalten werden. Es wird für allfällige Zwischenfälle, Schäden und Brände im Gerät nicht gehaftet, die aus der Nichteinhaltung der in diesem Handbuch aufgeführten Anleitungen stammen. Das Gerät ist ausschließlich für den häuslichen Gebrauch zum Kochen von Lebensmitteln und zum Absaugen von Dämpfen aus dem Kochvorgang selbst bestimmt. Andere Verwendungen (wie z.B. die Raumheizung) sind verboten. Der Hersteller lehnt jegliche Haftung für Missbräuche oder fehlerhafte Einstellungen der Steuerelemente ab.

● Lesen Sie die Anleitung sorgfältig durch: Es gibt wichtige Informationen zur Installation, zum Gebrauch und zur Sicherheit.

● Nehmen Sie keine elektrischen Änderungen am Gerät vor.

● Prüfen Sie vor der Installation des Geräts, dass keines der Komponenten beschädigt ist. Sollten Beschädigungen vorhanden sein, den Händler kontaktieren und die Installation

nicht fortsetzen.
● Es ist wichtig, alle dem Produkt beiliegenden Handbücher aufzubewahren, damit sie zu jedem Zeitpunkt eingesehen werden können. Im Falle von Verkauf, Weitergabe oder Umzug ist sicherzustellen, dass sie beim Produkt verbleiben.
Das Gerät kann von den Zeichnungen in dieser Broschüre abweichen, die Gebrauchs-, Wartungs- und Installationsanweisungen bleiben jedoch unverändert.

ELEKTROANSCHLUSS

Die Netzspannung muss mit der auf dem Typenschild im Inneren der Haube angegebenen Spannung übereinstimmen. Wenn die Abzugshaube mit einem Stecker ausgestattet ist, schließen Sie sie an eine den geltenden Normen entsprechende Steckdose an, die sich auch nach der Installation an einem zugänglichen Bereich befindet. Wenn kein Stecker vorhanden ist (direkter Anschluss an das Stromnetz) oder der Stecker sich auch nach der Installation nicht in einem zugänglichen Bereich befindet, verwenden Sie einen zweipoligen Standard-Schalter, der unter den Bedingungen der Überspannungskategorie III eine vollständige Trennung vom Stromnetz gewährleistet, entsprechend den Installationsvorschriften.
● **Achtung!** Bevor man den Stromkreis wieder an das Stromnetz anschließt und seinen ordnungsgemäßen Betrieb überprüft, sich immer vergewissern, dass das Stromkabel ordnungsgemäß montiert wurde.
Verwenden Sie keine Verlängerungskabel, Steckdosenleisten oder Adapter.
Wenn das Kabel nicht mit einem Stecker versehen ist, schließen Sie die Drähte gemäß der folgenden Tabelle an:

Netzspannung und -frequenz

Lesen Sie den Wert auf dem Aufkleber mit den Geräteeigenschaften auf der Innenseite der Kappe.

Anschluss der Drähte

⏚: gelb/grün
N: blau
L: braun

Austausch des Netzkabels

Die Abzugshaube ist mit einem speziellen Netzkabel ausgestattet; sollte das Kabel beschädigt sein, fordern Sie es bitte beim technischen Kundendienst an.

LUFTAUSLASS

(für die Versionen mit Absaugung)
Schließen Sie die Abzugshaube an Rohre und Wandauslassöffnungen mit einem Durchmesser an, der dem des Luftauslasses (Anschlussflansch) entspricht.
Die Verwendung von Rohren und Austrittsöffnungen an der Wand mit einem geringerem Durchmesser führt zu einer Verringerung der Absaugleistungen und einem deutlichen Anstieg der Geräuschentwicklung.
Aus diesem Grund ist diesbezüglich jede Haftung ausgeschlossen.
! Verwenden Sie eine möglichst kurze Rohrleitung.
! Verwenden Sie eine Rohrleitung mit möglichst wenigen Biegungen (maximaler Biegewinkel: 90°).
! Vermeiden Sie drastische Änderungen des Leitungsquerschnitts.
! Das Unternehmen übernimmt keine Haftung, wenn diese Vorschriften nicht eingehalten werden.

FILTERN ODER ABSAUGEN?

! Ihre Abzugshaube ist bereit für den Einsatz in der Version mit Absaugung.
Um die Abzugshaube in der Version mit Filter zu verwenden, muss das entsprechende ZUBEHÖRKIT installiert werden.
Prüfen Sie auf den ersten Seiten dieses Handbuchs, ob das ZUBEHÖRKIT bereits mitgeliefert wird oder separat erworben werden

muss.
Anmerkung: Falls es sich in der Ausstattung befindet, könnte in einigen Fällen das zusätzliche Aktivkohlefiltersystem bereits in der Abzugshaube installiert sein.
Die Informationen zur Umrüstung der Abzugshaube von einer Version mit Absaugung in eine Version mit Filter sind bereits in diesem Handbuch enthalten.

Version mit Absaugung

Die Dämpfe werden über ein am Anschlussflansch befestigtes Abluftrohr nach außen abgeführt.

⚠ ACHTUNG

Das Abluftrohr wird nicht mitgeliefert und muss gekauft werden.
Der Durchmesser des Abluftrohrs muss dem Durchmesser des Anschlussrings entsprechen.
Wenn die Abzugshaube mit einem oder mehreren Kohlefiltern ausgestattet ist, muss/müssen dieser/diese entfernt werden.

Version mit Filter

Die angesaugte Luft wird entfettet und desodoriert, bevor sie in den Raum zurückgeführt wird. Um die Abzugshaube in dieser Version zu verwenden, muss ein zusätzliches Aktivkohlefiltersystem installiert werden.

STEUERUNGEN

Die Abzugshaube verfügt über ein Bedienfeld mit einer Steuerung der Absauggeschwindigkeit und einer Steuerung für das Einschalten des Lichts zur Beleuchtung des Kochfeldes.

L2 - L3

L1

T1. Taste ON/OFF Timer

Taste Geschwindigkeit (Leistung) der Absaugung 1: 20 Minuten
Taste Geschwindigkeit (Leistung) der Absaugung 2: 15 Minuten
Taste Geschwindigkeit (Leistung) der Absaugung 3: 10 Minuten
Geschwindigkeit (Leistung) der intensiven Absaugung: 5 Minuten
T2. Taste zur Verringerung der Geschwindigkeit (Leistung) der Absaugung
OFF 1: mehrmals drücken, um die Geschwindigkeit bis zum Abschalten der Abzugshaube zu verringern
OFF 2: bei jeder Geschwindigkeit lang gedrückt halten
T3. Taste ON/Erhöhung der Geschwindigkeit (Leistung) der Absaugung (**1-2-3-Intensiv**)
Die **intensive** Geschwindigkeit dauert ungefähr 5 Minuten, danach wird automatisch die Geschwindigkeit **2** eingestellt.

Anzeige der Filtersättigung

Die Abzugshaube zeigt an, wenn es notwendig ist, die Wartung der Filter auszuführen:
Fettfilter (ca. alle 40 Einsatzstunden): alle LEDs mit blauem Licht
Aktivkohle-Geruchsfilter (ca. alle 160 Einsatzstunden): alle LEDs mit blauem Licht, die LEDs **L2** und **L3** blinken

Reset Sättigung der Filter

Nach der Durchführung der Wartung der Filter die Tasten T1 und T3 anhaltend drücken, die LEDs L1, L2 und L3 blinken kurzfristig rot und erlöschen dann definitiv.

Aktivierung der Anzeige Sättigung Geruchsfilter mit Aktivkohle

Diese Anzeige ist in der Regel abgeschaltet. Um sie zu aktivieren:
Bei abgeschalteter Abzugshaube gleichzeitig **T1** und **T2**: drücken und anhaltend gedrückt halten: zuerst leuchtet **L1**, dann auch **L2** und **L3** auf, danach blinken beim Loslassen der Tasten die LEDs **L2** und **L3** kurzzeitig, um die erfolgte Aktivierung anzugeben.
Deaktivierung LED Sättigung des Aktivkohlefilters: den oben beschriebenen Vorgang wiederholen, zuerst leuchten gleichzeitig die LEDs **L1**, **L2** und **L3** auf, dann nur **L1**, danach schalten sich beim Loslassen der Tasten erneut die LEDs **L1**, **L2** und **L3** zur Angabe der erfolgten Deaktivierung ein.

PFLEGE

• **Reinigung:** Verwenden Sie zur Reinigung nur ein mit neutralen, flüssigen Reinigungsmitteln angefeuchtetes Tuch. Verwenden Sie keine Werkzeuge oder Instrumente zur Reinigung.

A **Fettfilter:** Er muss einmal im Monat (oder wenn das Anzeigesystem für die Filtersättigung - falls bei dem betreffenden Modell vorhanden - dies anzeigt) mit nicht aggressiven Reinigungsmitteln manuell oder im Geschirrspüler bei niedriger Temperatur und kurzem Zyklus gereinigt werden.

Beim Reinigen in der Spülmaschine kann sich der Metallfettfilter verfärben, wobei seine Filtereigenschaften in keiner Weise beeinträchtigt werden.

• Der Fettfilter hält Fettpartikel zurück, die beim Kochen entstehen. Beim Reinigen in der Spülmaschine kann sich der Metallfettfilter verfärben, wobei seine Filtereigenschaften in keiner Weise beeinträchtigt werden.

• B **Waschbarer Aktivkohlefilter (nur bei Filterversion):**

der Kohlefilter kann alle zwei Monate gewaschen werden (oder wenn das Anzeigesystem für die Filtersättigung - falls bei Ihrem Modell vorhanden - diese Notwendigkeit anzeigt). Wie im Abschnitt "Zeichnung" angegeben: Entfernen Sie den Fettfilter, nehmen Sie den Kohlefilter heraus und waschen Sie ihn in heißem Wasser und geeigneten Reinigungsmitteln oder in der Geschirrspülmaschine bei 65°C (wenn Sie ihn in der Geschirrspülmaschine waschen, führen Sie den kompletten Spülgang ohne Geschirr durch). Entfernen Sie überschüssiges Wasser, ohne den Filter zu beschädigen, und legen Sie ihn dann für 10 Minuten bei 100°C in den Ofen, um ihn zu trocknen. Die Fettfilter wieder einsetzen.

Die Filtermatte alle 3 Jahre oder bei Beschädigung ersetzen.

Beleuchtung

• Das Beleuchtungssystem basiert auf der LED-Technologie. Die LEDs gewährleisten eine optimale Beleuchtung, halten bis zu 10 Mal länger als herkömmliche Lampen und sparen 90 % an elektrischer Energie.

- **Beleuchtungssystem** : Das Beleuchtungssystem kann nicht vom Anwender ausgetauscht werden, wenden Sie sich bitte bei Betriebsstörungen an den Kundendienst.

ENTSORGUNG AM ENDE DER LEBENSDAUER

Dieses Gerät ist in Übereinstimmung mit der europäischen Richtlinie 2012/19/EU - UK SI 2013 No.3113, Waste Electrical and Electronic Equipment (WEEE) - gekennzeichnet worden.

Stellen Sie sicher, dass dieses Produkt ordnungsgemäß entsorgt wird. Der Benutzer trägt dazu bei, mögliche negative Umwelt- und Gesundheitsfolgen zu vermeiden. Das Symbol auf dem Produkt oder auf der Begleitdokumentation weist darauf hin, dass dieses Produkt nicht als Hausmüll behandelt werden darf, sondern bei der entsprechenden Sammelstelle für das Recycling von Elektro- und Elektronik-Altgeräten abgegeben werden muss. Das Produkt gemäß den lokalen Vorschriften zur Abfallentsorgung beseitigen. Weitere Informationen zur Behandlung, Wiederverwertung und zum Recycling dieses Produkts erhalten Sie von der zuständigen örtlichen Behörde, dem Hausmüllentsorgungsdienst oder dem Geschäft, in dem das Produkt gekauft wurde.

Das Verpackungsmaterial ist recycelbar und trägt das Recycling-Symbol.

BESTIMMUNGEN

Geräte, die gemäß den folgenden Sicherheitsnormen entwickelt, getestet und hergestellt wurden: EN/IEC 60335-1; EN/IEC 60335-2- 31, EN/IEC 62233. Leistung: EN/IEC 61591; ISO 5167-1; ISO 5167-3; ISO 5168; EN/IEC 60704-1; EN/IEC 60704-2-13;EN/IEC 60704-3; ISO 3741; EN 50564; IEC 62301. EMC: EN 55014-1; CISPR 14-1; EN 55014-2; CISPR 14-2; EN/IEC 61000-3-2; EN/IEC 61000-3-3.

EMPFEHLUNGEN FÜR DIE VERWENDUNG

Vorschläge für die korrekte Anwendung zur Verringerung der Umweltbelastung: Wenn Sie mit dem Kochen beginnen, schalten Sie das Gerät mit minimaler Geschwindigkeit ein und lassen Sie sie auch nach dem Ende des Kochvorgangs noch einige Minuten eingeschaltet. Erhöhen Sie die Geschwindigkeit nur bei großen Mengen an Rauch und Dampf, wobei die Booster-Funktion nur in Extremfällen verwendet wird. Um die Effizienz des Geruchsminderungssystems aufrechtzuerhalten, sollten Sie den/die Kohlefilter bei Bedarf austauschen. Um den Fettfilter effizient zu halten, reinigen Sie ihn bei Bedarf. Um die Effizienz zu optimieren und den Lärm zu minimieren, verwenden Sie den in diesem Handbuch angegebenen maximalen Durchmesser des Kanalsystems.

FUNKTIONSSTÖRUNGEN

Wenn etwas nicht zu funktionieren scheint, führen Sie die folgenden einfachen Kontrollen durch, bevor Sie den Kundendienst anrufen:

- Wenn die Haube nicht funktioniert:

Prüfen Sie, dass:
-Keine Stromunterbrechung vorliegt.
-Eine Geschwindigkeit gewählt wurde.

- Wenn die Abzugshaube eine unzureichende Leistung aufweist:

Prüfen Sie, dass:
-Die gewählte Motordrehzahl ausreichend für die freigesetzte Menge an Rauch und Dämpfen ist.
-Die Küche ausreichend belüftet ist, um eine Luftzufuhr zu ermöglichen.
-Der Aktivkohlefilter nicht abgenutzt ist (Abzugshaube in Version mit Filter).

- Wenn sich die Abzugshaube während des normalen Betriebs ausgeschaltet hat:

Prüfen Sie, dass:
-keine Stromunterbrechung vorliegt.
-der allpolige Schutzschalter nicht ausgelöst wurde.

Im Falle einer Funktionsstörung trennen Sie das Gerät für mindestens 5 Sekunden durch Abziehen des Steckers vom Stromnetz und schließen Sie es dann wieder an, bevor Sie sich an den Kundendienst wenden. Wenn die Funktionsstörung weiterhin besteht, wenden Sie sich an den Kundendienst.

TECHNISCHE DATEN

Höhe (cm)	Breite (cm)	Tiefe (cm)	Ø des Abluftrohrs (cm)
95	84.5	22	-

Komponenten, die nicht zum Lieferumfang des Produkts gehören

SÉCURITÉ GÉNÉRALE

•Ne pas effectuer de variations électriques ou mécaniques sur le produit ou sur les conduits d'évacuation. •Avant toute opération de nettoyage ou d'entretien, débrancher le produit du secteur électrique en enlevant la fiche ou à travers le disjoncteur général du logement. •Utiliser des gants de travail pour toutes les opérations d'installation et d'entretien.• Le produit peut être utilisé par des enfants âgés d'au moins 8 ans et par des personnes ayant des capacités physiques, sensorielles ou mentales réduites ou sans expérience ou sans les connaissances nécessaires, à condition qu'ils soient surveillés ou après que ces personnes aient reçu des instructions relatives à l'usage sûr de l'appareil et à la compréhension des dangers afférents.• Les enfants doivent être contrôlés afin qu'ils ne jouent pas avec le produit.• Le nettoyage et l'entretien ne doivent pas être effectués par des enfants sans surveillance. •Le local doit disposer d'une ventilation suffisante lorsque le produit est utilisé en même temps que d'autres appareils à combustion de gaz ou autres combustibles. •Le produit doit être fréquemment nettoyé, à l'intérieur comme à l'extérieur (AU MOINS UNE FOIS PAR MOIS) ; respecter dans tous les cas les indications présentes dans les instructions d'entretien. •Le non-respect des normes de nettoyage du produit et du remplacement/nettoyage des filtres comporte des risques d'incendie.• Il est strictement interdit de faire flamber des aliments sous le produit.• ATTENTION : Lorsque la plaque de cuisson est en marche, les parties accessibles du produit peuvent devenir chaudes.• Ne pas brancher le produit au secteur électrique tant que l'installation n'est pas totalement terminée.• Concernant les mesures techniques et de sécurité à prendre pour l'évacuation des fumées, respecter scrupuleusement les règlementations établies par les autorités locales compétentes.• L'air aspiré ne doit pas être conduit vers le tube destiné à l'évacuation des fumées des appareils à combustion à gaz ou autres combustibles.• Ne pas utiliser ni laisser le produit sans que les ampoules ne soient correctement montées en raison du risque possible de décharge électrique.• Le produit ne doit JAMAIS être utilisé sans la grille correctement montée. • Le produit ne doit JAMAIS être utilisé comme plan à moins que cela ne soit explicitement indiqué.

• Utiliser uniquement les vis de fixation fournies avec le produit pour l'installation ou, si elles ne sont pas fournies, acheter le type de vis correct. Utiliser la longueur correcte pour les vis qui sont identifiées dans le Guide d'installation.

● **Attention !** La non-installation de vis et fixations conformément à ces instructions peut comporter des risques électriques.

• Pour le remplacement de la lampe, utiliser uniquement le type de lampe indiqué dans la section maintenance/système d'éclairage de ce manuel. • L'utilisation d'une flamme nue peut endommager les filtres et provoquer des incendies et doit donc être évitée. • La friture doit être surveillée afin d'éviter que l'huile ne prenne feu. • En cas de doute, consulter le centre de service agréé ou un personnel

qualifié similaire.
Attention ! Ne pas utiliser avec un programmateur, une minuterie, une télécommande séparée ou tout autre appareil qui s'active automatiquement.
• La distance minimale entre la surface de support des récipients sur le dispositif de cuisson et la partie la plus basse de la hotte ne doit pas être inférieure à 65 cm en cas de cuisinières électriques et de 65 cm en cas de cuisinières à gaz ou mixtes.
Si les instructions d'installation du dispositif de cuisson à gaz spécifient une distance plus importante, il faut en tenir compte.
Les enfants de moins de 3 ans ne doivent pas s'approcher de l'appareil. Sans la surveillance constante d'un adulte, garder l'appareil hors de la portée des enfants de moins de 8 ans.
⚠ **ATTENTION** : l'appareil n'est pas destiné à être mis en marche à l'aide d'un dispositif externe ou d'un système de commande à distance séparé.
⚠ Cet appareil n'est pas destiné à un usage professionnel. Ne pas utiliser l'appareil à l'extérieur.
⚠ Pour éviter le risque de blessures, l'appareil doit être déplacé et installé par minimum deux personnes.
⚠ L'installation, incluant les raccords pour l'alimentation en eau (s'ils sont prévus) et les branchements électriques, et les interventions de réparation doivent être effectuées par un personnel qualifié.
Après avoir complété l'installation, conserver le matériel d'emballage (plastique, polystyrène, etc.) hors de la portée des enfants pour éviter le risque d'étouffement.
Ne jamais utiliser l'appareil pieds nus ou mouillés.
Ne jamais utiliser d'appareils de nettoyage à vapeur pour éviter le risque de choc électrique.
Suivre de près les instructions reportées dans ce manuel. Nous déclinons toute responsabilité pour tout problème, dommage ou incendie causé à l'appareil suite au non-respect des instructions reportées dans ce manuel. L'appareil est destiné exclusivement à un usage domestique pour la cuisson des aliments et l'extraction des fumées produites par la cuisson. Aucune autre utilisation n'est autorisée (par ex. chauffage de pièces). Le fabricant décline toute responsabilité en cas d'utilisation inappropriée ou de réglage erroné des commandes.
● Lire attentivement les instructions : elles contiennent des informations importantes sur l'installation, l'utilisation et la sécurité.
● N'effectuer aucune variation électrique sur l'appareil.
● Avant de procéder à l'installation de l'appareil, vérifier qu'aucun composant n'est endommagé. Sinon, contacter le revendeur et ne pas continuer l'installation.
● Il est important de conserver tous les manuels qui accompagnent le produit pour pouvoir les consulter à tout moment. En cas de vente, de cession ou de transfert, s'assurer qu'ils restent avec le produit.
L'appareil peut avoir un aspect différent par rapport au dessin de cette notice mais les instructions pour l'utilisation, l'entretien et l'installation restent les mêmes.

BRANCHEMENT ÉLECTRIQUE

La tension d'alimentation doit correspondre à la tension indiquée sur l'étiquette des caractéristiques située à l'intérieur de la hotte. Si elle est dotée d'une fiche, brancher la hotte à une prise conforme aux normes en vigueur située dans une zone accessible même après l'installation. Si elle n'est pas dotée de fiche (raccordement direct au secteur) ou si la fiche n'est pas placée dans un endroit accessible même après l'installation, appliquer un interrupteur bipolaire conforme qui assure la déconnexion complète du secteur dans les conditions de la catégorie de surtension III, conformément aux règles d'installation.

● **Attention !** Avant de rebrancher le circuit à l'alimentation du secteur électrique et d'en vérifier le fonctionnement correct, toujours contrôler que le câble d'alimentation ait été correctement monté.

Ne pas utiliser de rallonges, de prises multiples ou d'adaptateurs.

Si le câble n'est pas doté de fiche, brancher les fils en respectant le tableau suivant :

Tension et fréquence du secteur électrique

Se référer à la valeur indiquée sur l'étiquette des caractéristiques à l'intérieur de la hotte.

Branchement des fils

⏚ : jaune/vert

N : bleu

L : marron

Remplacement du câble d'alimentation

La hotte est dotée d'un câble d'alimentation spécial ; en cas d'endommagement, le demander au service d'assistance technique.

ÉVACUATION DE L'AIR

(pour les versions aspirantes)

Brancher la hotte à des tubes et des orifices d'évacuation muraux ayant un diamètre équivalent à la sortie d'air (bride de raccordement).

L'utilisation des tuyaux et des orifices d'évacuation d'un diamètre inférieur diminuera l'efficacité de l'extraction et augmentera considérablement le bruit.

Nous déclinons, dans ce cas, toute responsabilité.

! La longueur du conduit doit être celle strictement indispensable.

! Utiliser un conduit avec le moins de coudes possible (angle maximal du coude : 90°).

! Éviter de changer drastiquement la section du conduit.

! L'entreprise décline toute responsabilité en cas de non-respect de ces consignes.

FILTRANTE OU ASPIRANTE ?

! Votre hotte est prête à être utilisée en version aspirante.

Pour utiliser la hotte en version filtrante, il faut installer le KIT ACCESSOIRE dédié.

Vérifiez dans les premières pages de ce manuel si le KIT ACCESSOIRE est déjà fourni ou s'il doit être acheté à part.

Remarque : S'il est fourni, dans certains cas le système de filtration supplémentaire à base de charbon actif pourrait déjà être installé sur la hotte.

Les informations concernant la transformation de la hotte de version aspirante à version filtrante sont déjà contenues dans ce manuel.

Version aspirante

Les vapeurs sont évacuées vers l'extérieur par un tuyau d'échappement fixé sur la bride de raccord.

⚠ ATTENTION

Le tuyau d'évacuation n'est pas fourni et doit être acheté à part.
Le diamètre du tube d'évacuation doit être identique au diamètre de l'anneau de raccordement.
Si la hotte est dotée d'un/de filtre(s) à charbon, il(s) doit/doivent être retiré(s).

Version filtrante

L'air aspiré sera dégraissé et désodorisé avant d'être renvoyé dans la pièce. Pour utiliser la hotte dans cette version, il faut installer un système de filtration supplémentaire à base de charbon actif.

COMMANDES

La hotte est dotée d'un panneau de commande avec un contrôle des vitesses d'aspiration et un contrôle d'allumage de la lumière pour l'éclairage de la plaque de cuisson.

L2 - L3

L1

T1. Touche ON/OFF Timer

Vitesse (puissance) d'aspiration 1 : 20 minutes
Vitesse (puissance) d'aspiration 2 : 15 minutes
Vitesse (puissance) d'aspiration 3 : 10 minutes
Vitesse (puissance) d'aspiration intensive : 5 minutes

T2. Touche de réduction de la vitesse (puissance) d'aspiration

OFF 1 : appuyer plusieurs fois pour réduire la vitesse jusqu'à éteindre la hotte

OFF 2 : à n'importe quelle vitesse, maintenir enfoncée

T3. Touche ON/augmentation vitesse (puissance) d'aspiration (**1-2-3-Intensif**)

La vitesse **intensive** a une durée d'environ 5 minutes, après quoi laquelle la vitesse est automatiquement définie sur **2**.

Voyant de saturation des filtres

La hotte indique quand il est nécessaire d'effectuer l'entretien des filtres :

Filtre à graisse (environ toutes les 40 heures d'utilisation) : tous les voyant à lumière bleue

Filtre anti-odeur à charbon actif (environ toutes les 160 heures d'utilisation) : tous les voyants à lumière bleue, le voyant **L2** et **L3** clignotent

Réinitialisation saturation des filtres

Après avoir effectué l'entretien des filtres, appuyer longuement sur la touche T1 et T3 ; les voyants L1, L2 et L3 clignotent brièvement en rouge pour ensuite s'éteindre définitivement.

Activation du voyant de la saturation des filtres anti-odeurs aux charbons actifs

Ce voyant est généralement désactivé. Pour l'activer, procéder comme suit :

Avec la hotte éteinte appuyer et maintenir enfoncées simultanément **T1** et **T2** : **L1** s'allume d'abord, puis **L2** et **L3**, et au relâchement des touches, les voyants **L2** et **L3** clignotent brièvement pour indiquer l'activation effective.

Désactivation du voyant de saturation du filtre à charbon : répéter l'opération décrite ci-dessus ; les voyants **L1**, **L2** et **L3** s'allument d'abord, puis uniquement **L1**, et enfin, au relâchement des touches, les voyants **L1**, **L2** et **L3** se rallument pour indiquer la désactivation effective.

ENTRETIEN

• **Nettoyage :** Pour le nettoyage, utiliser exclusivement un chiffon imbibé de nettoyant liquide neutre. Ne pas utiliser d'ustensiles ni d'instruments de nettoyage.

A Filtre à graisse : Il doit être nettoyé une fois par mois (ou quand le système d'indication de saturation des filtres - si prévu sur le modèle possédé - indique ce besoin), avec des nettoyants non agressifs, manuellement ou au lave-vaisselle à faibles températures et à cycle court.

Avec le lavage au lave-vaisselle, le filtre anti-graisse métallique peut décolorer mais ses caractéristiques de filtrage restent les mêmes.

• Le filtre à graisse retient les particules de graisse provenant de la cuisson. Avec le lavage au lave-vaisselle, le filtre anti-graisse métallique peut décolorer mais ses caractéristiques de filtrage restent les mêmes.

• **B Filtre au charbon actif lavable (uniquement pour version filtrante) :**

le filtre à charbon peut être lavé tous les deux mois (ou quand le système d'indication de saturation des filtres - si prévu sur le modèle possédé - indique ce besoin). Comme indiqué dans la section des dessins : enlever les filtres à graisse, enlever le filtre à charbon et laver avec de l'eau chaude et des nettoyants adéquats ou au lave-vaisselle à 65°C (en cas de lavage au lave-vaisselle, effectuer le cycle de lavage complet sans vaisselle à l'intérieur). Éliminer l'excès d'eau sans abimer le filtre, puis le placer au four pendant 10 minutes à 100°C pour le sécher définitivement. Remettre les filtres à graisse.

Remplacer le tapis tous les 3 ans et chaque fois qu'il est abimé.

Éclairage du plan de cuisson

• Le système d'éclairage est basé sur la technologie LED. Les LED fournissent un éclairage optimal, durent jusqu'à 10 fois plus longtemps que les ampoules classiques et permettent d'économiser 90 % d'électricité.

- **Système d'Éclairage** : Le système d'éclairage ne peut pas être remplacé par l'utilisateur ; en cas de dysfonctionnement, contacter le service d'assistance.

ÉLIMINATION EN FIN DE VIE

Cet appareil est marqué conformément à la Directive Européenne 2012/19/CE - UK SI 2013 No.3113, Déchets d'équipements électriques et électroniques (DEEE).

S'assurer que ce produit est correctement éliminé. L'utilisateur contribue à prévenir les possibles conséquences négatives pour l'environnement et la santé. Le symbole présent sur le produit ou sur la documentation qui l'accompagne indique qu'il ne doit pas être traité comme déchet ménager mais être apporté à un point de collecte pour le recyclage d'équipements électriques et électroniques. L'éliminer conformément aux réglementations locales d'élimination des déchets. Pour plus d'informations sur le traitement, la récupération et le recyclage de ce produit, contacter les autorités locales, le service de collecte des déchets ménagers ou le magasin où le produit a été acheté.

L'emballage est recyclable et porte le symbole de recyclage.

NORMES

Équipement conçu, testé et réalisé dans le respect des normes sur la Sécurité : EN/CEI 60335-1 ; EN/CEI 60335-2- 31, EN/CEI 62233. Performance : EN/CEI 61591 ; ISO 5167-1 ; ISO 5167-3 ; ISO 5168 ; EN/CEI 60704-1 ; EN/CEI 60704-2-13 ; EN/CEI 60704-3 ; ISO 3741 ; EN 50564 ; CEI 62301. CEM : EN 55014-1 ; CISPR 14-1 ; EN 55014-2 ; CISPR 14-2 ; EN/CEI 61000-3-2 ; EN/CEI 61000-3-3.

SUGGESTIONS D'UTILISATION

Conseils pour une utilisation correcte et destinée à réduire l'impact environnemental : Pour commencer à cuisiner, allumer l'appareil à la vitesse minimale et la laisser allumer quelques minutes, même après la fin de la cuisson. Augmenter la vitesse seulement en cas de grosses quantités de fumée et de vapeur en utilisant la fonction booster uniquement pour les cas extrêmes. Pour préserver l'efficacité du système de réduction des odeurs, remplacer le(s) filtre(s) à charbon. Nettoyer le filtre à graisse régulièrement pour en préserver l'efficacité. Pour optimiser l'efficacité et minimiser les bruits, utiliser le diamètre maximal du système de canalisation indiqué dans ce manuel.

ANOMALIES DE FONCTIONNEMENT

En cas d'anomalie, effectuer les contrôles suivants avant de contacter le Service d'Assistance :

- Si la hotte ne fonctionne pas :

Vérifier que :
- Il n'y a pas de coupure de courant.
- Une vitesse a été sélectionnée.

- Si la hotte a un faible rendement :

Vérifier que :
- La vitesse du moteur sélectionnée est suffisante pour la quantité de fumée et de vapeurs libérée.
- La cuisine est suffisamment aérée pour permettre une prise d'air.
- Le filtre à charbon n'est pas usé (hotte en version filtrante).

- Si la hotte s'est éteinte au cours du fonctionnement normal :

Vérifier que :
- il n'y a pas de coupure de courant.
- le dispositif de coupure omnipolaire ne s'est pas déclenché.

En cas d'anomalie de fonctionnement, débrancher pendant au moins 5 s. l'appareil de l'alimentation électrique en extrayant la fiche et le rebrancher, avant de contacter le service d'assistance. Si l'anomalie persiste, contacter le service d'assistance.

DONNÉES TECHNIQUES

Hauteur (cm)	Largeur (cm)	Profondeur (cm)	Ø du tuyau d'évacuation (cm)
95	84.5	22	-

Composants non fournis avec le produit

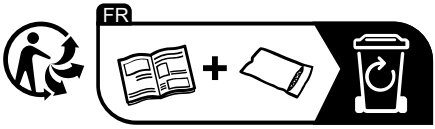

ALGEMENE VEILIGHEID

•Breng op het product of op de afvoerkanalen geen elektrische of mechanische wijzigingen aan. •Voordat er werkzaamheden voor reiniging of onderhoud worden uitgevoerd, moet het product worden losgekoppeld van het elektriciteitsnet door de stekker te verwijderen of de hoofdschakelaar van de woning uit te schakelen. •Draag tijdens alle werkzaamheden voor de installatie en het onderhoud altijd werkhandschoenen.• Het product mag gebruikt worden door kinderen vanaf 8 jaar en door personen met verminderde lichamelijke, zintuiglijke of geestelijke vermogens, of personen die niet beschikken over de noodzakelijke ervaring en kennis, mits ze onder toezicht staan of nadat ze aanwijzingen hebben ontvangen inzake het veilige gebruik van het apparaat en ze de bij het gebruik betrokken gevaren begrepen hebben.• Kinderen moeten onder toezicht staan om ervoor te zorgen dat ze niet met het product spelen.• De reiniging en het onderhoud mogen niet worden uitgevoerd door kinderen zonder dat ze onder toezicht staan. •Als het product gelijktijdig wordt gebruikt met andere apparaten die gas of andere brandstoffen verbranden, moet de ruimte beschikken over een voldoende ventilatie. •Het apparaat moet zowel aan de binnen- als de buitenkant regelmatig worden gereinigd (TEN MINSTE EENMAAL PER MAAND), en neem daarbij in ieder geval de uitdrukkelijk aangegeven onderhoudsvoorschriften in acht. •De niet-naleving van de normen voor reiniging van het product en voor de vervanging/reiniging van de filters vormt een gevaar voor brand.• Het is ten strengste verboden om onder het product voedingsmiddelen boven de vlam te bereiden.• OPGELET: Tijdens de werking van de kookplaat kunnen de bereikbare delen van het product heet worden.• Sluit het product niet aan op het elektriciteitsnet tot de installatie volledig is voltooid.• Voor wat betreft de toe te passen technische maatregelen en veiligheidsmaatregelen voor de afvoer van de dampen moet de regelgeving van de plaatselijke bevoegde instanties strikt in acht worden genomen.• De afgezogen lucht mag niet in een kanaal worden geleid dat gebruikt wordt voor de afvoer van de dampen geproduceerd door apparaten die gas of andere brandstoffen verbranden.• Gebruik het product niet en laat het niet zonder correct gemonteerde lampen, in verband met het mogelijk risico op elektrische schokken.• Het product mag NOOIT zonder correct gemonteerd rooster gebruikt worden. • Het product mag NOOIT gebruikt worden als steunvlak, tenzij uitdrukkelijk aangegeven.

• Gebruik voor de installatie alleen de bij het product geleverde bevestigingsschroeven; indien deze niet worden bijgeleverd, moet het geschikte type schroef worden aangeschaft. Gebruik een correcte lengte voor de schroeven zoals beschreven in de handleiding voor installatie.

● **Opgelet!** Als schroeven en bevestigingselementen niet in overeenstemming met deze aanwijzingen worden geïnstalleerd, kan dit leiden tot risico’s van elektrische aard.

• Gebruik voor de vervanging van de lampen uitsluitend het type lamp aangegeven in het hoofdstuk betreffende het onderhoud/verlichtingssysteem van deze handleiding. • Het gebruik van open vuur is schadelijk voor de filters, vormt een gevaar voor brand en moet derhalve altijd vermeden worden. • Frituren moet altijd onder toezicht gebeuren om te voorkomen dat de olie oververhit raakt en vlam vat. • Neem in geval van twijfel contact op met het erkende servicecentrum of vergelijkbaar gekwalificeerd personeel.

Opgelet! Maak geen gebruik van een ander programmeringssysteem, timer, afstandsbediening of ander apparaat dat automatisch wordt geactiveerd.

• De minimale afstand tussen het oppervlak waarop de pannen op het kooktoestel worden geplaatst en het laagste gedeelte van de afzuigkap mag niet minder dan zijn de 65 cm in geval van elektrische fornuizen, of 65 cm in geval van gas- of combifornuizen.

Als de installatie-aanwijzingen van het gaskooktoestel een grotere afstand aangegeven, moet deze in acht worden genomen.

Houd kinderen jonger dan 3 jaar uit de buurt van het apparaat. Houd kinderen jonger dan 8 jaar uit de buurt van het apparaat, tenzij ze onder voortdurend toezicht staan van een volwassene.

⚠ **OPGELET**: het apparaat is niet bedoeld om in werking te worden gesteld door middel van een extern apparaat of een apart systeem voor bediening op afstand.

⚠ Dit apparaat is niet bedoeld voor een professioneel gebruik. Gebruik het apparaat niet in de open lucht.

⚠ Om het risico op persoonlijk letsel te voorkomen, moet het apparaat door twee of meer personen verplaatst en geïnstalleerd worden.

⚠ De installatie, waaronder ook de eventuele aansluiting op de waterleiding (indien voorzien) en de elektrische aansluitingen, evenals de reparatie-ingrepen moeten worden uitgevoerd door gekwalificeerd personeel.

Na het voltooien van de installatie moet het verpakkingsmateriaal (plastic, polystyreen, enz.) buiten het bereik van kinderen bewaard worden om verstikkingsgevaar te voorkomen.

Gebruik het apparaat niet wanneer u nat bent of op blote voeten.

Gebruik voor de reiniging nooit stoomreinigers - gevaar voor elektrische schokken.

Neem de aanwijzingen van deze handleiding strikt in acht. Wij aanvaarden geen aansprakelijkheid voor eventuele problemen, schade of brand, veroorzaakt door het apparaat als gevolg van de niet-naleving van de aanwijzingen van deze handleiding. Het apparaat is uitsluitend bedoeld voor een huishoudelijk gebruik, voor het koken van voedingsmiddelen en het afzuigen van de dampen van het kookproces. Ander gebruik is niet toegestaan (bijv. het verwarmen van omgevingen). De fabrikant aanvaardt geen aansprakelijkheid voor een oneigenlijk gebruik of voor verkeerde instellingen van de bedieningselementen.

● Lees de instructies aandachtig door: deze bevatten belangrijke informatie over de installatie, het gebruik en de veiligheid.

● Breng geen elektrische wijzigingen aan het apparaat aan.

● Voorafgaand aan de installatie van het apparaat moet gecontroleerd worden dat alle onderdelen onbeschadigd zijn. Neem anders contact op met uw leverancier en ga niet verder met de installatie.
● Het is belangrijk om alle handleidingen van het product te bewaren zodat ze op elk moment geraadpleegd kan worden. In geval van verkoop, overdracht of verhuizing moeten de handleidingen het product begeleiden.
Het apparaat kan anders uitzien dan op de tekeningen in dit boekje, maar de gebruiks-, onderhouds- en installatie-instructies blijven hetzelfde.

ELEKTRISCHE AANSLUITING

De netspanning moet voldoen aan de spanning aangegeven op het typeplaatje aangebracht aan de binnenkant van de afzuigkap. Indien voorzien van een stekker, moet de afzuigkap worden aangesloten op een geschikt stopcontact dat aan de geldende normen voldoet, geplaatst op een ook na de installatie bereikbare plek. Indien niet voorzien van een stekker (rechtstreekse aansluiting op het elektriciteitsnet), of als de stekker zich niet op een bereikbare plek bevindt, moet een goedgekeurde tweepolige schakelaar worden voorzien die de volledige loskoppeling van het elektriciteitsnet garandeert onder de omstandigheden van overspanningscategorie III, in overeenstemming met de installatievoorschriften.
● **Opgelet!** Voordat het circuit weer op de netvoeding wordt aangesloten en de correcte werking ervan wordt gecontroleerd, moet altijd gecontroleerd worden of het netsnoer correct gemonteerd is.
Maak geen gebruik van verlengsnoeren, verdeelstekkers of adapters.
Als de kabel niet is voorzien van een stekker, sluit de draden dan aan volgens de onderstaande tabel:
Spanning en frequentie van het elektriciteitsnet
Verwijs naar de waarde aangegeven op het typeplaatje dat is aangebracht in de afzuigkap.
Aansluiting draden
⏚: geel/groen
N: blauw
L: bruin

Vervanging van de voedingskabel

De afzuigkap heeft een speciale voedingskabel; in geval de kabel beschadigd is, vraag dan een vervangend onderdeel aan de technische service.

AFVOER VAN DE LUCHT

(voor afzuigversies)
Verbind de afzuigkap met afvoerpijpen en -openingen in de muur, met een diameter die gelijk moet zijn aan de luchtuitlaat (koppelingsflens).
Het gebruik van afvoerpijpen en -openingen met een kleinere diameter veroorzaken een verminderde prestatie van de afzuiging en een aanzienlijke toename van het geluidsniveau.
In deze gevallen aanvaarden wij derhalve geen enkele aansprakelijkheid.
! Gebruik een zo kort mogelijke pijp.
! Gebruik een pijp met zo weinig mogelijk bochten (maximale hoek van de bocht: 90°).
! Vermijd drastische wijzigingen in de doorsnede van de pijp.
! Het bedrijf aanvaardt geen aansprakelijkheid als niet aan deze normen wordt voldaan.

FILTER- OF AFZUIGVERSIE?

! Uw afzuigkap is klaar voor gebruik in de afzuigversie.

Om de afzuigkap in de filterversie te gebruiken, moet een speciale ACCESSOIRESET geïnstalleerd worden.
Controleer op de eerste pagina's van deze handleiding of de ACCESSOIRESET reeds wordt bijgeleverd of apart moet worden aangeschaft.
Opmerking: Indien bijgeleverd, zou het extra filtratiesysteem op basis van actieve kool in enkele gevallen reeds op de afzuigkap geïnstalleerd kunnen zijn.
Informatie inzake de ombouw van de afzuigkap van de afzuigversie naar de filterversie is reeds in deze handleiding opgenomen.

Afzuigversie

De dampen worden naar buiten afgevoerd via een afvoerpijp bevestigd op de koppelingsflens.

⚠ OPGELET

De afvoerpijp maakt geen deel uit van de levering en moet apart worden aangeschaft.
De diameter van de afvoerpijp moet gelijk zijn aan die van de koppelingsring.
Als de afzuigkap is voorzien van actiefkoolfilter(s), moeten deze verwijderd worden.

Filterversie

De aangezogen lucht wordt ontvet en ontgeurd alvorens ze weer in de ruimte wordt teruggebracht. Om de afzuigkap in deze versie te gebruiken, moet een extra filtratiesysteem op basis van actieve kool geïnstalleerd worden.

BEDIENINGSELEMENTEN

De afzuigkap is voorzien van een bedieningspaneel met een bediening van de afzuigsnelheid en een bediening voor de inschakeling van de verlichting van de kookplaat.

L2 - L3

L1

T1. Toets ON/OFF Timer

Afzuigsnelheid (vermogen) 1: 20 minuten
Afzuigsnelheid (vermogen) 2: 15 minuten
Afzuigsnelheid (vermogen) 3: 10 minuten
Intensieve afzuigsnelheid (vermogen): 5 minuten
T2. Toets verlaging afzuigsnelheid (vermogen)
OFF 1: druk meerdere keren om de snelheid te verlagen, tot aan de uitschakeling van de afzuigkap
OFF 2: houd lang ingedrukt bij een willekeurige snelheid
T3. Toets ON/verhoging afzuigsnelheid (vermogen) (**1-2-3-Intensief**)
De **intensieve** snelheid heeft een duur van ongeveer 5 minuten, waarna automatisch de snelheid **2** wordt ingesteld.

Indicator verzadiging filters

De afzuigkap geeft aan wanneer het noodzakelijk is om het onderhoud van de filters uit te voeren:
Vetfilter (om ongeveer 40 gebruiksuren): alle leds branden blauw
Geurfilter actieve kool (om ongeveer 160 gebruiksuren): alle leds branden blauw, de leds **L2** en **L3** knipperen

Reset verzadiging filters

Na het onderhoud van de filters moeten de toetsen T1 en T3 lang ingedrukt worden gehouden; de leds L1, L2 en L3 knipperen kort in rood, om vervolgens uit te schakelen.

Activering indicator verzadiging geurfilter met actieve kool

Deze indicator is normaal gesproken gedeactiveerd. Ga voor zijn activering als volgt te werk:
Houd, **bij uitgeschakelde afzuigkap**, lang en gelijktijdig de toetsen **T1** en **T2** ingedrukt: eerst gaat **L1** en vervolgens ook **L2** en **L3**; bij het loslaten van de toetsen zullen de leds **L2** en **L3** kort knipperen om de plaatsgevonden activering aan te geven.
Deactivering LED verzadiging actiefkoolfilter: herhaal de bovenstaande handeling; eerst gaan gelijktijdig de leds **L1**, **L2** en **L3** branden en vervolgens alleen de led **L1**. Na het loslaten van de toetsen gaan de leds **L1**, **L2** en **L3** opnieuw branden om de plaatsgevonden deactivering aan te geven.

ONDERHOUD

• **Reiniging:** Gebruik voor de reiniging uitsluitend een met neutrale reinigingsmiddelen bevochtigde doek. Gebruik voor de reiniging geen gereedschappen of instrumenten.

A **Vetfilter:** Het vetfilter moet eenmaal per maand gereinigd worden (of als het systeem voor de verzadiging van de filters - indien aanwezig op uw model - dit aangeeft), met milde reinigingsmiddelen, met de hand of in de vaatwasser bij lage temperatuur en een kort cyclus.
Het kan gebeuren dat het wassen in de vaatwasser het metalen vetfilter verkleurt maar de filter-eigenschappen zullen absoluut niet wijzigen.

• Het vetfilter vangt de van het kookproces afkomstige vetdeeltjes op. Het kan gebeuren dat het wassen in de vaatwasser het metalen vetfilter verkleurt maar de filter-eigenschappen zullen absoluut niet wijzigen.

• B **Wasbaar actief koolstoffilter (alleen voor de filterversie):**
het koolstoffilter kan om de twee maanden gewassen worden (of wanneer de indicator van de verzadiging van de filters - indien aanwezig op uw model - deze noodzaak aangeeft). Zoals aangegeven in het deel met de tekeningen: verwijder de vetfilters, verwijder het koolstoffilter en was het in warm water met geschikte reinigingsmiddelen of in de vaatwasmachine bij 65°C (in geval van gebruik van de vaatwasmachine moet de volledige wascyclus worden gebruikt, zonder vaatwerk in de machine). Verwijder het overtollige water, zonder het filter te beschadigen, en plaats het vervolgens gedurende 10 minuten in de oven bij 100°C, om het definitief te drogen. Plaats de vetfilters terug.
Vervang het matje om de 3 jaar en telkens als de stof beschadigd is.

Verlichting

• Het verlichtingssysteem is gebaseerd op de led-technologie. Leds garanderen een optimale verlichting en gaan maximaal 10 keer langer mee dan traditionele lampen, terwijl er 90% elektriciteit wordt bespaard.

- **Verlichtingssysteem** : Het verlichtingssysteem mag niet door de gebruiker vervangen worden: neem in geval van storingen contact op met de servicedienst.

VERWIJDERING AAN EINDE LEVENSDUUR

Dit apparaat is gemarkeerd in overeenstemming met de Europese richtlijn 2012/19/EG - UK SI 2013 Nr.3113, Afgedankte Elektrische en Elektronische Apparatuur (AEEA).

Zorg ervoor dat dit product op correcte wijze wordt afgevoerd. De gebruiker draagt bij aan het voorkomen van potentieel negatieve gevolgen voor het milieu en de gezondheid. Het op het product of op de begeleidende documenten aangegeven symbool geeft aan dat dit product niet behandeld mag worden als huishoudelijk afval, maar ingeleverd moet worden bij een erkend inzamelpunt voor de recycling van elektrische en elektronische apparaten. Verwerk het product in overeenstemming met de plaatselijke regelgeving voor afvalverwijdering. Voor meer informatie over de verwerking, het hergebruik en de recycling van dit product moet contact worden opgenomen met de plaatselijke instantie voor de inzameling van huishoudelijke apparaten of de winkel waar het product is aangekocht.

Het verpakkingsmateriaal is recyclebaar en is voorzien van het recyclingsymbool.

REGELGEVING

Apparaat ontworpen, getest en geproduceerd in overeenstemming met de normen inzake de Veiligheid: EN/IEC 60335-1; EN/IEC 60335-2- 31, EN/IEC 62233. Prestaties: EN/IEC 61591; ISO 5167-1; ISO 5167-3; ISO 5168; EN/IEC 60704-1; EN/IEC 60704-2-13;EN/IEC 60704-3; ISO 3741; EN 50564; IEC 62301. EMC: EN 55014-1; CISPR 14-1; EN 55014-2; CISPR 14-2; EN/IEC 61000-3-2; EN/IEC 61000-3-3.

SUGGESTIES VOOR GEBRUIK

Suggesties voor een correct gebruik om de milieu-impact te verminderen: Wanneer u begint te koken, schakel het apparaat dan in met de minimale snelheid en laat hem ook na het einde van de bereiding nog enkele minuten ingeschakeld. Verhoog de snelheid alleen in geval van een grote hoeveelheid stoom en rook en gebruik de functie booster alleen in extreme gevallen. Om het systeem voor de geurbeperking efficiënt te behouden moet(en), wanneer nodig, het/de koolstoffilter(s) vervangen worden. Om het vetfilter efficiënt te handhaven, moet het, wanneer noodzakelijk, gereinigd worden. Om de efficiëntie te optimaliseren en de geluidsemissies te beperken, moet de in deze handleiding aangegeven maximale diameter voor het leidingensysteem worden gebruikt.

STORINGEN VAN DE WERKING

Als het lijkt dat er iets niet naar behoren functioneert, verricht dan eerst de onderstaande eenvoudige controles alvorens u contact opneemt met de servicedienst:

- Als de afzuigkap niet functioneert:

Controleer:
- Dat er geen sprake is van een stroomuitval.
- Of er een snelheid is geselecteerd.

- Als de afzuigkap matig presteert:

Controleer:
- Of de geselecteerde snelheid voldoende is voor de hoeveelheid vrijgekomen dampen en stoom.
- Of de keuken voldoende geventileerd is om een goede luchttoevoer te garanderen.
- Dat het koolstoffilter niet versleten is (afzuigkap in filterversie).

- Als de afzuigkap tijdens de normale werking uitschakelt:

Controleer:
- dat er geen sprake is van een stroomuitval.
- dat de meerpolige stroomonderbreker niet heeft ingegrepen.

In geval van eventuele storingen, voordat u contact opneemt met de technische servicedienst, wordt aangeraden om het apparaat ten minste 5 sec. los te koppelen van het elektriciteitsnet door de stekker uit het stopcontact weg te nemen en het vervolgens weer aan te sluiten. Als de storing aanhoudt, neem dan contact op met de technische servicedienst.

TECHNISCHE GEGEVENS

Hoogte (cm)	Breedte (cm)	Diepte (cm)	Ø van de afvoerbuis (cm)
95	84.5	22	-

Niet bij het product geleverde componenten

SICUREZZA GENERALE

•Non effettuare variazioni elettriche o meccaniche sul prodotto o sulle condotte di scarico. •Prima di qualsiasi operazione di pulizia o manutenzione, disinserire il prodotto dalla rete elettrica togliendo la spina o staccando l'interruttore generale dell'abitazione. •Per tutte le operazioni di installazione e manutenzione utilizzare guanti da lavoro.• Il prodotto può essere utilizzato da bambini di età non inferiore a 8 anni e da persone con ridotte capacità fisiche, sensoriali o mentali, o prive di esperienza o della necessaria conoscenza, purché sotto sorveglianza oppure dopo che le stesse abbiano ricevuto istruzioni relative all'uso sicuro dell'apparecchio e alla comprensione dei pericoli ad esso inerenti.• I bambini devono essere controllati affinché non giochino con il prodotto.• La pulizia e la manutenzione non deve essere effettuata da bambini senza sorveglianza. •Il locale deve disporre di sufficiente ventilazione, quando il prodotto viene utilizzato contemporaneamente ad altri apparecchi a combustione di gas o altri combustibili. •Il prodotto va frequentemente pulito sia internamente che esternamente (ALMENO UNA VOLTA AL MESE), rispettare comunque quanto espressamente indicato nelle istruzioni di manutenzione. •L'inosservanza delle norme di pulizia del prodotto e della sostituzione/pulizia dei filtri comporta rischi di incendi.• E' severamente vietato fare cibi alla fiamma sotto il prodotto.• ATTENZIONE: Quando il piano di cottura è in funzione le parti accessibili del prodotto possono diventare calde.• Non collegare il prodotto alla rete elettrica finché l'installazione non è totalmente completata.• Per quanto riguarda le misure tecniche e di sicurezza da adottare per lo scarico dei fumi attenersi strettamente a quanto previsto dai regolamenti delle autorità locali competenti.• L'aria aspirata non deve essere convogliata in un condotto usato per lo scarico dei fumi prodotti da apparecchi a combustione di gas o di altri combustibili.• Non utilizzare o lasciare il prodotto privo di lampade correttamente montate per possibile rischio di scossa elettrica.• Il prodotto non va MAI utilizzato senza griglia correttamente montata. • Il prodotto non va MAI utilizzato come piano di appoggio a meno che non sia espressamente indicato.

• Utilizzare solo le viti di fissaggio in dotazione con il prodotto per l'installazione o, se non indotazione, acquistare il tipo di viti corretto. Utilizzare la lunghezza corretta per le viti che sono identificati nella Guida all'istallazione.

● **Attenzione!** La mancata installazione di viti e dispositivi di fissaggio in conformità di queste istruzioni può comportare rischi di natura elettrica.

• Per la sostituzione della lampada utilizzare solo il tipo lampada indicato nella sezione manutenzione /sistema di illuminazione di questo manuale. • L'impiego di fiamma libera è dannoso ai filtri e può dar luogo ad incendi, pertanto deve essere evitato in ogni caso. • La frittura deve essere fatta sotto controllo onde evitare che l'olio surriscaldato prenda fuoco. • In caso di dubbio, consultare il centro di assistenza autorizzato o personale qualificato similare.

Attenzione! Non utilizzare con un programmatore, timer, telecomando separato o qualsiasi altro dispositivo che si attiva automaticamente.
• La distanza minima fra la superficie di supporto dei recipienti sul dispositivo di cottura e la parte più bassa della cappa da cucina deve essere non inferiore a 65 cm in caso di cucine elettriche e di 65 cm in caso di cucine a gas o miste.
Se le istruzioni di installazione del dispositivo di cottura a gas specificano una distanza maggiore, bisogna tenerne conto.
Tenere i bambini di età inferiore a 3 anni lontani dall'apparecchio. Senza la sorveglianza costante di un adulto, tenere l'apparecchio fuori dalla portata dei bambini di età inferiore a 8 anni.
⚠ **ATTENZIONE**: l'apparecchio non è destinato ad essere messo in funzione mediante un dispositivo esterno o un sistema di comando a distanza separato.
⚠ Questo apparecchio non è destinato all'uso professionale. Non utilizzare l'apparecchio all'aperto.
⚠ Per evitare il rischio di lesioni personali, l'apparecchio deve essere movimentato e installato da due o più persone.
⚠ L'installazione, comprendente anche eventuali raccordi per l'alimentazione idrica (se previsti) e i collegamenti elettrici, e gli interventi di riparazione devono essere eseguiti da personale qualificato.
A installazione completata, conservare il materiale di imballaggio (parti in plastica, polistirolo, ecc.) fuori della portata dei bambini per evitare il rischio di soffocamento.
Non utilizzare l'apparecchio quando si è bagnati oppure a piedi nudi.
Mai utilizzare apparecchi per pulizia a vapore – rischio di shock elettrico.
Attenersi strettamente alle istruzioni riportate in questo manuale. Si declina ogni responsabilità per eventuali inconvenienti, danni o incendi provocati all'apparecchio derivati dall'inosservanza delle istruzioni riportate in questo manuale. L'apparecchio è destinato esclusivamente ad uso domestico per la cottura di alimenti e aspirazione dei fumi derivanti dalla cottura stessa. Non sono consentiti altri usi (es. riscaldare ambienti). Il fabbricante declina ogni responsabilità per usi non appropriati o per errate impostazioni dei comandi.
● Leggere attentamente le istruzioni: ci sono importanti informazioni sull'installazione, sull'uso e sulla sicurezza.
● Non effettuare variazioni elettriche sull'apparecchio.
● Prima di procedere all'installazione dell'apparecchio verificare che tutti i componenti non siano danneggiati. In caso contrario contattare il rivenditore e non proseguire con l'installazione.
● E' importante conservare tutti i manuali che accompagnano il prodotto per poterli consultare in ogni momento. In caso di vendita, di cessione o di trasloco, assicurarsi che restino insieme al prodotto.
L'apparecchio potrebbe avere estetiche differenti rispetto a quanto illustrato nei disegni di questo libretto, comunque le istruzioni per l'uso, la manutenzione e l'installazione rimangono le stesse.

COLLEGAMENTO ELETTRICO

La tensione di rete deve corrispondere alla tensione riportata sull'etichetta caratteristiche situata all'interno della cappa. Se provvista di spina allacciare la cappa ad una presa conforme alle norme vigenti posta in zona accessibile anche dopo l'installazione. Se sprovvista di spina (collegamento diretto alla rete) o la spina non è posta in zona accessibile, anche dopo installazione, applicare un interruttore bipolare a norma che assicuri la disconnessione completa della rete nelle condizioni della categoria di sovratensione III, conformemente alle regole di installazione.

● **Attenzione!** Prima di ricollegare il circuito all'alimentazione di rete e di verificarne il corretto funzionamento, controllare sempre che il cavo di rete sia stato montato correttamente.

Non utilizzare prolunghe, prese multiple o adattatori.

Se il cavo non è provvisto di spina,collegare i fili attenendosi alla tabella seguente:

Tensione e frequenza della rete

Fare riferimento al valore indicato nella etichetta caratteristiche all'interno della cappa.

Collegamento fili

⏚: giallo/verde

N: blu

L: marrone

Sostituzione del cavo di alimentazione

La cappa è provvista di un cavo alimentazione speciale; in caso di danneggiamento del cavo, richiederlo al servizio assistenza tecnica.

SCARICO DELL'ARIA

(per le versioni aspiranti)

Collegare la cappa a tubi e fori di scarico a parete con diametro equivalente all'uscita d'aria (flangia di raccordo).

L'utilizzo di tubi e fori di scarico a parete con diametro inferiore determinerà una diminuzione delle prestazioni di aspirazione ed un drastico aumento della rumorosità.

Si declina perciò ogni responsabilità in merito.

! Usare un condotto lungo il minimo indispensabile.

! Usare un condotto con minor numero di curve possibile (angolo massimo della curva: 90°).

! Evitare cambiamenti drastici di sezione del condotto.

! L'azienda declina ogni responsabilità qualora queste norme non vengano rispettate.

FILTRANTE O ASPIRANTE?

! La vostra cappa è pronta per essere utilizzata in versione aspirante.

Per utilizzare la cappa in versione filtrante va installato l'apposito KIT ACCESSORIO.

Verificate nelle prime pagine di questo manuale se il KIT ACCESSORIO è già fornito a corredo o va acquistato a parte.

Nota: Se fornito a corredo, in alcuni casi, il sistema di filtraggio aggiuntivo a base di carboni attivi potrebbe essere già installato sulla cappa.

Le informazioni per la trasformazione della cappa da versione aspirante a versione filtrante sono già contenute in questomanuale.

Versione aspirante

I vapori vengono evacuati verso l'esterno tramite un tubo di scarico fissato alla flangia di raccordo.

⚠ ATTENZIONE

Il tubo di evacuazione non è fornito e va acquistato.

Il diametro del tubo di scarico deve essere equivalente al diametro dell'anello di connessione.

Se la cappa è provvista di filtro/i a carbone, questo/i deve/devono essere rimosso/i.

Versione filtrante
L'aria aspirata verrà sgrassata e deodorata prima di essere riconvogliata nella stanza. Per utilizzare la cappa in questa versione è necessario installare un sistema di filtraggio aggiuntivo a base di carboni attivi.

COMANDI

La cappa è fornita di un pannello comandi con un controllo delle velocità di aspirazione ed un controllo di accensione della luce per l'illuminazione del piano di cottura.

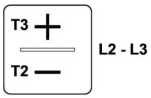

T1. Tasto ON/OFF Timer
Velocità (potenza) di aspirazione 1: 20 minuti
Velocità (potenza) di aspirazione 2: 15 minuti
Velocità (potenza) di aspirazione 3: 10 minuti
Velocità (potenza) di aspirazione intensiva: 5 minuti
T2. Tasto di decremento velocità (potenza) di aspirazione
OFF 1: premere più volte per diminuire la velocita fino a spegnere la cappa
OFF 2: a qualsiasi velocità mantenere premuto a lungo
T3. Tasto ON/aumento velocità (potenza) di aspirazione (**1-2-3-Intensivo**)
La velocità **intensiva** ha una durata di circa 5 minuti, dopodichè viene impostata automaticamente la velocità **2**.

Indicatore di saturazione filtri
La cappa indica quando e necessario eseguire la manutenzione dei filtri:
Filtro grassi (ogni 40 ore circa di utilizzo): tutti i Led con luce blu
Filtro odori a carbone attivo (ogni 160 ore circa di utilizzo): tutti i Led con luce blu, il led **L2** e **L3** lampeggiano

Reset saturazione filtri
Dopo aver eseguito la manutenzione dei filtri premere a lungo il tasto T1 e T3, i led L1, L2 e L3 lampeggiano brevemente in rosso per poi spegnersi definitivamente.

Attivazione indicatore saturazione filtro odori a carbone attivo
Questo indicatore è normalmente disattivato. Per attivarlo procedere come segue:
A cappa spenta premere e mantenere premuto a lungo e contemporaneamente **T1** e **T2**: prima si accende **L1** poi anche **L2** e **L3** dopodichè al rilascio dei tasti i led **L2** e **L3** lampeggiano brevemente ad indicare l'avvenuta attivazione.
Disattivazione LED saturazione filtro carbone: ripetere l'operazione sopra descritta, prima si accendono contemporaneamente i led **L1**, **L2** e **L3** poi solo **L1**, dopodichè, al rilascio dei tasti, si accendono nuovamente i led **L1**, **L2** e **L3**, ad indicare l'avvenuta disattivazione.

MANUTENZIONE

• **Pulizia:** Per la pulizia usare esclusivamente un panno inumidito con detersivi liquidi neutri. Non utilizzare utensili o strumenti per la pulizia.

A Filtro Antigrasso: Deve essere pulito una volta al mese (o quando il sistema di indicazione di saturazione dei filtri - se previsto sul modello in possesso- indica questa necessità), con detergenti non aggressivi, manualmente oppure in lavastoviglie a basse temperature ed a ciclo breve.

Con il lavaggio in lavastoviglie il filtro antigrasso metallico può scolorirsi ma le sue caratteristiche di filtraggio non cambiano assolutamente.

• Il Filtro antigrasso trattiene le particelle di grasso derivanti dalla cottura. Con il lavaggio in lavastoviglie il filtro antigrasso metallico può scolorirsi ma le sue caratteristiche di filtraggio non cambiano assolutamente.

• **B Filtro ai carboni attivi lavabile (solo per versione filtrante):**

il filtro al carbone può essere lavato ogni due mesi (o quando il sistema di indicazione di saturazione dei filtri - se previsto sul modello in possesso - indica questa necessità). Come indicato nella sezione disegni: togliere i filtri antigrasso, rimuovere il filtro carbone e lavare in acqua calda e detergenti idonei o in lavastoviglie a 65°C (in caso di lavaggio in lavastoviglie eseguire il ciclo di lavaggio completo senza stoviglie all'interno). Togliere l'acqua in eccesso senza rovinare il filtro, dopodiché riporlo nel forno per 10 minuti a 100°C per asciugarlo definitivamente. Rimettere i filtri antigrasso.

Sostituire il materassino ogni 3 anni e ogni volta che il panno risulta danneggiato.

Illuminazione

• Il sistema di illuminazione è basato sulla tecnologia LED. I LED garantiscono una illuminazione ottimale, con una durata fino a 10 volte maggiore delle lampade tradizionali e consentono di risparmiare il 90% di energia elettrica.

- **Sistema di Illuminazione** : Il sistema di illuminazione non è sostituibile dall'utente, in caso di malfunzionamenti contattare il servizio assistenza.

SMALTIMENTO A FINE VITA

Questo apparecchio è contrassegnato in conformità alla Direttiva Europea 2012/19/EC - UK SI 2013 No.3113, Waste Electrical and Electronic Equipment (WEEE).

Assicurandosi che questo prodotto sia smaltito in modo corretto. L'utente contribuisce a prevenire le potenziali conseguenze negative per l'ambiente e la salute. Il simbolo sul prodotto o sulla documentazione di accompagnamento indica che questo prodotto non deve essere trattato come rifiuto domestico ma deve essere consegnato presso l'idoneo punto di raccolta per il riciclaggio di apparecchiature elettriche ed elettroniche. Disfarsene seguendo le normative locali per lo smaltimento dei rifiuti. Per ulteriori informazioni sul trattamento, recupero e riciclaggio di questo prodotto, contattare l'idoneo ufficio locale, il servizio di raccolta dei rifiuti domestici o il negozio presso il quale il prodotto è stato acquistato.

Il materiale dell'imballo è riciclabile ed è contrassegnato con il simbolo del riciclo

NORMATIVE

Apparecchiatura progettata, testata e realizzata nel rispetto delle norme sulla Sicurezza: EN/IEC 60335-1; EN/IEC 60335-2- 31, EN/IEC 62233. Prestazione: EN/IEC 61591; ISO 5167-1; ISO 5167-3; ISO 5168; EN/IEC 60704-1; EN/IEC 60704-2-13;EN/IEC 60704-3; ISO 3741; EN 50564; IEC 62301. EMC: EN 55014-1; CISPR 14-1; EN 55014-2; CISPR 14-2; EN/IEC 61000-3-2; EN/IEC 61000-3-3.

SUGGERIMENTI DI UTILIZZO

Suggerimenti per un corretto utilizzo al fine di ridurre l'impatto ambientale: Quando si inizia a cucinare, accendere l'apparecchio alla velocità minima, lasciandola accesa per alcuni minuti anche dopo il termine della cottura. Aumentare la velocità solo in caso di grandi quantità di fumo e vapore, utilizzando la funzione booster solo in casi estremi. Per mantenere ben efficiente il sistema di riduzione degli odori, sostituire, quando è necessario, il/i filtro/i carbone. Per mantenere ben efficiente il filtro del grasso, pulirlo in caso di necessità. Per ottimizzare l'efficienza e minimizzare i rumori, utilizzare il diametro massimo del sistema di canalizzazione indicato in questo manuale.

ANOMALIE DI FUNZIONAMENTO

Se qualcosa non sembra funzionare, prima di chiamare il Servizio Assistenza effettuare i seguenti semplici controlli:

- Se la cappa non funziona:

Verificare che:
-Non c'è interruzione di corrente
-È stata selezionata una velocità

- Se la cappa ha un rendimento scarso:

Verificare che:
-La velocità motore selezionata è sufficiente per la quantità di fumo e di vapori liberata.
-La cucina è sufficientemente areata per permettere una presa d'aria.
-Il filtro carbone non è consumato (cappa in versione filtrante).

- Se la cappa si è spenta nel corso del normale funzionamento:

Verificare che:
-non c'è interruzione di corrente.
-il dispositivo di interruzione omnipolare non è scattato.

In caso di eventuali anomalie di funzionamento, prima di rivolgerVi al servizio assistenza scollegate per almeno 5 sec. l'apparecchio dall'alimentazione elettrica estraendo la spina e collegatelo poi nuovamente. Nel caso in cui l'anomalia di funzionamento dovesse perdurare, rivolgersi al servizio d'assistenza.

DATI TECNICI

Altezza (cm)	Larghezza (cm)	Profondità (cm)	Ø del tubo di scarico (cm)
95	84.5	22	-

Componenti non in dotazione con il prodotto

SEGURIDAD GENERAL

•No realice cambios eléctricos o mecánicos en el producto o en los conductos de descarga. •Antes de realizar cualquier tarea de limpieza o mantenimiento, desconecte el producto de la red eléctrica, quitando el enchufe o desconectando el interruptor general de la habitación. •Para todas las operaciones de instalación y mantenimiento es preciso usar guantes de trabajo.• El aparato puede ser utilizado por niños a partir de los 8 años de edad y por personas con capacidades físicas, sensoriales o mentales reducidas, o con falta de experiencia y conocimiento, a condición de que estén bajo supervisión o hayan recibido instrucciones sobre el uso del aparato de forma segura y la comprensión de los peligros relacionados con el mismo.• Los niños deben ser controlados para que no jueguen con el producto.• Las operaciones de limpieza y mantenimiento no deben ser llevadas a cabo por niños sin ninguna supervisión. •El local debe disponer de suficiente ventilación cuando el producto se utiliza al mismo tiempo que otros aparatos con combustión de gases u otros combustibles. El producto debe limpiarse con frecuencia tanto interna como externamente (AL MENOS UNA VEZ AL MES), respete de todos modos cuanto expresamente indicado en las instrucciones de mantenimiento. •La inobservancia de las normas de limpieza del producto y de la sustitución/limpieza de los filtros causa riesgos de incendios.• Está terminantemente prohibido cocinar alimentos con la llama bajo el producto.• ATENCIÓN: Cuando la placa de cocción está en funcionamiento las partes accesibles del producto pueden estar calientes.• No conecte el producto a la red eléctrica hasta que la instalación no está totalmente completada.• En lo que respecta a las medidas técnicas y de seguridad que deben adoptarse para la evacuación de los humos, aténgase estrictamente a lo previsto en los reglamentos de las autoridades locales competentes.• El aire aspirado no debe encauzarse en una tubería que se utiliza para la evacuación de los humos producidos por el aparato de combustión de gas o de otros combustibles.• No utilice o deje el producto sin las lámparas correctamente montadas por posible riesgo de descarga eléctrica.• El producto no debe utilizarse NUNCA sin la rejilla correctamente montada. • El producto no debe utilizarse NUNCA como superficie de apoyo a menos que esté expresamente indicado.

Utilice únicamente los tornillos de fijación para la instalación incluidos en el suministro del producto, de no ser así, asegúrese de comprar el tipo de tornillo adecuado. Utilice tornillos de longitud correcta tal como especificado en la Guía de instalación.

● **¡Cuidado!** La falta de montaje de tornillos y elementos de fijación según lo indicado en estas instrucciones puede comportar riesgos de naturaleza eléctrica.

• Para la sustitución de la lámpara, utilizar únicamente el tipo de lámpara indicado en la sección de mantenimiento/sistema de iluminación de este manual. • El empleo de llamas libres es perjudicial para los filtros y puede originar incendios,

por lo tanto, se debe evitar en cualquier circunstancia. • Se recomienda mantener constantemente bajo control la cocción de alimentos por fritura, para evitar que el aceite recalentado arda. • En caso de dudas consultar el centro de servicio autorizado o a personal cualificado similar.

¡Cuidado! No utilizar con un programador, temporizador, mando a distancia independiente o cualquier otro dispositivo que se active automáticamente.

• La distancia mínima entre la superficie de soporte de los recipientes en el dispositivo de cocción y la parte más baja de la campana de la cocina no debe ser inferior a 65 cm en caso de cocinas eléctricas y de 65 cm en caso de cocinas a gas o mixtas.

Si las instrucciones de instalación del dispositivo de cocción a gas especifican una distancia mayor, en necesario tenerlo en cuenta.

Mantener a los niños menores de 3 años alejados del equipo. Sin la supervisión constante de un adulto, mantener el aparato fuera del alcance de niños menores de 8 años.

⚠ **ATENCIÓN**: el equipo no está destinado para ser puesto en funcionamiento mediante un dispositivo externo o un sistema de mando a distancia separado.

⚠ Este equipo no está destinado al uso profesional. No utilizar el equipo al abierto.

⚠ Para evitar el riesgo de lesiones personales, el equipo debe ser movilizado e instalado por dos o más personas.

⚠ La instalación, incluye además eventuales empalmes para la alimentación hídrica (si están previstos) y las conexiones eléctricas, y las intervenciones de reparación deben ser realizadas por personal cualificado.

Al finalizar la instalación, conservar el material de embalaje (partes en plástico, polistireno, etc.) fuera del alcance de los niños para evitar el riesgo de asfixia.

No utilizar el equipo cuando se está mojado o descalzo.

Nunca utilizar equipos para limpieza a vapor – riesgo de descarga eléctrica.

Siga escrupulosamente las instrucciones proporcionadas en este manual. El fabricante no acepta responsabilidad alguna por los posibles problemas, daños o incendios causados al producto procedentes del incumplimiento de las instrucciones incluidas en el presente manual. El producto está destinado sólo para el uso doméstico para la cocción de alimentos y la aspiración de los humos procedentes de la cocción. No se admiten usos distintos a los indicados (por ejemplo, calentar ambientes). El fabricante no se responsabiliza por el uso inapropiado o los ajustes incorrectos de los mandos.

● Lea detenidamente las instrucciones: contienen importante información sobre la instalación, el uso y la seguridad.

● No efectúe variaciones eléctricas en el producto.

● Antes de proceder a la instalación del producto asegúrese de que ninguno de los componentes esté dañado. De no ser así, póngase en contacto con su distribuidor e interrumpa la instalación.

● Es importante conservar todos los manuales que acompañan al producto para consultarlos en todo momento. En caso de venta, cesión o traslado, asegúrese

de que permanezcan junto con el producto.

El producto puede tener un aspecto estético diferente al mostrado en las ilustraciones de este manual, sin embargo, las instrucciones para el uso, mantenimiento e instalación siguen siendo las mismas.

CONEXIÓN ELÉCTRICA

La tensión de red debe corresponder a la tensión indicada en la etiqueta de características situada en el interior de la campana. Si está dotada con un enchufe, conectar la campana a una toma de corriente que cumpla con las normas vigentes y que esté situada en una zona accesible incluso después de la instalación. Si no está dotada de enchufe (conexión directa a la red) o el enchufe no está situado en una zona accesible, incluso después de la instalación, coloque un interruptor bipolar normalizado que garantice la desconexión completa de la red en las condiciones de categoría de sobretensión III, de acuerdo con las normas de instalación.

● **¡Cuidado!** Antes de volver a conectar el circuito a la red eléctrica y verificar su correcto funcionamiento, siempre compruebe que el cable de la red haya sido correctamente instalado.

No utilizar alargadores, tomas múltiples o adaptadores.

Si el cable no está dotado de enchufe,conectar los cables respetando la siguiente tabla:

Tensión y frecuencia de la red

Consultar el valor indicado en la etiqueta de características dentro de la campana.

Conexión cables

⏚: amarillo/verde

N: azul

L: marrón

Sustitución del cable de alimentación

La campana está equipada con un cable de alimentación especial; si el cable está dañado, solicítelo al servicio de asistencia técnica.

DESCARGA DEL AIRE

(para las versiones aspirantes)

Conectar la campana a los tubos y orificios de salida de la pared con un diámetro equivalente a la salida de aire (brida de conexión).

El empleo de tuberías y agujeros de descarga en la pared con diámetro inferior conllevará una disminución en términos de rendimiento de aspiración y un aumento drástico del ruido.

Por lo tanto no se acepta responsabilidad alguna por ello.

! Usar un conducto cuya longitud se la mínima indispensable.

! Usar un conducto con la menor cantidad de codos posibles (ángulo máximo del codo 90°).

! Evitar cambios bruscos de sección del conducto

! La empresa no acepta ninguna responsabilidad si no se cumplen estas normas.

¿FILTRANTE O ASPIRANTE?

! Su campana está lista para ser utilizada en versión aspirante.

Para utilizar la campana en versión filtrante debe instalarse el correspondiente KIT DE ACCESORIO.

Compruebe en las primeras páginas de este manual si el KIT DE ACCESORIOS ya se suministra o debe adquirirse por separado.

Nota: Si se suministra, en algunos casos, el sistema de filtro de carbón activado adicional podría estar ya instalado en la campana.

La información para la transformación de la campana de versión aspirante a versión filtrante ya está contenida en este manual.

Versión aspirante

Los vapores se evacuan al exterior a través de un tubo de escape fijado a la brida de conexión.

⚠ ATENCIÓN

El tubo de evacuación no es suministrado y debe ser comprado.

El diámetro del tubo de descarga debe ser igual al diámetro del aro de empalme.

Si la campana está equipada con filtro/s, debe/n ser retirado/s.

Versión filtrante

El aire extraído es desengrasado y desodorizado antes de ser devuelto a la habitación. Para utilizar la campana en esta versión es necesario instalar un sistema de filtrado adicional a base de carbones activos.

COMANDOS

La campana está equipada con un panel de control de las velocidades de aspiración y un control de encendido de la luz para la iluminación de la placa de cocción.

L2 - L3

L1

T1. Tecla ON/OFF Temporizador

Velocidad (potencia) de aspiración 1: 20 minutos

Velocidad (potencia) de aspiración 2: 15 minutos

Velocidad (potencia) de aspiración 3: 10 minutos

Velocidad (potencia) de aspiración intensiva: 5 minutos

T2. Tecla de disminución de velocidad (potencia) de aspiración

OFF 1: pulse mas veces para disminuir la velocidad hasta apagar la campana

OFF 2: a cualquier velocidad mantener pulsado por largo tiempo

T3. Tecla ON/aumento velocidad (potencia) de aspiración (**1-2-3-Intensivo**)

La velocidad **intensiva** tiene una duración de unos 5 minutos, después de lo cual se ajusta automáticamente la velocidad **2**.

Indicador de saturación filtros

La campana indica cuando es necesario llevar a cabo el mantenimiento de los filtros:

Filtro de grasas (aproximadamente cada 40 horas de uso): todos los Led con luz azul

Filtro de olores de carbón activo (aproximadamente cada 160 horas de uso): todos los Led con luz azul, el led **L2** y **L3** parpadean

Reset saturación filtros

Después de haber realizado el mantenimiento de los filtros pulsar por largo tiempo la tecla T1 y T3, los led L1, L2 y L3 parpadean brevemente en rojo para luego apagarse definitivamente.

Activación del indicador de saturación filtro para olores de carbón activado

Este indicador generalmente está desactivado. Para activarlo proceda como a continuación:

Con la campana apagada pulse y mantenga pulsado por largo tiempo y contemporáneamente **T1** y **T2**: se enciende primero **L1** luego también **L2** y **L3** después del soltar las teclas los led **L2** y **L3** parpadean brevemente para indicar que la activación ha sido exitosa.

Desactivación LED saturación filtro carbón: repita la operación descrita arriba, primero se encienden contemporáneamente los led **L1**, **L2** y **L3** luego solo **L1**, después de soltar las teclas, se encienden de nuevo los led **L1**, **L2** y **L3**, para indicar que la desactivación ha sido exitosa.

MANTENIMIENTO

• **Limpieza:** Para la limpieza use exclusivamente un paño humedecido con detergentes líquidos neutros. No utilice herramientas o instrumentos para la limpieza.

A Filtro de grasas: Debe limpiarse una vez al mes (o cuando el sistema indicador de saturación del filtro - si está previsto en su modelo- lo indique), con detergentes no agresivos, manualmente o en el lavavajillas a baja temperatura y en ciclo corto.

Cuando el filtro metálico de grasa se lava en el lavavajillas puede decolorarse pero ello no afecta de ninguna manera sus características de filtrado.

•El Filtro de grasa retiene las partículas de grasa derivadas de la cocción. Cuando el filtro metálico de grasa se lava en el lavavajillas puede decolorarse pero ello no afecta de ninguna manera sus características de filtrado.

• **B Filtro de carbón activado lavable (solo para la versión filtrante):**

el filtro de carbón puede lavarse cada dos meses (o cuando el sistema de indicación de saturación de los filtros - si está previsto en su modelo - indique esta necesidad). Como se indica en la sección de dibujos: quite los filtros de grasa, retire el filtro de carbón y lave en agua caliente y detergentes adecuados o en un lavavajillas a 65°C (cuando lo lave en un lavavajillas, realice el ciclo de lavado completo sin la vajilla dentro). Elimine el exceso de agua sin dañar el filtro y, a continuación, introdúzcalo en el horno durante 10 minutos a 100°C para secarlo. Sustituya los filtros de grasas.

Sustituya la alfombrilla cada 3 años y siempre que la tela esté dañada.

Iluminación

• El sistema de iluminación está basado en la tecnología LED. Los LED garantizan una iluminación óptima, con una duración hasta 10 veces mayor que las lámparas tradicionales y permiten ahorrar el 90% de energía eléctrica.

- **Sistema de Iluminación** : El sistema de iluminación no es sustituible por el usuario, en caso de mal funcionamiento póngase en contacto con el servicio de asistencia técnica.

ELIMINACIÓN AL FINAL DE VIDA

Este producto está marcado de acuerdo con la Directiva Europea 2012/19/CE - UK SI 2013 No.3113, Residuos de Aparatos Eléctricos y Electrónicos (RAEE).

Asegúrandose de que este producto sea eliminado de modo correcto. El usuario contribuye a prevenir las potenciales consecuencias negativas para el ambiente y la salud. El símbolo en el producto o en la documentación adjunta indica que este producto no debe ser tratado como un desecho doméstico, sino que debe ser llevado a un punto de recolección adecuado para el reciclaje de aparatos eléctricos y electrónicos. Para la eliminación del producto siga las normativas locales para la eliminación de residuos. Para obtener más información sobre el tratamiento, la recuperación y el reciclaje de este producto, póngase en contacto con las autoridades locales, el servicio de recolección de residuos domésticos o con la tienda donde se ha comprado el producto.

El material del embalaje es reciclable y lleva el símbolo de reciclaje.

NORMATIVAS

Equipo diseñado, probado y realizado respetando las normas sobre la Seguridad: EN/IEC 60335-1; EN/IEC 60335-2- 31, EN/IEC 62233. Rendimiento: EN/IEC 61591; ISO 5167-1; ISO 5167-3; ISO 5168; EN/IEC 60704-1; EN/IEC 60704-2-13;EN/IEC 60704-3; ISO 3741; EN 50564; IEC 62301. EMC: EN 55014-1; CISPR 14-1; EN 55014-2; CISPR 14-2; EN/IEC 61000-3-2; EN/IEC 61000-3-3.

SUGERENCIAS DE USO

Recomendaciones para la correcta utilización con el fin de limitar el impacto sobre el medio ambiente: Cuando empiece a cocinar, encienda el producto a la velocidad mínima, dejándolo encendido unos minutos incluso después de terminar de cocinar. Aumente la velocidad solo si se produjera una gran cantidad de humo y vapor, accionado la función booster solamente en los casos extremos. Para que el sistema de reducción de olores, se mantenga eficiente, es preciso sustituir, cuando fuera necesario, el/los filtros de carbón. Para que el filtro de grasa se mantenga eficiente, es preciso limpiarlo cuando fuera necesario. Para optimizar la eficiencia y reducir al mínimo el ruido, utilice el diámetro máximo del sistema de canalización que figura en este manual.

ANOMALÍAS DE FUNCIONAMIENTO

Si algo no parece funcionar, realice las siguientes comprobaciones sencillas antes de llamar al Servicio de Asistencia:

- Si la campana no funciona:

Compruebe que:
- No haya interrupción de corriente.
- Se haya seleccionado una velocidad.

- Si la campana tiene un rendimiento escaso:

Compruebe que:
- La velocidad del motor seleccionada es suficiente para la cantidad de humo y de vapores liberada.
- La cocina está suficientemente ventilada para permitir una entrada de aire.
- El filtro de carbón no está gastado (campana en versión filtrante).

- Si la campana se apagó durante el funcionamiento normal:

Compruebe que:
- No haya interrupción de corriente.
- El dispositivo de corte omnipolar no se haya disparado.

En caso de posibles anomalías de funcionamiento, antes de ponerse en contacto con el Servicio de Asistencia, desconecte el aparato de la red eléctrica sacando el enchufe durante al menos 5 segundos y vuelva a conectarlo. Si la avería persiste, póngase en contacto con el Servicio de Asistencia.

DATOS TÉCNICOS

Altura (cm)	Ancho (cm)	Profundidad (cm)	Ø del tubo de descarga (cm)
95	84.5	22	-

Componentes no suministrados con el producto

SEGURANÇA GERAL

•Não faça alterações elétricas ou mecânicas no produto ou nas condutas de extração. •Antes de qualquer operação de limpeza ou de manutenção, desligue o produto da rede elétrica, retirando a ficha da tomada ou desligando o interruptor geral da habitação. •Para todas as operações de instalação e manutenção, use luvas de trabalho.• O produto pode ser utilizado por crianças de idade não inferior a 8 anos e por pessoas com capacidades físicas, sensoriais ou mentais reduzidas, ou com falta de experiência ou do necessário conhecimento, desde que sob vigilância ou após terem recebido instruções acerca do uso do aparelho em segurança e da compreensão dos perigos a ele inerentes.• As crianças devem ser vigiadas para que não brinquem com o produto.• A limpeza e a manutenção não devem ser efetuadas por crianças sem vigilância. O local deve dispor de ventilação suficiente quando o produto for utilizado em simultâneo com outros aparelhos de combustão a gás ou outros combustíveis. •O produto deve ser limpo frequentemente, quer no seu interior quer no seu exterior (PELO MENOS UMA VEZ POR MÊS), contudo respeite as indicações expressas nas instruções de manutenção. •O incumprimento das normas de limpeza do produto e da substituição / limpeza dos filtros implica risco de incêndio.• É estritamente proibido cozinhar alimentos na chama sob o produto.• ATENÇÃO: Quando a placa de cozinha estiver em funcionamento, as partes acessíveis do produto podem ficar quentes.• Não ligue o produto à rede elétrica sem que a instalação esteja completamente concluída.• No que diz respeito às medidas técnicas e de segurança a serem adotadas para a extração de fumos, siga rigorosamente as disposições previstas nos regulamentos das autoridades locais competentes.• O ar aspirado não deve ser encanado numa conduta usada para a extração dos fumos produzidos por aparelhos de combustão a gás ou outros combustíveis.• Não utilize ou deixe o produto sem lâmpadas corretamente montadas para evitar o possível risco de choque elétrico.• O produto NUNCA deve ser utilizado sem a grelha corretamente montada. O produto NUNCA deve ser utilizado como superfície de apoio a menos que seja expressamente indicado.

• Utilize apenas os parafusos de fixação fornecidos em dotação com o produto para a instalação ou, se não forem fornecidos, compre o tipo adequado de parafusos. Utilize parafusos com o comprimento correto indicado no Guia de instalação.

● **Atenção!** A falta de instalação de parafusos e de outros dispositivos de fixação de acordo com estas instruções, pode resultar em riscos de natureza elétrica.

• Para a substituição da lâmpada, utilize apenas o tipo de lâmpada indicado na seção de manutenção/sistema de iluminação deste manual. • O uso de chamas livres é prejudicial para os filtros e pode provocar incêndios, pelo que deve ser sempre evitado. • A fritura deve ser feita sob controlo para evitar que o óleo sobreaquecido pegue fogo. • Em caso de dúvida, consulte o centro de assistência

autorizado ou um profissional qualificado similar.
Atenção! Não utilize com programadores, temporizadores, controlos remotos separados ou qualquer outro dispositivo que se ativa automaticamente.
• A distância mínima entre a superfície de apoio dos recipientes sobre o dispositivo de cozedura e a parte mais baixa do exaustor de cozinha não deve ser inferior à 65 cm no caso de fogões elétricos e de 65 cm no caso de fogões a gás ou mistos.
Se as instruções de instalação do dispositivo de cozedura a gás especificarem uma distância maior, é preciso ter isso em consideração.
Mantenha as crianças menores de 3 anos afastadas do aparelho. Quando não vigiadas por um adulto, as crianças menores de 8 anos devem ser mantidas afastadas do aparelho.
⚠ **ATENÇÃO**: o aparelho não deve ser operado mediante um dispositivo externo ou através dum sistema de comando à distância separado.
⚠ Este aparelho não se destina à utilização profissional. Não utilize o aparelho ao ar livre.
⚠ Para evitar o risco de ferimentos pessoais, o aparelho deve ser movimentado e instalado por duas ou mais pessoas.
⚠ A instalação, inclui também quaisquer conexões para fornecimento de água (se previsto) e as ligações elétricas, e as intervenções de reparação devem ser realizadas por pessoal qualificado.
Uma vez concluída a instalação, o material de embalagem (peças de plástico, poliestireno, etc.) deve ser mantido fora do alcance das crianças para evitar o risco de asfixia.
Não utilize o aparelho quando estiver molhado ou descalço.
Nunca utilize aparelhos de limpeza a vapor - risco de choque elétrico.
Siga rigorosamente todas as instruções contidas neste manual. Declina-se toda e qualquer responsabilidade por eventuais inconvenientes, danos ou incêndios provocados ao aparelho, derivados da inobservância das instruções contidas neste manual. O aparelho destina-se exclusivamente ao uso doméstico para a cozedura de alimentos e aspiração dos fumos derivados da própria cozedura. Não é admitido nenhum outro tipo de utilização (por ex. aquecer ambientes). O fabricante declina toda e qualquer responsabilidade pelos usos inadequados ou pelas erradas definições dos comandos.
● Leia com atenção as instruções: existem importantes informações sobre a instalação, utilização e segurança.
● Não faça alterações elétricas no aparelho.
● Antes de proceder à instalação do dispositivo, verifique se todos os componentes não estão danificados. Caso contrário, entre em contacto com o revendedor e não prossiga com a instalação.
● É importante conservar todos os manuais que acompanham o produto para poder consultá-los a qualquer momento. Em caso de venda, cessão ou mudança, certifique-se de que permaneçam junto do produto.
O aparelho pode ter estéticas diferentes relativamente ao ilustrado nos desenhos deste manual, contudo as

instruções de utilização, manutenção e instalação são as mesmas.

LIGAÇÃO ELÉTRICA

A tensão da rede deve corresponder à tensão indicada no rótulo de caraterísticas situado dentro do exaustor. Se equipado com ficha, ligue o exaustor a uma tomada em conformidade com as normas em vigor, localizada numa zona acessível mesmo após a instalação. Se for desprovido de ficha (ligação direta à rede) ou se a ficha não estiver colocada em zona acessível, mesmo após a instalação, aplique um interruptor bipolar conforme com a norma que assegure o desligamento total da rede nas condições da categoria de sobretensão III, em conformidade com as regras de instalação.

● **Atenção!** Antes de ligar novamente o circuito à alimentação da rede e de verificar o seu correto funcionamento, verificar sempre se o cabo de rede está montado corretamente.

Não utilize extensões elétricas, tomadas múltiplas ou adaptadores.

Se o cabo não estiver dotado de ficha, ligue os fios de respeitando a tabela seguinte:

Tensão e frequência da rede

Consulte o valor indicado na etiqueta de caraterísticas no interior do exaustor.

Ligação de fios

⏚: amarelo / verde

N: azul

L: castanho

Substituição do cabo de alimentação

O exaustor está equipado com um cabo de alimentação especial; caso o cabo esteja danificado, solicite-o ao serviço de assistência técnica.

DESCARGA DE AR

(para versões de aspiração)

Ligue o exaustor a tubos e orifícios de descarga na parede com diâmetro equivalente à saída de ar (flange de união).

A utilização de tubos e orifícios de descarga de parede com diâmetro inferior determinará uma diminuição no desempenho da aspiração e um aumento drástico no ruído.

Isentamo-nos de qualquer responsabilidade neste caso.

! Usar uma conduta com o comprimento mínimo indispensável.

! Usar uma conduta com o menor número de curvas possível (ângulo máximo da curva: 90°).

! Evitar mudanças drásticas de secção da conduta.

! A empresa declina qualquer responsabilidade se estas normas não forem respeitadas.

FILTRAGEM OU ASPIRAÇÃO?

! O seu exaustor está pronto para ser utilizado na versão de aspiração.

Para utilizar o exaustor na versão de filtragem, deve ser instalado o KIT DE ACESSÓRIOS apropriado.

Verifique nas primeiras páginas deste manual se o KIT DE ACESSÓRIOS já é fornecido em acompanhamento ou deve ser adquirido separadamente.

Nota: Se fornecido em acompanhamento, nalguns casos, o sistema de filtragem adicional baseado nos carvões ativos pode já estar instalado no exaustor.

As informações para a transformação do exaustor da versão de aspiração para a versão de filtragem já estão contidas neste manual.

Versão aspirante

Os vapores são evacuados para o exterior por meio de um tubo de descarga fixado no flange de conexão.

⚠ ATENÇÃO

O tubo de evacuação não é fornecido e deverá ser adquirido.
O diâmetro do tubo de extração deve ser equivalente ao diâmetro do anel de conexão.
Se o exaustor estiver equipado com filtro de carvão, este(s) deve(m) ser removido(s).

Versão filtrante

O ar aspirado será desengordurado e desodorado antes de ser reconduzido para o cómodo. Para utilizar o exaustor nesta versão é necessário instalar um sistema de filtragem adicional à base de carvões ativos.

COMANDOS

O exaustor está equipado com um painel de comandos com controlo das velocidades de aspiração e um controlo para acender a luz de iluminação da placa.

L2 - L3

L1

T1. Tecla ON/OFF Temporizador

Velocidade (potência) de aspiração 1: 20 minutos
Velocidade (potência) de aspiração 2: 15 minutos
Velocidade (potência) de aspiração 3: 10 minutos
Velocidade (potência) de aspiração intensiva: 5 minutos

T2. Tecla de decréscimo da velocidade (potência) de aspiração

OFF 1: pressione várias vezes para diminuir a velocidade até desligar o exaustor

OFF 2: a qualquer velocidade mantenha pressionado por um longo período

T3. Botão ON/aumento da velocidade (potência) de aspiração (**1-2-3-Intensivo**)

A velocidade **intensiva** tem uma duração de aproximadamente 5 minutos, após a qual é definida automaticamente a velocidade **2**.

Indicador de saturação dos filtros

O exaustor indica quando é necessário executar a manutenção dos filtros:

Filtro de gorduras (aproximadamente a cada 40 horas de utilização): todos os LED com luz azul

Filtro de odores de carvão ativo (aproximadamente a cada 160 horas de utilização): todos os LED com luz azul, os LED **L2** e **L3** piscam

Redefinição da saturação dos filtros

Após ter realizado a manutenção dos filtros, pressione longamente as teclas T1 e T3, os LED L1, L2 e L3 piscam brevemente a vermelho e depois desligam-se definitivamente.

Ativação do indicador de saturação do filtro de odores de carvão ativo

Este indicador está normalmente desativado. Para ativá-lo efetuar as seguintes operações:

Com o exaustor desligado mantenha pressionado em simultâneo por um longo tempo **T1** e **T2**: primeiro acende-se **L1** depois **L2** e **L3** também, em seguida, quando os botões são libertados, os LED **L2** e **L3** piscam brevemente para indicar a ativação.

Desativação LED de saturação do filtro de carvão: repita a operação descrita acima, primeiro acendem-se os LED **L1**, **L2** e **L3** em simultâneo, depois apenas **L1**, após o que, com o soltar das teclas, acendem-se novamente os LED **L1**, **L2** e **L3**, a indicar que a desativação ocorreu.

MANUTENÇÃO

• **Limpeza:** Para a limpeza utilize exclusivamente um pano humedecido com detergentes líquidos neutros. Não utilize ferramentas ou instrumentos para a limpeza.

A Filtro de gorduras: Deve ser limpo uma vez por mês (ou quando o sistema indicador de saturação dos filtros - se previsto no modelo que possui - indicar esta necessidade), com detergentes não agressivos, manualmente ou na máquina de lavar louça a baixas temperaturas e com ciclo curto.

Com a lavagem na máquina de lavar louça, o filtro de gorduras metálico pode perder a cor, mas suas características de filtragem não se alteram absolutamente.

• O filtro de gorduras retém as partículas de gordura derivadas do cozimento. Com a lavagem na máquina de lavar louça, o filtro de gorduras metálico pode perder a cor, mas suas características de filtragem não se alteram absolutamente.

• **B Filtro de carvões ativos lavável (apenas para a versão filtrante):**

o filtro de carvão pode ser lavado a cada dois meses (ou quando o sistema de indicação de saturação dos filtros - se previsto no modelo na sua posse - indicar a necessidade). Conforme indicado na seção dos desenhos: retire os filtros de gorduras, remova o filtro de carvão e lave em água quente com detergentes adequados ou na lava-louças a 65 °C (no caso de lavagem em lava-louças, execute o ciclo de lavagem completo sem louças no interior). Retire a água em excesso sem danificar o filtro; em seguida, ponha-o no forno por 10 minutos a 100 °C para secá-lo definitivamente. Recoloque os filtros de gordura.

Substitua a almofadinha a cada 3 anos e sempre que o pano estiver danificado.

Iluminação

• O sistema de iluminação se baseia na tecnologia a LED. Os LEDs garantem uma iluminação ideal, com uma duração até 10 vezes superior às lâmpadas tradicionais, e permitem uma economia de 90% de energia elétrica.

- **Sistema de iluminação** : O sistema de iluminação não pode ser substituído pelo utilizador, em caso de mau funcionamento, entre em contacto com o serviço de assistência.

ELIMINAÇÃO EM FIM DE VIDA

Este aparelho está marcado em conformidade com a Diretiva Europeia 2012/19/CE - Instrumento Estatutário do Reino Unido n.º 3113 de 2013, Resíduos de equipamentos elétricos e eletrónicos (REEE).

Ao assegurar-se de que este aparelho seja eliminado corretamente. O utilizador contribui para evitar as potenciais consequências negativas para o ambiente e para a saúde. O símbolo no produto ou na documentação anexa indica que este produto não deve ser tratado como lixo doméstico, devendo ser entregue no ponto de recolha apropriado para a reciclagem de equipamentos elétricos e eletrónicos. Desfaça-se deles seguindo os regulamentos locais para a eliminação dos resíduos. Para mais informações sobre o tratamento, recuperação e reciclagem deste produto, contacte as autoridades locais, o serviço de recolha de resíduos domésticos ou a loja onde o aparelho foi adquirido.

O material da embalagem é reciclável e tem o símbolo de reciclagem.

REGULAMENTAÇÃO

Aparelho projetado, testado e fabricado respeitando as normas de Segurança: EN/IEC 60335-1; EN/IEC 60335-2- 31, EN/IEC 62233. Desempenho: EN/IEC 61591; ISO 5167-1; ISO 5167-3; ISO 5168; EN/IEC 60704-1; EN/IEC 60704-2-13;EN/IEC 60704-3; ISO 3741; EN 50564; IEC 62301. CEM: EN 55014-1; CISPR 14-1; EN 55014-2; CISPR 14-2; EN/IEC 61000-3-2; EN/IEC 61000-3-3.

SUGESTÕES DE UTILIZAÇÃO

Sugestões para uma utilização correta para reduzir o impacto ambiental: Quando começar a cozinhar, ligue o aparelho na velocidade mínima, deixando-o ligado durante alguns minutos, mesmo após ter terminado de cozinhar. Aumente a velocidade apenas em caso de grandes quantidades de fumo e vapor, utilizando a função booster só em casos extremos. Para manter o sistema de redução de cheiros eficiente, substitua o(s) filtro(s) de carvão quando for necessário. Para manter eficiente o filtro de gordura, limpe-o em caso de necessidade. Para otimizar a eficiência e minimizar os ruídos, utilize o diâmetro máximo do sistema de canalização indicado neste manual.

ANOMALIAS DE FUNCIONAMENTO

Se algo parece não funcionar, antes de chamar o Serviço de Assistência, efetue as seguintes verificações simples:

- Se o exaustor não funcionar:

Verifique se:
- Não há falha de corrente.
- Foi selecionada uma velocidade.

- Se o exaustor tem um desempenho insuficiente:

Verifique se:
-A velocidade selecionada para o motor é suficiente para a quantidade libertada de fumo e vapores.
-A cozinha é suficientemente arejada para permitir uma entrada de ar.
-O filtro de carvão não esta gasto (exaustor na versão de filtragem).

- Se o exaustor se desligou no decorrer do funcionamento normal:

Verifique se:
-não há falha de corrente.
-o dispositivo de interrupção omnipolar não disparou.

Em caso de eventuais anomalias de funcionamento, antes de contactar o serviço de assistência, desligue o aparelho da alimentação elétrica extraindo a ficha durante pelo menos 5 s. e ligando-o depois novamente. No case de a anomalia de funcionamento persistir, contacte o serviço de assistência.

DADOS TÉCNICOS

Altura (cm)	Largura (cm)	Profundidade (cm)	Ø do tubo de exaustão (cm)
95	84.5	22	-

Componentes não incluídos com o produto

ОБЩА БЕЗОПАСНОСТ

•Не правете електрически или механични вариации на продукта или на тръбите за отвеждане на отработените газове. Преди всяка операция за почистване или поддръжка, изключвайте уреда от електрическата мрежа, като изключите щепсела или главния прекъсвач на жилището. •За всички операции на инсталиране и поддръжка използвайте работни ръкавици.• Продуктът може да се използва от деца на възраст на не по-малко от 8 години и от лица с намалени физически способности или възприятия или без опит или необходими познания, при условие, че те са под наблюдение или след като същите са получили инструкции за безопасна употреба на уреда и са осъзнали опасностите, свързани с него.• Децата трябва да бъдат контролирани, за да се гарантира, че те не играят с продукта.• Почистването и поддръжката не трябва да се извършват от деца без наблюдение. •Помещението трябва да разполага с достатъчна вентилация, когато продуктът се използва едновременно с други уреди с горивна функция, на газ или друг вид горивен материал. •Продуктът трябва да бъде почистван често, както вътре, така и отвън (ПОНЕ ЕДИН ПЪТ НА МЕСЕЦ), спазвайте стриктно указанията в инструкциите за поддръжка. •Неспазването на стандартите за почистване на продукта и на замяната/почистването на филтрите, води до риск от пожар.• Строго се забранява приготвянето на храна върху пламък под продукта.• ВНИМАНИЕ: Когато плота за готвене работи, достъпните части на продукта могат да се нагреят.• Не свързвайте продукта към електрическата мрежа, докато инсталирането не е завършило напълно.• Доколкото се отнася до техническите мерки и мерките за безопасност, които да се предприемат за извеждане на отработените газове, придържайте се стриктно към предвиденото в регламента на местните компетентни органи.• Аспирираният въздух не трябва да бъде насочен в канал, използван за отвеждане на отработените газове, произведени от уреди с горене на газ или други горивни материали.• Не използвайте или не оставяйте продукта без правилно монтирани лампи, поради възможен риск от токов удар.• Продуктът НИКОГА не трябва да се използва без правилно монтирана решетка. • Продуктът НИКОГА не трябва да се използва като опорна повърхност, освен ако не е изрично посочено.

• Използвайте единствено фиксиращите винтове, приложени в комплект с продукта за инсталирането или, ако не са приложени, закупете правилния тип винтове. Използвайте правилната дължина на винтовете, които са обозначени в Ръководство за инсталиране.

● **Внимание!** Не поставянето на болтовете и крепежни елементи в съответствие с настоящите инструкции може да доведе до рискове от електрическо естество.

• За да смените лампата, използвайте само типа лампа, посочен в раздела

поддръжка /система за осветление в това ръководство. • Използването на свободен пламък е вредно за филтрите и може да предизвика пожари, следователно при всички случаи трябва да се избягва. • Пърженето трябва да се извършва под контрол за да се избегне запалването на нагрятото олио. • В случай на съмнения, консултирайте оторизирания център за техническо обслужване или с подобен квалифициран персонал.

Внимание! Не използвайте с програматор, таймер, отделно дистанционно управление или каквото и да е друго устройство, което се активира автоматично.

• Минималното разстояние между опорната повърхност на контейнерите на устройството за готвене и най-ниската част на кухненския аспиратор трябва да бъде не по-ниско от 65 cm при електрически кухни и 65 cm при кухни на газ или смесени.

Ако инструкциите за монтаж на уреда за готвене на газ, определят една по-голяма дистанция, това трябва да се вземе предвид.

Дръжте децата под 3 годишна възраст далеч от уреда. Без непрекъснато наблюдение на възрастен, съхранявайте уреда на място, недостъпно за деца на възраст под 8 години.

⚠ **ВНИМАНИЕ**: уредът не е предназначен да се активира чрез външен таймер или една отделна система за дистанционно управление.

⚠ Този уред не е предназначен за професионална употреба. Не използвайте уреда на открито.

⚠ За да се избегне рискът от нараняване на хора, уредът трябва да се бъде придвижван и инсталиран от двама или повече човека.

⚠ Инсталирането, включително евентуални връзки за водоснабдяване (ако са предвидени) и електрическите връзки, както и ремонтните дейности трябва да се извършват от квалифициран персонал.

Като приключи инсталирането, съхранявайте опаковъчния материал (пластмасови части, полистирол и т.н.) далеч от деца, за да се избегне риск от задушаване.

Не използвайте уреда, когато сте мокри или с боси крака.

Никога не използвайте парочистачки за почистване – риск от токов удар.

Придържайте се стриктно към инструкциите, дадени в настоящото ръководство. Фирмата не носи никаква отговорност за евентуални неизправности, щети или пожари, предизвикани от уреда, възникнали в резултат на неспазване на инструкциите, дадени в настоящото ръководство. Уредът е предназначен единствено за домашна употреба за готвене на хранителни продукти и аспирация на дим и изпарения от самото готвене. Не се допускат други приложения (напр. отопляване на помещения). Производителят не носи никаква отговорност за неправилна употреба или неправилни настройки на командите.

● Прочетете внимателно инструкциите: в тях се съдържа важна информация относно инсталирането, употребата и мерките за безопасност.

● Не извършвайте електрически промени в уреда.

● Преди да пристъпите към инсталирането на уреда, уверете се, че няма увредени части. Ако има повреди, свържете се с дистрибутора и не пристъпвайте към монтиране.

● Важно е да се съхраняват всички ръководства, които придружават продукта, за да бъдат консултирани по всяко време. При продажба, отдаване под наем или преместване, уверете се, че ръководството винаги придружава продукта.

Уредът може да се различава външно от показаното на фигурите, поместени в настоящото ръководство, но независимо от това, инструкциите за употреба, поддръжка и инсталиране са напълно еднакви.

ЕЛЕКТРИЧЕСКО СВЪРЗВАНЕ

Напрежението на електрическата мрежа трябва да съответства на напрежението, показано на етикета за характеристиките, разположен от вътрешната страна на аспиратора. Ако е оборудван с щепсел, свържете аспиратора към контакт, който отговаря на действащите разпоредби разположен в достъпна зона и след инсталирането. Ако не е оборудван с щепсел (директна връзка към електрическата мрежа) или щепселът не е разположен в достъпна зона, дори след инсталиране, поставете биполярен превключвател, за да осигурите пълното изключване на електрическата мрежа в условията на свръх напрежение категория III, в съответствие с правилата за инсталиране.

● **Внимание!** Преди да свържете отново кръга към мрежовото захранване и да проверите дали функционира правилно, винаги проверявайте дали мрежовият кабел е монтиран правилно.

Не използвайте удължители, разклонители и адаптери.

Ако кабелът не е оборудван с щепсел, свържете проводниците съгласно следната таблица:

Напрежение и честота на мрежата

Направете справка със стойността, посочена на етикета с характеристики вътре в аспиратора.

Свързване на проводници

⏚: жълт/зелен

N: син

L: кафяв

Смяна на захранващия кабел

Аспираторът е оборудван със специален захранващ кабел; в случай на повреда на кабел, изискайте го от отдел техническо обслужване.

ИЗПУСКАНЕ НА ВЪЗДУХА

(за версиите с аспирация)

Свържете аспиратора с тръби и отвори за разтоварване на стената с диаметър, равняващ се на комина за отвеждане на въздуха (фланец за свързване).

Използването на тръби и отвори за разтоварването за стена с по-малък диаметър води до едно намаляване на производителността на аспирацията и едно драстично увеличаване на шума.

Следователно се отхвърля всякаква отговорност относно това.

! Използвайте тръба с възможно най-малка дължина.

! Използвайте една тръба с възможно най-малък брой завои (максимален ъгъл на завой: 90°).

! Избягвайте драстични промени на сечението на канала.

! Дружеството отхвърля всякаква отговорност, ако тези разпоредби не се спазват.

ФИЛТРИРАНЕ ИЛИ АСПИРАЦИЯ?

! Вашият аспиратор е готов за употреба във версията с аспирация.

За да използвате аспиратора във версията с филтриране, трябва да бъде инсталиран специалният КОМПЛЕКТ С АКСЕСОАРИ.

Проверете на първите страници на това ръководство дали КОМПЛЕКТЪТ С АКСЕСОАРИ вече доставен или трябва да бъде закупен отделно.

Забележка: Ако е доставен с продукта, в някои случаи допълнителната система за филтриране на базата на активен въглен може вече да е инсталирана на аспиратора.

Информацията за трансформирането на аспиратора от версия с аспирация във версия с филтриране, вече се съдържа в това ръководство.

Версия с аспирация

Парите се извеждат навън посредством една тръба за разтоварване, фиксирана към свързващия фланец.

⚠ ВНИМАНИЕ

Тръбата за извеждане не е доставена и се закупува.

Диаметърът на тръбата за разтоварване трябва да отговаря на диаметъра на пръстена за свързване.

Ако аспираторът се оборудван с филтър/-и с въглен, той/те трябва да бъдат отстранени.

Версия с филтриране

Аспирираният въздух ще бъде обезмаслен и с отстранен мирис, преди да бъде върнат в стаята. За да се използва аспираторът се в тази версия, трябва да се инсталира допълнителна филтрираща система на базата на активен въглерод.

КОМАНДИ

Абсорбаторът разполага с команден панел с контрол на скоростите на засмукване и контрол на включването на светлината за осветяване на готварския плот.

L2 - L3

L1

T1. Бутон ON/OFF Таймер

Скорост (мощност) на аспирация 1: 20 минути

Скорост (мощност) на аспирация 2: 15 минути

Скорост (мощност) на аспирация 3: 10 минути

Скорост (мощност) на интензивна аспирация: 5 минути

T2. Бутон за намаляване на скорост (мощност) на аспирация

OFF 1: натиснете няколко пъти, за да намалите скоростта, до изключване на аспиратора

OFF 2: на всяка скорост задръжте натиснат продължително

T3. Бутон ON/увеличаване на скоростта (мощността) на аспирация (**1-2-3-Интензивен**)

Интензивната скорост е с продължителност около 5 минути, след което се задава автоматично скорост **2**.

Индикатор за запушване на филтри

Аспираторът показва, когато е необходимо, да се извърши поддръжката на филтрите:

Филтър за мазнини (на всеки 40 часа употреба): всички Led индикатори със синя светлина

Филтър за миризми с активен въглен (на всеки 160 часа употреба): всички Led индикатори със синя светлина, Led индикатори **L2** и **L3** мигат

Ресет запушване на филтри

След извършване на поддръжката на филтрите, натиснете продължително бутон T1 и T3, led индикаторите L1, L2 и L3 мигат кратко в червено и след това се изключват окончателно.

Активиране на индикатора за задръстване на филтър за миризми с активен въглен

Този индикатор обикновено е изключен. За да се активира, направете следното:

При изключен аспиратор, натиснете и задръжте натиснати продължително и едновременно **T1** и **T2**: първо, **L1** се включва, след това **L2** и **L3**, след това, при отпускане на бутоните, led индикаторите **L2** и **L3** мигат за кратко, за да покажат, че е извършено активиране.

Деактивиране на LED индикатор за насищане на филтър с активен въглен: повторете операцията, описана по-горе, първо се включват едновременно led индикаторите **L1**, **L2** и **L3**, след това само **L1**, а след това, при отпускане на бутоните, се включват отново led индикаторите **L1**, **L2** и **L3**, за да укажат, че е извършено деактивиране.

ПОДДРЪЖКА

• **Почистване:** За почистването, използвайте единствено една навлажнена с неутрални течни препарати кърпа. Не използвайте инструменти за почистването.

A Филтър против мазнини: Трябва да бъде почистен един път на месец (или когато системата за сигнализиране на запушване на филтрите - ако е предвидено за притежавания модел - сигнализира тази необходимост), с не агресивни почистващи препарати, ръчно или в миялна машина на ниски температури и на кратък цикъл.

При измиването в миялна машина металният филтър против мазнини може да се обезцвети, но неговите филтриращи свойства в никакъв случай няма да се променят.

Филтърът за мазнини задържа частиците мазнина, произхождащи от готвенето. При измиването в миялна машина металният филтър против мазнини може да се обезцвети, но неговите филтриращи свойства в никакъв случай няма да се променят.

• **B Миещ се филтър с активен въглен (само за филтрираща версия):**

филтърът с въглен може да бъде измиван на всеки два месеца (или когато системата за индикация на сатурация на филтрите - ако е предвидена на притежавания модел - покаже тази необходимост). Както е посочено в раздела със схеми: отстранете филтрите за мазнини, отстранете филтъра с въглен и измийте в топла вода и подходящи препарати или в миялна машина на 65°C (при миене в миялна машина, извършете цикъл на пълно измиване без заредени съдове). Отстранете излишната вода, без да разваляте филтъра, след което го поставете във фурна за 10 минути на 100°C за да го изсушите изцяло. Сменете филтрите за мазнини.

Сменяйте дюшечето на всеки 3 години и всеки път, когато тъканта е повредена.

Осветление

• Осветителната система е базирана на LED технология. Индикаторите LED гарантират оптимално осветление, с продължителност на функциониране до 10 пъти по-дълга от този на традиционните лампи и позволяват се спести 90% от електрическата енергия.

- **Система за осветление** : Системата за осветление не може да бъде заменена от потребителя, в случай на неизправности, свържете се с отдел техническо обслужване.

ОБЕЗВРЕЖДАНЕ В КРАЯ НА ЖИЗНЕНИЯ ЦИКЪЛ

Този уред е обозначен в съответствие с Европейска Директива 2012/19/EC - UK SI 2013 No.3113, Изхвърляне на Електрическо и Електронно Оборудване (WEEE).

Уверете се, че този продукт се изхвърля по правилен начин. Потребителят помага за предотвратяване на потенциални отрицателни последици за околната среда и здравето. Символът върху уреда или в придружаващата го документация посочва, че този продукт не трябва да се третира като битов отпадък, а трябва да бъде предаден в специално предназначените за това пунктове за рециклиране на електрическо и електронно оборудване. Спазвайте местните регламенти за обезвреждане на отпадъци. За по-подробна информация във връзка с третирането, оползотворяването и рециклирането на този продукт, Ви съветваме да се обърнете към компетентните местни служби, службите за събиране на битови отпадъци или към магазина, от който сте закупили продукта.

Опаковъчният материал е рециклируем и е обозначен със символа за рециклиране.

СТАНДАРТИ

Оборудване, проектирано, тествано и произведено, в съответствие със стандарта за Безопасност: EN/IEC 60335-1; EN/IEC 60335-2- 31, EN/IEC 62233. Ефективност: EN/IEC 61591; ISO 5167-1; ISO 5167-3; ISO 5168; EN/IEC 60704-1; EN/IEC 60704-2-13;EN/IEC 60704-3; ISO 3741; EN 50564; IEC 62301. EMC: EN 55014-1; CISPR 14-1; EN 55014-2; CISPR 14-2; EN/IEC 61000-3-2; EN/IEC 61000-3-3.

ПРЕДЛОЖЕНИЯ ЗА УПОТРЕБА

Препоръки за правилна употреба с цел намаляване на влиянието върху околната среда: Когато се започне готвенето, включете уреда на минимална степен, като го оставите включен за няколко минути и след завършване на готвенето. Увеличете скоростта само при наличие на големи количества дим или пара, като използвате функция booster само в крайни случаи. За да се поддържа в добра ефективност системата за намаляване на миризмите, когато е необходимо подменяйте карбонния филтър/карбонните филтри. Почиствайте при нужда филтъра за мазнини, за да го поддържате в добро работно състояние. За да се оптимизира ефективността и за да се сведе до минимум шумът, използвайте въздуховоди с максимален диаметър, посочен в това ръководство.

АНОМАЛИИ ПРИ ФУНКЦИОНИРАНЕ

Ако има съмнения за неизправност, преди да се обадите на Центъра за техническо обслужване, извършете следните прости проверки:

- Ако аспираторът не функционира:

Да се провери, дали:
- Няма прекъсване на електричеството.
- Избрана е една скорост.

- Ако аспираторът е с лоша производителност:

Да се провери, дали:
- Избраната скорост на мотора е достатъчна за количеството освобождаван дим и изпарения.
- Кухнята е достатъчно проветрива, за да позволи засмукване на въздух.
- Филтърът с активен въглен не е изразходен (аспиратор във версията на филтриране).

- Ако аспираторът се е изключил по време на нормално функциониране:

Да се провери, дали:
- няма прекъсване на захранването.
- устройството за еднополюсно прекъсване не се е включило.

При настъпили неизправности на функциониране, преди да се свържете с отдел техническо обслужване, изключете уреда от захранването за най-малко 5 сек., като измъкнете щепсела и след това го свържете отново. Ако аномалията при функциониране продължава, свържете се с отдел техническо обслужване.

ТЕХНИЧЕСКИ ДАННИ

Височина (cm)	Ширина (cm)	Дълбочина (cm)	Ф на изпускателната тръба (cm)
95	84.5	22	-

Компоненти, които не са приложени към продукта

OBECNÁ BEZPEČNOST

•Neprovádějte žádné elektrické ani mechanické změny na výrobku ani na potrubí pro vypouštění výparů. •Před jakýmkoliv úkonem čištění nebo údržby odpojte spotřebič od elektrické sítě vytažením zástrčky nebo vypnutím hlavního vypínače bytu/domu. •Při všech úkonech instalace a údržby používejte pracovní rukavice.• Výrobek mohou používat děti ve věku nejméně 8 let a osoby se sníženými fyzickými, smyslovými nebo mentálními schopnostmi nebo bez zkušeností či potřebných znalostí, za předpokladu, že jsou pod dohledem nebo poté, co obdržely pokyny týkající se bezpečného používání spotřebiče a pochopily s tím související nebezpečí.• Děti by měly být pod dohledem, aby si s výrobkem nehrály.• Čištění a údržbu spotřebiče nesmí provádět děti bez dozoru. •Pokud je výrobek používán současně s jinými spotřebiči na plyn nebo jiná paliva, místnost musí být dostatečně větraná. •Výrobek musí být často čištěn zevnitř i zvenku (ALESPOŇ JEDNOU MĚSÍČNĚ), v každém případě dodržujte to, co je výslovně uvedeno v pokynech pro údržbu. •Nedodržení postupů čištění výrobku a výměny/čištění filtrů vede k nebezpečí požáru.• Je přísně zakázáno připravovat pokrmy na plameni pod výrobkem.• POZOR: Když varná deska funguje, mohou být přístupné části výrobku horké.• Výrobek nepřipojujte k elektrické síti, dokud není instalace zcela dokončena.• Pokud jde o technická a bezpečnostní opatření, která mají být přijata pro vypouštění výparů, přísně dodržujte ustanovení předpisů příslušných místních orgánů.• Odsávaný vzduch nesmí být odváděn do potrubí, které je používáno pro vypouštění výparů ze zařízení fungujících na principu spalování plynu nebo jiných paliv.• Výrobek nepoužívejte ani nenechávejte bez řádně namontovaných žárovek kvůli možnému nebezpečí úrazu elektrickým proudem.• Výrobek NIKDY nepoužívejte bez správně namontované mřížky. •Výrobek NIKDY nepoužívejte jako odkládací desku, pokud to není výslovně uvedeno.

• K instalaci používejte pouze upevňovací šrouby dodané s výrobkem, nebo pokud nejsou součástí dodávky, zakupte správný typ šroubů. Použijte správnou délku šroubů, která je uvedena v instalačním návodu.

● **Pozor!** Jestliže šrouby a úchytné prvky nebudou namontovány podle pokynů uvedených v tomto návodu, mohlo by dojít ke vzniku nebezpečí elektrické povahy.

• Pro výměnu žárovky používejte pouze typ žárovky uvedený v části o údržbě/osvětlovacím systému tohoto návodu. • Použití otevřeného plamene je nebezpečné pro filtry a může způsobit požár, proto je třeba se ho v každém případě vyvarovat. • Smažení musí probíhat pod dohledem, aby se zabránilo vznícení přehřátého oleje. • V případě pochybností se obraťte na autorizované servisní středisko nebo podobně kvalifikovaný personál.

Pozor! Nepoužívejte s programovacím zařízením, časovačem, samostatným dálkovým ovladačem nebo jiným zařízením, které se aktivuje automaticky.

• Minimální vzdálenost mezi opěrnou plochou nádob na varném zařízení a nejnižší částí digestoře nesmí být menší než 65 cm v případě elektrických

sporáků a než 65 cm v případě plynových nebo kombinovaných sporáků.
Pokud je v návodu k instalaci plynového spotřebiče uvedena větší vzdálenost, je třeba ji zohlednit.
Uchovávejte spotřebič mimo dosah dětí mladších 3 let. Bez stálého dohledu dospělé osoby uchovávejte spotřebič mimo dosah dětí mladších 8 let.
⚠ **UPOROZNĚNÍ**: spotřebič není určen k ovládání prostřednictvím externího zařízení nebo odděleného systému dálkového ovládání.
⚠ Tento spotřebič není určen pro profesionální použití. Nepoužívejte spotřebič na otevřeném prostranství.
⚠ Aby se předešlo riziku zranění osob, musí s jednotkou manipulovat a instalovat ji dvě nebo více osob.
⚠ Instalaci, včetně případných vodovodních přípojek (pokud součástí dodávky) a elektrických přípojek, a opravy musí provádět kvalifikovaný personál.
Po dokončení instalace uložte obalový materiál (plastové díly, polystyren, atd) mimo dosah dětí, aby se zabránilo riziku udušení.
Nepoužívejte přístroj, pokud jste mokří nebo naboso.
Nikdy nepoužívejte parní čistící přístroje - nebezpečí úrazu elektrickým proudem.
Pečlivě dodržujte pokyny uvedené v tomto návodu. Výrobce odmítá jakoukoliv odpovědnost za případné poruchy, škody či požáry spotřebiče způsobené nedodržením pokynů uvedených v tomto návodu. Spotřebič je určen výhradně k použití v domácnostech pro vaření pokrmů a odsávání výparů z tohoto vaření. Není povoleno spotřebič používat pro jiné účely (např. vyhřívání místností). Výrobce odmítá jakoukoliv odpovědnost v případě nevhodného použití nebo za nesprávné nastavení ovladačů.
● Návod si pozorně přečtěte: obsahuje důležité informace o instalaci, použití a bezpečnosti.
● Na spotřebiči neprovádějte elektrické úpravy.
● Před instalací spotřebiče zkontrolujte, zda jsou všechny součásti nepoškozené. V opačném případě kontaktujte prodejce a v instalaci nepokračujte.
● Je důležité mít vždy k dispozici všechny návody přiložené k výrobku. V případě prodeje, postoupení nebo stěhování zajistěte, aby zůstaly u výrobku.
Spotřebič může mít jiný vzhled, než jak je zobrazen v tomto návodu, nicméně pokyny k použití, údržbě a instalaci zůstávají stejné.

ELEKTRICKÉ PŘIPOJENÍ

Síťové napětí musí odpovídat napětí uvedenému na štítku s charakteristikami na vnitřní straně digestoře. Pokud je digestoř vybavena zástrčkou, připojte ji do zásuvky, která odpovídá platným normám a je umístěna na přístupném místě i po instalaci. Pokud není vybavena zástrčkou (přímé připojení k síti) nebo zástrčka není umístěna na místě přístupném i po instalaci, použijte standardizovaný dvoupólový vypínač, který zajistí úplné odpojení od sítě za podmínek přepěťové kategorie III, v souladu s instalačními předpisy.
● **Pozor!** Před opětovným připojením okruhu k síťovému napájení a funkční prověrkou vždy zkontrolujte, zda je napájecí kabel správně namontován.

Nepoužívejte prodlužovací kabely, rozdvojky ani adaptéry.
Pokud kabel není vybaven zástrčkou, připojte vodiče podle následující tabulky:

Napětí a frekvence sítě

Viz hodnota uvedená na technickém štítku s vlastnostmi uvnitř digestoře.

Připojení vodičů

⏚: žlutý/zelený
N: modrý
L: hnědý

Výměna napájecího kabelu

Digestoř je vybavena speciálním napájecím kabelem; pokud je kabel poškozený, vyžádejte si jej v servisním oddělení.

VYPOUŠTĚNÍ VZDUCHU

(pro odsávací provedení)

Digestoř připojte k trubkám a výstupním otvorům ve stěně o průměru odpovídajícím výstupu vzduchu (připojovací příruba).
Použití trubek a vypouštěcích otvorů na stěně s menším průměrem vyvolá snížení sacího výkonu a drastický nárůst hluku.
V takovém případě výrobce odmítá odpovědnost.
! Použijte potrubí o minimální nezbytné délce.
! Použijte potrubí s co nejmenším možným počtem ohybů (maximální úhel ohybu: 90°).
! Vyvarujte se drastických změn průřezu potrubí.
! Společnost nenese žádnou odpovědnost v případě nedodržení těchto pravidel.

FILTRAČNÍ NEBO ODSÁVACÍ?

! Vaše digestoř je nyní připravena k použití v odsávacím provedení.
Pro použití digestoře ve filtračním provedení je nutné nainstalovat příslušnou SADU PŘÍSLUŠENSTVÍ.
Na prvních stranách tohoto návodu zkontrolujte, zda je SADA PŘÍSLUŠENSTVÍ již dodána, nebo je nutné ji zakoupit zvlášť.
Poznámka: Pokud je součástí dodávky, může být v některých případech na digestoři již nainstalován přídavný filtrační systém s aktivním uhlím.
Informace o přestavbě digestoře z odsávacího provedení na filtrační jsou již obsaženy v tomto návodu.

Odsávací provedení

Páry jsou odváděny ven odtahovým potrubím připojeným ke spojovací přírubě.

⚠ POZOR

Odtahové potrubí není součástí vybavení a je třeba ho zakoupit.
• Průměr odtahového potrubí musí být stejný jako průměr připojovacího kroužku.
Pokud je digestoř vybaven uhlíkovým filtrem (uhlíkovými filtry), je nutné jej (je) vyjmout.

Filtrační provedení

Odsávaný vzduch je před návratem do místnosti zbaven tuku a zápachu. Pro použití digestoře v této verzi je nutné nainstalovat dodatečný filtrační systém s aktivním uhlím.

OVLÁDACÍ PRVKY

Digestoř je vybavena ovládacím panelem s řízením rychlosti sání a světelným spínačem pro osvětlení varné desky.

L2 - L3

L1

T1. Tlačítko ZAP/VYP časovače

Rychlost (výkon) sání 1: 20 minut
Rychlost (výkon) sání 2: 15 minut
Rychlost (výkon) sání 3: 10 minut

Rychlost (výkon) intenzivního sání: 5 minut
T2. Tlačítko pro snížení rychlosti (výkonu) sání
OFF 1: několikrát stiskněte tlačítko pro snížení rychlosti, dokud se digestoř nevypne
OFF 2: při jakékoli rychlosti držte dlouze stisknuté
T3. Tlačítko zapnutí/ zvýšení rychlosti (výkonu) sání (**1-2-3-Intenzivní**)
Intenzivní rychlost má dobu trvání přibližně 5 minut, poté se automaticky nastaví rychlost **2**.

Indikátor nasycení filtrů
Digestoř signalizuje, kdy je nutná údržba filtrů:
Tukový filtr (zhruba každých 40 hodin používání): všechny kontrolky led s modrým světlem
Filtr proti zápachu s aktivním uhlím (zhruba každých 160 hodin používání): všechny kontrolky led s modrým světlem, kontrolky led **L2** a **L3** blikají

Reset nasycení filtrů
Po údržbě filtru dlouze stiskněte tlačítka T1 a T3, kontrolky led L1, L2 a L3 krátce červeně zablikají a poté zhasnou.

Aktivace indikátoru nasycení filtru proti zápachu s aktivním uhlím
Tento indikátor je normálně deaktivován. Chcete-li jej aktivovat, postupujte následujícím způsobem:
Když je digestoř vypnutá, stiskněte a dlouze podržte současně **T1** a **T2**: nejprve se rozsvítí **L1**, poté také **L2** a **L3**, a po uvolnění tlačítek kontrolky led **L2** a **L3** krátce zablikají na znamení úspěšné aktivace.
Deaktivace kontrolky led nasycení uhlíkového filtru: zopakujte výše popsanou operaci, nejprve se rozsvítí současně kontrolky led **L1**, **L2** a **L3**, poté pouze **L1**, a po uvolnění tlačítek se opět rozsvítí kontrolky led **L1**, **L2** a **L3** na znamení úspěšné deaktivace.

ÚDRŽBA

• **Čištění:** Na čištění používejte výlučně hadřík navlhčený neutrálními tekutými čisticími prostředky. Na čištění nepoužívejte nářadí nebo nástroje.

A Tukový filtr: Je nutné jej čistit jednou za měsíc (nebo když systém indikace nasycení filtrů - je-li jím váš model vybaven - indikuje, že je to nutné), a to neagresivními čisticími prostředky, ručně nebo v myčce nádobí při nízkých teplotách a krátkém cyklu.

Při mytí v myčce se kovový tukový filtr může odbarvit, ale jeho filtrační charakteristiky se absolutně nemění.

• Tukový filtr zadržuje částečky tuku z vaření. Při mytí v myčce se kovový tukový filtr může odbarvit, ale jeho filtrační charakteristiky se absolutně nemění.

• **B Uhlíkový filtr omyvatelný (pouze pro filtrační provedení):**

uhlíkový filtr lze umývat každé dva měsíce (nebo když systém indikátoru nasycení filtru - pokud je u vašeho modelu k dispozici - indikuje, že je to nutné). Jak je uvedeno v části s obrázky: vyjměte tukové filtry, odstraňte uhlíkový filtr a umyjte jej v horké vodě a vhodných mycích prostředcích nebo v myčce nádobí při teplotě 65 °C (při mytí v myčce nádobí proveďte celý mycí cyklus bez nádobí uvnitř). Odstraňte přebytečnou vodu, aniž byste filtr poškodili, a poté jej vložte na 10 minut do trouby při teplotě 100 °C, aby se vysušil. Znovu namontujte tukové filtry.

Vložku vyměňujte každé 3 roky a vždy, když je materiál poškozen.

Osvětlení

• Systém osvětlení je založen na technologii LED. LED diody poskytují optimální osvětlení, mají až desetkrát delší životnost než běžné žárovky a šetří 90 % elektrické energie.

- **Systém osvětlení** : Systém osvětlení nemůže být vyměňován uživatelem, v případě poruchy kontaktujte servisní službu.

LIKVIDACE PO UKONČENÍ ŽIVOTNOSTI

Tento spotřebič je označen v souladu s evropskou směrnicí 2012/19/ES - UK SI 2013 č. 3113, Odpadní elektrická a elektronická zařízení (WEEE).

Zajistěte řádnou likvidaci tohoto výrobku. Uživatel pomáhá předcházet možným negativním dopadům na životní prostředí a zdraví. Symbol na výrobku nebo v průvodní dokumentaci znamená, že s tímto výrobkem nesmí být nakládáno jako s domovním odpadem, ale musí být předán na příslušné sběrné místo pro recyklaci elektrických a elektronických zařízení. Zlikvidujte jej v souladu s místními předpisy pro likvidaci odpadu. Pro podrobnější informace o zpracování, sběru a recyklaci tohoto výrobku kontaktujte příslušné místní orgány, provozovatele sběru odpadu nebo prodejnu, ve které jste výrobek zakoupili.

Obalový materiál je recyklovatelný a je označen symbolem recyklace.

PŘEDPISY

Spotřebič navržený, testovaný a vyrobený v souladu s bezpečnostními předpisy: EN/IEC 60335-1; EN/IEC 60335-2- 31, EN/IEC 62233. Výkon: EN/IEC 61591; ISO 5167-1; ISO 5167-3; ISO 5168; EN/IEC 60704-1; EN/IEC 60704-2-13;EN/IEC 60704-3; ISO 3741; EN 50564; IEC 62301. EMC: EN 55014-1; CISPR 14-1; EN 55014-2; CISPR 14-2; EN/IEC 61000-3-2; EN/IEC 61000-3-3.

RADY PRO POUŽÍVÁNÍ

Rady pro správné používání spotřebiče za účelem snížení negativního dopadu na životní prostředí: Když začnete vařit, zapněte spotřebič při minimální rychlosti a nechte ji zapnutou několik minut i po skončení vaření. Rychlost zvyšte pouze v případě velkého množství kouře a výparů, v naléhavých případech pomocí funkce Booster. Pro udržení dobré účinnosti systému minimalizace pachů je třeba v případě potřeby vyměnit uhlíkový filtr/uhlíkové filtry. Pro udržení dobré účinnosti tukového filtru je třeba ho v případě potřeby vyčistit. Pro optimalizaci účinnosti a minimalizaci hluku je třeba použít maximální průměr odtahového potrubí uvedený v tomto návodu.

PROVOZNÍ PORUCHY

Pokud se zdá, že něco nefunguje, proveďte před zavoláním servisního oddělení následující jednoduché kontroly:

- Pokud digestoř nefunguje:

Zkontrolujte, že:
- Nedošlo k výpadku napájení.
- Byla zvolena některá z rychlostí.

- Pokud je výkon digestoře nedostatečný:

Zkontrolujte, že:
- Zvolené otáčky motoru jsou dostatečné pro množství uvolňovaného kouře a výparů.
- Kuchyně je dostatečně větraná, aby byl umožněn přívod vzduchu.
- Uhlíkový filtr není opotřebovaný (filtrační provedení digestoře).

- Pokud se digestoř vypnula během běžného provozu:

Zkontrolujte, že:
- Nedošlo k výpadku napájení.
- Nebylo spuštěno omnipolární vypínací zařízení.

V případě jakýchkoli poruch odpojte spotřebič od elektrické sítě alespoň na 5 sekund vytažením zástrčky a poté jej znovu připojte. Pokud provozní závada přetrvává, obraťte se na servisní oddělení.

TECHNICKÉ ÚDAJE

Výška (cm)	Šířka (cm)	Hloubka (cm)	Φ odváděcího potrubí (cm)
95	84.5	22	-

Součásti, které nejsou dodávány s výrobkem

ÁLTALÁNOS BIZTONSÁG

•Ne végezzen elektromos vagy mechanikai módosításokat a terméken vagy a kivezető csöveken. •Mindenféle tisztító vagy karbantartó folyamat előtt húzza ki a terméket az elektromos hálózatról a csatlakozódugóval vagy az otthoni főkapcsoló lekapcsolásával. •Minden telepítési vagy karbantartási folyamathoz viseljen munkavédelmi kesztyűt.• A terméket 8 évnél nem fiatalabb gyermekek és csökkent fizikai, érzékszervi vagy mentális képességekkel rendelkező, vagy tapasztalatlan, vagy a szükséges ismeretekkel nem rendelkező személyek csak akkor használhatják, ha felügyelet alatt vannak vagy ha megkapták a készülék biztonságos használatával és a benne rejlő veszélyek megértésével kapcsolatos utasításokat.• Ügyeljen arra, hogy a gyermekek ne játsszanak a termékkel.• A tisztítási és karbantartási műveleteket gyermekek csak felügyelet mellett végezhetik. •A helyiségben megfelelő szellőztetés legyen, amikor a terméket más gáz vagy tüzelőberendezéssel egyidejűleg használja. •A terméket gyakran tisztítsa mind belül, mind kívül (LEGALÁBB HAVI EGYSZER), mindenképp tartsa be a karbantartási utasításokban leírtakat. •A termék tisztítási, valamint a szűrők tisztítási és a cseréjükre vonatkozó szabványainak nem betartása tűzveszélyt okozhat.• Szigorúan tilos az ételeket nyílt lángon főzni a termék alatt.• FIGYELEM: Amikor a főzőlap működésben van, a termék hozzáférhető részei felforrósodhatnak.• Ne csatlakoztassa a terméket az elektromos hálózathoz, amíg a telepítést nem fejezte be.• Ami a füstelvezetéssel kapcsolatos műszaki és biztonsági intézkedéseket illeti, kifejezetten tartsa be a felelős helyi hatóságok szabályait.• A beszívott levegőt ne engedje gáztüzelésű vagy egyéb üzemanyaggal működő berendezések füstelszívó csatornájába.• Ne használja és ne hagyja a terméket megfelelően felszerelt lámpák nélkül, az áramütés veszélye miatt.• A terméket SOHA nem szabad helyesen felszerelt rács nélkül használni. • A terméket SOHA nem szabad támasztófelületként használni, hacsak kifejezetten nem jelezzük.

• Kizárólag a termékhez mellékelt rögzítőcsavarokat használja a beszereléshez, vagy ha nincsenek a csomagban, vásároljon megfelelő típusú csavarokat. Használja a megfelelő hosszúságú csavarokat, amelyeknek azonosítását a Telepítési útmutatóban találja.

● **Figyelem!** A csavarok és rögzítő elemek nem az útmutató szerinti felhelyezésének hiánya elektromos veszélyt okozhat.

• A lámpacseréhez csak a jelen kézikönyv karbantartás/világítási rendszer című fejezetében megadott lámpatípust használja. • Nyílt láng használata a szűrők számára káros és tüzet okozhat, ezért minden esetben kerülje azt. • Felügyelet mellett süssön olajban, hogy elkerülje, hogy az olaj túlforrósodva tüzet fogjon. • Kétség esetén forduljon a hivatalos szervizközponthoz vagy hasonlóan képzett szakemberhez.

Figyelem! Ne használja programozóval, időzítővel, külön távirányítóval vagy

bármilyen más, automatikusan aktiválódó eszközzel.
• A főzőkészüléken elhelyezett edények tartófelülete és a konyhai páraelszívó legalsó része közötti minimális távolság nem lehet kisebb, mint 65 cm elektromos tűzhely esetén, illetve mint 65 cm gáztűzhely vagy vegyes tűzhely esetén.
Ha a gáztűzhely összeszerelési útmutatója nagyobb távolságot ír elő, ezt figyelembe kell venni.
A 3 évesnél fiatalabb gyermekeket tartsa távol a készüléktől. Felnőtt állandó felügyelete nélkül a készüléket 8 évesnél fiatalabb gyermekektől tartsa távol.
⚠ **FIGYELEM**: a készüléket nem arra tervezték, hogy külső eszközzel vagy külön távirányító rendszerrel működtesse.
⚠ Ez a készülék nem professzionális használatra készült. Ne használja a készüléket a szabadban.
⚠ A személyi sérülés elkerülése érdekében a készüléket két vagy több embernek kell mozgatnia és telepítenie.
⚠ A telepítést, beleértve a vízellátó csatlakozásokat (ha vannak) és az elektromos csatlakozásokat, valamint a javítási műveleteket szakképzett személyzetnek kell elvégeznie.
A telepítés befejezése után tartsa a csomagolóanyagot (műanyag részeket, polisztirolt stb.) gyermekektől távol, hogy elkerülje a fulladást.
Ne használja a készüléket vizes testrészekkel vagy mezítláb.
Soha ne használjon gőztisztító berendezéseket - áramütés veszélye.
A kézikönyvben leírtakat szigorúan tartsa be. A kézikönyvben leírtak be nem tartása miatt bekövetkező esetleges kellemetlenségekért, károkért vagy tűzkárokért felelősséget nem vállalunk. A készülék kizárólag háztartási felhasználásra készült, élelmiszerek főzésére és a főzésből keletkezett füstök elszívására. Ettől eltérő célú felhasználása nem engedélyezett (pl. légtér fűtése). A gyártó nem terheli felelősség a készülék nem rendeltetésszerű használata, illetve a vezérlőparancsok hibás beállítása esetén.
● Figyelmesen olvassa el az utasításokat: fontos beszerelési, használati és biztonsági információkat tartalmaz.
● Ne végezzen elektromos változtatásokat a készüléken.
● Mielőtt megkezdené a készülék telepítését, ellenőrizze, hogy az alkatrészei épek-e. Ellenkező esetben vegye fel a kapcsolatot a viszonteladóval és ne szerelje be a készüléket.
● Fontos, hogy a termékhez mellékelt összes kézikönyvet mindig megőrizze, hogy konzultálás céljából bármikor fellapozhassa őket. Eladás, átadás vagy áttelepítés esetén győződjön meg róla, hogy a kézikönyvet a készülékkel együtt adja át.
A készülék esztétikailag eltérhet a kézikönyvben található rajzoktól, de a használati, karbantartási és telepítési utasítások nem változnak.

VILLAMOS CSATLAKOZTATÁS

A hálózati feszültségnek meg kell egyeznie a páraelszívó belsejében elhelyezett, a jellemzőket tartalmazó címkén feltüntetett feszültséggel. Ha dugasszal van

ellátva, csatlakoztassa a páraelszívót a hatályos szabványoknak megfelelő és a beszerelés után is hozzáférhető helyen található aljzathoz. Ha nincs dugasz (közvetlen csatlakozás az elektromos hálózathoz), vagy ha a dugasz nem helyezkedik el hozzáférhető helyen, akkor – még a felszerelés után is – alkalmazzon egy szabványos bipoláris kapcsolót, amely a III. kategóriájú túlfeszültség esetén teljes hálózati leválasztást biztosít, a telepítés szabályainak megfelelően.

● **Figyelem!** Mielőtt visszakötné a készüléket az elektromos hálózatra, ellenőrizze a készülék helyes működését, minden esetben ellenőrizze, hogy a hálózati kábel helyesen lett-e beszerelve.

Ne használjon hosszabbítót, elosztót vagy adaptert.

Ha a kábel nem rendelkezik csatlakozóval, csatlakoztassa a vezetékeket az alábbi táblázat szerint:

Hálózati feszültség és frekvencia

Lásd a páraelszívó belsejében található, a jellemzőket felsoroló címkén feltüntetett értéket.

Vezetékek csatlakoztatása

⏚: sárga/zöld

N: kék

L: barna

A tápkábel cseréje

A páraelszívót speciális tápkábellel szerelték fel; ha a kábel sérült, igényeljen másikat a műszaki ügyfélszolgálattól.

LEVEGŐ KIÜRÍTÉSE

(az elszívó változatokhoz)

Csatlakoztassa a páraelszívót a falon található kiürítési csövekhez és nyílásokhoz, amelyek átmérője megegyezik a levegőkimenettel (csatlakozókarima).

Kisebb átmérőjű tömlők és fali kieresztő lyukak csökkentik az elszívó teljesítményt és drasztikusan növelik a zajszintet.

Erre vonatkozó minden felelősség kizárt.

! Használja a szükséges legrövidebb hosszot.

! A lehető legkevesebb mennyiségű kanyart használja (a kanyarok maximális szöge: 90°).

! Kerülje a csatornaszakaszban a drasztikus cseréket.

! A cég minden felelősséget elhárít a jelen szabályok be nem tartása esetén.

SZŰRŐ VAGY ELSZÍVÓ?

! Páraelszívója készen áll a használatra elszívó változatban.

A páraelszívó szűrő változatban történő használatához fel kell szerelni a megfelelő TARTOZÉKKÉSZLETET.

Ellenőrizze a jelen kézikönyv első oldalain, hogy a TARTOZÉKKÉSZLET már mellékelve van-e, vagy külön kell megvásárolni.

Megjegyzés: Ha mellékelve van, akkor bizonyos esetekben az aktív szénalapú kiegészítő szűrőrendszer már fel van szerelve a páraelszívóra.

Ez a kézikönyv már tartalmazza a páraelszívó elszívásról szűrőverzióra való átalakításához szükséges információkat.

Beszívó

A gőzök a csatlakozó karimához csatlakoztatott elvezető csövön keresztül távoznak a szabadba.

⚠ FIGYELEM

A kiürítőcső nem a felszereltség része és külön meg kell vásárolni.

A kieresztőcső átmérőjének meg kell egyeznie a csatlakozógyűrű átmérőjével.

Ha a páraelszívó szénalapú szűrővel/szűrőkkel van felszerelve, akkor ezt/ezeket el kell távolítani.

Szűrőverzió

Az elszívott levegőt zsírtalanítják és szagtalanítják, mielőtt visszavezetik a helyiségbe. A páraelszívó ebben a verzióban történő használatához további aktív szénalapú szűrőrendszert kell telepíteni.

PARANCSOK

A páraelszívó vezérlőpanellel felszerelt, amelyen egy szívósebesség-szabályozó és egy világítás-kapcsoló vezérlő található a főzőlap megvilágításához.

L2 - L3

L1

T1. Időzítő ON/OFF gomb
1. szívási sebesség (teljesítmény): 20 perc
2. szívási sebesség (teljesítmény): 15 perc
3. szívási sebesség (teljesítmény): 10 perc
Intenzív elszívó sebesség (teljesítmény): 5 perc
T2. Szívási sebesség (teljesítmény) csökkentése gomb
OFF 1: nyomja meg többször a sebesség csökkentéséhez, amíg a páraelszívó ki nem kapcsol
OFF 2: bármilyen sebességnél tartsa hosszan lenyomva
T3. BE/szívósebesség (teljesítmény) növelése gomb (**1-2-3-Intenzív**)
Az **intenzív** sebesség körülbelül 5 percig tart, ezután automatikusan beáll a **2**-es sebesség.

Szűrő telítettség kijelző
A páraelszívó jelzi, ha el kell végezni a szűrők karbantartását:
Zsírszűrő (40 használati óránként): az összes kék fényű LED
Aktív szénalapú szagszűrő (kb. 160 használati óránként): az összes kék fényű LED, az **L2** és az **L3** LED-ek villognak

Szűrők telítettségének visszaállítása
A szűrők karbantartása után nyomja meg hosszan a T1 és a T3 gombokat, az L1, L2 és L3 LED-ek röviden piros fénnyel villognak, majd végleg kialszanak.

Szagelszívó aktív szénszűrő telítettségének jelző aktiválása
Ez a jelző alapértelmezésben ki van kapcsolva. A bekapcsoláshoz a következőképp járjon el:
Kikapcsolt páraelszívó mellett tartsa lenyomva hosszan és egyszerre a **T1** és **T2** gombokat: először az **L1** világít, majd az **L2** és az **L3** is, majd a gombok elengedésekor az **L2** és **L3** LED röviden villog, jelezve az aktiválás megtörténtét.
A szénszűrő telítettségi LED-jének kikapcsolása: ismételje meg a fent leírt műveletet, először az **L1**, **L2** és **L3** LED-ek világítanak egyszerre, majd csak az **L1**, majd a gombok elengedésekor az **L1**, **L2** és **L3** LED-ek újra világítanak, jelezve, hogy a deaktiválás megtörtént.

KARBANTARTÁS

• **Tisztítás:** A tisztításhoz kizárólag semleges folyadékkal megnedvesített ruhát használjon. Ne használjon tisztító eszközöket vagy szerszámokat.

A Zsírszűrő: Havonta egyszer meg kell tisztítani (vagy amikor a szűrők telítettségét jelző rendszer – ha az Ön modelljén van ilyen – ezt jelzi) nem agresszív tisztítószerekkel, manuálisan vagy mosogatógépben, alacsony hőmérsékleten és rövid ciklusban.

Mosogatógépben mosáshoz a fém zsírtalanító szűrő színét veszthetti, de a szűrő tulajdonságai egyáltalán nem változnak.

• A zsírszűrő megfogja a főzésből származó zsírrészecskéket. Mosogatógépben mosáshoz a fém zsírtalanító szűrő színét veszthetti, de a szűrő tulajdonságai egyáltalán nem változnak.

• **B Mosható aktív szénszűrő (csak a szűrős változathoz):**

a szénszűrőt két havonta lehet mosni (vagy amikor a szűrők telítettségét jelző rendszer - ha van ilyen a saját modellen - jelzi ennek szükségességét). A rajzokat tartalmazó szakaszban leírtak szerint: távolítsa el a zsírszűrőket, vegye ki a szénszűrőt, és mossa ki forró vízben és megfelelő mosószerrel vagy mosogatógépben 65°C-on (mosogatógépben történő mosás esetén a teljes mosási ciklust úgy végezze el, hogy az edények ne legyenek a gépben). Távolítsa el a felesleges vizet anélkül, hogy a szűrő megsérülne, majd tegye a sütőbe 10 percre 100°C-on, hogy megszáradjon. Tegye vissza a zsírszűrőket.

3 évente cserélje ki a matracot és minden alkalommal, amikor a szövet megsérül.

Megvilágítás

• A világítási rendszer LED-technológián alapul. A LEDEK optimális megvilágítást biztosítanak, a hagyományos lámpák élettartamánál 10-szer nagyobb élettartammal rendelkeznek, mindemellett 90%-os elektromos energia megtakarítást tesznek lehetővé.

- **Világítási rendszer** : A világítási rendszer cseréjét nem végezheti a felhasználó, működési rendellenesség esetén lépjen kapcsolatba a műszaki szervizszolgálattal.

ÁRTALMATLANÍTÁS AZ ÉLETTARTAM VÉGÉN

Ez a készülék a 2012/19/EK európai irányelvnek, valamint a UK SI 2013 No.3113, Waste Electrical and Electronic Equipment (WEEE) angol jogszabálynak megfelelően van jelölve.

Győződjön meg arról, hogy a terméket megfelelően ártalmatlanítja. A felhasználó hozzájárul a környezetre és az egészségre vonatkozó, lehetséges negatív következmények megelőzéséhez. A terméken, vagy az azt kísérő dokumentáción szereplő jelölés jelzi, hogy ez a termék nem kezelhető háztartási hulladékként, hanem az elektromos és elektronikus készülékek újra hasznosítására szakosodott megfelelő begyűjtő helyre kell szállítani. Ártalmatlanítását a helyi hulladékgazdálkodási szabályoknak megfelelően végezze. Ha részletesebb tájékoztatásra van szüksége a termék újra hasznosítására vonatkozóan, kérjük, lépjen kapcsolatba a helyi önkormányzattal, a háztartási hulladékok kezelését végző szolgálattal vagy azzal a bolttal, ahol a terméket vásárolta.

A csomagolóanyag újrahasznosítható, és el van látva az újrahasznosítási szimbólummal.

SZABVÁNYOK

A biztonsági előírásoknak megfelelően tervezett, tesztelt és gyártott berendezés: EN/IEC 60335-1; EN/IEC 60335-2- 31, EN/IEC 62233. Teljesítmény: EN/IEC 61591; ISO 5167-1; ISO 5167-3; ISO 5168; EN/IEC 60704-1; EN/IEC 60704-2-13;EN/IEC 60704-3; ISO 3741; EN 50564; IEC 62301. EMC: MSZ EN 55014-1; CISPR 14-1; MSZ EN 55014-2; CISPR 14-2; MSZ EN/IEC 61000-3-2; MSZ EN/IEC 61000-3-3.

A HASZNÁLATRA VONATKOZÓ JAVASLATOK

A helyes használat a környezetszennyezés csökkentése érdekében: Amikor főzni kezd, akkor kapcsolja be a készüléket minimális sebességen, hagyja néhány percen keresztül bekapcsolva a főzés után is. A sebességet csak nagy mennyiségű füst és gőz esetén növelje a booster funkcióval csak különleges esetekben. A szagelszívó rendszer hatékonyságának megőrzése érdekében szükség esetén cserélje ki a szénszűrő(ke)t. A zsírszűrő hatékonyságának megtartása érdekében szükség esetén cserélje ki. A hatékonyság optimalizációja és a zajcsökkentés érdekében használja a kézikönyvben megadott maximális átmérőjű csatornarendszert.

MŰKÖDÉSI RENDELLENESSÉGEK

Ha úgy tűnik, hogy valami nem működik, az ügyfélszolgálat felkeresése előtt végezze el a következő egyszerű ellenőrzéseket:

- Ha a páraelszívó nem működik:

Ellenőrizze a következőket:

–Nincs áramszünet.

–Ki van választva egy sebesség.

- Ha a páraelszívó gyengén működik:

Ellenőrizze a következőket:

–A kiválasztott motor fordulatszáma elegendő a kibocsátott füst és gőzök mennyiségéhez.

–A konyha kellően szellőzik ahhoz, hogy lehetővé tegyen egy levegőcsatlakozót.

–A szénszűrő nincs elkopva (páraelszívó szűrős változatban).

- Ha a páraelszívó normál működés közben kikapcsolt:

Ellenőrizze a következőket:

–Nincs áramszünet.

–Az omnipoláris megszakító készülék nem kapcsolt ki.

Bármilyen működési rendellenesség esetén, mielőtt kapcsolatba lépne az ügyfélszolgálattal, legalább 5 másodpercre válassza le a készülék áramellátását úgy, hogy kihúzza a csatlakozódugót, majd újra csatlakoztatja. Ha a rendellenesség továbbra is fennáll, lépjen kapcsolatba az ügyfélszolgálattal.

MŰSZAKI ADATOK

Magasság (cm)	Szélesség (cm)	Mélység (cm)	A kieresztőcső átmérője (cm)
95	84.5	22	-

A termékkel nem szállított alkatrészek

ЖАЛПЫ ҚАУІПСІЗДІК ЕРЕЖЕЛЕРІ

•Өнімнің немесе шығару құбырларының электрлік желілеріне немесе құрылымына өзгерістер енгізбеңіз. •Кез келген тазалау немесе техникалық қызмет көрсету алдында өнімді розеткадан суырыңыз немесе қосқышты өшіріңіз. •Барлық орнату және күтім көрсету жұмыстарын орындаған кезде әрқашан жұмыс қолғабын киіңіз.• •Бұл өнімді 8 жастан асқан балалар, сондай-ақ физикалық, сезу немесе ақыл-ой қабілеттері шектелген адамдар немесе құрылғыны пайдалану тәжірибесі немесе қажетті білімі жоқ адамдар олардың қауіпсіздігіне жауап беретін басқа адамның бақылауынсыз немесе құрылғыны қауіпсіз пайдалану және оның қауіптілігін түсіну туралы нұсқаулар алмайынша қолданбауы керек.• •Балалардың осы өніммен ойнамауын қадағалаңыз.• •Тазалау және күтім көрсету жұмыстарын балалар тиісті бақылаусыз орындамаулары керек. •Егер өнім газды немесе басқа отынды жағатын басқа құрылғылармен бір уақытта қолданылса, бөлме жеткілікті түрде желдетілуі керек. •Өнімнің ішін де, сыртын да жиі тазалап отыру керек (КЕМІНДЕ БІР АЙДА БІР РЕТ); әрқашан пайдалану нұсқаулығында берілген нұсқауларды орындаңыз. •Өнімді тазарту және сүзгілерді ауыстыру / тазалау жөніндегі нұсқаулықтың орындалмауы өрт қаупіне әкелуі мүмкін.• •Бұл өнімді жалынды отпен тамақ пісіргенде пайдалануға қатаң тыйым салынады.• ЕСКЕРТУ: •Өнім қосулы болған кезде оның қолжетімді бөліктері қызып кетуі мүмкін.• •Орнату жұмыстары толық аяқталғанша, құрылғыны электр желісіне қоспаңыз.• •Жергілікті билік органдары бекіткен, түтін шығаруға байланысты қауіпсіздік техникасы және қауіпсіздік шаралары бойынша ережелер қатаң сақталуы керек.• •Шығарылған ауа газ жағатын құрылғылар не басқа да жағу құрылғылары тудыратын түтінді жою үшін пайдаланылатын құбырлар арқылы жіберілуі керек.• •Өнімді дұрыс орнатылмаған шамдармен пайдаланбаңыз немесе қалдырмаңыз, себебі бұл тоқ соғу қаупіне әкелуі мүмкін.• •Торды дұрыс орнатпайынша, бұл өнімді ЕШҚАШАН пайдаланбаңыз. •Егер басқалай айқын түрде рұқсат етілмесе, өнімді тіреуші бет ретінде ЕШҚАШАН пайдалануға болмайды.

• Өнімді орнату үшін онымен бірге берілетін бекіткіш бұрандаларды ғана пайдаланыңыз, бұрандалардың дұрыс түрлерін сатып алыңыз. Орнату нұсқаулығында көрсетілгендей ұзындықтағы бұрандаларды қолданыңыз.

● **Есіңізде болсын!** Бұрандалар мен ысырмаларды ос нұсқауларға сай орнатпасаңыз, электр тогы қаупі орын алуы мүмкін.

• Шамды ауыстыру үшін осы нұсқаулықтың "Техникалық қызмет көрсету/ жарықтандыру жүйесі" бөлімінде көрсетілген шам түрін ғана пайдаланыңыз. • Отты пайдалану сүзгілерді зақымдауы және өрт қаупін тудыруы мүмкін, сондықтан ондай жағдайға ешқашан жол берілмеуі керек. • Май қатты қызып кетіп, өртенуіне жол бермеу үшін қуыру кезінде аса сақ

болған жөн. • Күмән болған жағдайда уәкілетті қызмет көрсету орталығымен немесе сол сияқты білікті маманмен хабарласыңыз.
Ескеріңіз! Автоматты түрде іске қосылатын бағдарламалаушымен, таймермен, бөлек пультпен немесе кез келген басқа құрылғымен пайдаланбаңыз.
• Пештегі ыдыстың беті мен түтінсорғының төменгі бөлігі арасындағы минималды арақашықтық электр пеш үшін кемінде 65 cm мәніне тең және газ немесе аралас пеш үшін 65 cm мәніне тең болуы керек.
Газ пешті орнату нұсқаулығында бұдан үлкенірек арақашықтықтар көрсетілген болса, оларды сақтаңыз.
3 жасқа дейінгі балаларды құрылғыға жақындатпаңыз. Қарайтын ересек адам болмаса, құрылғыны 8 жасқа толмаған балалардың қолы жетпейтін жерде сақтаңыз.
⚠ **НАЗАР АУДАРЫҢЫЗ**: бұл құрылғы сыртқы құрылғымен бірге пайдалануға немесе бөлек қашықтан басқару жүйесімен басқаруға арналмаған.
⚠ Бұл құрылғы кәсіби мақсаттағы қолданысқа арналмаған. Бұл құрылғыны сыртта пайдаланбаңыз.
⚠ Жарақат алу қаупін болдырмау үшін құрылғыны екі немесе одан да көп адам көтеруі және орнатуы керек.
⚠ Су құбырына кез келген түрдегі жалғауды (егер жалғау керек болса) және электрлік желіге жалғауды қоса барлық орнату жұмыстарын, сондай-ақ жөндеуді тек білікті маман орындауы тиіс.
Орнату аяқталғаннан кейін тұншығу қаупін болдырмас үшін қаптау материалдарын (пластик бөлшектер, полистирол және т.б.) балалардың қолы жетпейтін жерге қойыңыз.
Құрылғыны жалаң аяқ немесе дене дымқыл болғанда пайдаланбаңыз.
Тазалау үшін ешқашан бумен тазарту құрылғыларын ешқашан пайдаланбаңыз. Ток соғуы мүмкін.
Осы нұсқаулықта берілген нұсқауларды қатаң қадағалаңыз. Өндіруші осы нұсқаулықтағы нұсқауларды орындамау салдарынан туындаған ақаулар, зақымдар немесе өрт үшін ешбір жауапкершілікті мойнына алмайды. Бұл құрылғы тек үй жағдайында тамақ пісіру үшін пайдалануға арналған және тамақ пісіру кезінде түтінді сорып алады. Басқа мақсаттарда пайдалануға болмайды (мысалы, бөлмені жылыту үшін). Өндіруші осы өнімді дұрыс пайдаланбау немесе дұрыс баптамаудан туындайтын жауапкершілікті мойнына алмайды.
● Нұсқауларды мұқият оқыңыз: онда орнатуға, іске қосуға және қауіпсіздікке қатысты маңызды ақпарат беріледі.
● Құрылғыға электрлік өзгерістер жасамаңыз.
● Құрылғыны орнатпас бұрын, оның ешбір бөлігінің зақымдалмағанына көз жеткізіңіз. Болмаса дилерге хабарласып, орнатуды тоқтатыңыз.
• Бұйыммен бірге берілген барлық нұсқаулықтарды қажет кезде қол астында болатындай жерде сақтау маңызды. Сату, беру немесе жылжыту

жағдайында олардың өніммен бірге беріңіз.

Бұл өнім оқулықтағы суреттерде берілгеннен өзгеше эстетикалық функцияларға ие болуы мүмкін, алайда, жұмыс істеуі, техникалық қызмет көрсету және орнату бірдей болады.

ЭЛЕКТР СЫМДАРЫН ЖАЛҒАУ

Электр желісінің кернеуі түтінсорғының корпусында орналасқан тақтайшада көрсетілген кернеуге сәйкес болуы керек. Егер түтінсорғының розеткаға қосу ашасы болса, оны орнатқан соң да қолжетімді болатын жерде орналасқан қолданыстағы стандарттарға сәйкес келетін розеткаға қосыңыз. Өнімнің қуат ашасы болмаса (электр желісіне тікелей қосылатын болса) немесе қуат ашасы қол жетпейтін жердегі розеткаға жалғанатын болса, тіпті орнатқаннан кейін де, стандартты екі полюсті ажыратып-қосқышты орнату ережелеріне сәйкес сай қосымша орнату арқылы III санаттағы артық кернеу болған жағдайларда құрылғыны желіден толық ажырату мүмкіндігін қамтамасыз етіңіз.

● **Есіңізде болсын!** Электр желісіне қайта қоспас бұрын, оның дұрыс жұмыс істейтініне көз жеткізіңіз, әрқашан қуат кабелінің дұрыс орнатылғанын тексеріңіз.

Желілік сүзгілерді, ұзартқыштарды немесе адаптерлерді пайдаланбаңыз.

Егер кабель ашамен бірге берілмесе, сымдарды мына кестеге сай жалғаңыз:

Электр кернеуі және жиілігі

Түтінсорғының ішіндегі сауда белгісінде көрсетілген мәнді қараңыз.

Сым жалғау

⏚: сары/жасыл

N: көк

L: қоңыр

Қуат кабелін жаңасына ауыстыру

Бұл түтінсорғы арнайы қуат кабелімен жабдықталған; егер кабель зақымданған болса, оны ауыстыру үшін қызмет көрсету орталығына хабарласыңыз.

АУА ШЫҒУ ТЕСІГІ

(әртүрлі сору нұсқаларына арналған)

Түтінсорғыны ауа шығу тесігінің диаметріне (жалғау фланеціне) тура келетін қабырғаға орнатылатын түтін сору құбырларына және тесіктеріне жалғаңыз.

Құбырлар мен қабырғадағы шағын диаметрлі шығыс тесіктерді пайдалану түтін сорғыштың тиімділігін төмендетеді және шу деңгейін күрт арттырады.

Осыған байланысты барлық жауапкершіліктерден бас тартылады.

! Мұржа құбыры мүмкін болса барынша қысқа болғаны жөн.

! Иілген жерлер неғұрлым аз болғаны жөн (максималды ию бұрышы: 90°).

! Мұржаларды жалғаған кезде диаметрдің күрт өзгеруіне жол бермеңіз.

! Компания осы ережелерді сақтамаған жағдайда ешнәрсе үшін жауап бермейді.

СҮЗУ НЕМЕСЕ СОРУ?

! Түтінсорғыңыз сору нұсқасында пайдалануға арналған.

Түтінсорғыны сүзу нұсқасында пайдалану үшін арнайы ЖАБДЫҚТАР ЖИЫНТЫҒЫН орнату керек.

Осы нұсқаулықтың бірінші беттерінен ЖАБДЫҚТАР ЖИЫНТЫҒЫ бірге берілетінін немесе оларды бөлек сатып

алу қажеттігін тексеріңіз.
Ескертпе: Егер ол бірге берілетін болса, түтінсорғыға кейбір жағдайларда қосымша белсендірілген көмір сүзгісі орнатылған болуы мүмкін.
Түтінсорғыны сору нұсқасынан сүзу нұсқасына қалай ауыстыру туралы ақпарат осы нұсқаулықта келтірілген.

Сору нұсқасы

Бөлінетін бу жалғау фланеціне бекітілген ауа сору құбыры арқылы сыртқа шығарылады.

⚠ НАЗАР АУДАРЫҢЫЗ

Бу шығару түтігі бірге берілмейді және ол бөлек сатып алынуы керек.
Сору құбырының диаметрі жалғағыш сақинаның диаметріне сай келуі керек.
Егер бұл түтінсорғы бір немесе бірнеше көмір сүзгілерімен жабдықталған болса, оларды алып тастау керек.

Сүзу нұсқасы

Сорылған ауа бөлмеге өтпес бұрын майдан және иістерден тазаланады. Түтінсорғыны пайдалану үшін қосымша белсендірілген көмір сүзгі жүйесін орнату қажет.

КОМАНДАЛАР

Бұл түтінсорғы сору жылдамдығын және пешті жарықтандыруға арналған шамның жарық деңгейін реттеуге болатын басқару панелімен жабдықталған.

L2 - L3

L1

T1. Таймерді ҚОСУ/ӨШІРУ пернесі
Сору жылдамдығы (қуаты) 1: 20 минут
Сору жылдамдығы (қуаты) 2: 15 минут
Сору жылдамдығы (қуаты) 3: 10 минут
Қарқынды сору жылдамдығы (қуаты): 5 минут
T2. Сору жылдамдығын (қуатын) азайту пернесі
ӨШІРУ 1: түтінсорғыны өшірмес бұрын жылдамдықты азайту үшін бірнеше рет басыңыз
ӨШІРУ 2: кез-келген жылдамдықта біраз уақыт басып тұрыңыз
T3. Сору жылдамдығын (қуатын) қосу/арттыру пернесі (**1-2-3-қарқындылық деңгейі**)
Қарқынды жылдамдық шамамен 5 минутқа созылады, содан кейін **2**-жылдамдыққа автоматты түрде ауысады.

Сүзгінің қанығуы индикаторы

Бұл индикаторы түтін сорғыш келесі сүзгілерге техникалық қызмет көрсету қажет болған кезде көрсетеді:
Май сүзгісі (40 сағат қолданған сайын): барлық диодшамдар көк болып жанады
Белсендірілген көмірі бар иіс сүзгісі (шамамен 160 сағат қолданған сайын): барлық диодшамдар көк болып жанады, **L2** және **L3** диодшамы жыпылықтайды

Сүзгінің толғанын көрсететін индикаторды қайта орнату

Сүзгілерге техникалық қызмет көрсетілген соң, T1 және T3 пернелерін басып тұрыңыз; сонда L1, L2 және L3 диодшамдары қызыл болып тезірек жыпылықтайды да, өшеді.

Белсендірілген көмір иіс сүзгісінің қанығуы индикаторын іске қосу

Бұл индикатор әдетте өшірулі болады. Оны іске қосу үшін бағдарламалау үшін, мыналарды орындаңыз:
Түтінсорғы өшірілген кезде, T1 және **T2** түймелерін бірге басып тұрыңыз: Алдымен **L1** жанып, сосын **L2** және **L3** жанады да, пернелер босатылған соң **L2** және **L3** қысқаша жыпылықтап, іске қосылғандықты көрсетеді.
Көмір сүзгісінің қанығуын көрсететін диодшамды сөндіру: жоғарыда келтірілген қадамдарды қайталаңыз; алдымен **L1**, **L2** және **L3** диодшамдары бірге жанып, тек содан кейін ғана **L1** жанады. Осыдан кейін, пернелер босатылған соң, **L1**, **L2** және **L3** тағы жанып, іске қосылғандықты көрсетеді.

ТЕХНИКАЛЫҚ ҚЫЗМЕТ КӨРСЕТУ

• **Тазалау:** Тазалау үшін тек бейтарап сұйық жуғыш қоспаға малынған дымқыл шүберекті пайдаланыңыз. Тазалау құралдарын немесе аспаптарын пайдаланбаңыз.

A Майға қарсы сүзгі: Оны айына бір рет тазалау керек (немесе сүзгінің қанықтылығын көрсететін жүйе бар болса, ол тазалаудың қажет екенін көрсетеді), оны агрессивті емес жуғыш заттарды қолдана отырып, қолмен немесе ыдыс жуғыш машинада төмен температурада және қысқа циклде жуу керек.

Ыдыс жуғышта тазаланғаннан кейін металл май сүзгісінің түсі оңып кетуі мүмкін, бірақ оның сүзу сипаттамалары өзгеріссіз қалады.

• Майға қарсы сүзгі тамақ пісіру кезінде пайда шашырайтын май бөлшектерін ұстап қалады. Ыдыс жуғышта тазаланғаннан кейін металл май сүзгісінің түсі оңып кетуі мүмкін, бірақ оның сүзу сипаттамалары өзгеріссіз қалады.

• **B Жуылатын белсендірілген көмір сүзгісі (тек сүзгілі нұсқа үшін):**

Көмір сүзгісін екі ай сайын (егер сіздегі үлгіде болса- сүзгінің қанығу жүйесі көрсеткен кезде) жуып отыруға болады. Сызбалар бөлімінде көрсетілгендей: май сүзгісін алыңыз, көмір сүзгісін алыңыз және ыстық сумен, лайықты жуғыш қоспалармен қолдап жуыңыз немесе ыдыс жуғышта 65°C температурада жуыңыз (ыдыс жуғышта жуу кезінде толық жуу циклін ыдыс-аяқтарсыз орындаңыз). Артық суды сүзгіні зақымдамай алыңыз, содан кейін оны толығымен кептіру үшін пешке 100°C температурада 10 минутқа қойыңыз. Майға қарсы сүзгілерді орындарына қайта орнатыңыз.

Көбіктөсемді 3 жыл сайын және матаның зақымданғаны байқалған сайын ауыстырыңыз.

Жарықтандыру құралдары

• Жарықтандыру жүйесі ДИОДШАМДАРҒА негізделген. Диодшамдар оңтайлы жарықтандыруды қамтамасыз етеді, қарапайым шамдарға қарағанда 10 есе ұзақ қызмет етеді және электр энергиясының 90% үнемдейді.

- **Жарықтандыру жүйесі** : Жарықтандыру жүйесін пайдаланушы ауыстыра алмайды, егер ол жұмыс істемесе, тұтынушыларға қызмет көрсету орталығына хабарласыңыз.

МЕРЗІМ СОҢЫНДА ТАСТАУ

Бұл құрылғы Қолданылған электрондық және электрлік құрылғыларға (WEEE) қатысты 2012/19/EC - UK SI 2013 №.3113 Европалық Директивасына сай таңбаланған.

Осы өнімді тастауды тиісті түрде орындаңыз. Осылайша пайдаланушы қоршаған орта мен денсаулыққа жағымсыз салдардың алдын алуға көмектеседі. Өнімдегі не ілеспе құжаттардағы осы таңба бұл өнімнің тұрмыстық қалдықпен бірге тасталмай, электр және электрондық жабдықтарды қайта пайдалану үшін тиісті жинау пункттеріне жіберілуі керектігін білдіреді. Оны жергілікті қоқыс тастау ережелеріне сәйкес тастаңыз. Бұл өнімді пайдалану, қалпын келтіру және қалпына келтіру туралы қосымша ақпарат алу үшін жергілікті уәкілетті мекемеге, тұрмыстық қалдықтарды жинау қызметіне немесе өнімді сатып алған дүкенге хабарласыңыз.

Қаптама материалы қайта өңдеуге жарамды және қайта өңдеу белгісі бар.

ЕРЕЖЕЛЕР

Бұл құрылғы мына қауіпсіздік стандартының ережелеріне сәйкес жасалды, сыналды және өндірілді: EN/IEC 60335-1; EN/IEC 60335-2- 31, EN/IEC 62233. Өнімділігі: EN/IEC 61591; ISO 5167-1; ISO 5167-3; ISO 5168; EN/IEC 60704-1; EN/IEC 60704-2-13;EN/IEC 60704-3; ISO 3741; EN 50564; IEC 62301. ЭМУ: EN 55014-1; CISPR 14-1; EN 55014-2; CISPR 14-2; EN/IEC 61000-3-2; EN/IEC 61000-3-3.

ДҰРЫС ПАЙДАЛАНУ ҰСЫНЫСТАРЫ

Қоршаған ортаға келетін әсерді азайту үшін дұрыс пайдалану нұсқаулары: Тамақ пісіруді бастаған кезде құрылғыны ең аз жылдамдыққа қосу керек және оны пісіру аяқталғаннан кейін де бірнеше минутқа қосулы күйде қалдырыңыз. Жылдамдықты тек түтін мен бу көп болса ғана, шұғыл жағдайларда ғана Тездету (Booster) функциясы арқылы арттырыңыз. Иісті азайту жүйесінің тиімді жұмысын сақтау үшін, көмір сүзгісін(лерін) қажет болғанда ауыстырып тұрыңыз. Май сүзгісі жақсы жұмыс істеуі үшін оны қажетінше тазалап тұрыңыз. Тиімділікті арттырып, шуды азайту үшін, осы нұсқаулықта көрсетілген максималды құбыр диаметрін пайдаланыңыз.

ПАЙДАЛАНУ ҚАТЕЛЕРІ

Егер бірдеңе жұмыс істеп тұрмаған сияқты болса, қызмет көрсету орталығына хабарласпас бұрын мына қарапайым тексерістерді орындаңыз:

- Т□тінсор□ы ж□мыс істемей т□рса:

Мынаны тексеріңіз:

- Электр қуатының бар-жоғы
- Бір жылдамдық таңдалды ма жоқ па

- Т□тінсор□ы нашар ж□мыс істесе:

Мынаны тексеріңіз:

- Таңдалған мотор жылдамдығы шыққан түтін мен будың мөлшері үшін жеткілікті.
- Ас үй ауа ағынын қамтамасыз ету үшін жеткілікті желдетіледі.
- Көмір сүзгісі тозбаған (сүзу нұсқасындағы түтінсорғыда).

- Егер т□тінсор□ы □алыпты ж□мыс кезінде □шіп □алса:

Мынаны тексеріңіз:

- Электр қуатының бар-жоғын.
- Қорғаныс өшіру құрылғысының эл. қуатын өшірмегенін.

Қандай да бір ақаулық орын алса, қызмет көрсету орталығына хабарласпас бұрын қуат сымының ашасын розеткадан шығарып, құрылғыны кемінде 5 секунд электр желісінен ажыратыңыз, содан кейін оны қайта қосып көріңіз. Егер ақаулық жойылмаса, қызмет көрсету орталығына хабарласыңыз.

ТЕХНИКАЛЫҚ СИПАТТАМАЛАР

Биіктігі (cm)	Ені (cm)	Тереңдігі (cm)	Ф шығару құбыры (cm)
95	84.5	22	-

Компоненттер жеткізілген жиынтық құрамында болмайды

BEZPIECZEŃSTWO OGÓLNE

• Nie dokonywać na produkcie lub kanałach odprowadzających żadnych zmian elektrycznych lub mechanicznych. • Przed rozpoczęciem czyszczenia lub konserwacji, należy odłączyć produkt od sieci elektrycznej wyjmując wtyczkę lub wyłączając główny wyłącznik. • Podczas wszystkich czynności instalacyjnych i konserwacyjnych używać rękawic roboczych.• • Produkt może być obsługiwany przez dzieci powyżej 8 roku życia oraz osoby o ograniczonych zdolnościach fizycznych, sensorycznych i psychicznych, osoby nie posiadające doświadczenia, lub wystarczającej wiedzy pod warunkiem, że będą one nadzorowane lub zostaną przeszkolone w zakresie bezpiecznego użytkowania urządzenia i związanego z nim niebezpieczeństwa.• Dzieci muszą być nadzorowane, aby nie bawiły się produktem.• Czyszczenia i konserwacji nie mogą dokonywać dzieci bez nadzoru. •W pomieszczeniu musi być zagwarantowana wystarczająca wentylacja, w przypadku stosowania produktu wraz z innymi urządzeniami gazowymi lub działającymi na inne paliwa. •Należy często czyścić produkt, zarówno wewnątrz, jak i na zewnątrz (CO NAJMNIEJ RAZ W MIESIĄCU) i zawsze stosować się do zaleceń zawartych w instrukcji konserwacji. •Nieprzestrzeganie zasad czyszczenia produktu i wymiany/czyszczenia filtrów wiąże się z ryzykiem pożaru.• Surowo zabrania się przygotowywania potraw na ogniu pod produktem.• UWAGA: Podczas działania płyty kuchennej, dostępne części produktu mogą być gorące.• Dopóki nie zostanie zakończona instalacja nie wolno podłączać produktu do sieci elektrycznej.• W odniesieniu do zasad technicznych i przepisów bezpieczeństwa dotyczących odprowadzania spalin, należy stosować się ściśle do rozporządzeń właściwych organów lokalnych.• Wyciągane powietrze nie może być kierowane do kanału stosowanego do odprowadzania spalin produkowanych przez urządzenia spalające gaz lub inne paliwa.• Nie używać lub pozostawiać produktu bez odpowiednio zamontowanych lampek, istnieje ryzyko porażenia prądem.• NIGDY nie używać produktu bez prawidłowo zamontowanej kratki. • NIGDY nie używać produktu jako blatu, chyba że jest to wyraźnie wskazane.

• Używać wyłącznie śrub mocujących znajdujących się w wyposażeniu produktu lub, jeżeli ich brak, zakupić śruby odpowiedniego rodzaju. Użyć śrub o odpowiedniej długości, wskazanych w Instrukcji montażu.

● **Uwaga!** Niezainstalowanie śrub i elementów mocujących zgodnie z niniejszymi instrukcjami może doprowadzić do ryzyka natury elektrycznej.

• Do wymiany żarówki użyć stosować wyłącznie rodzaj żarówek wskazany w rozdziale konserwacja / system oświetlenia w niniejszej instrukcji. • Stosowanie wolnego ognia jest szkodliwe dla filtrów i może być przyczyną pożaru, dlatego też jest surowo zabronione. • Smażenie musi następować pod stałą kontrolą, aby przegrzany olej nie zapalił się. • W razie wątpliwości należy skontaktować się z autoryzowanym centrum serwisowym lub wykwalifikowanym personelem.

Uwaga! Nie stosować w połączeniu z oddzielnym programatorem, timerem,

zdalnym sterowaniem lub każdym innym urządzeniem, które uaktywnia się automatycznie.
• Minimalna odległość pomiędzy powierzchnią nośną naczyń na urządzeniu a najniższą częścią okapu kuchennego nie może być mniejsza niż 65 cm w przypadku kuchenek elektrycznych i 65 cm w przypadku kuchenek gazowych lub dwupaliwowych.
Jeżeli instrukcje instalacji urządzenia kuchni gazowej wskazują większą odległość, należy ją uwzględnić.
Trzymać dzieci poniżej 3 roku życia z dala od urządzenia. Bez ciągłego nadzoru osoby dorosłej, trzymać urządzenie z dala od dzieci poniżej 8 roku życia.
⚠ **UWAGA**: urządzenie nie jest przeznaczone do uruchamiania za pomocą urządzenia zewnętrznego lub oddzielnego systemu zdalnego sterowania.
⚠ Omawiane urządzenie nie jest przeznaczone do użytku profesjonalnego. Nie używać urządzenia na zewnątrz.
⚠ Aby uniknąć ryzyka obrażeń, urządzenie powinny instalować i przenosić dwie osoby.
⚠ Montaż, który obejmuje również ewentualne połączenia do zasilania wodą (jeżeli przewidziane) oraz podłączenia elektryczne jak również interwencje naprawcze może być wykonywany wyłącznie przez wykwalifikowany personel.
Po zainstalowaniu, przechowywać materiał opakowaniowy (plastikowe elementy, styropian itd.) poza zasięgiem dzieci, aby uniknąć ryzyka uduszenia.
Nie używać urządzenia, gdy ciało i ręce są mokre lub w gołych stopach.
Nigdy nie używać parowych urządzeń czyszczących – ryzyko porażenia prądem.
Dokładnie stosować się do wskazówek zawartych w niniejszej instrukcji.
Producent nie ponosi żadnej odpowiedzialności za jakiekolwiek nieprawidłowości, uszkodzenia lub pożary spowodowane przez urządzenie i wynikające z nieprzestrzegania zaleceń zawartych w niniejszej instrukcji. Urządzenie jest przeznaczone wyłącznie do użytku domowego, do przyrządzania posiłków i odprowadzania produkowanych przy tym oparów. Zabrania się każdego innego zastosowania (np. ogrzewanie pomieszczeń). Producent nie ponosi żadnej odpowiedzialności za nieprawidłowe korzystanie lub nieprawidłowe ustawienie elementów sterowniczych.
● Uważnie przeczytać instrukcje: znajdują się w nich ważne informacje na temat montażu, użytkowania oraz bezpieczeństwa.
● Nie wykonywać żadnych zmian elektrycznych na urządzeniu.
● Przed rozpoczęciem montażu urządzenia sprawdzić, czy żadne komponenty nie są uszkodzone. W przeciwnym wypadku, należy przerwać montaż i skontaktować się ze sprzedawcą.
● Należy zachować wszystkie instrukcje obsługi dołączone do produktu, aby w każdej chwili móc z nich skorzystać. W przypadku sprzedaży, przekazania lub przeniesienia, upewnić się, że instrukcja będzie towarzyszyć produktowi.
Urządzenie może się różnić od modelu wskazanego na rysunkach znajdujących się w niniejszej dokumentacji. Mimo to, instrukcje obsługi, konserwacji oraz montażu pozostają te same.

POŁĄCZENIE ELEKTRYCZNE

Napięcie sieciowe musi odpowiadać napięciu wskazanemu na etykiecie danych, znajdującej się na wewnętrznej stronie okapu. Jeśli jest wyposażony we wtyczkę, podłączyć okap do gniazdka zgodnego z obowiązującymi normami i znajdującego się w dostępnym miejscu nawet po zainstalowaniu. Jeśli nie ma wtyczki (bezpośrednie podłączenie do sieci) lub nie znajduje się ona w dostępnym miejscu, również po zainstalowaniu, należy zastosować zgodny z przepisami dwubiegunowy wyłącznik, który zapewni całkowite odłączenie od sieci w warunkach przepięcia kategorii III, zgodnie z zasadami instalacji.

● **Uwaga!** Przed ponownym podłączeniem obwodu do zasilania sieciowego i sprawdzeniem prawidłowego działania, należy zawsze sprawdzić, czy kabel sieciowy został prawidłowo zamontowany.

Nie używać przedłużaczy, listew zasilających lub adapterów.

Jeśli kabel nie jest wyposażony we wtyczkę, podłączyć przewody zgodnie z poniższą tabelą:

Napięcie i częstotliwość sieci

Sprawdzić wartość wskazaną na tabliczce danych, znajdującej się wewnątrz okapu.

Podłączenie przewodów

⏚: żółto-zielony

N: niebieski

L: brązowy

Wymiana kabla zasilającego

Okap wyposażony jest w specjalny kabel zasilający, w przypadku jego uszkodzenia należy się skontaktować z serwisem technicznym.

ODPROWADZANIE POWIETRZA

(dla wersji wyciągowych)

Podłączyć okap do przewodów i ściennych otworów wylotowych o średnicy odpowiadającej wylotowi powietrza (kołnierz przyłączeniowy).

Zastosowanie rur i otworów spustowych na ścianie o mniejszej średnicy doprowadzi do zmniejszenia osiągów zasysania i znacznego zwiększenia hałasu.

W takim przypadku producent uchyla się od wszelkiej odpowiedzialności.

! Użyć przewodu o minimalnej niezbędnej długości.

! Użyć przewodu z możliwie jak najmniejszą liczbą łuków (maksymalny kąt kolanka: 90°).

! Unikać dużych różnic w przekroju przewodu.

! Producent nie ponosi odpowiedzialności w przypadku nieprzestrzegania tych zasad.

FILTRUJĄCA CZY WYCIĄGOWA?

! Twój okap jest gotowy do użycia w wersji wyciągowej.

Aby użytkować okap w wersji filtrującej, należy zainstalować odpowiedni ZESTAW AKCESORIÓW.

Sprawdzić na pierwszych stronach niniejszej instrukcji, czy ZESTAW AKCESORIÓW jest już dostarczony, czy też musi być zakupiony oddzielnie.

Uwaga: Jeśli jest dostarczony, w niektórych przypadkach dodatkowy system filtrów węglowych może być już zainstalowany na okapie.

Informacje o tym, jak przekształcić okap z wersji wyciągowej na wersję filtrującą wskazano w niniejszej instrukcji.

Wersja wyciągowa

Opary są odprowadzane na zewnątrz przez rurę przymocowaną do kołnierza przyłączeniowego.

⚠ UWAGA

Rura spustowa nie znajduje się w wyposażeniu, należy ją zakupić.

Średnica rury spustowej musi być równa średnicy pierścienia łączącego.
Jeśli okap jest wyposażony w filtr (filtry) węglowy, należy go (je) usunąć.

Wersja filtrująca

Wyciągane powietrze zostanie oczyszczone z tłuszczu i zapachów, a następnie ponownie wprowadzone do pomieszczenia. Aby korzystać z okapu w tej wersji, należy zainstalować dodatkowy system filtracyjny wykorzystujący aktywny węgiel.

ELEMENTY STERUJĄCE

Okap jest wyposażony w panel sterowania z regulacją prędkości zasysania i z włącznikiem oświetlenia płyty kuchennej.

L2 - L3

L1

T1. Przycisk ON/OFF Timer

Prędkość (moc) zasysania 1: 20 minut
Prędkość (moc) zasysania 2: 15 minut
Prędkość (moc) zasysania 3: 10 minut
Prędkość (moc) intensywnego zasysania: 5 minut

T2. Przycisk zmniejszania prędkości (mocy) zasysania

OFF 1: kilkakrotnie wcisnąć, aby zmniejszyć prędkość, aż do wyłączenia okapu

OFF 2: z dowolną prędkością, przytrzymać przez dłuższy czas

T3. Przycisk włączania/zwiększania prędkości (mocy) zasysania (**1-2-3-Intensywność**)

Prędkość **intensywna** trwa około 5 minut, po czym zostaje automatycznie ustawiona na prędkości **2**.

Wskaźnik saturacji filtrów

Okap wskazuje konieczność przeprowadzenia konserwacji filtrów:

Filtr przeciwtłuszczowy (co około 40 godzin użytkowania): wszystkie diody LED z niebieskim światłem

Filtr węglowy przeciwzapachowy (co około 160 godzin użytkowania): wszystkie diody Led z niebieskim światłem, diody led **L2** i **L3** migają

Reset saturacji filtrów

Po przeprowadzeniu konserwacji filtrów na długo wcisnąć przycisk T1 i T3, diody led L1, L2 i L3 krótko migają na czerwono, a następnie wyłączają się.

Aktywacja wskaźnika nasycenia filtra węglowego przeciwzapachowego

Zazwyczaj ten wskaźnik jest nieaktywny. Aby go uaktywnić należy:

Gdy okap jest wyłączony jednocześnie wcisnąć na dłuższą chwilę **T1** i **T2**: najpierw włączy się **L1**, następnie **L2** i **L3**, po czym po zwolnieniu przycisków diody led **L2** i **L3** mignią krótko wskazując uaktywnienie.

Dezaktywacja diody LED nasycenia filtra węglowego: powtórzyć opisaną wyżej czynność, włączy się dioda Led **L1**, **L2** i **L3**, następnie tylko **L1**, po czym, po zwolnieniu przycisków, ponownie włączą się Led **L1**, **L2** i **L3**, wskazując dezaktywację.

KONSERWACJA

• **Czyszczenie:** Do czyszczenia używać wyłącznie szmatki nasączonej neutralnym płynnym detergentem. Nie stosować żadnych narzędzi i elementów do czyszczenia.

A Filtr przeciwtłuszczowy: Musi być czyszczony raz w miesiącu (lub gdy system sygnalizacji nasycenia filtrów - jeśli jest przewidziany w posiadanym modelu - wskazuje taką konieczność) za pomocą nieagresywnych detergentów, ręcznie lub w zmywarce w niskiej temperaturze i za pomocą krótkiego cyklu.

Podczas mycia w zmywarce do naczyń, metalowy filtr przeciwtłuszczowy może ulec przebarwieniu, mimo to jego właściwości filtracyjne nie ulegają zmianie.

• Filtr przeciwtłuszczowy zatrzymuje cząsteczki tłuszczu powstające podczas gotowania. Podczas mycia w zmywarce do naczyń, metalowy filtr przeciwtłuszczowy może ulec przebarwieniu, mimo to jego właściwości filtracyjne nie ulegają zmianie.

• **B Filtr węglowy możliwy do mycia (tylko do wersji filtrującej):**

Filtr węglowy można myć co dwa miesiące (lub gdy system wskazujący nasycenie filtrów - jeżeli jest obecny w posiadanym modelu - wskazuje taką konieczność). Jak wskazano w sekcji rysunków: wyjąć filtry przeciwtłuszczowe, wyjąć filtr węglowy i umyć w gorącej wodzie z odpowiednim detergentem lub w zmywarce do naczyń w temperaturze 65°C (w przypadku zastosowania zmywarki do naczyń, pełny cykl mycia bez żadnych innych naczyń). Usunąć nadmiar wody, uważając aby nie uszkodzić filtra, wyjąć matę z ramki i włożyć go na 10 minut do piekarnika ustawionego na 100°C w celu całkowitego wysuszenia. Włożyć filtry przeciwtłuszczowe.

Wymieniać matę filtracyjną co 3 lata i zawsze, gdy jest uszkodzony.

Oświetlenie

• System oświetlenia opiera się na technologii LED. Diody LED gwarantują optymalne oświetlenie, działają do 10 razy dłużej niż tradycyjne żarówki i pozwalają zaoszczędzić 90% energii elektrycznej.

- **System oświetlenia** : Użytkownik nie może wymieniać systemu oświetlenia, w razie nieprawidłowości należy skontaktować się z serwisem obsługi.

UTYLIZACJA PO WYCOFANIU Z EKSPLOATACJI

Urządzenie zostało oznaczone zgodnie z Dyrektywą Europejską 2012/19/WE - UK SI 2013 Nr 3113 (WEEE), dotyczącą zużytego sprzętu elektrycznego i elektronicznego.

Upewniając się o prawidłowej utylizacji produktu. Użytkownik przyczynia się do zapobiegania potencjalnym negatywnym skutkom dla środowiska i zdrowia. Symbol umieszczony na produkcie lub na załączonej dokumentacji oznacza, że nie powinien on być traktowany jako odpad domowy, należy go przekazać do odpowiedniego punktu zbiórki sprzętu elektrycznego i elektronicznego. Należy się go pozbyć zgodnie z lokalnymi przepisami dotyczącymi utylizacji odpadów. Aby uzyskać więcej informacji na temat utylizacji, złomowania i recyklingu produktu, należy skontaktować się z właściwym biurem lokalnym, centrum zbiórki odpadów lub ze sklepem, w którym został zakupiony.

Materiał opakowaniowy jest poddawany recyklingowi i ma symbol recyklingu.

NORMY

Sprzęt zaprojektowany, przetestowany i wyprodukowany zgodnie z przepisami bezpieczeństwa: EN/IEC 60335-1; EN/IEC 60335-2- 31, EN/IEC 62233. Wydajność: EN/IEC 61591; ISO 5167-1; ISO 5167-3; ISO 5168; EN/IEC 60704-1; EN/IEC 60704-2-13;EN/IEC 60704-3; ISO 3741; EN 50564; IEC 62301. EMC: EN 55014-1; CISPR 14-1; EN 55014-2; CISPR 14-2; EN/IEC 61000-3-2; EN/IEC 61000-3-3.

WSKAZÓWKI DOTYCZĄCE UŻYTKOWANIA

Wskazówki dotyczące prawidłowego użytkowania ograniczającego wpływ na środowisko: Podczas rozpoczęcia gotowania włączyć urządzenie z minimalną prędkością, pozostawiając je włączone również na kilka minut po zakończeniu gotowania. Zwiększyć prędkość tylko w przypadku dużej ilości spalin i oparów, używając funkcji booster wyłącznie w ekstremalnych wypadkach. Aby utrzymać skuteczność systemu redukcji nieprzyjemnych zapachów, wymieniać, gdy jest to konieczne filtr/y węglowy/e. Aby zachować skuteczność filtra przeciwtłuszczowego, w razie konieczności należy go wyczyścić. Aby zwiększyć skuteczność i zredukować hałas, zastosować maksymalną średnicę systemu odprowadzania wskazaną w niniejszej instrukcji.

NIEPRAWIDŁOWOŚCI

Jeśli wystąpią usterki, przed skontaktowaniem się z Centrum Serwisowym, należy przeprowadzić następujące kontrole:

- Jeżeli okap nie działa:

Sprawdź, czy:
-Nie nastąpiła awarii zasilania.
-Została wybrana prędkość.

- Jeśli okap ma małą wydajność:

Sprawdź, czy:
-Wybrana prędkość silnika jest wystarczająca do ilości wydzielanego dymu i oparów.
-Kuchnia jest wystarczająco wentylowana, aby umożliwić pobór powietrza.
-Filtr węglowy nie jest zużyty (okap w wersji filtrującej).

- Jeśli okap wyłączył się podczas normalnego działania:

Sprawdź, czy:
-nie nastąpiła awarii zasilania.
-nie zadziałał wyłącznik wielobiegunowy.

W przypadku jakichkolwiek usterek należy odłączyć urządzenie od zasilania na co najmniej 5 sekund, wyciągając wtyczkę, a następnie ponownie ją podłączyć. Jeśli usterka nie zostanie usunięta, skontaktować się z serwisem.

DANE TECHNICZNE

Wysokość (cm)	Szerokość (cm)	Głębokość (cm)	Φ rury spustowej (cm)
95	84.5	22	-

Komponenty nie są dostarczane z produktem

RO

SIGURANȚĂ GENERALĂ

• Nu efectuați modificări electrice sau mecanice la nivelul produsului sau al conductelor de evacuare. • Înainte de orice operațiune de curățare sau întreținere, deconectați aparatul de la rețeaua electrică, scoțând ștecherul din priză sau decuplând întrerupătorul general din locuință. • Pentru toate operațiunile de instalare și întreținere, echipați-vă cu mănuși de protecție.• Aparatul poate fi utilizat de copii cu vârsta mai mare de 8 ani şi de persoane cu capacităţi fizice, senzoriale sau mentale reduse, sau lipsite de experienţa sau cunoştinţele necesare, numai sub supraveghere sau numai după ce acestea au fost instruite cu privire la utilizarea în siguranţă a aparatului şi după ce au luat la cunoştinţă pericolele pe care le implică utilizarea acestuia.• Copiii trebuie supravegheați, pentru a vă asigura că nu se joacă cu aparatul.• Operațiunile de curăţare şi întreţinere nu trebuie efectuate de copii nesupravegheaţi. • Încăperea trebuie să fie suficient de bine ventilată, atunci când aparatul este utilizat concomitent cu alte aparate cu ardere pe gaz sau alți combustibili. • Aparatul trebuie curățat frecvent, atât pe interior, cât și pe exterior (CEL PUȚIN O DATĂ PE LUNĂ); în orice caz, respectați cu strictețe instrucțiunile din manualul de întreținere. • Nerespectarea normelor privind curățarea aparatului și înlocuirea/curățarea filtrelor duce la apariția riscului de incendiu.• Este strict interzis gătitul alimentelor pe flacără, dedesubtul aparatului.• ATENȚIE: Atunci când plita de gătit este în funcțiune, părțile accesibile ale aparatului se pot încălzi.• Nu conectaţi aparatul la reţeaua electrică decât după ce operațiunile de instalare au fost complet finalizate.• În ceea ce priveşte măsurile tehnice şi de siguranţă ce trebuie adoptate pentru evacuarea gazelor arse, respectaţi cu stricteţe prevederile regulamentelor impuse de autorităţile locale competente.• Aerul aspirat nu trebuie direcţionat către o conductă utilizată pentru evacuarea gazelor arse produse de aparate cu ardere pe gaz sau alţi combustibili.• Nu folosiți și nu lăsați aparatul fără becuri corect montate, pentru a evita riscul de electrocutare.• Nu folosiți NICIODATĂ aparatul, dacă grătarul acestuia nu este montat corect. • Nu folosiți NICIODATĂ aparatul pe post de suprafață de sprijin, decât dacă acest lucru este indicat în mod expres.

• Utilizați numai șuruburile de fixare livrate împreună cu produsul, pentru a-l instala sau, dacă acestea nu sunt incluse, achiziționați tipul corect de șuruburi. Utilizați șuruburi având o lungime corectă, conform datelor din Ghidul de instalare.

● **Atenție!** În cazul în care şuruburile şi elementele de fixare nu se instalează în conformitate cu aceste instrucţiuni, apar riscuri de natură electrică.

• Pentru înlocuirea lămpii, utilizați numai tipul de lampă indicat în secțiunea de întreținere/sistem de iluminat din acest manual. • Folosirea flăcării deschise este periculoasă pentru filtre și poate provoca incendii, prin urmare trebuie neapărat evitată. • Prăjirea trebuie realizată sub supraveghere, pentru a evita aprinderea uleiului supraîncălzit. • Dacă aveți îndoieli, apelați la centrul de service autorizat sau la personalul calificat similar.

Atenție! A nu se utiliza cu un programator, temporizator, telecomandă separată sau orice alt dispozitiv care se activează automat.
• Distanța minimă dintre suprafața de sprijin a vaselor de pe dispozitivul de gătit și partea cea mai de jos a hotei de bucătărie trebuie să fie de cel puțin 65 cm în cazul plitelor electrice și de 65 cm în cazul plitelor pe gaz sau mixte.
Dacă instrucțiunile pentru instalarea dispozitivului de gătit pe gaz indică o distanță mai mare, va trebui să țineți cont de aceasta.
Nu permiteți copiilor cu vârstă sub 3 ani să se apropie de aparat. Nu lăsați aparatul la îndemâna copiilor cu vârstă sub 8 ani, decât sub supravegherea continuă a unui adult.
⚠ **ATENȚIE**: aparatul nu este destinat punerii în funcțiune prin intermediul unui dispozitiv extern sau al unui sistem separat de comandă de la distanță.
⚠ Acest aparat nu este destinat uzului profesional. Nu utilizați aparatul în aer liber.
⚠ Pentru a evita pericolul de vătămări corporale, aparatul trebuie să fie manevrat și instalat de două sau mai multe persoane.
⚠ Operațiunile de instalare, inclusiv eventualele racordări la linia de alimentare cu apă (dacă sunt prevăzute) și legăturile electrice, precum și lucrările de reparație trebuie să fie efectuate de personal calificat.
După terminarea operațiunilor de instalare, nu lăsați materialele folosite pentru ambalare (bucăți din plastic, polistiren etc.) la îndemâna copiilor, pentru a evita pericolul de sufocare.
Nu folosiți aparatul dacă aveți părți ale corpului umede sau dacă sunteți desculți.
Nu folosiți niciodată aparate de curățat cu aburi - pericol de electrocutare.
Respectaţi cu stricteţe instrucţiunile din cuprinsul acestui manual. Producătorul va fi exonerat de orice răspundere pentru eventuale probleme, daune sau incendii cauzate aparatului, ca urmare a nerespectării instrucţiunilor din acest manual. Aparatul este destinat exclusiv uzului casnic, în scopul gătirii alimentelor și aspirării gazelor arse degajate în timpul gătitului. Nu sunt permise alte utilizări (de ex. încălzirea încăperilor). Producătorul va fi exonerat de orice răspundere, în caz de utilizări necorespunzătoare sau de setare eronată a comenzilor.
● Citiţi cu atenţie instrucţiunile: acestea conţin informaţii importante privind instalarea, utilizarea şi siguranţa.
● Nu efectuați modificări electrice la nivelul aparatului.
● Înainte de a instala aparatul, verificați ca niciuna dintre componentele acestuia să nu fie avariată. În caz contrar, contactaţi distribuitorul şi nu efectuaţi instalarea.
• Este important să păstrați toate manualele care însoțesc produsul, pentru a le putea consulta în orice moment. În caz de vânzare, cesiune sau mutare, asiguraţi-vă că manualul însoţeşte întotdeauna produsul.
Este posibil ca aparatul să difere, ca aspect, de cel reprezentat în desenele din prezentul manual, însă instrucţiunile de utilizare, întreţinere şi instalare rămân aceleași.

LEGĂTURĂ ELECTRICĂ

Tensiunea de rețea trebuie să corespundă cu tensiunea indicată pe eticheta cu specificații, aplicată în interiorul hotei. Dacă este prevăzută cu ștecher, racordați hota la o priză realizată în conformitate cu legislația în vigoare, aflată într-o zonă care să fie accesibilă și după instalare. Dacă nu este prevăzută cu ștecher (conectare directă la rețea) sau dacă ștecherul nu se află într-o zonă accesibilă chiar și după instalare, instalați un întrerupător bipolar omologat, care să asigure decuplarea completă de la rețea în cazurile de categorie de supratensiune III, în conformitate cu normele de instalare.

● **Atenție!** Înainte de a reconecta circuitul la sursa de alimentare şi de a-i verifica funcţionarea corectă, verificaţi întotdeauna montajul corect al cablului de reţea.

Nu folosiți prelungitoare, prize multiple sau adaptoare.

În cazul în care cablul nu este prevăzut cu ștecher, conectați firele electrice respectând tabelul de mai jos:

Tensiune și frecvență rețea

Consultați valoarea indicată pe eticheta cu caracteristici, aplicată în interiorul hotei.

Conectare fire

⏚: galben/verde

N: albastru

L: maro

Înlocuirea cablului de alimentare

Hota este prevăzută cu un cablu de alimentare special; în caz de avariere a cablului, solicitați-l departamentului de asistență tehnică.

EVACUAREA AERULUI

(pentru versiunile cu aspirare)

Conectați hota la țevi și guri de evacuare prin perete, având un diametru egal cu cel al ieșirii de aer (flanșă de racordare).

Utilizarea unor conducte şi orificii de evacuare prin perete cu diametru mai mic se va solda cu o reducere a performanţelor de aspirare şi o creştere drastică a zgomotului.

Aşadar, nu ne vom asuma nicio răspundere în acest sens.

! Utilizaţi o conductă cu lungimea minimă necesară.

! Utilizaţi o conductă cu cât mai puţine coturi posibil (unghiul maxim al cotului: 90°).

! Evitaţi modificările drastice ale secţiunii conductei.

! Compania va fi exonerată de orice răspundere, în caz de nerespectare a acestor prevederi.

CU FILTRARE SAU CU ASPIRARE?

! Hota dvs. este gata pentru a fi utilizată în versiunea cu aspirare.

Pentru a folosi hota în versiunea cu filtrare, va trebui să instalați KITUL SUPLIMENTAR special.

Verificați, în primele pagini ale acestui manual, dacă acest KIT SUPLIMENTAR este deja inclus în comanda dvs., sau trebuie achiziționat separat.

Observație: Dacă este inclus în comandă, în anumite cazuri, este posibil ca sistemul suplimentar de filtrare pe bază de cărbune activ să fie deja instalat pe hotă.

Informațiile pentru transformarea hotei din versiunea cu aspirare în versiunea cu filtrare se găsesc deja în cuprinsul acestui manual.

Versiunea aspirare

Vaporii sunt evacuați spre exterior printr-o țeavă de evacuare fixată pe flanșa de legătură.

⚠ ATENȚIE

Țeava de evacuare nu este furnizată și trebuie cumpărată.

Diametrul țevii de evacuare trebuie să fie egal cu diametrul inelului de racordare.

Dacă hota este prevăzută cu filtru/filtre cu cărbune, acesta/acestea trebuie scos/scoase.

Versiunea cu filtrare

Aerul aspirat va fi degresat și dezodorizat înainte de a fi readus în cameră. Pentru a utiliza hota în această versiune, va trebui să instalați un sistem de filtrare suplimentar, pe bază de cărbune activ.

COMENZI

Hota este echipată cu un panou de comenzi pentru controlul vitezei de aspirație și controlul aprinderii luminii, pentru iluminarea plitei.

L2 - L3

L1

T1. Tastă ON/OFF Temporizator

Viteză (putere) de aspirare 1: 20 minute

Viteză (putere) de aspirare 2: 15 minute

Viteză (putere) de aspirare 3: 10 minute

Viteză (putere) de aspirare intensivă: 5 minute

T2. Tastă de reducere a vitezei (puterii) de aspirare

OFF 1: apăsați de mai multe ori, pentru a reduce viteza până când hota se oprește

OFF 2: la orice viteză, țineți apăsat lung

T3. Tastă ON/mărire a vitezei (puterii) de aspirare (**1-2-3-Intensiv**)

Viteza **intensivă** are o durată de circa 5 minute, după care se setează automat viteza **2**.

Indicator de saturație filtre

Hota indică momentul când trebuie să se efectueze întreținerea filtrelor:

Filtru de grăsimi (o dată la circa 40 de ore de utilizare): toate ledurile cu lumină albastră

Filtru de reținere a mirosurilor cu cărbune activ (o dată la circa 160 de ore de utilizare): toate ledurile cu lumină albastră, ledurile **L2** și **L3** se aprind intermitent

Resetare saturație filtre

După ce ați efectuat întreținerea filtrelor, apăsați lung tasta T1 și T3; ledurile L1, L2 și L3 se aprind intermitent scurt cu culoarea roșie, iar apoi se sting definitiv.

Activarea indicatorului de saturare filtru de reţinere mirosuri cu cărbune activ

Acest indicator este dezactivat în mod normal. Pentru a-l activa, procedaţi după cum urmează:

Cu hota oprită apăsați și țineți apăsat lung și concomitent tastele **T1** și **T2**: mai întâi se aprinde **L1** și apoi și **L2** și **L3**, după care, la eliberarea tastelor, ledurile **L2** și **L3** se aprind intermitent scurt, pentru a indica faptul că activarea a avut loc.

Dezactivare led de saturație filtru cu cărbune: repetați operațiunea descrisă mai sus; mai întâi se aprind concomitent ledurile **L1**, **L2** și **L3**, apoi numai **L1**, după care, la eliberarea tastelor, se aprind din nou ledurile **L1**, **L2** și **L3**, pentru a indica faptul că dezactivarea a avut loc.

ÎNTREȚINERE

• **Curățare:** Pentru curățare, folosiți exclusiv o lavetă înmuiată într-un detergent lichid neutru. Nu folosiți ustensile sau instrumente de curățat.

A Filtru anti-grăsime: Trebuie curățat o dată pe lună (sau atunci când sistemul de indicare a saturației filtrelor - dacă este prevăzut pe modelul deținut - indică această necesitate), cu detergenți neagresivi, la mână sau în mașina de spălat vase, la temperaturi scăzute și pe un ciclu scurt.

Dacă se spală în maşina de spălat vase, filtrul împotriva grăsimilor se poate decolora, însă caracteristicile sale de filtrare nu se vor modifica deloc.

• Filtrul de grăsime reține particulele de grăsime rezultate în urma gătitului. Dacă se spală în maşina de spălat vase, filtrul împotriva grăsimilor se poate decolora, însă caracteristicile sale de filtrare nu se vor modifica deloc.

• **B Filtru lavabil cu cărbuni activi (numai pentru versiunea cu filtru):**

filtrul de carbon poate fi spălat la fiecare două luni (sau când sistemul de indicatori de saturație a filtrelor - dacă este prevăzut pe modelul dvs. - indică această necesitate). După cum este indicat în secțiunea de desene: îndepărtați filtrele de reținere a grăsimilor, îndepărtați filtrul cu cărbune și spălați cu apă fierbinte și detergenți potriviți sau într-o mașină de spălat vase la 65 °C (dacă spălați în mașina de spălat vase, efectuați ciclul complet de spălare fără vase în interior). Îndepărtați surplusul de apă fără a deteriora filtrul, apoi introduceți-l în cuptor pentru 10 minute la 100 °C pentru o uscare completă. Montați la loc filtrele de reținere a grăsimilor.

Înlocuiți salteaua la fiecare 3 ani și ori de câte ori învelișul este deteriorat.

Iluminat

• Sistemul de iluminat este bazat pe tehnologia LED. LED-urile garantează o iluminare optimă, cu o durată de până la 10 ori mai mare decât lămpile tradiționale și vă permit să economisiți 90% din energia electrică.

- **Sistem de iluminat**: Sistemul de iluminat nu poate fi schimbat de către utilizator. În caz de probleme de funcționare, adresați-vă departamentului de asistență.

ELIMINARE LA FINALUL PERIOADEI DE VIAȚĂ UTILĂ

Acest aparat este marcat conform prevederilor Directivei Europene 2012/19/CE - UK SI 2013 Nr. 3113, privind deșeurile de echipamente electrice și electronice (DEEE).

Asigurându-se că acest produs este eliminat în mod corect, utilizatorul ajută la prevenirea posibilelor consecințe negative asupra mediului și sănătății. Simbolul aplicat pe aparat sau pe documentația de însoțire a acestuia indică faptul că produsul nu trebuie considerat ca fiind un deșeu menajer normal, ci trebuie predat unui punct de colectare autorizat pentru reciclarea echipamentelor electrice și electronice. Eliminați aparatul, respectând legislația în vigoare la nivel local, în materie de eliminare a deșeurilor. Pentru mai multe informaţii privind tratarea, recuperarea şi reciclarea acestui produs, vă rugăm să contactaţi autorităţile locale, serviciul de colectare a deşeurilor menajere sau magazinul de unde a fost achiziţionat produsul.

Materialul de ambalare este reciclabil și are simbolul de reciclare.

LEGISLAȚIE

Echipament proiectat, testat și realizat conform prevederilor standardelor în materie de siguranță: EN/CEI 60335-1; EN/CEI 60335-2- 31, EN/CEI 62233. Performanță: EN/CEI 61591; ISO 5167-1; ISO 5167-3; ISO 5168; EN/CEI 60704-1; EN/CEI 60704-2-13;EN/CEI 60704-3; ISO 3741; EN 50564; CEI 62301. EMC: EN 55014-1; CISPR 14-1; EN 55014-2; CISPR 14-2; EN/CEI 61000-3-2; EN/CEI 61000-3-3.

RECOMANDĂRI PRIVIND UTILIZAREA

Sugestii pentru o utilizare corectă pentru a reduce impactul asupra mediului înconjurător: Când începeţi să gătiţi, porniţi aparatul la viteză minimă, lăsându-l pornit timp de câteva minute chiar și după ce aţi terminat de gătit. Creşteţi viteza numai în cazul unor cantități mari de fum și aburi, folosind funcţia booster numai în situații extreme. Pentru a menține funcțional sistemul de neutralizare a mirosurilor, înlocuiţi, atunci când este necesar, filtrul/filtrele cu cărbune. Pentru a menține funcțional filtrul de grăsimi, curăţaţi-l atunci când este necesar. Pentru optimizarea eficienţei şi minimizarea zgomotelor, utilizaţi diametrul maxim al sistemului de canalizare indicat în acest manual.

ANOMALII DE FUNCȚIONARE

Atunci când vi se pare că ceva nu funcționează, înainte de a apela la departamentul de asistență, efectuați următoarele verificări simple:

- Dacă hota nu funcționează:

Verificați ca:
- Să nu fie întrerupt curentul.
- Să fi fost selectată o viteză.

- Dacă hota are un randament insuficient:

Verificați ca:
- Viteza selectată a motorului să fie suficientă pentru cantitatea de fum și aburi degajați.
- Bucătăria să fie suficient de bine aerisită, pentru a permite circulația aerului.
- Filtrul cu cărbune să nu fie consumat (hotă în versiunea cu filtrare).

- Dacă hota s-a oprit în timpul funcționării normale:

Verificați ca:
- să nu fie întrerupt curentul.
- dispozitivul omnipolar de decuplare să nu se fi declanșat.

În cazul unor eventuale probleme de funcționare, înainte de a vă adresa departamentului de asistență, deconectați pentru cel puțin 5 secunde aparatul de la rețeaua de alimentare electrică, scoțând ștecherul din priză și apoi conectați-l din nou. Dacă problema de funcționare persistă, adresați-vă departamentului de asistență.

DATE TEHNICE

Înălțime (cm)	Lățime (cm)	Adâncime (cm)	Φ a țevii de evacuare (cm)
95	84.5	22	-

Componente care nu sunt incluse cu produsul

ОБЩИЕ ПРАВИЛА ТЕХНИКИ БЕЗОПАСНОСТИ

•Не вносите изменений ни в электрическую, ни в механическую часть изделия или выхлопные трубы. Перед выполнением любых операций по очистке или техобслуживанию отключите изделие от электросети, вынув вилку или отключив главный выключатель жилого помещения. •Для выполнения операций по установке и техобслуживанию используйте рабочие перчатки.• Устройством могут пользоваться дети старше 8 лет и лица с ограниченными физическими, сенсорными и умственными способностями, а также лица без опыта или с недостаточным уровнем знаний, при условии, что они находятся под присмотром или после получения ими инструкций по безопасной эксплуатации прибора и усвоения связанных с ним потенциальных рисков.• Необходимо следить, чтобы дети не игрались с этим изделием.• Не разрешайте детям выполнять очистку и техобслуживание изделия без присмотра. •Помещение должно быть оборудовано достаточно эффективной системой вентиляции, если прибор используется одновременно с другими устройствами, работающими на газу или другом топливе. •Изделие следует почаще очищать как внутри, так и снаружи (МИНИМУМ ОДИН РАЗ В МЕСЯЦ). В любом случае, следуйте указаниям, приведенным в руководстве по техобслуживанию. •Несоблюдение правил очистки изделия, периодичности замены и очистки фильтров влечет за собой опасность возгорания.• Категорически запрещено приготовление пищи на открытом огне под изделием.• ВНИМАНИЕ: При работе варочной панели ее доступные части могут становиться горячими.• Не подключайте прибор к электрической сети до полного завершения операций установки.• Что касается мер безопасности и технических мер, предусмотренных для выпуска дымов и испарений - строго придерживайтесь предписаний местных компетентных учреждений.• Отсасываемый воздух нельзя направлять в канал, используемый для отвода дыма из устройств, сжигающих газ или другое топливо.• Не используйте и не оставляйте вытяжку без надлежащим образом установленных ламп, поскольку это может стать причиной поражения электротоком.• НИ В КОЕМ СЛУЧАЕ не пользуйтесь прибором без правильно установленной решетки. • Изделие НИ В КОЕМ СЛУЧАЕ нельзя использовать как опорную поверхность, если это не указано явным образом.

• Используйте только крепежные болты, поставляемые с изделием для установки, либо, при их отсутствии, приобретите болты соответствующего типа. Используйте винты надлежащей длины, как указано в руководстве по установке.

● **Внимание!** Несоблюдение данных инструкций при установке винтов и фиксирующих приспособлений может повлечь за собой риски, связанные с

электричеством.
• При замене лампы используйте только тот тип лампы, который указан в разделе «Техническое обслуживание/система освещения» данного руководства. • В любом случае следует избегать использования открытого огня, так как это наносит вред фильтрам и может стать причиной возгорания.
• Процесс жарки должен осуществляться под надзором, так как перегретое масло может воспламениться. • В случае сомнений обратитесь в авторизованный сервисный центр или к соответствующему квалифицированному персоналу.
Внимание! Не используйте устройство с программатором, таймером, отдельным пультом дистанционного управления или любым другим устройством, которое включается автоматически.
• Минимальное расстояние между опорной поверхностью емкостей на варочном устройстве и самой нижней частью вытяжки должно быть не менее 65 cm для электрических плит и 65 cm для плит со смешанным питанием или газовых плит.
Если в инструкции по установке газовой плиты указано большее расстояние, это необходимо учитывать.
Не подпускайте к прибору детей младше 3 лет. Без постоянного надзора со стороны взрослых к прибору нельзя допускать детей младше 8 лет.
⚠ **ВНИМАНИЕ: прибор не предназначен для включения при помощи внешних устройств или отдельного дистанционного управления.**
⚠ Этот прибор не предназначен для профессионального применения. Не используйте прибор вне помещений.
⚠ Во избежание травм, прибор должен перемещаться и устанавливаться силами не менее двух человек.
⚠ Установка, включая подключение к водопроводной сети (если это предусмотрено) и подключение к электросети, а также ремонтные операции, должны выполняться квалифицированными специалистами.
По завершении установки, храните упаковочные материалы (пластиковые, полистироловые детали и т.п.) в недоступном для детей месте во избежание инцидентов с удушьем.
Не пользуйтесь прибором, будучи мокрыми или с босыми ногами.
Никогда не применяйте прибор для чистки паром - риск удара электрическим током.
Необходимо неукоснительно придерживаться инструкций, приведенных в данном руководстве. Производитель снимает с себя всякую ответственность за возможные неприятности, ущерб или пожары, обусловленные несоблюдением инструкций, приведенных в данном руководстве. Устройство предназначено исключительно для домашнего использования для приготовления пищи и вытяжки паров и дымов, образующихся в процессе готовки. Запрещено использование для других целей (например, для обогрева помещений). Производитель снимает с себя всякую ответственность за ненадлежащее применение или неправильные

настройки управления.

● Внимательно прочитайте инструкции, так как в них содержится важная информация по установке, применению и технике безопасности.

● Запрещено вносить изменения в электрическую систему прибора.

● Перед началом установки оборудования проверьте целостность и сохранность всех компонентов. В случае повреждений следует обратиться к поставщику и не продолжать установку.

● Важно сохранить все руководства, прилагаемые к изделию, чтобы иметь возможность обращаться к ним в любое время. В случае продажи, отчуждения или перемещения прибора следует убедиться, чтобы руководство находилось вместе с ним.

Устройство может иметь дизайн, не совпадающий с иллюстрациями в данной брошюре, однако указания по эксплуатации, техническому обслуживанию и установке остаются неизменными.

ПОДКЛЮЧЕНИЕ К ЭЛЕКТРОСЕТИ

Напряжение сети должно соответствовать напряжению, указанному на табличке с характеристиками, расположенной внутри вытяжки. Если вытяжка оснащена вилкой, подключите прибор к розетке, соответствующей действующим нормам и расположенной в доступном даже после установки месте. Если вилка отсутствует (прямое подключение к сети) или вилка находится в недоступном месте и после установки, примените соответствующий стандартам биполярный выключатель, который обеспечивает полное отключение от сети в условиях III категории перенапряжения, в соответствии с правилами установки.

● **Внимание!** Перед повторным подключением цепи к сети питания для проверки ее правильного функционирования следует всегда проверять, чтобы сетевой кабель был смонтирован правильно.

- Не используйте удлинители, тройники или переходники.

Если на кабеле нет вилки, подключите провода в соответствии со следующей таблицей:

Напряжение и частота питания

См. величины, указанные в наклейке с техническими характеристиками внутри колпака.

Подключение проводов

⏚: желтый/зеленый

N: синий

L: коричневый

Замена кабеля питания

Вытяжка оснащена специальным силовым кабелем; в случае повреждения запросите его в службе технической помощи.

ВЫПУСК ВОЗДУХА

(для вытяжных версий)

Подсоедините вытяжку к вытяжным трубам и отверстиям в стене, имеющим диаметр, который равен диаметру выходного отверстия (соединительного фланца).

Использование вытяжных труб и отверстий в стене с меньшим диаметром приведет к ухудшению рабочих характеристик системы вытяжки и существенному увеличению уровня шума.

Поэтому в подобных случаях производитель снимает с себя всякую ответственность.

! Длина канала должна быть не менее необходимой.
! Используйте канал с минимально возможным количеством изгибов (максимальный угол изгиба: 90°).
! Не допускайте существенного изменения сечения канала.
! Компания снимает с себя всякую ответственность в случае несоблюдения этих правил.

ФИЛЬТРУЮЩАЯ ИЛИ ВЫТЯЖНАЯ ВЕРСИЯ?

! Ваша вытяжка готова к использованию в вытяжной версии.
Для использования вытяжки в фильтрующей версии необходимо установить соответствующий КОМПЛЕКТ ПРИНАДЛЕЖНОСТЕЙ.
Проверьте на первых страницах данного руководства, входит ли данный КОМПЛЕКТ ПРИНАДЛЕЖНОСТЕЙ в поставку или должен быть приобретен отдельно.
Примечание: При поставке в некоторых случаях на вытяжку уже может быть установлена дополнительная система фильтрации на основе активированного угля.
Информация по переделке вытяжки из вытяжной версии в фильтрующую уже содержится в данном руководстве.

Вытяжная версия

Пары отводятся наружу через выпускную трубу, прикрепленную к соединительному фланцу.

⚠ ВНИМАНИЕ

Отводящая труба не входит в комплект и приобретается отдельно.
Диаметр вытяжного канала должен соответствовать размеру соединительного кольца.
Если вытяжка оснащена угольным фильтром (фильтрами), его(их) необходимо удалить.

Фильтрующая версия

Всасываемый воздух обезжиривается и дезодорируется перед возвратом в помещение. Для использования вытяжки в этой версии необходимо установить дополнительную систему фильтрации на основе активированного угля.

КОМАНДЫ

Вытяжка оборудована панелью управления с регулятором скорости всасывания и выключателем освещения варочной панели.

L2 - L3

L1

T1. Кнопка ВКЛ/ВЫКЛ таймера

Регулировка скорости (мощности) всасывания 1: 20 минут
Регулировка скорости (мощности) всасывания 2: 15 минут
Регулировка скорости (мощности) всасывания 3: 10 минут
Регулировка интенсивной скорости (мощности) всасывания: 5 минут

T2. Кнопка уменьшения скорости (мощности) всасывания

ВЫКЛ 1: нажмите несколько раз, чтобы уменьшить скорость, пока вытяжка не выключится

ВЫКЛ 2: на любой скорости длительно удерживайте нажатой

T3. Кнопка ВКЛ/увеличение скорости (мощности) всасывания (**1-2-3-Интенсивная**)

Интенсивная скорость поддерживается около 5 минут, после чего автоматически устанавливается скорость **2**.

Индикатор засорения фильтров

Вытяжка указывает на необходимость выполнения техобслуживания фильтров:

Жироулавливающий фильтр (примерно каждые 40 часов использования): все индикаторы горят синим светом

Запахоулавливающий фильтр с активированным углем (примерно каждые 160 часов использования): все индикаторы горят синим светом, светодиоды **L2** и **L3** мигают.

Сброс засорения фильтров

После проведения технического обслуживания фильтров нажмите и удерживайте кнопки T1 и T3, индикаторы L1, L2 и L3 кратковременно мигнут красным цветом, а затем окончательно погаснут.

Активация индикатора засорения запахоулавливающего фильтра с активированным углем

Данный индикатор обычно отключен. Для его включения выполните следующие действия:

При выключенной вытяжке нажмите и удерживайте одновременно кнопки **T1** и **T2** в течение длительного времени: сначала загорится индикатор **L1**, затем **L2** и **L3**, после чего, при отпускании кнопок, кратковременно замигают индикаторы **L2** и **L3**, указывая на активацию.

Отключение индикатора засорения угольного фильтра: повторите операцию, описанную выше; сначала одновременно загорятся индикаторы **L1**, **L2** и **L3**, затем только **L1**, после чего, при отпускании кнопок, снова загорятся индикаторы **L1**, **L2** и **L3**, указывая отключение.

ТЕХНИЧЕСКОЕ ОБСЛУЖИВАНИЕ

• **Очистка:** Для очистки используйте только мягкую ткань, смоченную нейтральным моющим средством. Не применяйте инструменты или какие-либо приспособления для очистки.

A Жироулавливающий фильтр: Очистку следует выполнять один раз в месяц (или когда срабатывает система засорения фильтров, если она предусмотрена на имеющейся модели) с помощью неагрессивных моющих средств, вручную или в посудомоечной машине при низкой температуре в кратковременном цикле.

При мойке в посудомоечной машине металлический жироулавливающий фильтр может обесцветиться, однако его фильтрующие характеристики совершенно не изменятся.

• Жироулавливающий фильтр служит для удержания частиц жира, образующихся при приготовлении пищи. При мойке в посудомоечной машине металлический жироулавливающий фильтр может обесцветиться, однако его фильтрующие характеристики совершенно не изменятся.

• **B Фильтр с активированным углем моющийся (только для фильтрующей версии):**

Угольный фильтр можно мыть каждые два месяца (или когда система информирования о загрязнении фильтров - если она предусмотрена в вашей модели - указывает на эту необходимость). Как указано в разделе изображений: снимите жироулавливающие фильтры, снимите угольный фильтр и вымойте в горячей воде с подходящими моющими средствами или в посудомоечной машине при температуре 65 °C (при мытье в посудомоечной машине выполните полный цикл мойки без посуды). Удалите лишнюю воду, не повредив фильтр, затем поместите его в печь на 10 минут при температуре 100 °C для окончательной сушки. Снова установите жироулавливающие фильтры.

Заменяйте коврик каждые 3 года и всякий раз, когда ткань повреждена.

Подсветка

• Система освещения основана на светодиодной технологии. Светодиоды гарантируют оптимальное освещение, имеют срок службы до 10 раз дольше, чем у традиционных ламп, и позволяют сэкономить 90 % электроэнергии.

- **Система подсветки** : Пользователь не может производить замену системы подсветки. В случае неполадок связывайтесь со службой технической поддержки.

УТИЛИЗАЦИЯ ПО ОКОНЧАНИИ СРОКА СЛУЖБЫ

Этот аппарат маркирован классификационным знаком в соответствии с Директивой 2012/19/EC - UK SI 2013 No.3113, Об отходах электрического и электронного оборудования (WEEE).

Контролируя, чтобы этот продукт утилизировался должным образом. Пользователь помогает предотвратить возможные негативные последствия для окружающей среды и здоровья. Этот символ на изделии или прилагаемой к нему документации указывает на то, что данное устройство не должно утилизироваться как бытовые отходы. Его следует сдать в соответствующий сборочный пункт, занимающийся переработкой электрического и электронного оборудования. Утилизуйте согласно местным нормативам по переработке отходов. Для получения дополнительной информации по обращению с данным изделием, переработке и утилизации, следует обратиться в соответствующий местный орган, в службу сбора бытовых отходов или в магазин, где был приобретен прибор.

Упаковочный материал пригоден для вторичной переработки и имеет символ переработки.

НОРМАТИВНЫЕ ДОКУМЕНТЫ

Оборудование спроектировано, испытано и изготовлено согласно следующим стандартам безопасности: EN/IEC 60335-1; EN/IEC 60335-2- 31, EN/IEC 62233. Рабочие характеристики: EN/IEC 61591; ISO 5167-1; ISO 5167-3; ISO 5168; EN/IEC 60704-1; EN/IEC 60704-2-13;EN/IEC 60704-3; ISO 3741; EN 50564; IEC 62301. ЭМС: EN 55014-1; CISPR 14-1; EN 55014-2; CISPR 14-2; EN/IEC 61000-3-2; EN/IEC 61000-3-3.

УКАЗАНИЯ ПО ИСПОЛЬЗОВАНИЮ

Рекомендации по правильной эксплуатации оборудования с целью уменьшения воздействия на окружающую среду: В начале готовки включайте прибор на минимальную скорость и оставляйте включенным на несколько минут после завершения процесса готовки. Следует увеличивать скорость только при наличии большого количества дымов и пара и использовать функцию Boost только в исключительных случаях. Для поддержания эффективности системы удаления запахов следует заменять по мере необходимости угольный(-е) фильтр(ы). Для поддержания эффективности жирового фильтра необходимо по мере необходимости его очищать. Для оптимизации эффективности и уменьшения шума следует использовать воздуховоды максимального диаметра, указанного в данном руководстве.

СБОИ В РАБОТЕ

Если что-то не работает, прежде чем звонить в службу поддержки, выполните следующие простые проверки:

- Если вытяжка не работает:

Убедитесь, что:
- нет сбоя питания;
- выбрана скорость.

- Если вытяжка работает плохо:

Убедитесь, что:
- выбранная частота вращения двигателя достаточна для количества выделяемого дыма и паров;
- кухня достаточно проветривается, чтобы обеспечить приток воздуха;
- угольный фильтр не изношен (вытяжка в фильтрующей версии).

- Если вытяжка выключилась во время нормальной работы:

Убедитесь, что:
- нет сбоя питания;
- не сработало многополюсное устройство отключения.

В случае каких-либо неполадок в работе перед обращением в службу поддержки не менее чем на 5 с отключите прибор от источника питания, вытащив вилку, а затем подключите ее снова. Если неисправность сохраняется, обратитесь в службу поддержки.

ТЕХНИЧЕСКИЕ ДАННЫЕ

Высота (cm)	Ширина (cm)	Глубина (cm)	Ф выхлопная труба (cm)
95	84.5	22	-

Компоненты, не входящие в комплект изделия

SK

VŠEOBECNÁ BEZPEČNOSŤ

• Na výrobku alebo na odvádzacích potrubiach nevykonávajte elektrické alebo mechanické zmeny. • Pred akýmkoľvek úkonom čistenia alebo údržby odpojte zariadenie od elektrickej siete vytiahnutím zástrčky alebo odpojením hlavného vypínača v byte. • Pri všetkých úkonoch montáže a údržby používajte pracovné rukavice.• Zariadenie smú používať deti staršie ako 8 rokov a osoby s obmedzenými fyzickými, zmyslovými alebo mentálnymi schopnosťami alebo bez skúseností alebo potrebných znalostí len vtedy, keď sú pod dozorom alebo keď im boli dané pokyny týkajúce sa bezpečného používania zariadenia a tieto osoby pochopili nebezpečenstvá spojené so zariadením.• Deti musia byť pod dozorom, aby sa s výrobkom nehrali.• Čistenie a údržbu nesmú vykonávať deti bez dozoru.
• V miestnosti musí byť zabezpečené dostatočné vetranie, keď sa výrobok používa súčasne s ďalšími spaľovacími zariadeniami na plyn alebo iné palivá. • Zariadenie sa musí často čistiť, zvnútra aj zvonku (ASPOŇ RAZ ZA MESIAC), v každom prípade dodržiavajte pokyny výslovne uvedené v pokynoch na údržbu. • Nedodržanie noriem na čistenie výrobku a výmeny/čistenia filtrov spôsobuje riziká požiarov.• Je prísne zakázané pripravovať jedlá na plameni pod týmto výrobkom.• POZOR: Keď je varná doska v prevádzke, prístupné časti výrobku môžu byť horúce.• Výrobok nepripájajte k elektrickej sieti, kým inštalácia nebude úplne dokončená.• Čo sa týka technických a bezpečnostných opatrení, ktoré je potrebné prijať na odvádzanie dymov, prísne dodržiavajte nariadenia kompetentných miestnych orgánov.• Nasatý vzduch sa nesmie odvádzať do potrubia používaného na odvádzanie dymov vyprodukovaných spaľovacími zariadeniami na plyn alebo iné palivá.• Výrobok nepoužívajte a nenechávajte bez správne namontovaných žiaroviek pre možné riziko zásahu elektrickým prúdom.• Výrobok sa NIKDY nesmie použiť bez správne namontovanej mriežky. • Výrobok sa NIKDY nesmie použiť ako oporná doska, pokiaľ to nie je výslovne uvedené.
• Používajte iba pripevňovacie skrutky dodané s výrobkom na inštaláciu alebo, ak nie sú dodané, kúpte si správny typ skrutiek. Použite správnu dĺžku pre skrutky, ktoré sú uvedené v Sprievodcovi inštaláciou.
● **Pozor!** Inštalácia skrutiek a spojovacích prvkov, ktorá nie je v súlade s týmito pokynmi, môže spôsobiť riziká elektrickej povahy.
• Pri výmene žiarovky používajte iba typ žiarovky uvedený v oddiele údržby/osvetľovacieho systému v tomto návode. • Použitie otvoreného ohňa je škodlivé pre filtre a môže vyvolať požiar, preto sa mu vždy vyhýbajte. • Fritovanie sa musí vykonávať pod kontrolou, aby sa zabránilo vzbĺknutiu prehriateho oleja. • V prípade pochybností sa poraďte s autorizovaným centrom pomoci alebo podobným kvalifikovaným personálom.
Pozor! Nepoužívajte programovacie zariadenie, časovač, samostatné diaľkové ovládanie alebo akékoľvek iné zariadenie, ktoré sa aktivuje automaticky.
• Minimálna vzdialenosť medzi podpornou plochou nádob na varnom zariadení a

najnižšou časťou kuchynského odsávača musí byť menšia ako 65 cm v prípade elektrických sporákov a 65 cm v prípade plynových alebo zmiešaných sporákov.
Ak sa v pokynoch na inštaláciu varného plynového zariadenia uvádza väčšia vzdialenosť, je potrebné ju brať do úvahy.
Uchovávajte zariadenie mimo dosahu detí vo veku do 3 rokov. Uchovávajte zariadenie mimo dosahu detí vo veku do 8 rokov, pokiaľ nie sú pod nepretržitým dozorom dospelej osoby.
⚠ **UPOZORNENIE**: zariadenie nie je určené na uvedenie do činnosti prostredníctvom externého zariadenia alebo samostatného diaľkového ovládacieho systému.
⚠ Toto zariadenie nie je určené na profesionálne použitie. Nepoužívajte zariadenie v exteriéri.
⚠ Aby sa zabránilo osobným zraneniam, zariadenie musia presúvať a inštalovať dve a viac osôb.
⚠ Inštaláciu, vrátane prípadných vodovodných prípojok (ak sú stanovené) a elektrického vedenia, a opravy smú vykonávať iba kvalifikovaní pracovníci.
Po dokončení inštalácie uchovávajte obalové materiály (plastové časti, polystyrén atď.) mimo dosahu detí, aby ste predišli riziku udusenia.
Nepoužívajte zariadenie, keď ste mokrí alebo bosí.
Nikdy nepoužívajte prístroje na tlakové čistenie – riziko úrazu elektrickým prúdom.
Postupujte presne podľa pokynov uvedených v tejto príručke. Výrobca nenesie žiadnu zodpovednosť za akékoľvek problémy, škody alebo požiare spôsobené zariadením spôsobené nedodržaním pokynov obsiahnutých v tejto príručke. Zariadenie je určené výlučne na použitie v domácnosti na varenie potravín a na odsávanie dymov pochádzajúcich z varenia. Nie sú povolené iné použitia (napr. vykurovanie prostredia). Výrobca nenesie žiadnu zodpovednosť za škody vzniknuté nevhodným použitím alebo nesprávnym nastavením ovládacích prvkov.
● Pozorne si prečítajte túto príručku: obsahuje dôležité informácie o inštalácii, používaní a bezpečnosti.
● Na zariadení nevykonávajte elektrické zmeny.
● Pred vykonaním inštalácie zariadenia overte, či žiadny komponent nie je poškodený. V opačnom prípade sa obráťte na predajcu a nepokračujte v inštalácii.
● Je dôležité uschovať všetky návody, ktoré sprevádzajú výrobok, aby ste do nich mohli kedykoľvek nahliadnuť". V prípade predaja, postúpenia alebo presťahovania sa uistite, či návody zostali spolu s výrobkom.
Zariadenie môže mať odlišný vzhľad v porovnaní s obrázkami v tomto návode, no pokyny na použitie, údržbu a inštaláciu zostávajú rovnaké.

ELEKTRICKÉ ZAPOJENIE

Sieťové napätie musí zodpovedať napätiu uvedenému na štítku s vlastnosťami zariadenia, umiestnenom vnútri odsávača. Ak je vo výbave zástrčka, pripojte odsávač k zástrčke zodpovedajúcej platným normám, nachádzajúcej sa v zóne

prístupnej aj po inštalácii. Ak zástrčka nie je vo výbave (priame pripojenie k sieti) alebo zásuvka sa nenachádza v prístupnom priestore, aj po inštalácii, použite bipolárny vypínač podľa normy, ktorý zabezpečí úplné odpojenie siete v podmienkach kategórie prepätia III, v súlade s inštalačnými predpismi.

● **Pozor!** Pred opätovným pripojením k elektrickej sieti a kontrolou správneho fungovania spotrebiča vždy skontrolujte, či je sieťový kábel správne namontovaný. Nepoužívajte predlžovačky, rozdvojky, ani adaptéry.

Ak kábel nie je vybavený zástrčkou, pripojte vodiče, pričom sa pridržiavajte nasledujúcej tabuľky:

Sieťové napätie a kmitočet

Uvedenú hodnotu si overte na štítku s vlastnosťami zariadenia, umiestnenom vo vnútri zariadenia.

Pripojenie vodičov

⏚: žltý/zelený

N: modrý

L: hnedý

Výmena napájacieho kábla

Odsávač je vybavený špeciálnym napájacím káblom; v prípade poškodenia kábla oň požiadajte Službu technickej pomoci.

ODVÁDZANIE VZDUCHU

(pre odsávacie verzie)

Odsávač pripojte k vypúšťacím trubkám a otvorom na stene s priemerom ekvivalentným výstupu vzduchu (spojovacia príruba).

Použitie trubiek a vypúšťacích otvorov na stene s menším priemerom spôsobí zníženie odsávacích výkonov a značné zvýšenie hlučnosti.

Preto odmietame akúkoľvek zodpovednosť.

! Použite potrubie s minimálnou nevyhnutnou dĺžkou.

! Použite potrubie s čo najmenším počtom kolien (maximálny uhol kolena: 90 °).

! Vyhnite sa drastickým zmenám prierezu potrubia.

! Podnik odmieta akúkoľvek zodpovednosť v prípade, ak sa tieto pravidlá nedodržia.

FILTRAČNÁ ALEBO ODSÁVACIA?

! Váš odsávač je pripravený na použitie v odsávacej verzii.

Pre použitie odsávača vo filtračnej verzii sa inštaluje príslušná SÚPRAVA PRÍSLUŠENSTVA.

Na prvých stranách tohto návodu overte, či SÚPRAVA PRÍSLUŠENSTVA je už dodaná vo výbave alebo sa nadobudne osobitne.

Poznámka: Ak je dodaná vo výbave, v niektorých prípadoch by sa prídavný filtračný systém na báze aktívneho uhlia mohol už nainštalovať na odsávač.

Informácie pre premenu odsávača z odsávacej verzie na filtračnú verziu sú už uvedené v tomto návode.

Odsávacia verzia

Výpary sa odčerpávajú smerom von pomocou vypúšťacej trubky pripevnenej ku spojovacej prírube.

⚠ POZOR

Odtokové potrubie nie je súčasťou dodávky a je nutné ho zakúpiť.

Priemer odvádzacej trubky musí byť ekvivalentný priemeru spojovacieho krúžku.

Ak je odsávač vybavený uhlíkovým filtrom/uhlíkovými filtrami, tento/tieto sa musí/musia odobrať.

Filtračná verzia

Nasatý vzduch sa odmastí a zbaví zápachu pred dopravením do miestnosti. Pre používanie odsávača v tejto verzii je potrebné nainštalovať prídavný filtračný systém na báze aktívneho uhlia.

OVLÁDAČE

Digestor je vybavený ovládacím panelom s ovládaním rýchlostí odsávania a rozsvietením svetla pre osvetlenie varnej dosky.

L2 - L3

L1

T1. Tlačidlo ON/OFF časovača
Rýchlosť (výkon) odsávania 1: 20 minút
Rýchlosť (výkon) odsávania 2: 15 minút
Rýchlosť (výkon) odsávania 3: 10 minút
Intenzívna rýchlosť (výkon) odsávania: 5 minút
T2. Tlačidlo zníženia rýchlosti (výkonu) odsávania
OFF 1: stlačte viackrát pre znižovanie rýchlosti až do vypnutia odsávača
OFF 2: pri ľubovoľnej rýchlosti podržte dlho stlačené
T3. Tlačidlo ON/zvýšenie rýchlosti (výkonu) odsávania (**1-2-3-Intenzívna**)
Rýchlosť **intenzívna** trvá približne 5 minút, potom sa automaticky nastaví rýchlosť **2**.

Indikátor nasýtenia filtrov
Odsávač signalizuje, keď je potrebné vykonať údržbu filtrov:
Tukový filter (približne po každých 40 hodín používania): všetky Led s modrým svetlom
Zápachový filter s aktívnym uhlím (približne po každých 160 hodín používania): všetky Led s modrým svetlom, Led **L2** a **L3** blikajú

Reset saturácie filtrov
Po vykonaní údržby filtrov dlho stlačte tlačidlo T1 a T3, Led L1, L2 a L3 krátko blikajú načerveno, potom sa definitívne vypnú.

Aktivácia indikátora nasýtenia zápachového filtra s aktívnym uhlím
Tento indikátor je normálne deaktivovaný. Pri jeho aktivácii postupujte nasledovne:
S vypnutým odsávačom stlačte a podržte dlho a súčasne stlačené **T1** a **T2**: najprv sa zapne **L1** , potom aj **L2** a **L3** , potom pri uvoľnení tlačidiel Led **L2** a **L3** krátko blikajú, čím signalizujú uskutočnenú aktiváciu.
Deaktivácia LED nasýtenia uhlíkového filtra: zopakujte úkon opísaný vyššie, najprv sa súčasne zapnú Led **L1**, **L2** a **L3** , potom iba **L1**, potom, pri uvoľnení tlačidiel, sa znovu zapnú Led **L1**, **L2** a **L3**, čím signalizujú uskutočnenú deaktiváciu.

ÚDRŽBA

• **Čistenie:** Na čistenie používajte výhradne utierku navlhčenú v neutrálnom tekutom čistiacom prostriedku. Pri čistení nepoužívajte žiadne nástroje.

A Protitukový filter: Musí sa vyčistiť raz do mesiaca (alebo, keď systém indikácie nasýtenia filtrov - ak je na modeli, ktorý vlastníte- signalizuje túto potrebu), neagresívnymi čistiacimi prostriedkami, ručne alebo v umývačke riadu pri nízkych teplotách a krátkom cykle.

Pri umývaní v umývačke riadu sa protitukový filter môže odfarbiť, ale jeho filtračné vlastnosti sa absolútne nezmenia.

• Protitukový filter zadržiava tukové častice pochádzajúce z varenia. Pri umývaní v umývačke riadu sa protitukový filter môže odfarbiť, ale jeho filtračné vlastnosti sa absolútne nezmenia.

• **B Umývateľný filter s aktívnym uhlím (iba pre filtračnú verziu):**

uhlíkový filter sa môže umyť každé dva mesiace (alebo, keď signalizačný systém nasýtenia filtrov - ak je vo výbave modelu, ktorý vlastníte- signalizuje túto potrebu). Ako je to uvedené v oddiele výkresov: odoberte protitukové filtre, odstráňte uhlíkový filter a umyte teplou vodou a vhodnými čistiacimi prostriedkami alebo v umývačke riadu pri 65 °C (v prípade umývania v umývačke riadu vykonajte kompletný cyklus umývania bez riadu vnútri). Odstráňte nadmernú vodu bez zničenia filtra, potom ho uložte do rúry na 10 minút pri 100 °C, aby ste ho úplne vysušili. Znovu založte protitukové filtre.

Vložku filtra vymeňte každé 3 roky a vždy, keď filtračná plachta bude poškodená.

Osvetlenie

• Osvetľovací systém je založený na technológii LED. LED zaručujú optimálne osvetlenie s trvaním až do 10-krát dlhším ako tradičné žiarovky a umožňujú ušetriť 90 % elektrickej energie.

- **Systém osvetlenia** : Systém osvetlenia nemôže vymieňať používateľ, v prípade funkčných porúch sa skontaktujte s asistenčnou službou.

LIKVIDÁCIA PO UKONČENÍ ŽIVOTNOSTI

Toto zariadenie je označené v zhode s európskou smernicou 2012/19/ES - UK SI 2013 č.3113 o odpade z elektrických a elektronických zariadení (OEEZ).

Zabezpečte, aby sa tento výrobok zlikvidoval správnym spôsobom. Používateľ prispieva k tomu, aby sa zabránilo potenciálnym negatívnym dôsledkom pre prostredie a zdravie. Symbol na výrobku alebo v dokumentácii, ktorá je k nemu priložená, poukazuje na to, že s týmto výrobkom nesmie byť narábané ako s domovým odpadom, ale musí byť odovzdaný do vhodnej zberne na recykláciu elektrických a elektronických zariadení. Je potrebné ho zlikvidovať v súlade s miestnymi predpismi pre likvidáciu odpadu. Podrobnejšie informácie o spracovaní, opätovnom použití a recyklácii tohto výrobku získate na príslušnom miestnom úrade, od služby zberu domového odpadu alebo v obchode, kde bol tento výrobok zakúpený.

Obalový materiál je recyklovateľný a je označený symbolom recyklácie.

NORMY

Naprojektované, otestované zariadenie realizované pri dodržaní noriem o bezpečnosti: EN/IEC 60335-1; EN/IEC 60335-2-31, EN/IEC 62233. Výkon: EN/IEC 61591; ISO 5167-1; ISO 5167-3; ISO 5168; EN/IEC 60704-1; EN/IEC 60704-2-13;EN/IEC 60704-3; ISO 3741; EN 50564; IEC 62301. EMC: EN 55014-1; CISPR 14-1; EN 55014-2; CISPR 14-2; EN/IEC 61000-3-2; EN/IEC 61000-3-3.

ODPORÚČANIA PRI POUŽITÍ

Odporúčania na správne použitie za účelom zníženia vplyvu na životné prostredie: Keď začínate variť, zapnite zariadenie na minimálnu rýchlosť, a nechajte ho zapnuté aj niekoľko minút po ukončení varenia. Rýchlosť zvýšte iba v prípade veľkého množstva dymu a pary pomocou funkcie booster iba v extrémnych prípadoch. Aby sa zachovala dobrá účinnosť systému redukcie pachov, v prípade potreby vymeňte uhlíkový filter/filtre. Aby sa zachovala dobrá účinnosť tukového filtra, v prípade potreby ho vyčistite. Na optimalizáciu účinnosti a minimalizáciu hluku používajte maximálny priemer kanalizačného systému uvedený v tejto príručke.

PREVÁDZKOVÉ ANOMÁLIE

Ak sa zdá, že niečo nefunguje, skôr ako zavoláte Asistenčnú službu, vykonajte nasledujúce jednoduché kontroly:

- Ak odsávač nefunguje:

Skontrolujte, či:
-nedošlo k výpadku prúdu.
-bola zvolená rýchlosť.

- Ak má odsávač slabý výkon:

Skontrolujte, či:
-zvolená rýchlosť motora je dostatočná pre množstvo uvoľneného dymu a pár.
-kuchyňa je dostatočne vetraná, aby sa umožnil odber vzduchu.
-uhlíkový filter nie je opotrebovaný (odsávač vo filtračnej verzii).

- Ak sa odsávač vypol v priebehu normálnej prevádzky:

Skontrolujte, či:
-nedošlo k výpadku prúdu.
-sa nevyplo omnipolárne vypínacie zariadenie.

V prípade eventuálnych prevádzkových anomálií, skôr ako sa obrátite na Asistenčnú službu, zariadenie odpojte aspoň na 5 sek. od elektrického napájania vytiahnutím zástrčky, a potom ho znovu pripojte. V prípade, ak by prevádzková anomália pretrvávala, obráťte sa na Asistenčnú službu.

TECHNICKÉ ÚDAJE

Výška (cm)	Šírka (cm)	Hĺbka (cm)	Φ odvádzacej trubky (cm)
95	84.5	22	-

Komponenty, ktoré nie sú vo výbave s výrobkom

ЗАГАЛЬНІ ПРАВИЛА ТЕХНІКИ БЕЗПЕКИ

•Не вносьте змін ні в електричну, ні в механічну частину виробу або вихлопні труби. •Перед будь-яким очищенням або обслуговуванням, відключіть пристрій від мережі електроживлення, витягнувши вилку або вимкнувши загальний вимикач приміщення. •Під час всіх операцій по встановленню та обслуговуванню використовуйте рукавички.• Пристроєм можуть користуватися діти віком не менше, ніж 8 років, а також особи з обмеженими фізичними можливостями, сенсорними або розумовими, або такі, що не мають досвіду або знань, але лише під наглядом, або після того, як вони отримали відповідні інструкції щодо безпечного використання пристрою та зрозуміли усю небезпеку, пов'язану з його використанням.• Необхідно наглядати за дітьми, щоб вони не гралися з приладом.• Очищення та обслуговування приладу не може виконуватися дітьми без нагляду. •Приміщення має бути обладнане досить ефективною системою вентиляції, якщо прилад використовується одночасно з іншими пристроями, що працюють на газу або іншому паливі. •Прилад слід почастіше очищати як усередині, так і зовні (МІНІМУМ РАЗ НА МІСЯЦЬ). У будь-якому випадку, слідуйте вказівкам, приведеним в керівництві по техобслуговуванню. •Недотримання правил очищення приладу, а також правил заміни і очищення фільтрів тягне за собою небезпеку займання.• Категорично заборонено приготування їжі на відкритому вогні під виробом.• УВАГА: Коли варильна поверхня увімкнена, доступні частини приладу можуть нагріватися.• Не підключайте прилад до електричної мережі до повного завершення операцій установки.• Що стосується заходів безпеки і технічних заходів, передбачених для випуску димів і випарів - строго дотримуйтеся приписів місцевих компетентних установ.• Усмоктуване повітря не можна виводити в канал, який використовується для відведення димових газів, що генеруються пристроями для спалювання газу або інших видів палива.• Не використовуйте та не залишайте витяжку без належним чином встановлених ламп, оскільки це може призвести до ураження електрострумом.• НІ В ЯКОМУ РАЗІ не користуйтеся приладом без правильно встановленої решітки. • Виріб НІ В ЯКОМУ РАЗІ не можна використовувати як опорну поверхню, якщо це не вказано явним чином.

• Під час установки використовуйте тільки ті гвинти, що поставляються в комплекті з пристроєм, або, якщо вони не входять в комплект, придбайте правильний тип гвинтів. Використовуйте гвинти належної довжини, як зазначено в Керівництві по установці.

● **Увага!** Неправильна установка гвинтів і кріпильних виробів, не у відповідності до цих інструкцій, може призвести до небезпеки ураження електричним струмом.

• Для заміни використовуйте тільки той тип ламп, який зазначено в розділі

технічного обслуговування системи освітлення цього посібника. • Використання відкритого полум'я шкодить фільтрам і може призвести до пожежі, тому цього слід уникати в будь-якому випадку. • Смажити їжу потрібно з обережністю, щоб нагріте масло не спалахнуло. • Якщо ви сумніваєтеся, зверніться до авторизованого сервісного центру або відповідного кваліфікованого персоналу.

Увага! Не використовуйте прилад з програматором, таймером, окремим дистанційним керуванням або будь-яким іншим пристроєм, який активується автоматично.

• Мінімальна відстань між опорною поверхнею ємностей на кухонному приладі та найнижчою частиною витяжки повинна бути не менше 65 cm у разі електричних плит та 65 cm у разі газових або комбінованих плит.

Якщо в інструкції з встановлення газової плити вказано більшу відстань, це необхідно враховувати.

Тримати прилад подалі від дітей до 3 років. Зберігайте прилад у недоступному місці для дітей до 8 років, що не перебувають під постійним наглядом дорослих.

⚠ **УВАГА**: прилад не призначений для роботи із зовнішнім пристроєм або окремою системою дистанційного керування.

⚠ Цей прилад не призначений для професійного використання. Не використовуйте пристрій на відкритому повітрі.

⚠ Щоб уникнути ризику травмування, прилад повинен переміщатися та встановлюватися двома або більше людьми.

⚠ Установка, включаючи також будь-які підключення водопостачання (якщо є) та електричні з'єднання, а також ремонтні роботи повинні виконуватися кваліфікованим персоналом.

Після завершення установки відкладіть пакувальний матеріал (пластмасові деталі, полістирол тощо) поза досяжністю дітей, щоб уникнути ризику удушення.

Не використовуйте прилад, якщо у вас вологі руки або босоніж.

Ніколи не використовуйте парові прилади для чищення - ризик ураження електричним струмом.

Неухильно дотримуватися інструкцій, наведених в цьому посібнику. Відхиляється будь яка відповідальність за можливі несправності, пошкодження або пожежі, які виникли при використанні пристрою внаслідок недотримання інструкцій, наведених в даному посібнику. Прилад призначений для побутового використання з метою приготування їжі та всмоктування парів, що утворюються під час приготування. Не дозволяється використовувати з іншою метою (напр. для опалення приміщення). Виробник не несе жодної відповідальності за неналежне використання або помилкове налаштування команд.

● Уважно прочитайте інструкції: вони містять важливу інформацію по встановленню, використанню та безпеці.

● Заборонено вносити зміни в електричну частину пристрою.

● Перед встановленням пристрою переконайтесь у відсутності пошкоджених компонентів. В іншому випадку, зверніться до продавця і не продовжуйте установку.

• Важливо зберігати всі посібники, що супроводжують виріб, щоб мати можливість ознайомитися з ними в будь-який час. У випадку продажу, передачі або переміщення переконайтеся, що посібник залишиться разом з пристроєм.

Пристрій може мати інший зовнішній вигляд, ніж той, що зображений на малюнках в цій інструкції, однак вказівки з використання, обслуговування і встановлення залишаються такими ж самими.

ЕЛЕКТРИЧНЕ ПІДКЛЮЧЕННЯ

Напруга мережі повинна відповідати напрузі, зазначеній на табличці з характеристиками, розташованій всередині витяжки. Якщо витяжка обладнана вилкою, підключайте її до розетки, яка відповідає чинним стандартам і розташована в доступному місці, навіть після встановлення. Якщо вилка відсутня (пряме підключення до мережі) або вилка знаходиться в недоступному місці і після установки, застосуєте відповідний стандартам біполярний перемикач, який забезпечує повне відключення від мережі в умовах III категорії перенапруги, відповідно до правил установки.

● **Увага!** Перед тим, як під'єднувати контур до мережі і перевіряти правильність роботи, завжди перевіряйте, щоб мережевий кабель був правильно змонтований.

Не використовуйте подовжувачі на кілька розеток або перехідники.

Якщо кабель не оснащений штекером, підключіть дроти відповідно до наведеної нижче таблиці:

Напруга і частота мережі

Дивіться значення, вказане на табличці з даними всередині витяжки.

Підключення дротів

⏚: жовтий/зелений

N: синій

L: коричневий

Заміна кабелю живлення

Витяжка оснащена спеціальним кабелем живлення, у разі пошкодження кабелю, будь ласка, зверніться до сервісного центру для його заміни.

ВИХІД ПОВІТРЯ

(для витяжних версій)

Приєднати витяжку до труб і отворів стіни діаметром, еквівалентним діаметру виходу повітря (з'єднувальний фланець).

Використання труб і настінних випускних отворів меншого діаметра призведе до зменшення продуктивності всмоктування і різкого збільшення рівня шуму.

В цьому випадку виробник не несе жодної відповідальності.

! Використовуйте трубопровід необхідною довжиною.

! Використовуйте повітропровід з якомога меншою кількістю вигинів (максимальний кут: 90°).

! Уникайте різких змін в перерізі труби.

! Компанія знімає з себе будь-яку відповідальність у разі недотримання цих правил.

ФІЛЬТРАЦІЯ ЧИ ВСМОКТУВАННЯ?

! Ваша витяжка готова до використання у версії зі всмоктуванням.

Для використання витяжки у фільтруючому варіанті необхідно встановити відповідний ДОДАТКОВИЙ КОМПЛЕКТ.
Перевірте на перших сторінках цього посібника, чи входить до комплекту постачання КОМПЛЕКТ ДОДАТКОВОГО ОБЛАДНАННЯ, чи його необхідно придбати окремо.
Примітка: У стандартній комплектації в деяких випадках на витяжці може бути встановлена додаткова система фільтрації з активованим вугіллям.
Інформація про те, як переобладнати витяжку з витяжної версії у фільтруючу, вже міститься в цьому посібнику.

Варіант відведення

Пара виводиться назовні через витяжну трубу, закріплену на з'єднувальному фланці.

⚠ УВАГА

Вивідна труба не постачається в комплекті і повинна бути придбана окремо.
Діаметр вивідної труби повинен дорівнювати діаметру з'єднувального кільця.
Якщо витяжка обладнана вугільним(и) фільтром(ами), фільтр(и) необхідно зняти.

Варіант з фільтрацією

Повітря, що всмоктується, знежирюється та дезодорується перед поверненням у приміщення. Для використання витяжки в даному виконанні необхідно встановити додаткову систему фільтрів з активованим вугіллям.

ЕЛЕМЕНТИ УПРАВЛІННЯ

Витяжка оснащена панеллю управління з регулятором швидкості всмоктування і регулятором освітлення варильної поверхні.

L2 - L3

L1

T1. Кнопка ввімкнення/вимкнення таймера
Швидкість (потужність) витяжки 1: 20 хвилин
Швидкість (потужність) витяжки 2: 15 хвилин
Швидкість (потужність) витяжки 3: 10 хвилин
Інтенсивна швидкість (потужність) витяжки: 5 хвилин
T2. Кнопка зменшення швидкості всмоктування (потужності)
OFF 1: натисніть кілька разів, щоб зменшити швидкість, до вимкнення витяжки
OFF 2: на будь-якій швидкості натисніть і утримуйте
T3. Клавіша увімкнення/збільшення швидкості (потужності) всмоктування (**1-2-3-Інтенсивна**)
Інтенсивна швидкість триває близько 5 хвилин, після чого автоматично встановлюється швидкість **2**.

Індикатор насичення фільтрів

Витяжка вказує, коли необхідно виконати обслуговування фільтрів:
Жировий фільтр (прибл. кожні 40 годин використання): всі світлодіоди світяться синім кольором
Фільтр для затримання запахів з активованим вугіллям (приблизно кожні 160 годин використання): всі світлодіоди світяться синім кольором, світлодіоди **L2** і **L3** блимають

Reset/ Скидання насичення фільтрів

Виконавши обслуговування фільтрів, тривало натиснути кнопки T1 і T3, світлодіоди L1, L2 і L3 короткочасно спалахнуть червоним кольором, а потім згаснуть.

Активація індикатора насичення фільтру антизапах з активованим вугіллям

Зазвичай цей індикатор вимкнений. Щоб активувати його, виконати наступне:
При вимкненій витяжці одночасно натиснути і довго утримувати кнопки **T1** і **T2**: загориться спочатку **L1**, потім також загоряться **L2** і **L3**, після чого, при відпусканні кнопок, світлодіоди **L2** і **L3** будуть короткочасно блимати, що вказуватиме на активацію.
Деактивація світлодіода забруднення вугільного фільтра: повторити операцію, описану вище, спочатку загоряються одночасно світлодіоди **L1**, **L2** і **L3**, а потім тільки **L1**, після чого при відпусканні кнопок знову загоряються світлодіоди **L1**, **L2** та **L3**, що свідчить про успішну деактивацію.

ТЕХОБСЛУГОВУВАННЯ

• **Очищення:** Під час очищення використовуйте виключно вологу тканину з нейтральним миючим засобом. Не використовуйте інструменти та прилади під час очищення.

A Жировловлювальний фільтр: Його необхідно чистити один раз на місяць (або коли система індикації насичення фільтра - якщо вона передбачена на наявній моделі - вказує на цю необхідність), делікатними миючими засобами, вручну або в посудомийній машині при низьких температурах і на короткому циклі.

При митті в посудомийній машині, жировий фільтр може знебарвитися, але його фільтрувальні властивості залишаються незмінними.

• Жировловлювальний фільтр затримує частинки жиру, що утворюються під час приготування їжі. При митті в посудомийній машині, жировий фільтр може знебарвитися, але його фільтрувальні властивості залишаються незмінними.

• **B Фільтр з активованим вугіллям, що миється (тільки для версії з фільтрацією):**

вугільний фільтр можна мити кожні два місяці (або коли система інформування забруднення фільтрів - якщо це передбачено у вашій моделі - вкаже на цю необхідність). Як зазначено в розділі креслень: зніміть жиропоглинаючі фільтри, зніміть вугільний фільтр і вимийте в гарячій воді відповідними миючими засобами або в посудомийній машині при температурі 65 °C (під час миття в посудомийній машині виконайте повний цикл миття без посуду всередині). Видаліть зайву воду, слідкуючи за тим, щоб не пошкодити фільтр, а потім помістіть його в духовку на 10 хвилин при температурі 100°C, щоб остаточно висушити. Знову встановіть жировловлюючі фільтри.

Замінюйте килимок кожні 3 роки та кожного разу, коли тканина була пошкоджена.

Освітлення

• Система освітлення базується на світлодіодній технології. Світлодіоди гарантують оптимальне освітлення та мають термін служби до 10 разів більше, ніж у традиційних ламп, і дозволяють заощадити 90 % електроенергії.

- **Система підсвічування**: Користувач не може робити заміну системи підсвічування. У разі неполадок зв'язуйтеся зі службою технічної підтримки.

УТИЛІЗАЦІЯ ПІСЛЯ ЗАКІНЧЕННЯ ТЕРМІНУ СЛУЖБИ

Цей апарат маркований класифікаційним символом відповідно до Директиви 2012/19/EC - UK SI 2013 No.3113, Про відходи електричного та електронного обладнання (WEEE).

Контролюючи, щоб цей продукт утилізували належним чином. Користувач допомагає запобігти можливим негативним наслідкам для навколишнього середовища і здоров'я. Символ на самому виробі або супроводжувальній документації вказує, що при утилізації даного виробу з ним не можна поводитися як з будь-якими іншими побутовими відходами. Натомість його слід віддавати у відповідний пункт прийому електричного та електронного обладнання для подальшої утилізації. Утилізуйте його відповідно до місцевих правил утилізації відходів. За більш докладнішою інформацією про правила поводження з такими виробами, їх утилізації та переробки звертатися в місцеві органи влади, в службу по утилізації відходів або в магазин, в якому був придбаний даний пристрій.

Пакувальний матеріал придатний для переробки та має символ переробки.

НОРМАТИВНІ ДОКУМЕНТИ

Устаткування спроектовано, протестовано та виготовлено згідно з такими стандартами безпеки: EN/IEC 60335-1; EN/IEC 60335-2- 31, EN/IEC 62233. Робочі характеристики: EN/IEC 61591; ISO 5167-1; ISO 5167-3; ISO 5168; EN/IEC 60704-1; EN/IEC 60704-2-13; EN/IEC 60704-3; ISO 3741; EN 50564; IEC 62301. EMC: EN 55014-1; CISPR 14-1; EN 55014-2; CISPR 14-2; EN/IEC 61000-3-2; EN/IEC 61000-3-3.

РЕКОМЕНДАЦІЇ З ВИКОРИСТАННЯ

Поради для належного використання в цілях зниження впливу на навколишнє середовище: На початку приготування увімкніть прилад на мінімальну швидкість та залиште її увімкненою на деякий час також після закінчення приготування. Збільшуйте швидкість тільки в разі великої кількості диму і пари, використовуючи функцію booster лише в окремих випадках. Для підтримки ефективності системи для зменшення запахів, замінити при необхідності вугільний/і фільтр/и. Для підтримки ефективної роботи жирового фільтра, очищуйте його в разі потреби. Для оптимізації ефективності та зниження рівня шуму, використовуйте максимальний діаметр системи повітропроводів, як описано в цьому посібнику.

НЕСПРАВНОСТІ В РОБОТІ

Якщо вам здається, що щось не працює, перш ніж звертатися до сервісного центру, виконайте наступні прості перевірки:

- Якщо витяжка не працює:

Перевірте, що:

-Відсутні перебої в електропостачанні

- Було вибрано швидкість

- Якщо витяжка працює погано:

Перевірте, що:

- Обрана частота обертання двигуна є достатньою для наявної кількості диму і парів.
- Кухня має достатню вентиляцію для забезпечення припливу повітря.
- Вугільний фільтр не зношений (витяжка у версії з фільтрацією).

- Якщо витяжка вимкнулася під час нормальної роботи:

Перевірте, що:

- відсутні перебої в електропостачанні.
- багатополюсний відсічний пристрій не спрацював.

У разі виникнення будь-якої несправності відключіть прилад від електромережі не менше ніж на 5 секунд, витягнувши вилку з розетки, а потім знову підключіть її до мережі. Якщо несправність не зникає, зверніться до сервісної служби.

ТЕХНІЧНІ ХАРАКТЕРИСТИКИ

Висота (cm)	Ширина (cm)	Глибина (cm)	Ø витяжної труби (cm)
95	84.5	22	-

Компоненти, що не постачаються з приладом

ET

ÜLDINE OHUTUSTEAVE

• Toote elektrilisi ega mehaanilisi osi ning väljalasketorusid ei tohi muuta. • Enne puhastamist või hooldustoiminguid eraldage toode vooluvõrgust, tõmmates pistiku välja või lülitades välja maja pealüliti. • Kõigil paigaldus- ja hooldustoimingutel kasutage töökindaid.• • Lapsed alates 8. eluaastast, piiratud füüsiliste, sensoorsete või vaimsete võimetega inimesed ning isikud, kellel puuduvad selleks kogemused või teadmised, tohivad seadet kasutada ainult järelevalve all või kui neid on õpetatud seadet turvaliselt kasutama ning nad mõistavad kasutusest tulenevaid ohte.• • Jälgige, et lapsed tootega ei mängiks.• • Lapsed ei tohi ilma järelevalveta teha puhastus- ja hooldustöid. • Kui toote paigalduskohas kasutatakse gaasi või mõne muu kütteainega töötavaid seadmeid, peab olema tagatud piisav ventilatsioon. • Toodet tuleb sageli puhastada nii seest kui ka väljast (VÄHEMALT KORD KUUS), kuid järgige hooldusjuhendis toodud selgeid juhiseid. • Toote puhastamiseeskirjade ja filtrite vahetamise/puhastamise nõude eiramine põhjustab tulekahjuohtu.• • Leekide kasutamine toidu valmistamisel selle toote all on rangelt keelatud.• TÄHELEPANU: Kui pliidiplaat töötab, võivad toote ligipääsetavad osad kuumeneda.• Ärge ühendage toodet vooluvõrku enne, kui paigaldamine on lõpule viidud.• Suitsu väljatõmbe tehniliste ja ohutusmeetmete kohaldamisel pidage eranditult kinni kohalike asjakohaste volitatud ametite määrustest.• Puhastatavat õhku ei tohi suunata torusse, mis on mõeldud gaasi või mõne muu kütusega töötava seadme suitsu väljajuhtimiseks.• Ärge kasutage ega jätke toodet ilma korralikult paigaldatud lampideta, see võib kaasa tuua elektrilöögi ohu.• • Toodet on keelatud kasutada, kui selle võre ei ole õigesti paigaldatud. • Toodet on keelatud kasutada kande- või toetuspinnana, välja arvatud juhul, kui seadmel või juhendis on vastav märge.

Paigaldamisel kasutage üksnes tootega kaasas olevaid kinnituskruvisid. Kui kruvisid kaasas ei ole, hankige õiget tüüpi kruvid. Kasutage õige pikkusega kruvisid – õiged pikkused on märgitud paigaldusjuhendis.

● **Tähelepanu!** Kruvide ja kinnitusseadmete ebaõige ja juhistele mittevastav paigaldamine võib kaasa tuua elektrilisi ohte.

• Lambi vahetamisel kasutage ainult selle juhendi hoolduse/valgustussüsteemi peatükis toodud lambitüüpi. • Lahtine leek kahjustab filtreid ja võib põhjustada tulekahju, seepärast tuleb seda igal juhul vältida. • Praadimisel olge ettevaatlik, et vältida kuuma õli süttimist. • Kahtluse korral pidage nõu volitatud teeninduskeskuse või sarnase kvalifitseeritud personaliga.

Tähelepanu! Ärge kasutage koos eraldiseisva programmeerija, taimeri, kaugjuhtimispuldiga või mõne muu automaatselt aktiveeruva seadmega.

• Minimaalne kaugus toiduvalmistamisseadme anumate tugipinna ja õhupuhasti madalaima osa vahel ei tohi olla elektripliidi korral väiksem kui 65 cm ja gaasi- või segapliidi korral väiksem kui 65 cm.

Kui gaasipliidi paigaldusjuhendis on ette nähtud suurem vahemaa, tuleb seda

arvestada.
Hoidke alla 3-aastased lapsed seadmest eemal. Täiskasvanu pideva järelevalve puudumisel hoidke seade alla 8-aastaste laste eest kättesaamatus kohas.
⚠ **TÄHELEPANU!** Seade ei ole projekteeritud nii, et seda saaks sisse lülitada välise seadme või eraldiseisva kaugjuhtimissüsteemiga.
⚠ Seade ei ole ette nähtud ametialaseks kasutamiseks. Ärge kasutage seadet õues.
⚠ Vigastuste vältimiseks peaks seadet teisaldama ja paigaldama vähemalt kahekesi.
⚠ Seadme peab paigaldama, sh looma vajaduse korral vee- (kui see on ettenähtud) ja elektriühenduse ning tegema parandustöid sobiva väljaõppega tehnik.
Kui seade on paigaldatud, hoidke pakkematerjali (plastkotid, vahtplast jne) lastele kättesaamatus kohas, sest need võivad kaasa tuua lämbumisohu.
Ärge kasutage seadet märgade kätega ega paljajalu.
Keelatud on kasutada seadet auruga puhastamiseks – elektrilöögioht.
Järgige täpselt juhendit. Tootja ei võta vastutust selles kasutusjuhendis toodud nõuete eiramisest tulenevate seadmega seotud probleemide, kahjude või tuleõnnetuse korral. Seade on mõeldud üksnes kodus toidu valmistamiseks ja sellest tuleneva suitsu/auru äratõmbeks. Muul eesmärgil kasutamine ei ole lubatud (nt ruumide soojendamiseks). Tootja ei vastuta ebaõige kasutuse või vale seadistuse eest.
● Lugege juhised hoolikalt läbi. Need annavad olulist teavet paigaldamise, kasutamise ja ohutuse kohta.
● Seadme elektrisüsteemi ei tohi muuta.
● Enne seadme paigaldamist kontrollige, et ükski selle osa ei oleks kahjustatud. Vastasel juhul teavitage edasimüüjat ja ärge toodet paigaldage.
• Oluline on hoida alles kõik tootega kaasas olevad juhendid, et saaksite nendega igal ajal tutvuda. Müügi, üleandmise või kolimise korral hoolitsege, et need jääksid toote juurde.
Seadme välimus võib erineda selle juhendi joonistel näidatust, kuid kasutus-, hooldus- ja paigaldusjuhised on sellest hoolimata samad.

ELEKTRIÜHENDUS

Toitepinge peab vastama toote sees oleval andmesildil märgitud pingele. Kui õhupuhasti on varustatud pistikuga, ühendage see pistikupessa, mis vastab kehtivatele standarditele ja asub kohas, mis on ligipääsetav ka pärast paigaldamist. Kui pistikut pole (otsene ühendus elektrivõrguga) või pistik ei asu pärast paigaldamist juurdepääsetavas kohas, kasutage standardset bipolaarset lülitit, mis tagaks voolutoite täieliku katkestamise ülepinge III kategooria korral.
● **Tähelepanu!** Enne elektriühenduse taastamist ja seadme töökorra kontrollimist veenduge alati, et elektrivõrgu juhe oleks õigesti paigaldatud.
Ärge kasutage pikendusjuhtmeid, mitut harupistikut ega adapterit.
Kui kaablil ei ole pistikut, ühendage juhtmed, juhindudes sellest tabelist:

Võrgupinge ja -sagedus
Kontrollige andmeid õhupuhasti sees asuvalt andmesildilt.
Juhtmete ühendamine
⏚: kollane/roheline
N: sinine
L: pruun

Toitekaabli vahetamine

• Õhupuhasti on varustatud spetsiaalse toitekaabliga; kui kaabel on kahjustatud, küsige uus tehnilise abi keskusest.

ÕHU VÄLJA SUUNAMINE

(väljatõmbega versioonide korral)
Ühendage õhupuhasti torude ja seina väljalaskeavaga. Väljalaskeava ja seina ava (ühendustoru flantsi) diameetrid peavad sobituma.
Kui torude ja seina väljalaskeavade diameeter on väiksem, on õhu väljatõmbe võimsus väiksem ja müra oluliselt suurem.
Sellisel juhul ei võta tootja endale vastutust.
! Kasutage võimalikult lühikest toru.
! Püüdke minimeerida torustiku käänakute arvu (käänaku maksimaalne nurk: 90°).
! Vältige toru läbilõike olulisi muutusi.
! Ettevõte loobub igasugusest vastutusest, kui neid reegleid ei järgita.

FILTREERIMINE VÕI VÄLJATÕMME?

! See õhupuhasti on kasutamiseks valmis väljatõmbega versioonis.
Õhupuhasti kasutamiseks filtreerivas versioonis tuleb paigaldada vastavad TARVIKUD.
Kontrollige selle juhendi esimestelt lehekülgedelt, kas TARVIKUKOMPLEKT on juba kaasas või tuleb see eraldi osta.
Märkus: kui see on kaasas, võib mõnel juhul olla õhupuhastile paigaldatud täiendav aktiivsöel põhinev filtreerimissüsteem.
Teave õhupuhasti väljatõmbega versioonilt filtriversiooniks muutmise kohta on juba selles juhendis olemas.
Õhu väljatõmbega versioon
Aur juhitakse välja väljalasketoru kaudu, mis on kinnitatud ühendusääriku külge.

⚠ TÄHELEPANU

Väljalasketoru ei ole komplektis kaasas, see tuleb eraldi soetada.
Väljalasketoru läbimõõt peab olema sama suur kui ühendusrõnga läbimõõt.
Kui õhupuhasti on varustatud söefiltri(te)ga, tuleb see (need) eemaldada.
Filtriga versioon
Sisse imetud õhust eemaldatakse rasv ja lõhnad, seejärel suunatakse see tuppa tagasi. Õhupuhasti kasutamiseks selles versioonis on vaja paigaldada täiendav aktiivsöel põhinev filtreerimissüsteem.

NUPUD

Õhupuhasti on varustatud juhtpaneeliga, millel on väljatõmbekiiruse nupp ja tulede nupp pliidiplaadi valgustamiseks.

L2 - L3

L1

T1. Taimeri ON/OFF-nupp
Tõmbekiirus (-võimsus) 1: 20 minutit
Tõmbekiirus (-võimsus) 2: 15 minutit
Tõmbekiirus (-võimsus) 3: 10 minutit
• Intensiivne tõmbekiirus (-võimsus): 5 minutit
T2. Tõmbekiiruse (-võimsuse) vähendamise nupp
OFF 1: vajutage kiiruse vähendamiseks mitu korda, kuni õhupuhasti lülitub välja

OFF 2: hoidke pikalt all kõigi kiiruste korral
T3. ON-nupp / tõmbekiiruse (-võimsuse) suurendamine (**1, 2, 3, intensiivne**)
Intensiivne kiirus kestab umbes 5 minutit, pärast mida lülitub automaatselt sisse kiirus **2**.

Filtri küllastumise indikaator
Õhupuhasti annab märku, kui filtreid on vaja hooldada.
Rasvafilter (iga 40 kasutustunni järel): kõik LED-id põlevad sinise valgusega
Aktiivsöel põhinev lõhnafilter (u iga 160 kasutustunni järel): kõik LED-id põlevad sinise valgusega, LED-id **L2** ja **L3** vilguvad

Filtrite küllastuse lähtestamine
Pärast filtrite hooldust vajutage pikalt nuppe T1 ja T3 – LED-tuled L1, L2 ja L3 vilguvad korraks punaselt ja lülituvad seejärel lõplikult välja.

Aktiivsöel põhineva lõhnafiltri küllastumise märguande aktiveerimine
üldiselt on see märguanne inaktiveeritud. Selle aktiveerimiseks toimige järgmiselt.
Kui õhupuhasti on välja lülitatud, vajutage ja hoidke pikalt korraga all nuppe **T1** ja **T2**: esmalt süttib **L1**, seejärel ka **L2** ja **L3**. Kui siis nupud vabastada, vilguvad LED-id **L2** ja **L3** korraks – see näitab, et märguanne on aktiveeritud.
Söefiltri küllastumise LED-i inaktiveerimine: korrake eespool kirjeldatud toimingut. Esmalt süttivad korraga LED-id **L1**, **L2** ja **L3** , seejärel ainult **L1**. Kui siis nupud vabastada, süttivad uuesti LED-id **L1**, **L2** ja **L3** – see näitab, et märguanne on inaktiveeritud.

HOOLDUS

• **Puhastamine:** Puhastamiseks tohib kasutada ainult neutraalse vedela puhastusvahendiga niisutatud lappi. Puhastamiseks ei tohi kasutada tööriistu ega -vahendeid.

A Rasvafilter: Filtrit tuleb puhastada kord kuus (või kui filtri küllastumise märguanne – kui see on õhupuhastil olemas – teavitab vajadusest puhastada). Peske seda käsitsi ja mittesööbiva pesuvahendiga või nõudepesumasinas madalal temperatuuril ja lühikese pesutsükliga.

Metallist rasvafiltri pesemisel nõudepesumasinas võib selle värvus muutuda, kuid see ei muuda kuidagi filtri tööomadusi.

• Rasvafilter eemaldab õhust toiduvalmistamisel tekkivad rasvaosakesed. Metallist rasvafiltri pesemisel nõudepesumasinas võib selle värvus muutuda, kuid see ei muuda kuidagi filtri tööomadusi.

• **B Pestav aktiivsöefilter (ainult filtreerival versioonil):**

söefiltrit tuleb pesta iga kahe kuu järel (või kui filtrite küllastumise süsteem – kui see on mudelil olemas – sellest märku annab). Nagu on näidatud joonistel: eemaldage rasvafiltrid, eemaldage söefilter ja peske kuumas vees sobiva pesuvahendiga või nõudepesumasinas temperatuuril 65 °C (nõudepesumasinas pesemisel tehke kogu pesutsükkel läbi ilma nõudeta). Eemaldage liigne vesi ilma filtrit kahjustamata ja pange filter 10 minutiks 100 °C juures ahju, et see täielikult ära kuivaks. Pange rasvafiltrid tagasi.

Vahetage madrats välja iga 3 aasta tagant ja alati, kui riie saab kahjustada.

Valgustus

• Valgustussüsteem põhineb LED-tehnoloogial. LED-id tagavad optimaalse valgustuse, nende eluiga on kuni kümme korda pikem kui traditsioonilistel lampidel ja need võimaldavad säästa 90% elektrit.

- **Valgustussüsteem** : Kasutaja ei saa valgustussüsteemi ise välja vahetada, rikete korral pöörduge müügijärgse teeninduse poole.

KASUTUSELT KÕRVALDAMINE

See seade on märgistatud vastavalt Euroopa direktiivile 2012/19/EÜ, UK SI 2013 nr 3113, elektri- ja elektroonikaseadmete jäätmed (WEEE).

Tagage toote nõuetekohane utiliseerimine. Kasutaja saab aidata vältida võimalikke negatiivseid tagajärgi keskkonnale ja tervisele. Tootel või sellega kaasas oleval dokumentatsioonil olev sümbol näitab, et toodet ei tohi käsitleda olmeprügina, vaid see tuleb anda ümbertöötlemiseks elektri- ja elektroonikaromude kogumispunkti. Kõrvaldage toode, järgides kohalikke jäätmekäitlusnõudeid. Lisateavet toote käitlemise, taaskasutuse ja ümbertöötluse kohta saab kohalikust asjakohasest ametist, olmejäätmete kogumispunktist või poest, kust toote ostsite.

Pakkematerjal on taaskasutatav ja sellel on taaskasutussümbol.

MÄÄRUSED

Seade on projekteeritud ja valmistatud ning seda on katsetatud kooskõlas järgmiste ohutusstandarditega: EN/IEC 60335-1; EN/IEC 60335-2- 31, EN/IEC 62233. Jõudlus: EN/IEC 61591; ISO 5167-1; ISO 5167-3; ISO 5168; EN/IEC 60704-1; EN/IEC 60704-2-13; EN/IEC 60704-3; ISO 3741; EN 50564; IEC 62301. ELEKTROMAGNETILINE ÜHILDUVUS: EN 55014-1; CISPR 14-1; EN 55014-2; CISPR 14-2; EN/IEC 61000-3-2; EN/IEC 61000-3-3.

SOOVITUSED KASUTAMISEKS

Soovitused õigeks kasutuseks, et vähendada keskkonnamõju: Toiduvalmistamist alustades lülitage seadmel sisse kõige väiksem võimsus ning laske sellel töötada ka paar minutit pärast toiduvalmistamise lõpetamist. Suurendage võimsust ainult juhul, kui suitsu ja auru on suures koguses, ning kasutage funktsiooni Booster ainult äärmuslikel juhtudel. Et lõhnade vähendamise süsteem püsiks tõhus, asendage (söe)filter/filtrid vajaduse korral uutega. Et rasvafilter püsiks tõhus, puhastage seda vajaduse ilmnemisel. Tõhususe optimeerimiseks ja müra minimeerimiseks kasutage selles kasutusjuhendis märgitud maksimaalset kanalisatsioonisüsteemi diameetrit.

TÕRKED SEADME TÖÖS

Kui midagi ei tööta, tehke enne müügijärgsesse teenindusse helistamist paar lihtsat kontrolli.

- Kui õhupuhasti ei tööta

Veenduge, et
– ei ole elektrikatkestust
– kiirus on valitud

- Kui õhupuhasti töötab halvasti

Veenduge, et
– valitud pöörlemiskiirus on eralduva suitsu ja auru eemaldamiseks piisav
– köök on piisavalt ventileeritud, et võimaldada õhu sissevõttu.
– söefilter ei ole ära kulutatud (filtreerimisversiooniga õhupuhasti korral).

- Kui õhupuhasti lülitub tavapärase töö käigus välja

Veenduge, et
– ei ole elektrikatkestust
– ei ole tööle läinud omnipolaarne katkestusseade

Kui seade ei tööta ootuspäraselt, siis enne tehnilise abi poole pöördumist eemaldage seade vähemalt 5 sekundiks vooluvõrgust, võttes pistiku pesast välja ja pannes seejärel tagasi. Kui tõrge sellega ei kao, võtke ühendust tehnilise abiga.

TEHNILISED ANDMED

Kõrgus (cm)	Laius (cm)	Sügavus (cm)	Väljalasketoru Φ (cm)
95	84.5	22	-

Tootega mitte kaasas olevad komponendid

LT

BENDROJI SAUGA

•Neatlikite produkto elektros arba mechaninės įrangos arba išleidimo vamzdžių pakeitimų. •Prieš pradėdami bet kokius valymo arba priežiūros darbus, atjunkite gaminį nuo elektros energijos tinklo, ištraukdami kištuką arba atjungdami bendrą gyvenamosios patalpos maitinimo jungiklį. •Visų montavimo ir priežiūros darbų metu mūvėkite darbines pirštines.• Produktą gali naudoti ne mažesni nei 8 metų vaikai ir fizinę, jutiminę arba protinę negalią turintys asmenys arba asmenys, neturintys patirties arba reikalingų žinių, jei jie yra prižiūrimi arba jei jiems buvo pateiktos instrukcijos apie saugų prietaiso naudojimą ir su juo susijusius pavojus.• Vaikai turi būti prižiūrimi, kad nežaistų su produktu.• Draudžiama atlikti priežiūrą ir valyti vaikams be priežiūros. •Patalpoje turi būti pakankama ventiliacija, kai produktais naudojamas kartu su kitais produktais, degimui naudojančias dujas arba kitą kurą. •Produkto vidų ir išorę reikia dažnai nuvalyti (BENT KARTĄ PER MĖNESĮ). Bet kokiu atveju, laikykitės priežiūros instrukcijose nurodytos informacijos. •Jei nebus laikomasi produkto valymo ir filtrų pakeitimo / valymo taisyklių, kyla gaisro rizika.• Griežtai draudžiama ruošti maistą, kai po produktu dega atvira liepsna.• DĖMESIO: Kai kaitlentė veikia, pasiekiamos produkto dalys gali įkaisti.• Nejunkite produkto prie elektros tinklo, kol nebus visiškai baigta montuoti.• Dūmų šalinimui reikia taikyti technines ir saugos priemones, griežtai vadovaujantis vietinėmis kompetentingų institucijų reglamentuose numatytomis nuostatomis.• Ištraukiamo oro negalima tiekti vamzdžiu, skirtu dujinių ar kito kuro prietaisų generuojamų garų šalinimui.• Nenaudokite ir nepalikite produkto be šiuo metu sumontuotų lempučių, nes kyla nutrenkimo elektra rizika.• Produkto NIEKADA negalima naudoti, kai nėra tinkamai sumontuotos grotelės. • Produkto NIEKADA negalima naudoti kaip atraminės platformos, nebent tai tiesiogiai nurodyta.

• Montavimui naudokite tik kartu su gaminiu duotus fiksavimo varžtus, o jei jie nepridėti, įsigykite tinkamos rūšies varžtus. Naudokite tinkamo ilgio varžtus, kurių ilgis nurodytas montavimo vadove.

● **Dėmesio!** Netinkamai sumontavus varžtus ir kitas šiose instrukcijose nurodytas tvirtinimo detales, gali kilti pavojų su elektra.

• Keisdami lemputę naudokite tik tokio tipo lemputę, kuri nurodyta šio vadovo skyriuje apie priežiūrą / apšvietimo sistemą. • Ugnis kenkia filtrams ir gali sukelti gaisrą, todėl jos jokiu būdu negalima naudoti. • Kepant aliejuje būtina nuolatinė priežiūra, kad perkaitęs aliejus neužsidegtų. • Kilus abejonėms, kreipkitės į įgaliotą aptarnavimo centrą arba į panašų kvalifikuotą personalą.

Dėmesio! Su programavimo įtaisu, laikmačiu nenaudokite atskiro valdymo pulto arba bet kurio kito automatiškai suaktyvinamo prietaiso.

• Minimalus atstumas tarp ant kepimo prietaiso padėtų indų atraminio paviršiaus ir žemiausios virtuvinio gartraukio dalies turi būti nemažesnis nei 65 cm elektrinių viryklių atveju ir 65 cm dujinių arba mišrių viryklių atveju.

Jei dujinio maisto ruošimo įrenginio montavimo instrukcijose nurodytas didesnis atstumas, reikia į jį atsižvelgti.
Saugokite prietaisą nuo mažesnių nei 3 metų vaikų. Saugokite prietaisą nuo mažesnių nei 8 metų vaikų, jei jie nėra nuolat prižiūrimi suaugusiojo.
⚠ **DĖMESIO**: prietaisas nėra skirtas paleisti veikti išoriniu prietaisu arba atskira nuotoline valdymo sistema.
⚠ Šis prietaisas nėra skirtas profesionaliam naudojimui. Nenaudokite prietaiso lauke.
⚠ Kad išvengtumėte asmens sužalojimo rizikos, prietaisą kelti ir montuoti privalo du arba daugiau asmenų.
⚠ Montavimo darbus, įskaitant bet kokias vandens tiekimo jungtis (jei numatytos) ir elektros jungtis bei remonto darbus privalo atlikti kvalifikuotas personalas.
Baigę montuoti, laikykite pakuotės medžiagą (plastikines dalis, polistireną ir t. t.) atokiau nuo vaikų, kad išvengtumėte uždusimo pavojaus.
Nenaudokite prietaiso, jei esate šlapi arba plikomis kojomis.
Niekada nenaudokite prietaisų valymui garais – elektros smūgio pavojus.
Griežtai laikykitės šiame vadove pateiktų instrukcijų. Gamintojas neprisiima jokios atsakomybės už nepatogumus, žalą prietaisui ar nelaimingus atsitikimus, įvykstančius dėl šiame instrukcijų vadove pateiktų nurodymų nesilaikymo. Prietaisais yra skirtas tik naudojimui namuose, maisto produktams virti ir virimo metu atsiradusių garų ištraukimui. Bet koks kitas naudojimas nėra leidžiamas (pvz., aplinkos šildymui). Gamintojas neprisiima jokios atsakomybės už netinkamą naudojimą ar netinkamą komandų nustatymą.
● Atidžiai perskaitykite instrukcijas: jose pateikta svarbi informacija apie montavimą, naudojimą ir saugumą.
● Nekeiskite prietaiso elektros įrangos.
● Prieš montuodami prietaisą patikrinkite, ar nė vienas komponentas nėra pažeistas. Jeigu yra pažeistų dalių, kreipkitės į pardavėją ir nemontuokite.
● Svarbu saugoti visus su gaminiu tiekiamus vadovus, kad galėtumėte bet kuriuo metu juos peržiūrėti. Pardavimo, perdavimo ar perkėlimo atvejais, įsitikinkite, kad jie lieka kartu su gaminiu.
Prietaisas gali būti kitokios išvaizdos negu pavaizduota šių instrukcijų nuotraukose. Bet kokiu atveju, naudojimo, techninės priežiūros ir montavimo instrukcijos išlieka tos pačios.

ELEKTROS JUNGTIS

Tinklo įtampa privalo atitikti gartraukio viduje pritvirtintoje savybių etiketėje pateiktą įtampą. Jei turi kištuką, prijunkite gartraukį prie lizdo, atitinkančio taikomus standartus, įrengta net ir po montavimo pasiekiamoje zonoje. Jei neturi kištuko (tiesioginis prijungimas prie tinko) arba jei kištukas nėra pasiekiamoje zonoje, net ir sumontavus reikia naudoti dvipolį standartus atitinkantį jungiklį, kuris užtikrintų visišką tinklo atjungimą III kategorijos viršįtampio sąlygomis, pagal montavimo taisykles.
● **Dėmesio!** Prieš prijungdami grandinę prie tinklo maitinimo ir, prieš tikrindami, ar veikia tinkamai, visuomet patikrinkite, ar tinklo laidas yra gerai prijungtas.

Nenaudokite ilgintuvų, šakotuvų arba adapterių.
Jei laidas neturi kištuko, prijunkite laidus vadovaudamiesi toliau pateikta lentele:

Tinklo įtampa ir dažnis

Žr. gartraukio vidinėje dalyje pritvirtintoje savybių etiketėje nurodytą dydį.

Laidų prijungimas

⏚: geltonas / žalias
N: mėlynas
L: rudas

Maitinimo laido pakeitimas

Gartraukis turi specialų maitinimo laidą; jei laidas pažeistas, paprašykite jo iš aptarnavimo tarnybos.

ORO IŠLEIDIMAS

(siurbimo versijoms)

Sujunkite gartraukį su vamzdžiais ir tokio paties skersmens sieninėmis išleidimo angomis prie oro išvado (jungiamoji jungė).
Naudojant mažesnio skersmens sienoje įrengtus šalinimo vamzdžius ir angas, sumažės oro ištraukimo eksploatacinės savybės ir žymiai padidės triukšmas.
Todėl už tai neprisiimama jokia atsakomybė.
! Būtina naudoti kiek įmanoma trumpesnį vamzdį.
! Naudokite vamzdį su kiek įmanoma mažiau išlinkimų (didžiausias išlinkimo kampas: 90°).
! Venkite didelių vamzdžio pjūvio pokyčių.
! Bendrovė neprisiima jokios atsakomybės, jei nebus laikomasi šių taisyklių.

FILTRUOJANTIS AR SIURBIANTIS?

! Jūsų gartraukis paruoštas naudoti siurbiančiame režime.
Norint naudoti gartraukį filtruojančiame režime, reikia naudoti specialų PRIEDŲ RINKINĮ.
Pirmuose šio vadovo puslapiuose patikrinkite, ar PRIEDŲ RINKINYS jau pridėtas, ar jį reikia įsigyti atskirai.
Pastaba: Jei tiekiamas kartu, kai kuriais atvejais, papildoma filtravimo sistema su aktyviąja anglimi gali būti jau sumontuota gartraukyje.
Informacija apie gartraukio transformavimą iš siurbiančios versijos į filtruojančią versiją jau yra pateikta šiame vadove.

Versija su siurbimo įranga

Garai į išorę šalinami prie jungties jungės pritvirtintu išleidimo vamzdžiu.

⚠ DĖMESIO

Išleidimo vamzdis netiekiamas ir jį reikia įsigyti.
Šalinimo vamzdžio skersmuo turi būti lygus jungiamojo žiedo skersmeniui.
Jei gartraukis turi anglies filtrą (-us), jis (jie) turi būti išimtas (-i).

Versija su filtru

Prieš tiekiant į kambarį, iš ištraukiamo oro pirmiausia pašalinami riebalai ir kvapai. Norint gartraukį naudoti šioje versijoje, reikia sumontuoti papildomą filtravimo sistemą su aktyviąja anglimi.

VALDIKLIAI

Gartraukis turi valdymo skydelį, kuris valdo siurbimo greičius ir lempučių įjungimą kaitlentei apšviesti.

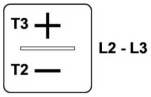

T1. Laikmačio Į./IŠJ. klavišas

1 oro ištraukimo greitis (galia): 20 minučių
2 oro ištraukimo greitis (galia): 15 minučių
3 oro ištraukimo greitis (galia): 10 minučių

Intensyvus oro ištraukimo greitis (galia): 5 minučių
T2. Siurbimo greičio (galios) mažinimo klavišas
OFF 1: spauskite kelis kartus, kad sumažintumėte greitį iki gartraukio išsijungimo
OFF 2: esant bet kuriam greičiui ilgai laikykite nuspaudę
T3. Siurbimo greičio Įj. / didinimo (galios) mygtukas (**1-2-3-intensyvus)**
Intensyvus greitis trunka maždaug 5 minutes, o po to automatiškai nustatomas greitis **2**.

Filtrų prisisotinimo rodiklis
Gartraukis nurodo, kada reikia atlikti filtrų priežiūrą:
Riebalų filtras (maždaug kas 40 naudojimo valandų): visi šviesos diodai dega mėlyna spalva
Aktyviosios anglies kvapų filtras (maždaug kas 160 naudojimo valandų): visi šviesos diodai dega mėlyna spalva, šviesos diodas **L2** ir **L3** mirksi

Filtrų prisotinimo nustatymas iš naujo
Atlikę filtrų priežiūros darbus ilgai spauskite mygtuką T1 ir T3, šviesos diodai L1, L2 ir L3 trumpai mirksi raudonai, o po to galutinai išsijungia.

Aktyviosios anglies kvapų filtro rodiklio suaktyvinimas
Šis rodiklis paprastai yra išjungtas. Norėdami jį suaktyvinti, atlikite šiuos veiksmus:
Kai gartraukis išjungtas nuspauskite ir vienu metu ilgai laikykite nuspaudę **T1** ir **T2**: pirmiausia įsijungia **L1**, po to taip pat **L2** ir **L3**, o po to atleidus mygtukus, šviesos diodai **L2** ir **L3** trumpai mirksi nurodydami, kad buvo suaktyvinta.
Anglies filtro prisotinimo šviesos diodų išjungimas: pakartokite pirmiau aprašyta veiksmą, pirmiausia vienu metu įsijungia šviesos diodai **L1**, **L2** ir **L3**, po to tik **L1**, o po to, atleidus mygtukus, iš naujo įsijungia šviesos diodai **L1**, **L2** ir **L3** nurodydami, kad buvo išjungta.

PRIEŽIŪRA

• **Valymas:** Valymui naudokite išskirtinai tik neutraliuose skystuose plovikliuose pamirkytą šluostę. Nenaudokite įrankių arba prietaisų valymui.

A Riebalų filtras: Turi būti išvalomas kartą per mėnesį (arba kai filtrų prisotinimo rodymo sistema (jei yra turimame modelyje) nurodo, kad to reikia), su neagresyviais plovikliais, rankiniu būdu arba indaplovėje žemoje temperatūroje arba trumpu ciklu.

Plaunant indaplovėje riebalų filtras gali išblukti, bet jo filtravimo savybės visiškai nepasikeičia.

• Riebalų filtras sulaiko maisto ruošimo metu susidariusias kietąsias daleles. Plaunant indaplovėje riebalų filtras gali išblukti, bet jo filtravimo savybės visiškai nepasikeičia.

• **B Plaunamas aktyviosios anglies filtras (tik versijai su filtru):**

anglies filtras gali būti plaunamas kas du mėnesius (arba tuomet, kai apie filtrų prisotinimą nurodanti sistema - jei numatyta turimame modelyje - nurodo šį poreikį). Kaip nurodyta brėžinių skyriuje: išimkite riebalų filtrus, išimkite anglies filtrą ir nuplaukite karštame vandenyje bei su tinkamais plovikliais arba indaplovėje 65 °C temperatūroje (jei plaunama indaplovėje, atlikite pilną plovimo ciklą be viduje įdėtų indų). Išpilkite vandens perteklių nesugadindami filtro, o po to įdėkite jį į orkaitę 10 minučių 100 °C temperatūroje, kad galutinai išdžiovintumėte. Vėl įdėkite riebalų filtrus.

Čiužinuką keiskite kas 3 metus arba kiekvieną kartą, kai šluostė pažeidžiama.

Apšvietimas

• Apšvietimo sistemai naudojama LED technologija. LED garantuoja optimalų apšvietimą, kuris trunka 10 kartų daugiau nei įprastos lemputės ir leidžia sutaupyti 90 proc. elektros energijos.

- **Apšvietimo sistema** : Apšvietimo sistemos naudotojas negali pakeisti. Jai sugedus kreipkitės į pagalbos tarnybą.

ŠALINIMAS BAIGUS EKSPLOATUOTI

Šis prietaisas yra pažymėtas pagal Europos direktyvą 2012/19/EB - UK SI 2013 Nr.3113, Elektros ir elektroninės įrangos atliekos (EEĮA).

Įsitikindami, kad šis gaminys šalinamas tinkamai. Naudotojas padeda išvengti galimų neigiamų pasekmių aplinkai ir sveikatai. Šis simbolis ant gaminio ar pridedamos dokumentacijos nurodo, kad šis gaminys negali būti išmetamas kartu su buitinėmis atliekomis ir turi būti pristatytas į atitinkamą perdirbimo punktą, skirtą elektros ir elektroninės įrangos perdirbimui. Išmeskite pagal vietoje galiojančias atliekų šalinimo taisykles. Daugiau informacijos apie šio gaminio naudojimą, išsaugojimą ir perdirbimą gausite susisiekę su atitinkamomis vietinėmis institucijomis, buitinių atliekų surinkimo paslaugų įmonėmis ar parduotuve, iš kurios pirkote gaminį.

Pakuotės medžiaga yra perdirbama ir pažymėta perdirbimo simboliu.

REGLAMENTAI

Įranga suprojektuota, išbandyta ir įrengta laikantis saugos standartų: EN/IEC 60335-1; EN/IEC 60335-2- 31, EN/IEC 62233. Eksploatacinės savybės: EN/IEC 61591; ISO 5167-1; ISO 5167-3; ISO 5168; EN/IEC 60704-1; EN/IEC 60704-2-13;EN/IEC 60704-3; ISO 3741; EN 50564; IEC 62301. EMS: EN 55014-1; CISPR 14-1; EN 55014-2; CISPR 14-2; EN/IEC 61000-3-2; EN/IEC 61000-3-3.

NAUDOJIMO PASIŪLYMAI

Pasiūlymai, kaip teisingai naudoti siekiant sumažinti poveikį aplinkai: pradėję gaminti maistą, įjunkite prietaisą veikti mažiausiu greičiu, palikite jį įjungtą kelias minutes ir baigę ruošti maistą. Greitį padidinkite tik, jei dūmų ir garų kiekis didelis, o „Booster“ funkciją naudokite tik ekstremaliais atvejais. Tam, kad kvapų mažinimo sistema veiktų gerai, prireikus, pakeiskite anglies filtrą (-us). Tam, kad riebalų filtras veiktų gerai, prireikus, jį nuvalykite. Siekdami pagerinti veikimą ir sumažinti triukšmą, naudokite šiame vadove nurodytą didžiausio skersmens ortakių sistemą.

VEIKIMO SUTRIKIMAI

Jei atrodo, kad kažkas neveikia, prieš skambindami aptarnavimo tarnybai, atlikite šias paprastas patikras:

- Jei gartraukis neveikia:

Patikrinkite, ar:
- Nebuvo sutrikdytas srovės tiekimas
- Buvo pasirinktas greitis

- Jei gartraukio našumas blogas:

Patikrinkite, ar:
- Pasirinktas variklio greitis yra pakankamas išsiskiriančių dūmų ir garų kiekiui.
- Virtuvė yra pakankamai vėdinama, kad būtų galima paimti orą.
- Anglies filtras nėra susidėvėjęs (filtruojančios versijos gartraukis).

- Jei gartraukis išsijungė įprasto veikimo metu:

Patikrinkite, ar:
- nebuvo sutrikdytas srovės tiekimas.
- nesuveikė daugiapolis išjungimo prietaisas.

Jei įvyko kokių nors veikimo sutrikimų, prieš kreipdamiesi į pagalbos tarnybą, bent 5 sek. atjunkite prietaisą nuo elektros tiekimo šaltinio ištraukdami kištuką ir vėl jį įkišdami. Tuomet, jei veikimo sutrikimas išlieka, kreipkitės į pagalbos tarnybą.

TECHNINIAI DUOMENYS

Aukštis (cm)	Plotis (cm)	Gylis (cm)	Išleidimo vamzdžio Φ (cm)
95	84.5	22	-

Su gaminiu netiekiami komponentai

LV

VISPĀRĒJĀ DROŠĪBA

• Neveiciet izstrādājuma vai notekcauruļu elektriskas vai mehāniskas izmaiņas. Pirms jebkurām tīrīšanas vai tehniskās apkopes darbībām, atslēdziet izstrādājumu no tīkla, izņemot kontaktdakšu vai izslēdzot dzīvesvietas galveno slēdzi. •Visām uzstādīšanas un apkopes darbībām izmantojiet darba cimdus.• Izstrādājumu var lietot bērni, kas ir vecāki par 8 gadiem, un cilvēki ar samazinātām fiziskām, maņu vai garīgām spējām, vai bez pieredzes un nepieciešamajām zināšanām, ja vien tas tiek darīts citu uzraudzībā vai pēc tam, kad tie ir saņēmuši norādījumus par drošu ierīces lietošanu un sapratuši ar ierīci saistītos riskus.• Bērni ir jāuzrauga, lai pārliecinātos, ka viņi nespēlējas ar izstrādājumu.• Tīrīšanu un tehnisko apkopi nevar veikt bērni bez uzraudzības. •Telpā jābūt pietiekamai ventilācijai, ja izstrādājumu lieto vienlaikus ar citām ierīcēm, kas sadedzina gāzi vai citu degvielu. - Izstrādājums ir bieži jātīra gan no iekšpuses, gan no ārpuses (VISMAZ VIENU REIZI MĒNESĪ), katrā ziņā ievērojot apkopes instrukcijās skaidri norādīto. •Izstrādājuma tīrīšanas noteikumu un filtru nomaiņas/tīrīšanas neievērošana rada ugunsgrēka risku.• Stingri aizliegts gatavot ēdienu uz liesmas zem izstrādājuma.• UZMANĪBU: Kad plīts darbojas, izstrādājuma pieejamās daļas var sakarst.• Nepievienojiet izstrādājumu elektrotīklam, kamēr instalēšana nav pabeigta.• Attiecībā uz tehniskajiem un drošības pasākumiem, kas jāveic dūmu novadīšanai, stingri ievērojiet kompetento vietējo iestāžu noteikumus.• Iesūcamo gaisu nedrīkst novadīt kanālā, kuru izmanto dūmu, ko rada gāze vai citas degvielas sadedzināšanas ierīces, novadīšanai.• Iespējama elektriskās strāvas trieciena dēļ nelietojiet izstrādājumu un neatstājiet to bez pareizi uzstādītām lampām.• Izstrādājumu NEKĀD nedrīkst lietot bez pareizi uzstādīta režģa. •Izstrādājumu NEKAD nedrīkst izmantot kā atbalsta virsmu, ja vien tas nav skaidri norādīts.

• Uzstādīšanai izmantojiet tikai izstrādājuma komplektācijā iekļautās stiprinājuma skrūves vai, ja tās nav iekļautas, iegādājieties pareiza veida skrūves. Izmantojiet pareiza garuma, kas norādītas uzstādīšanas rokasgrāmatā, skrūves.

● **Uzmanību!** Ja skrūves un stiprinājumi netiek uzstādīti saskaņā ar šiem norādījumiem, var tikt izraisīti elektriskās strāvas iedarbības apdraudējumi.

• Nomainot lampu, izmantojiet tikai to lampu tipu, kas norādīts šīs rokasgrāmatas apkopes/apgaismošanas sistēmas sadaļā. • Atklātas liesmas izmantošana ir kaitīga filtriem un var izraisīt aizdegšanos, tāpēc no tās jebkurā gadījumā jāizvairās. • Cepšana jāveic kontrolētā veidā, lai nepieļautu pārkarsētas eļļas aizdegšanos. • Ja rodas šaubas, sazinieties ar pilnvarotu servisa centru vai līdzīgu kvalificētu personālu.

Uzmanību! Neizmantojiet ar programmētāju, taimeri, atsevišķu tālvadības pulti vai jebkuru citu ierīci, kas aktivizējas automātiski.

• Minimālajam attālumam starp trauku atbalsta virsmu uz gatavošanas ierīces un tvaika nosūcēja zemāko daļu jābūt ne mazākam par 65 cm elektrisko plīšu gadījumā un 65 cm gāzes vai jaukto plīšu gadījumā.

Ja gāzes plīts uzstādīšanas instrukcijās ir norādīts lielāks attālums, tas ir jāņem vērā.
Sargājiet bērnus, kas ir jaunāki par 3 gadiem, no ierīces. Bez pastāvīgas pieaugušā uzraudzības glabājiet ierīci bērniem, kas jaunāki par 8 gadiem, nepieejamā vietā.
⚠ **UZMANĪBU**: ierīce nav paredzēta darbināšanai ar ārēju ierīci vai atsevišķu tālvadības sistēmu.
⚠ Šī ierīce nav paredzēta profesionālai lietošanai. Nelietojiet ierīci ārpus telpām.
⚠ Lai izvairītos no miesas bojājumiem, ierīce jāpārvieto un jāuzstāda diviem vai vairākiem cilvēkiem.
⚠ Uzstādīšana, tostarp ūdens padeves pieslēgumi (ja tādi ir) un elektriskie pieslēgumi, kā arī visi remontdarbi jāveic kvalificētam personālam.
Kad uzstādīšana ir pabeigta, uzglabājiet iepakojuma materiālus (plastmasas daļas, polistirols utt.) bērniem nepieejamā vietā, lai izvairītos no nosmakšanas riska.
Nelietojiet ierīci, ja esat slapjš vai basām kājām.
Nekad neizmantojiet tvaika tīrītājus - pastāv elektriskās strāvas trieciena risks.
Cieši sekojiet norādījumiem šajā rokasgrāmatā. Mēs neuzņemamies atbildību par jebkādām problēmām, bojājumiem vai ugunsgrēkiem, kas tiek izraisīti ierīcē, neievērojot šajā rokasgrāmatā norādītās instrukcijas. Ierīce ir paredzēta tikai lietošanai mājas apstākļos ēdiena gatavošanai un gatavošanas laikā radīto dūmu iesūkšanai. Nav atļauts neviens cita veida pielietojums (piem., telpu sildīšanai). Ražotājs neuzņemas atbildību par nepareizu izmantošanu vai vadības ierīču nepareizu iestatīšanu.
● Rūpīgi izlasiet šo instrukciju: tā satur svarīgu informāciju par uzstādīšanu, izmantošanu un drošību.
● Neveiciet ierīces elektriskas izmaiņas.
● Pirms ierīces uzstādīšanas pārbaudiet, vai nav bojātas tās sastāvdaļas. Pretējā gadījumā sazinieties ar izplatītāju un neturpiniet uzstādīšanu.
● Ir svarīgi saglabāt visas izstrādājumam pievienotās rokasgrāmatas, lai tās jebkurā laikā varētu izmantot uzziņai. Ja izstrādājums tiek pārdots, nodots vai pārvietots, pārliecinieties, vai rokasgrāmata joprojām ir kopā ar izstrādājumu.
Ierīces estētika var atšķirties no tās, kas parādīta šīs brošūras zīmējumos, tomēr lietošanas, apkopes un uzstādīšanas instrukcijas paliek tās pašas.

ELEKTROINSTALĀCIJA

Tīkla spriegumam jāatbilst datu plāksnītē, kas atrodas tvaika nosūcēja iekšpusē, norādītajam spriegumam. Ja tas ir aprīkots ar kontaktdakšu, pievienojiet tvaika nosūcēju kontaktligzdai, kas atbilst spēkā esošajiem noteikumiem un atrodas vietā, kas ir pieejama pat pēc uzstādīšanas. Ja kontaktdakšas nav (tiešs savienojums ar elektrotīklu) vai kontaktdakša neatrodas pieejamā vietā, pat pēc uzstādīšanas, izmantojiet standarta bipolāru slēdzi, kas nodrošina pilnīgu atvienošanu no elektrotīkla III pārsprieguma kategorijas apstākļos, ievērojot uzstādīšanas noteikumus.

● **Uzmanību!** Pirms ķēdes atkārtotas pieslēgšanas un tā pareizas darbības pārbaudīšanas, vienmēr pārbaudiet, vai tīkla vads ir pareizi uzstādīts.
Neizmantojiet pagarinātājus, vairāku ligzdu rozetes vai adapterus.
Ja kabelim nav kontaktdakšas, pievienojiet vadus saskaņā ar šo tabulu:

Tīkla spriegums un frekvence

Atsaucieties uz vērtību, kas ir norādīta uz etiķetes tvaiku nosūcēja iekšpusē.

Vadu pieslēgums

⏚ : dzeltens/zaļš

N : zils

L: brūns

Strāvas kabeļa nomaiņa

Tvaika nosūcējs ir aprīkots ar īpašu strāvas kabeli; ja kabelis ir bojāts, pieprasiet to tehniskās palīdzības dienestam.

GAISA NOSŪKŠANA

(nosūkšanas versijām)

Pievienojiet tvaika nosūcēju caurulēm un izplūdes atverēm pie sienas tā, lai to diametri būtu līdzvērtīgi gaisa izplūdes atverei (savienojuma atlokam).

Mazāka diametra cauruļu un izplūdes atveru lietošana izraisīs iesūkšanas veiktspējas samazināšanos un krasu trokšņa līmeņa palielināšanos.

Tādēļ mēs par to neuzņemamies atbildību.

! Lietojiet pēc iespējas īsāku cauruļvadu.

! Lietojiet cauruļvadu ar pēc iespējas mazāku izliekumu skaitu (maksimālais izliekuma leņķis: 90°).

! Izvairieties no krasām cauruļvada diametra izmaiņām.

! Uzņēmums atsakās no jebkādas atbildības, ja šie noteikumi netiek ievēroti.

FILTRĒŠANA VAI NOSŪKŠANA?

! Jūsu tvaika nosūcējs ir gatavs lietošanai nosūcēja versijā.

Lai izmantotu tvaika nosūcēju filtrēšanas versijā, ir jāuzstāda atbilstošu PIEDERUMU KOMPLEKTS.

Pārbaudiet šīs rokasgrāmatas pirmajās lappusēs, vai PIEDERUMU KOMPLEKTS jau ir iekļauts komplektācijā vai arī tas ir jāiegādājas atsevišķi.

Piezīme: Ja tas ir iekļauts komplektācijā, dažos gadījumos papildu filtrēšanas sistēma, kuras pamatā ir aktīvā ogle, jau var būt uzstādīta uz tvaika nosūcēja.

Informācija par tvaika nosūcēja pārveidošanu no nosūcēja versijas uz filtrēšanas versiju jau ir ietverta šajā rokasgrāmatā.

Iesūkšanas versija

Tvaiki tiek izvadīti uz āru caur izplūdes cauruli, kas piestiprināta pie savienojošā atloka.

⚠ UZMANĪBU

Izvades caurule netiek nodrošināta, tā ir jānopērk.

Caurules diametram ir jābūt vienādam ar savienojuma gredzena diametru.

Ja tvaika nosūcējs ir aprīkots ar oglekļa filtru(-iem), tas(-ie) ir jānoņem.

Filtrējošā versija

Iesūktais gaiss tiks attaukots un dezodorēts, pirms tas atgriežas telpā. Lai izmantotu tvaika nosūcēju šajā versijā, ir nepieciešams uzstādīt papildu filtrēšanas sistēmu, kuras pamatā ir aktīvā ogle.

KOMANDAS

Tvaika nosūcējs ir aprīkots ar vadības paneli ar nosūkšanas ātruma regulētāju un gaismas slēdzi plīts virsmas apgaismošanai.

L2 - L3

L1

T1. IESLĒGŠANAS/IZSLĒGŠANAS taimera poga
Sūkšanas ātrums (jauda) 1: 20 minūtes
Sūkšanas ātrums (jauda) 2: 15 minūtes
Sūkšanas ātrums (jauda) 3: 10 minūtes
Intensīvs sūkšanas ātrums (jauda): 5 minūtes
T2. Sūkšanas ātruma (jaudas) samazināšanas taustiņš
OFF 1: nospiediet vairākas reizes, lai samazinātu ātrumu, līdz tvaika nosūcējs tiek izslēgts
OFF 2: jebkura ātruma gadījumā turiet nospiestu ilgu laiku
T3. IESLĒGŠANAS poga/sūkšanas ātruma (jaudas) palielināšana (**1-2-3-Intensīvs**)
Intensīvais ātrums ilgst apmēram 5 minūtes, pēc tam automātiski tiek iestatīts **2**. ātrums.

Filtru piesātinājuma indikators
Tvaiku nosūcējs norāda, kad ir nepieciešams veikt filtru tehnisko apkopi:
Tauku filtrs (ik pēc 40 lietošanas stundām): visas gaismas diodes ar zilu gaismu
Aktīvās ogles smaku filtrs (apmēram ik pēc 160 lietošanas stundām): visas gaismas diodes ar zilu gaismu, gaismas diode **L2** un **L3** mirgo

Filtru piesātinājuma atiestatīšana
Pēc filtru apkopes veikšanas ilgi nospiediet pogas T1 un T3, L1, L2 un L3 gaismas diodes īsi mirgo sarkanā krāsā un pēc tam pilnībā izslēdzas.

Aktīvās ogles smaku novēršanas filtra indikatora ieslēgšana
Parasti šis indikators ir atspējots. Lai to iespējotu, rīkojieties šādi:
Kad tvaika nosūcējs ir izslēgts, vienlaikus turiet nospiestu taustiņu **T1** un **T2**: vispirms iedegas **L1**, tad arī **L2** un **L3**, pēc tam, atlaižot pogas, īsi mirgo **L2** un **L3** gaismas diodes, lai norādītu uz aktivizāciju.
Oglekļa filtra piesātinājuma gaismas diodes deaktivizēšana: atkārtojiet iepriekš aprakstīto darbību, vispirms vienlaikus iedegas **L1**, **L2** un **L3** gaismas diodes, pēc tam tikai **L1**, pēc tam, atlaižot taustiņus, iedegas **L1**, **L2** un **L3** gaismas diodes, norādot, ka ir notikusi deaktivizēšana.

APKOPE

• **Tīrīšana:** Tīrīšanas veikšanai lietojiet tikai ar neitrālu šķidro mazgāšanas līdzekli samitrinātu drānu. Tīrīšanai neizmantojiet instrumentus vai rīkus.

A Prettauku filtrs: Tas ir jātīra reizi mēnesī (vai tad, kad filtra piesātinājuma indikatora sistēma - ja tāda ir jūsu modelim - norāda uz šo nepieciešamību), ar neagresīviem mazgāšanas līdzekļiem, manuāli vai trauku mazgājamā mašīnā zemā temperatūrā un ar īsa cikla režīmā.

Mazgājot trauku mazgājamā mašīnā tauku filtrs var zaudēt krāsu, bet tā filtrēšanas raksturlielumi paliek nemainīgi.

• Prettauku filtrs aiztur ēdiena gatavošanas laikā radušās tauku daļiņas. Mazgājot trauku mazgājamā mašīnā tauku filtrs var zaudēt krāsu, bet tā filtrēšanas raksturlielumi paliek nemainīgi.

• **B Mazgājams aktīvās ogles filtrs (tikai filtru versijai):**

Ogles filtru var mazgāt ik pēc diviem mēnešiem (vai tad, ja filtra piesātinājuma indikatora sistēma, ja tāda ir modelī, norāda uz šo nepieciešamību). Kā norādīts zīmējumu sadaļā: noņemiet prettauku filtrus, noņemiet ogles filtru un mazgājiet karstā ūdenī ar piemērotiem mazgāšanas līdzekļiem vai trauku mazgājamajā mašīnā 65°C temperatūrā (ja mazgājat trauku mazgājamā mašīnā, veiciet visu mazgāšanas ciklu bez traukiem). Nosusiniet lieko ūdeni, nesabojājot filtru, pēc tam ievietojiet to cepeškrāsnī uz 10 minūtēm 100°C temperatūrā, lai tas pilnībā izžūtu. Ievietojiet no jauna prettauku filtrus.

Nomainiet paklāju ik pēc 3 gadiem un vienmēr tad, ja audums ir bojāts.

Apgaismojums

• Apgaismojuma sistēmas pamatā ir LED tehnoloģija. LED lampas garantē optimālu apgaismojumu ar darbības laiku līdz pat 10 reizēm ilgāku nekā tradicionālajām lampām un ļauj ietaupīt 90% elektroenerģijas.

- **Apgaismošanas sistēma** : Apgaismošanas sistēmu lietotājs nevar nomainīt, darbības traucējumu gadījumā sazinieties ar pēcpārdošanas servisu.

UTILIZĀCIJA KALPOŠANAS LAIKA BEIGĀS

Šī ierīce ir marķēta saskaņā ar Eiropas direktīvu 2012/19/EK - UK SI 2013 Nr.3113, Elektrisko un elektronisko iekārtu atkritumi (EEIA).

Pārliecinieties, vai šis izstrādājums tiek pareizi likvidēts. Lietotājs palīdz novērst iespējamās negatīvās sekas videi un veselībai. Simbols uz izstrādājuma vai pievienotajā dokumentācijā norāda, ka šo izstrādājumu nedrīkst uzskatīt par sadzīves atkritumiem, bet tas jānogādā attiecīgajā savākšanas vietā elektrisko un elektronisko iekārtu pārstrādei. Atbrīvoties no izstrādājuma saskaņā ar vietējiem noteikumiem par atkritumu apglabāšanu. Lai iegūtu plašāku informāciju par šī izstrādājuma apstrādi, reģenerāciju un pārstrādi, lūdzu, sazinieties ar vietējo iestādi, sadzīves atkritumu savākšanas pakalpojumu dienestu vai veikalu, kur izstrādājums tika iegādāts.

Iepakojuma materiāls ir pārstrādājams un tam ir pārstrādes simbols

NOTEIKUMI

Iekārtas, kas projektētas, pārbaudītas un ražotas saskaņā ar drošības noteikumiem: EN/IEC 60335-1; EN/IEC 60335-2-31, EN/IEC 62233. Ekspluatācijas īpašības: EN/IEC 61591; ISO 5167-1; ISO 5167-3; ISO 5168; EN/IEC 60704-1; EN/IEC 60704-2-13;EN/IEC 60704-3; ISO 3741; EN 50564; IEC 62301. EMC: EN 55014-1; CISPR 14-1; EN 55014-2; CISPR 14-2; EN/IEC 61000-3-2; EN/IEC 61000-3-3.

LIETOŠANAS PADOMI

Padomi pareizai lietošanai, lai samazinātu ietekmi uz apkārtējo vidi: Sākot gatavot, ieslēdziet ierīci ar minimālo ātrumu, atstājot to ieslēgtu dažas minūtes pat pēc gatavošanas beigām. Palieliniet ātrumu tikai lielā dūmu un tvaiku daudzumā, lietojot palielināšanas funkciju tikai ārkārtas gadījumos. Lai uzturētu smaku samazināšanas sistēmu efektīvu, nomainiet, kad nepieciešams, ogles filtru/-us. Lai uzturētu tauku filtru efektīvu, nepieciešamības gadījumā iztīriet to. Lai optimizētu efektivitāti un samazinātu troksni, lietojiet maksimālo šajā rokasgrāmatā norādīto cauruļvadu sistēmas diametru.

DARBĪBAS KĻŪMES

Ja šķiet, ka kaut kas nedarbojas, pirms sazinieties ar pēcpārdošanas dienestu, veiciet šādas vienkāršas pārbaudes:

- Ja tvaika nosūcējs nedarbojas:

pārbaudiet, vai:
- nav strāvas padeves pārtraukuma
- ir izvēlēts ātrums

- Ja tvaika nosūcējs darbojas slikti:

pārbaudiet, vai:
-izvēlētais dzinēja apgriezienu skaits ir pietiekams izdalīto dūmu un tvaiku daudzumam;
-virtuve ir pietiekami vēdināta, lai tajā varētu ieplūst gaiss;
-ogles filtrs nav nolietots (tvaika nosūcējs filtrēšanas versijā).

- Ja tvaika nosūcējs ir izslēgts normālas darbības laikā:

pārbaudiet, vai:
- nav strāvas padeves pārtraukuma;
- nav nostrādājusi daudzpolārā pārtraukšanas ierīce.

Darbības traucējumu gadījumā pirms sazināšanās ar pakalpojumu dienestu atvienojiet vismaz uz 5 sekundēm ierīci no strāvas padeves, izvelkot kontaktdakšu un pēc tam atkal to pievienojot. Gadījumā, ja darbības anomālija saglabājas, sazinieties ar pakalpojumu dienestu.

TEHNISKIE DATI

Augstums (cm)	Platums (cm)	Dziļums (cm)	Izplūdes caurules Φ (cm)
95	84.5	22	-

Sastāvdaļas, kas netiek piegādātas kopā ar produktu

LIB0137600E Ed. 07/25