DAILY REFERENCE GUIDE

THANK YOU FOR BUYING A WHIRLPOOL PRODUCT.
In order to receive a more complete assistance, please register your appliance on: **www.whirlpool.eu/register**

PLEASE SCAN THE QR CODE ON YOUR APPLIANCE IN ORDER TO HAVE MORE DETAILED INFORMATION



⚠ **Before using the appliance carefully read Safety and Installation Instructions.**

PRODUCT DESCRIPTION

APPLIANCE

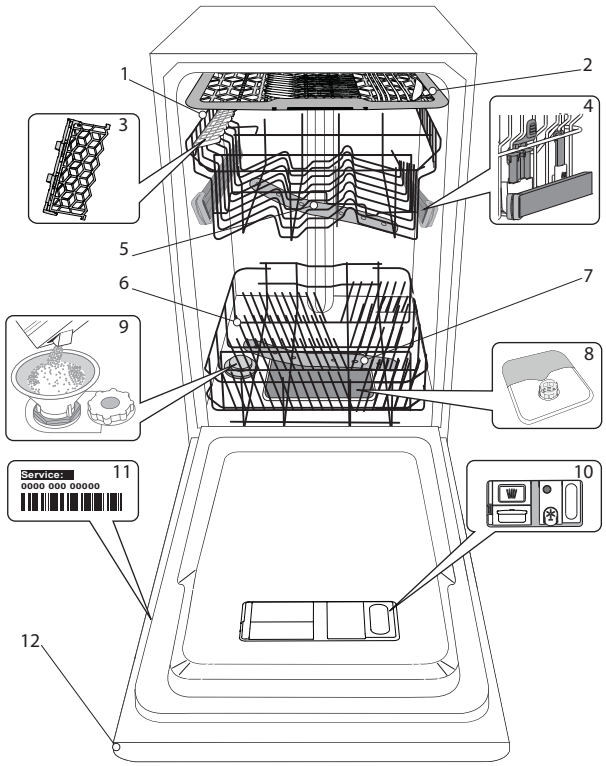

1. Upper rack
2. Cutlery rack
3. Foldable flaps
4. Upper rack height adjuster
5. Upper spray arm
6. Lower rack
7. Lower spray arm
8. Filter Assembly
9. Salt reservoir
10. Detergent and Rinse Aid dispensers
11. Rating plate
12. Control panel

CONTROL PANEL

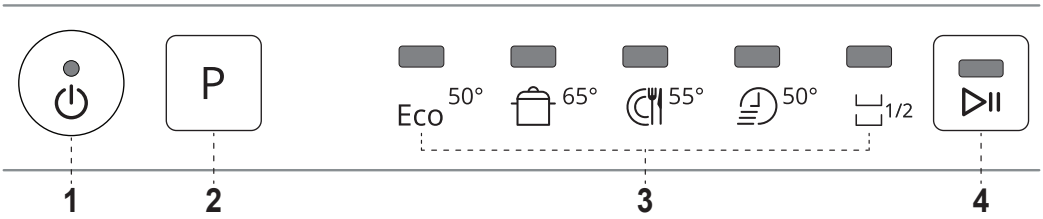

1. ON-OFF / Reset button with indicator light
2. Program selection button
3. Program indicator lights
4. START/Pause button with indicator light

FIRST TIME USE
SALT, RINSE AID AND DETERGENT

ADVICE REGARDING THE FIRST TIME USE
After installation, remove the stoppers from the racks and the retaining elastic elements from the upper rack.

FILLING THE SALT RESERVOIR
The use of salt prevents the formation of LIMESCALE on the dishes and on the machine's functional components.
- It is mandatory that **THE SALT RESERVOIR NEVER BE EMPTY.**
- It is important to set the water hardness.

The salt reservoir is located in the lower part of the dishwasher *(see Product Description)* and must be filled when the green float on the cap of the salt reservoir is no longer visible.

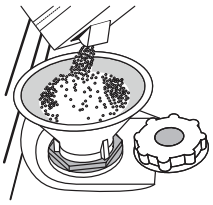

1. Remove the lower rack and unscrew the reservoir cap (anticlockwise).
2. Only the first time you do this: fill the salt reservoir with water.
3. Position the funnel *(see figure)* and fill the salt reservoir right up to its edge (approximately 1 kg); it is not unusual for a little water to leak out.
4. Remove the funnel and wipe any salt residue away from the opening.

Make sure the cap is screwed on tightly, so that no detergent can get into the container during the wash program (this could damage the water softener beyond repair).
Whenever you need to add salt, it is mandatory to complete the procedure before the beginning of the washing cycle to avoid corrosion.

SETTING THE WATER HARDNESS
To allow the water softener to work in a perfect way, it is essential that the water hardness setting is based on the actual water hardness in your house. This information can be obtained from your local water supplier.
The factory sets the default value for the water hardness.
- Switch on the appliance by pressing the **ON/OFF** button.
- Switch off the appliance by pressing the **ON/OFF** button.
- Hold down button **P** for 5 seconds, until you hear a beep.
- Switch on the appliance by pressing the **ON/OFF** button.
- The program indicator light of the current set level flashes.
- Press button **P** to select the desired hardness level (*see WATER HARDNESS TABLE*).

Water Hardness Table					
Level			°dH German degrees	°fH French degrees	°Clark English degrees
1	Eco	Soft	0 - 6	0 - 10	0 - 7
2		Medium	7 - 11	11 - 20	8 - 14
3		Average	12 - 16	21 - 29	15 - 20
4		Hard	17 - 34	30 - 60	21 - 42
5	1/2	Very hard	35 - 50	61 - 90	43 - 62

- Switch off the appliance by pressing the **ON/OFF** button.

Setting is complete!

As soon as this procedure is complete, run a program without loading.
Only use salt that has been specifically designed for dishwashers.
After the salt has been poured into the machine, the SALT REFILL indicator light switches off.
If the salt container is not filled, the water softener and the heating element may be damaged as a result of limescale accumulation.
Using of Salt is recommended with any type of dishwasher detergent.

FILLING THE RINSE AID DISPENSER
Rinse aid makes dish DRYING easier. The rinse aid dispenser **A** should be filled when the dark optical indicator on the dispenser door **C** becomes transparent.

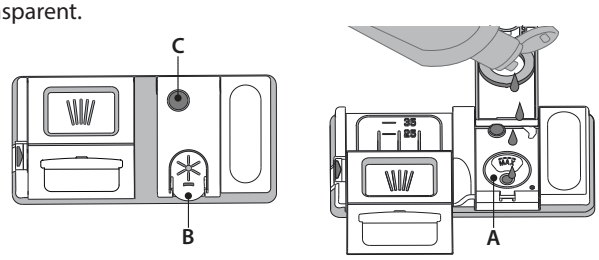

1. Open the dispenser **B** by pressing and pulling up the tab on the lid.
2. Pour in the rinse aid (max.110 ml), making sure it does not overflow from the dispenser. If this happens, clean the spill immediately with a dry cloth.
3. Press the lid down until you hear a click to close it.

NEVER pour the rinse aid directly into the appliance tub.

ADJUSTING THE DOSAGE OF RINSE AID
If you are not completely satisfied with the drying results, you can adjust the quantity of rinse aid used.
- Switch the dishwasher on using the **ON/OFF** button.
- Switch it off using the **ON/OFF** button.
- Press button **P** three times - a beep will be heard.
- Switch it on using the **ON/OFF** button.
- The program indicator light of the current set level flashes.
- Press button **P** to select the level of rinse aid quantity to be supplied.
- Switch it off using the **ON/OFF** button

Setting is complete!

If the rinse aid level is set to 1 (ECO), no rinse aid will be supplied.

A maximum of 5 levels can be set according to the dishwasher model. The factory setting is specific to the model, please follow instruction above to check this for your machine.
- If you see bluish streaks on the dishes, set a low number (2-3).
- If there are drops of water or limescale marks on the dishes, set a mid-range number (4-5).

FILLING THE DETERGENT DISPENSER
To open the detergent dispenser use the opening device D. Introduce the detergent into the dry dispenser E only. Place the amount of detergent for pre-washing directly inside the tub.

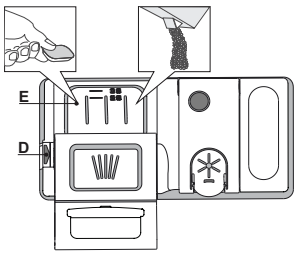

1. When measuring out the detergent refer to the mentioned earlier information to add the proper quantity. Inside the dispenser **E** there are indications to help the detergent dosing.
2. Remove detergent residues from the edges of the dispenser and close the cover until it clicks.
3. Close the lid of the detergent dispenser by pulling it up until the closing device is secured in place.

The detergent dispenser automatically opens up at the right time according to the program.
Usage of detergent not designed for dishwashers may cause malfunction or damage to the appliance.

PROGRAMS TABLE

Program				Drying phase	Natural Dry*)	Duration of wash program (h:min)**)	Water consumption (litres/cycle)	Energy consumption (kWh/cycle)	Remaining time after door opening (h:min)
1	Eco	Eco	50°	√	√	3:35	8.7	0.72	1:00
2	Intensive		65°	√	√	2:45	17.5	1.60	0:05
3	Mixed		55°	√	√	2:30	15.0	1.30	0:05
4	Rapid 40'		50°	-	√	0:40	9.0	0.70	0:00
5	Half Load	1/2	55°	√	√	1:20	11.0	1.00	0:00

ECO program data is measured under laboratory conditions according to European Standard EN 60436:2020.
Note for Test Laboratories:
For information on comparative EN testing conditions, please send an email to the following address: dw_test_support@europeanappliances.com
Pre-treatment of the dishes is not needed before any of the programs.
**) Door is opened before the programm has been ended. This is to improve the drying efficiency. Wait until the time has reached 00:00 to unload the dishwasher.*
***) Values given for programs other than the program Eco are indicative only. The actual time may vary depending on many factors such as temperature and pressure of the incoming water, room temperature, amount of detergent, quantity and type of load, load balancing, additional selected options and sensor calibration. The sensor calibration can increase program duration up to 20 min.*

PROGRAMS DESCRIPTION

Instructions on wash cycle selection.

1 ECO
Eco programme is suitable to clean normally soiled tableware, that for this use, it is the most efficient programme in terms of its combined energy and water consumption, and that it is used to assess compliance with the EU Ecodesign legislation.

2 INTENSIVE
Program recommended for heavily soiled crockery, especially suitable for pans and saucepans (not to be used for delicate items).

3 MIXED
Mixed soil. For normally soiled dishes with dried food residues.

4 RAPID 40'
Program to be used for half load of lightly-soiled dishes with no dried food residues. Without drying.

5 HALF LOAD
Ideal for washing a half load of lightly or normally soiled crockery.

Notes:
Please note that cycle *Rapid 40'* is dedicated for lightly soiled dishes.

OPTIONS AND FUNCTIONS

NaturalDry
NaturalDry is a convection drying system which automatically opens the door during/after drying phase to ensure exceptional drying performance every day. Door opens at the temperature that is safe to your kitchen furniture.
As additional steam protection, special designed protection foil is added together with the dishwasher.
To see how to mount protection foil please refer to (INSTALLATION GUIDE).

LOADING THE RACKS

CUTLERY RACK

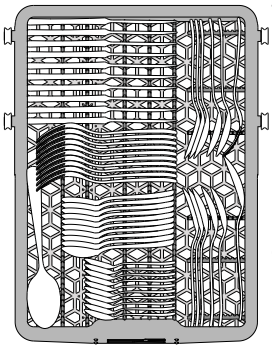

The third rack was designed to house the cutlery.
Arrange the cutlery as shown in the figure.
A separate arrangement of the cutlery makes collection easier after washing and improves washing and drying performance.

Knives and other utensils with sharp edges must be positioned with the blades facing downwards.

UPPER RACK

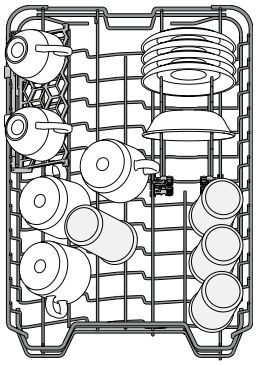

Load delicate and light dishes: glasses, cups, saucers, low salad bowls.

(loading example for the upper rack)

ADJUSTING THE HEIGHT OF THE UPPER RACK

The height of the upper basket can be adjusted: high position to place bulky crockery in the lower basket and low position to make the most of the tip-up compartments by creating more space upwards.

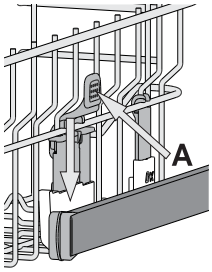

The upper rack is equipped with a **Upper Rack height adjuster** (see figure), without pressing the levers, lift it up by simply holding the rack sides, as soon as the rack is stable in its upper position. To restore to the lower position, press the levers (**A**) at the sides of the rack and move the basket downwards.

We strongly recommend that you do not adjust the height of the rack when it is loaded.

NEVER raise or lower the basket on one side only.

FOLDABLE FLAPS WITH ADJUSTABLE POSITION

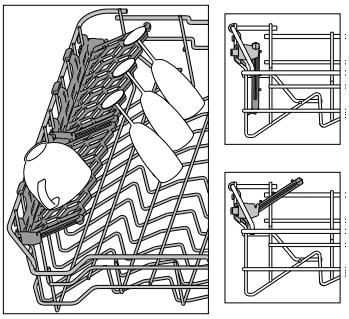

The side foldable flaps can be fold or unfold to optimize the arrangement of crockery inside the rack.
Wine glasses can be placed safely in the foldable flaps by inserting the stem of each glass into the corresponding slots. In the case of the high position of the upper rack, flaps cannot remain in the vertical position.
Depending on the model:

- to unfold the flaps there is needed to slide it up and rotate or release it from the snaps and pull it down.
- to fold the flaps there is needed to rotate it and slide flaps down or pull it up and attach flaps to the snaps.

LOWER RACK

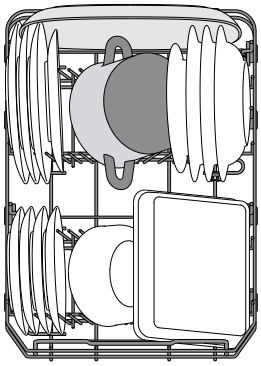

For pots, lids, plates, salad bowls, cutlery etc... Large plates and lids should ideally be placed at the sides to avoid interferences with the spray arm.

(loading example for the lower rack)

DAILY USE

1. **CHECK WATER CONNECTION**
   Check that the dishwasher is connected to the water supply and that the tap is open.
2. **SWITCH ON THE DISHWASHER**
   Open the door and press the **ON/OFF** button.
3. **LOAD THE RACK**S *(see LOADING THE RACKS)*.
4. **FILLING THE DETERGENT DISPENSER**
5. **CHOOSE THE PROGRAM AND CUSTOMISE THE CYCLE**
   Select the most appropriate program in accordance with the type of crockery and its soiling level *(see PROGRAMS DESCRIPTION)* by pressing the **P** button.
   Select the desired options *(see OPTIONS AND FUNCTIONS)*.
6. **START**
   Start the wash cycle by pressing **START/Pause** button (led is lit) and closing the door within 4 sec. When the program starts you hear a single beep. If the door was not closed within 4sec., the alarm sound will be played. In this case, open the door, press **START/Pause** button and close the door again within 4 sec.
7. **END OF WASH CYCLE**
   The end of the wash cycle is indicated by beeps and by the flashing of the indicator light of the selected program. Open the door and switch off the appliance by pressing the **ON/OFF** button.
   Wait for a few minutes before removing the crockery - to avoid burns. Unload the racks, beginning with the lower one.

The machine will switch off automatically during certain extended periods of inactivity, in order to minimise electricity consumption. If the crockery is only lightly soiled or if it has been rinsed with water before being placed in the dishwasher, reduce the amount of detergent used accordingly.

MODIFYING A RUNNING PROGRAM

If a wrong program was selected, it is possible to change it, provided that it has only just begun: open the door, press and hold the **ON/OFF** button, the machine will switch off.
Switch the machine back on using the **ON/OFF** button and select the new wash cycle and any desired options; Start the wash cycle by pressing **START/Pause** button (led is lit) and closing the door within 4 sec.

ADDING EXTRA CROCKERY

Without switching off the machine, open the door (**START/Pause** led starts blinking) (**be ware of HOT steam!**) and place the crockery inside the dishwasher. Press the **START/Pause** button and close the door within 4 sec., the cycle will resume from the point at which it was interrupted.

ACCIDENTAL INTERRUPTIONS

If the door is opened during the wash cycle, or if there is a power cut, the cycle stops. Press the **START/Pause** button and close the door within 4 sec., the cycle will resume from the point at which it was interrupted.

ADVICE AND TIPS

TIPS

Before loading the baskets, remove all food residues from the crockery and empty the glasses. **You do not need to rinse beforehand under running water.**
Arrange the crockery so that it is held in place firmly and does not tip over; and arrange the containers with the openings facing downwards and the concave/convex parts placed obliquely, thus allowing the water to reach every surface and flow freely.
Warning: lids, handles, trays and frying pans do not prevent the sprayer arms from rotating.
Place any small items in the cutlery basket.
Very soiled dishes and pans should be placed in the lower basket because in this sector the water sprays are stronger and allow a higher washing performance.
After loading the appliance, make sure that the sprayer arms can rotate freely.

UNSUITABLE CROCKERY

- Wooden crockery and cutlery.
- Delicate decorated glasses, artistic handicraft and antique crockery. Their decorations are not resistant.
- Parts in synthetic material which do not withstand high temperatures.
- Copper and tin crockery.
- Crockery soiled with ash, wax, lubricating grease or ink.

The colours of glass decorations and aluminium/silver pieces can change and fade during the washing process. Some types of glass (e.g. crystal objects) can become opaque after a number of wash cycles too.

DAMAGE TO GLASS AND CROCKERY

- Only use glasses and porcelain guaranteed by the manufacturer as dishwasher safe.
- Use a delicate detergent suitable for crockery
- Collect glasses and cutlery from the dishwasher as soon as the wash cycle is over.

TIPS ON ENERGY SAVING

- When the household dishwasher is used according to the manufacturer's instructions, **washing tableware in a dishwasher usually consumes less energy and water than hand dishwashing.**
- In order to maximize dishwasher efficiency it is recommended to **initiate the wash cycle once dishwasher is fully loaded**. Loading the household dishwasher up to the capacity indicated by the manufacturer will contribute to energy and water savings. Information on correct loading of tableware can be found in Loading chapter. In case of partial loading it is recommended to use dedicated wash options if available (Half load/ Zone Wash, Multizone), fiilling up only selected racks. Incorrect loading or overloading the dishwasher may increase resources usage (such as water, energy and time, as well as increase noise level), reducing cleaning and drying performance.
- Manual pre-rinsing of tableware items leads to increased water and energy consumption and is not recommended.

HYGIENE

To avoid odour and sediment which can be accumulated in the dishwasher **please run a high temperature program at least one a month**. Use a tea spoon of detergent and run it without the loading to clean your appliance.

RESISTANCE TO FROST

If the appliance is placed in surroundings exposed to the risk of frost, it **must be drained completely.** Turn off the water tap, remove the inlet and outlet hoses, and let all the water drain away. **Make sure that the water softener is full of dissolved regeneration salt in the salt container**, to protect the appliance from temperatures of up to -20°C.
If the appliance was stored in frost conditions the appliance must remain at an ambient temperature of min. 5°C for **at least 24 hours** before the first run.

CARE AND MAINTENANCE

CLEANING THE FILTER ASSEMBLY

Regularly clean the filter assembly so that the filters do not clog and that the waste water flows away correctly.

Using dishwasher with clogged filters or foreign objects inside filtration system or sprayarms may cause unit malfunction resulting in lose of performance, noisy work or higher resources usage.
The filter assembly consists of three filters which remove food residues from the washing water and then recirculate the water.

The dishwasher must not be used without filters or if the filter is loose.

At least once per month or after each 30 cycles, check the filter assembly and if necessary clean it thoroughly under running water, using a non-metallic brush and following the instructions below:

1. Turn the cylindrical filter **A** in an anti-clockwise direction and pull it out *(Fig 1)*.
2. Remove the cup filter **B** by exerting a slight pressure on the side flaps *(Fig 2)*.
3. Slide out the stainless-steel plate filter **C** *(Fig 3)*.
4. In case you find foreign objects (such as broken glass, porcelain, bones, fruit seeds etc.) **please remove them carefully**.
5. Inspect the trap and remove any food residues. **NEVER REMOVE** the wash-cycle pump protection (black detail) *(Fig 4)*.

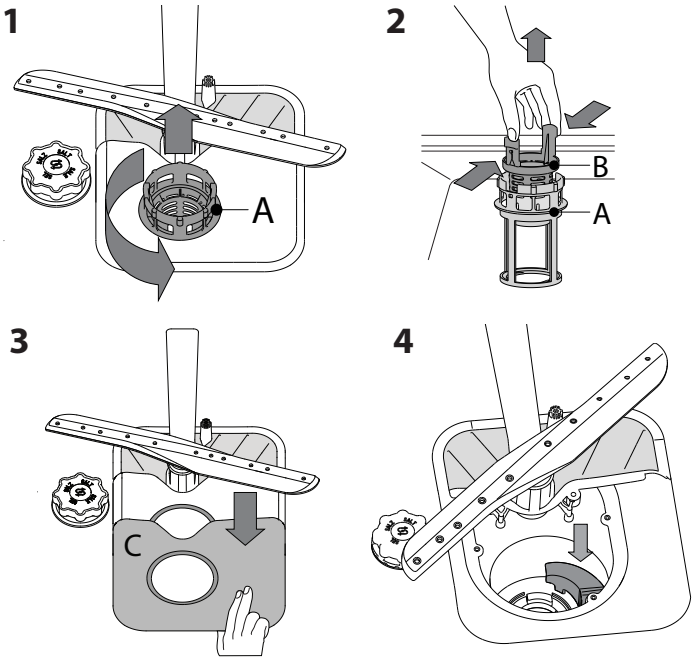

After cleaning the filters, re-place the filter assembly and fix it in position correctly; this is essential for maintaining the efficient operation of the dishwasher.

CLEANING THE WATER INLET HOSE

If the water hoses are new or have not been used for an extended period of time, let the water run to make sure it is clear and free of impurities before performing the necessary connections. If this precaution is not taken, the water inlet could become blocked and damage the dishwasher.

CLEANING THE SPRAY ARMS

On occasions, food residue may become encrusted onto the spray arms and block the holes used to spray the water. It is therefore recommended that you check the arms from time to time and clean them with a small non-metallic brush.

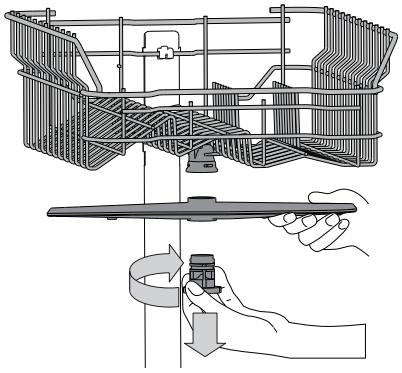

To remove the upper spray arm, turn the plastic locking ring in a clockwise direction. The upper spray arm should be replaced so that the side with the greater number of holes is facing upwards.

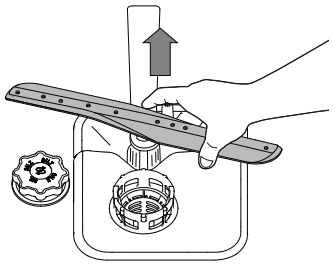

The lower spray arm may be removed by pulling it upwards.

WATER SOFTENING SYSTEM

Water softener automatically reduces water hardness, consequently preventing scale buildup on heater, contributing also to better cleaning efficiency.

This system regenerates itself with salt, therefore it is required to refill salt container when empty.

Frequency of regeneration depends on water hardness level setting - regeneration takes place once per **5** Eco cycles with water hardness level set to 3.

Regeneration process starts in final rinse and finishes in drying phase, before cycle ends.

- Single regeneration consumes: ~3.5L of water;
- Takes up to 5 additional minutes for the cycle;
- Consumes below 0.005kWh of energy.

TROUBLESHOOTING

IIn case your dishwasher doesn't work properly, check if the problem can be solved by going through the following list.
For other errors or issues please contact authorized After-sales Service which contact details can be found in the warranty booklet.
Spare parts will be available for a period of either up to 7 or up to 10 years, according to the specific Regulation requirements.

PROBLEMS	POSSIBLE CAUSES	SOLUTIONS
The dishwasher won't start or does not respond to commands.	The appliance has not been plugged in properly.	Insert the plug into the socket.
	Power outage.	For safety reasons, dishwasher will not re-start automatically when power returns. Open dishwasher door, press Start button and close the door within 4 seconds.
	The dishwasher door is not closed. NaturalDry pin is not pulled in.	Vigorously push the door until you hear the "click".
	Cycle is interupted by door opening for more than 4 seconds.	Press START/Pause and close the door within 4 seconds.
	It does not respond to commands.	Switch off the appliance by pressing the ON/OFF button, switch it back on after approximately one minute and restart the program. If problem persists, unplug the appliance for 1 minute, then plug it back in.
The dishwasher won't drain.	The wash cycle has not finished yet.	Wait until the wash cycle finishes.
	The drain hose is bent.	Check that the drain hose is not bent *(see INSTALATION INSTRUCTION)*.
	The sink drain pipe is blocked.	Clean the sink drain pipe.
	The filter is clogged up with food residues.	Clean the filter *(see CLEANING THE FILTER ASSEMBLY)*.
The dishwasher makes excessive noise.	The dishes are rattling against each	Position the crockery correctly *(see LOADING THE RACKS)*.
	An excessive amount of foam has been produced.	The detergent has not been measured out correctly or it is not suitable for use in dishwashers *(see FILLING THE DETERGENT DISPENSER)*. Restart the current cycle by switching OFF the dishwasher, then switch it on again, select a new program, press START/Pause and close the door within 4 seconds. Please do not add any detergent.
The dishes are not clean.	The crockery has not been arranged properly.	Arrange the crockery correctly *(see LOADING THE RACKS)*.
	The spray arms cannot rotate freely, being hindered by the dishes.	Arrange the crockery correctly *(see LOADING THE RACKS)*.
	The wash cycle is too gentle.	Select an appropriate wash cycle *(see PROGRAMS TABLE)*.
	An excessive amount of foam has been produced.	The detergent has not been measured out correctly or it is not suitable for use in dishwashers *(see FILLING THE DETERGENT DISPENSER)*.
	The cap on the rinse aid compartment has not been shut correctly.	Make sure the cap of the rinse aid dispenser is closed.
	The filter is soiled or clogged.	Clean the filter assembly *(see CARE AND MAINTENANCE)*.
	There is no salt.	Fill the salt reservoir *(see FILLING THE SALT RESERVOIR)*.
The dishwasher does not fill the water. All LEDs are blinking rapidly	No water in the water supply or the tap is closed.	Make sure there is water in the water supply or the tap running.
	The inlet hose is bent.	Make sure the inlet hose is not bent *(see INSTALLATION)* reprogram the dishwasher and reboot.
	The sieve in the water inlet hose is clogged; it is necessary to clean it	After having carried out the verification and cleaning, turn off and turn on the dishwasher and restart a new program.
Dishwasher finishes the cycle prematurely.	Drain hose positioned too low or siphoning into home sewage system.	Check if end of drain hose is placed at correct height *(see INSTALLATION)*. Check for siphoning into home sewage system, install air admittance valve if necessary.
	Air in water supply.	Check water supply for leaks or other issues letting air inside.
Detergent leaks.	Depends on the liquid detergent used and can be emphasized in case of delay option is activated.	Small leaks will not cause machine malfunction and can be avoided by changing liquid detergent type or using tablets.

Policies, standard documentation, ordering of spare parts and additional product information can be found by:
- Using QR code on your product.
- Visiting our website **docs.whirlpool.eu/docs** and **parts-selfservice.europeanappliances.com**
- Alternatively, **contact our After-sales Service** (See phone number in the warranty booklet).
  When contacting our After-sales Service, please state the codes provided on your product's identification plate.

The model information can be retrieved using the QR-Code reported in the energy label. The label also includes the model identifier that can be used to consult the portal of the registry at https://eprel.ec.europa.eu.

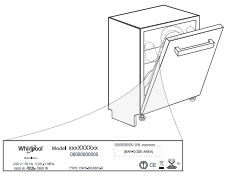

®/TM/© 2024 Whirlpool. Produced under license.

الدليل المرجعي
الأعطال

شكرك على شرائك أحد منتجات شركة WHIRLPOOL.
للحصول على المساعدة الكاملة، يرجى تسجيل جهازك على:
www.whirlpool.eu/register

يُرجى مسح رمز الاستجابة السريعة ضوئيًا على جهازك للحصول على مزيد من المعلومات التفصيلية

قبل استخدام الجهاز اقرأ تعليمات السلامة بعناية.

شرح المنتج

الجهاز

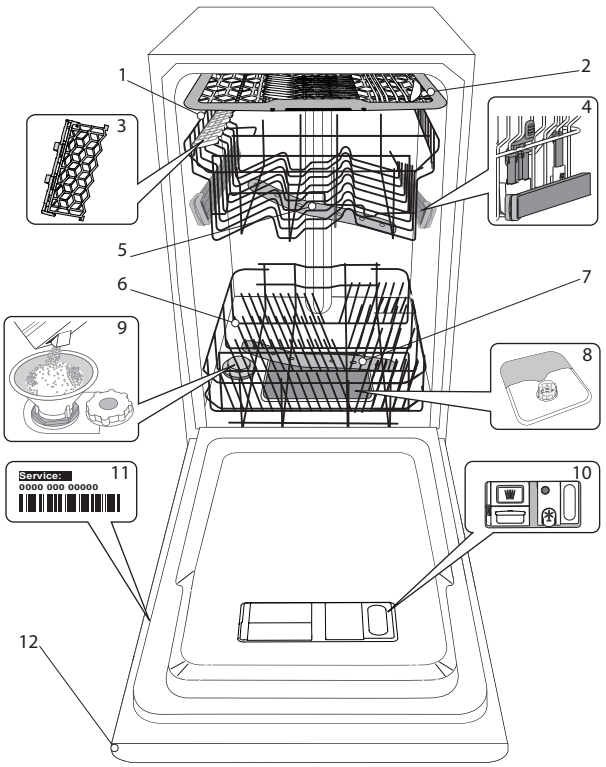

1. الرف العلوي
2. رف أدوات المائدة
3. أغطية قلابة
4. ضابط ارتفاع الرف العلوي
5. ذراع الرش العلوي
6. الرف السفلي
7. ذراع الرش السفلي
8. مجموعة الفلتر
9. خزان الملح
10. حجيرات مادة الغسل ومساعد الشطف
11. لوحة الصنع
12. لوحة التحكم

لوحة التحكم

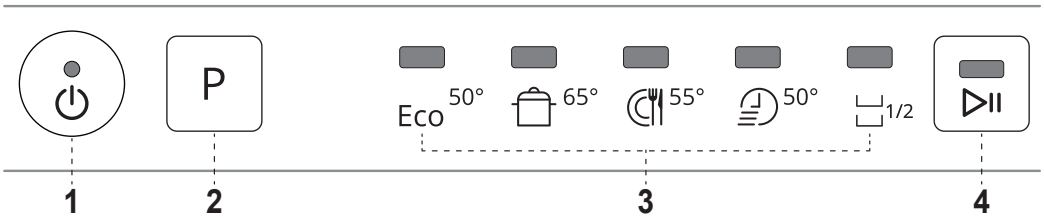

1. زر التشغيل والإيقاف/إعادة الضبط مع لمبة بيان
2. زر اختيار البرنامج مع لمبة بيان
3. المؤشرات الضوئية للبرنامج
4. زر التشغيل/الإيقاف المؤقت مع لمبة بيان

الاستخدام لأول مرة
الملح، ومساعد الشطف ومادة الغسل

إرشاد بخصوص الاستخدام لأول مرة
بعد التركيب، قم بإزالة المصدات من الأرفف وعناصر التثبيت المطاطية من الرف العلوي.

ملء خزان الملح
يعمل استخدام الملح على منع تكون الترسبات الجيرية على الأطباق وعلى المكونات الوظيفية للغسالة.

- **يلزم بشكل صارم ألا يكون خزان الملح فارغا.**
- من المهم ضبط درجة عسر الماء.

يقع خزان الملح في الجزء السفلي من غسالة الصحون (انظر وصف المنتج)، ويجب ملؤه عندما لا يعود العوّام الأخضر على غطاء خزان الملح مرئيًا.

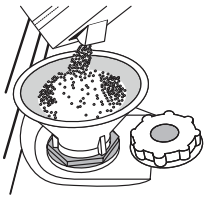

1. أخرج الرف السفلي وقم بفك غطاء الخزان (عكس اتجاه عقارب الساعة).
2. **فقط عند تشغيل الجهاز لأول مرة قم بالتالي: املأ خزان الملح بالماء.**
3. ضع القمع (انظر الشكل) واملأ خزان الملء حتى حافته (حوالي 1 كجم)، يعتبر تسرب قدر بسيط من الماء أمرا عاديا.
4. أخرج القمع وامسح أية بقايا للملح من الفتحة.

تأكد أن الغطاء مربوط بإحكام، بحيث لا تصل مادة الغسل إلى الخزان أثناء عمل برنامج الغسيل (قد يتسبب هذا في إلحاق أضرار بمزيل عسر الماء لا يمكن إصلاحها).

وقتما تريد إضافة الملح، يلزم إتمام ذلك قبل بدء دورة الغسيل لتجنب حدوث صدأ.

ضبط درجة عسر الماء
لضمان عمل مزيل عسر الماء بشكل مثالي، من الضروري أن يتم ضبط مستو عسر الماء طبقا لدرجة عسر الماء الحقيقية في منزلك. يمكن معرفة هذه المعلومة من مرفق المياه المحلي.
يتم ضبط القيمة الافتراضية لدرجة عُسر الماء في المصنع.

- قم بتشغيل الجهاز بالضغط على زر **الإيقاف/إعادة**.
- أوقف الجهاز بالضغط على زر **الإيقاف/إعادة**.
- احتفظ بزر **P** المؤقت مضغوطا لمدة 5 ثوان إلى أن تسمع إشارة صوتية.
- قم بتشغيل الجهاز بالضغط على زر **الإيقاف/إعادة**.
- سيومض المؤشر الضوئي للبرنامج وفقا للمستوى المختار.

جدول عسر الماء			
المستوى	**°dH** الدرجات الألمانية	**°fH** الدرجات الفرنسية	**°Clark** درجات إنجليزية
1 Eco يسر	6 - 0	10 - 0	7 - 0
2 متوسط	11 - 7	20 - 11	14 - 8
3 متوسط	16 - 12	29 - 21	20 - 15
4 عسر	34 - 17	60 - 30	42 - 21
5 1/2 عسر جدا	50 - 35	90 - 61	62 - 43

- اضغط على الزر **P** لاختيار درجة عسر الماء المرغوبة (انظر جدول عسر الماء).
- أوقف الجهاز بالضغط على زر **الإيقاف/إعادة**.

تم الإعداد.

بمجرد انتهاء هذه العملية قم بتشغيل برنامج بدون وضع أطباق.

اقتصر على استخدام الملح المصمم خصيصا لغسالات الأطباق.
بعد سكب الملح في الغسالة تنطفئ لمبة بيان إعادة ملء الملح.

إذا كان وعاء الملح غير ممتلئ، قد يتلف عندئذ مزيل عسر الماء وعنصر التسخين نتيجة التراكمات الكلسية.

يُنصح باستخدام الملح مع أي منظف من منظفات غسالة الأطباق.

ملء حجيرة مساعد الشطف
يعمل مساعد الشطف على تسهيل تجفيف الأطباق. يجب ملء حجيرة مساعد الشطف **A** حتى يصبح المبين البصري الغامق على باب الدرج **C** شفافا.

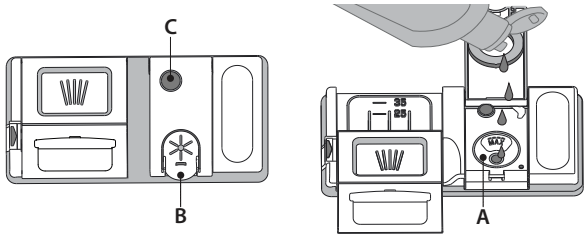

1. افتح الحجيرة **B** بالضغط على المقبض الموجود بالغطاء وجذبه إلى أعلى.
2. أضف مساعد الشطف بحرص حتى الحز المرجعي الأقصى (110 مل) بحيز الملء - تجنب انسكاب مساعد الشطف. إذا حدث هذا فقم بتنظيف أي انسكاب باستخدام قطعة قماش جافة.
3. اضغط الباب إلى أسفل إلى أن تسمع صوت كليك حتى يتم غلقه.

لا تقم أبدا بصب مساعد الشطف مباشرة في الحوض.

ضبط كمية مساعد الشطف
إذا كنت غير راض بشكل كاف عن نتائج التجفيف، يمكنك ضبط كمية مساعد الشطف المستخدمة.

- قم بتشغيل غسالة الأطباق باستخدام زر **الإيقاف/إعادة**.
- قم بإيقافها باستخدام زر **الإيقاف/إعادة**.
- اضغط الزر **P** المؤقت ثلاث مرات - تصدر إشارة صوتية.
- قم بتشغيلها باستخدام زر **الإيقاف/إعادة**.
- سيومض المؤشر الضوئي للبرنامج وفقا للمستوى المختار.
- اضغط على الزر **P** لاختيار مستوى كمية مساعد الشطف المراد استخدامها.
- قم بإيقافها باستخدام زر **التشغيل/الإيقاف**

تم الإعداد.

إذا تم ضبط مستوى مساعد الشطف على 1 (الوضع الاقتصادي)، لن يتم استخدام مساعد شطف.

يمكن ضبط 5 مستويات كحد أقصى طبقا لموديل غسالة الأطباق. تم تحديد إعداد المصنع لهذا الموديل، لذلك يرجى اتباع التعليمات في الأعلى للتحقق من هذا الأعداد بالنسبة لجهازك.إذا لاحظت وجود خطوط زرقاء على الأطباق فقم بضبط رقم منخفض (3-2).

- إذا كانت هناك قطرات ماء أو أثار ترسبات جيرية على الأطباق، قم بضبط رقم مرتفع (5-4).

ملء حجيرة مساعد الشطف
لفتح حجيرة مادة الغسل استخدم أداة الفتح D. ضع مادة الغسل في الحجيرة الجافة E فقط. ضع كمية مادة الغسل الخاصة بالغسيل الأولي في الحوض مباشرة.

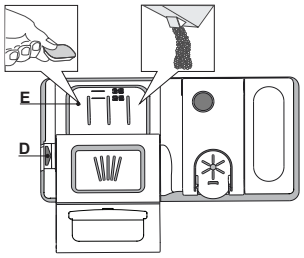

1. عند معايرة المنظف اقرأ المعلومات المشار إليها سابقًا لإضافة الكمية الصحيحة. داخل توجد مؤشرات للمساعدة في **E** الموزع تحديد جرعة المنظف.
2. أزل بقايا مادة الغسل من حواف الحجيرة وأغلق الغطاء إلى أن يصدر صوت كليك.
3. أغلق غطاء حجيرة مادة الغسل بجذبه إلى أعلى إلى أن يتم تأمين تجهيزة الغلق.

تفتح حجيرة مادة الغسل أوتوماتيكيا في الوقت المناسب تبعا للبرنامج.
قد يسبب استخدام مادة غسل غير مصممة لغسالات الأطباق إلحاق العطل أو التلف بالجهاز.

جدول البرامج

البرنامج			تجفيف المرحلة	Natural Dry*)	مدة برنامج الغسل (س:دقيقة)**)	استهلاك الماء (لتر/دورة)	استهلاك الطاقة (كيلوواط ساعة/دورة)	الوقت المتبقي بعد فتح الباب (س:دقيقة)
1 اقتصادي	Eco	50°	√	√	3:35	8.7	0.72	1:00
2 برنامج مكثف		65°	√	√	2:45	17.5	1.60	0:05
3 مختلط		55°	√	√	2:30	15.0	1.30	0:05
4 برنامج سريع 40’		50°	-	√	0:40	9.0	0.70	0:00
5 نصف الكمية 55°	1/2	55°	√	√	1:20	11.0	1.00	0:00

بيانات البرنامج اقتصادي مقاسة في ظروف المختبر وفقا للمواصفة الأوروبية EN 60436:2020.

ملاحظة لمختبرات الفحوص: للمعلومات المتعلقة بشروط اختبارات الملاءمة EN، الرجاء إرسال بريد إلكتروني إلى العنوان التالي: dw_test_support@whirlpool.com

المعالجة الأولية للأطباق غير ضرورية قبل أي برنامج.

*) يتم فتح الباب قبل انتهاء البرنامج. يهدف ذلك إلى تحسين كفاءة التجفيف. انتظر حتى يصل الوقت إلى 00:00 قبل تفريغ غسالة الصحون.

**) القيم الموضحة للبرامج غير برنامج Eco هي قيم استرشادية فقط. قد يختلف التوقيت الفعلي بناءً على العديد من العوامل مثل درجة حرارة وضغط المياه الواردة ودرجة حرارة الغرفة وكمية المنظف وكمية ونوع الحمولة وتوازن الحمولة والخيارات الإضافية المختارة ومعايرة جهاز المستشعر. معايرة جهاز المستشعر يمكن أن تزيد من مدة البرنامج حتى 20 دقيقة.

وصف البرامج

التعليمات الخاصة باختيار دورة الغسيل.

1 اقتصادي
برنامج Eco مناسب لتنظيف أدوات المائدة المتسخة بدرجة عادية، ولهذا الغرض، يعتبر هذا البرنامج من أهم البرامج بالنسبة لاستهلاك الطاقة والماء، حيث يستخدم لتقييم التوافق مع التصميم الصديق للبيئة من لوائح الاتحاد الأوروبي.

2 برنامج مكثف
برنامج موصى به عند غسل الأواني شديدة الاتساخ وهو مناسب للمقالي والأواني بشكل خاص (لا يستخدم مع الأواني الحساسة).

3 مختلط
اتساخات متنوعة. للأطباق المتسخة بدرجة عادية مع بقايا الأطعمة الملتصقة.

4 برنامج سريع 40'
يستخدم لتنظيف نصف حمولة غسالة الأطباق من الأواني المتسخة بدرجة خفيفة بدون وجود بقايا جافة للأطعمة. ليس بها مرحلة تجفيف.

5 نصف الكمية
مثالي لغسل نصف حمولة من الأواني المتسخة قليلاً أو المتسخة بشكل عادي.

ملاحظات:
يُرجى ملاحظة أن دورة **برنامج سريع** 40’ مخصصة للأطباق المتسخة بدرجة خفيفة.

وضع الأطباق على الأرفف

رف أدوات المائدة

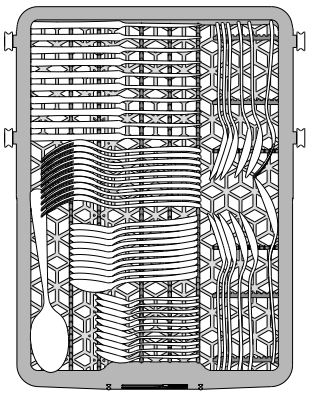

تم تصميم الرف الثالث لوضع أدوات المائدة. قم بترتيب أدوات المائدة كما هو موضح بالشكل. ترتيب أدوات المائدة بشكل منفصل يسهل من جمعها بعد الغسيل كما يحسن من أداء الغسيل والتجفيف.

يجب وضع السكاكين وأدوات المائدة الأخرى ذات الحواف الحادة بحيث تتجه الأنصال إلى أسفل.

الرف العلوي

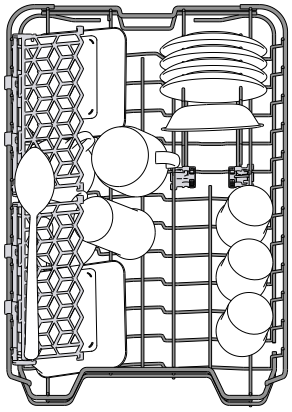

(مثال لكيفية ملء الرف العلوي)

ضع الأطباق الحساسة والخفيفة: الأكواب الزجاجية والفناجين وصحون الفناجين وأطباق السلطة قليلة العمق.

توجد في الرف العلوي دعامات لمنع الانقلاب بحيث يمكن استخدامها بشكل رأسي عند ترتيب صحون فناجين الشاي/أطباق الحلويات أو في وضع منخفض لإدخال السلطانيات وعلب حفظ الطعام.

ضبط ارتفاع الرف العلوي

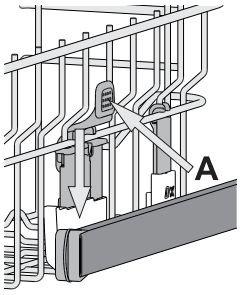

يمكن ضبط ارتفاع الرف العلوي: الوضع العلوي لإدخال الأواني كبيرة الحجم إلى السلة السفلية والوضع السفلي للاستفادة القصوى من دعامات منع الانقلاب بإتاحة حيز أكبر فوقها وتجنب الاصطدام بالأشياء الموضوعة في الرف السفلي.

الرف العلوي مزود **بضابط ارتفاع الرف العلوي** (انظر الشكل)، دون الضغط على الأذرع قم برفعها ببساطة عن طريق مسك جوانب الرف، بمجرد ثبات الرف في وضعه العلوي.**A** للعودة إلى الوضع السفلي اضغط على الأذرع الموجودة على جوانب الرف وحرك السلة إلى أسفل.

ننصح بشد ألا تقوم بضبط ارتفاع الرف أثناء وجود الأواني فيه.

لا تقم أبدا برفع أو إنزال السلة من جانب واحد.

لأغطية القلابة القابلة للضبط

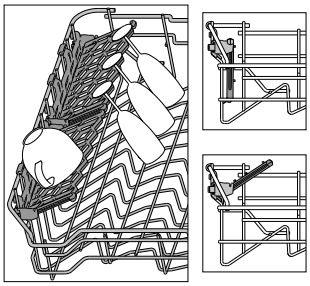

جانب الأغطية القلابة يمكن طيه أو فرده لتحسين ترتيب الأواني داخل الحامل.

يمكن وضع الكؤوس بأمان على الأغطية القلابة عن طريق إدخال ساق كل كأس في الفتحة المناسبة. في حالة وضع السلة العلوية في الوضع المرتفع، لا يمكن إبقاء الرفارف في الوضع العمودي.

اعتمادا على الموديل:

- لفرد الأغطية تحتاج لرفعها وتدويرها أو تحريرها من المشابك وسحبها لأسفل.
- لطي الأغطية تحتاج لتدويرها وسحبها لأسفل أو رفعها وربط الأغطية بالمشابك.

الرف السفلي

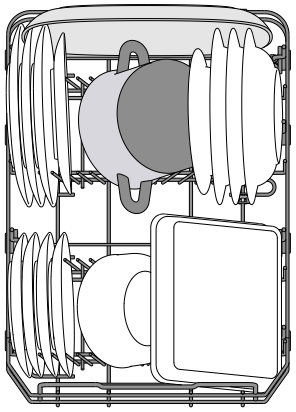

(مثال لكيفية ملء الرف السفلي)

للأواني والأغطية والأطباق وأطباق السلطة وأدوات المائدة وخلافه. من الأفضل وضع الأطباق والأغطية الكبيرة على الأجناب لتجنب اصطدامها بأذرع الرش.

توجد في الرف السفلي دعامات لمنع الانقلاب بحيث يمكن استخدامها بشكل رأسي عند ترتيب الأطباق أو في وضع أفقي (منخفض) لإدخال الأواني وأطباق السلطة بشكل أسهل.

الاستخدام اليومي

1. **فحص وصلة الماء**
تأكد أن غسالة الأطباق موصلة بمصدر الماء وأن الصنبور مفتوح

2. **تشغيل غسالة الأطباق**
افتح الباب واضغط على زر ON/OFF (التشغيل/الإيقاف).

3. **وضع الأواني على الأرفف**
(انظر وضع الأطباق على الأرفف)

4. **ملء حجيرة مادة الغسل**

5. **اختيار البرنامج وتخصيص الدورة**
. اختر البرنامج الملائم تبعا لنوع الأواني ودرجة الاتساخ (انظر وصف البرامج) بالضغط على الزر **P**. اختر الوظائف الاختيارية المرغوبة (انظر الوظائف الاختيارية والوظائف)

6. **لتشغيل**
ابدأ دورة الغسيل من خلال الضغط على زر START/Pause (البدء/الإيقاف المؤقت) (لمبة led مضيئة) وأغلق الباب خلال 4 ثوان. عندما يبدأ تشغيل البرنامج يصدر صوت صافرة واحدة. إذا لم يتم غلق الباب خلال 4 ثوان ،. سيصدر عندئذ صوت التنبيه. في هذه الحالة، افتح الباب، اضغط على زر START/Pause (البدء/الإيقاف المؤقت) وأغلق الباب مرة خلال 4 ثوان.

7. **نهاية دورة الغسيل**
يتم التنويه إلى انتهاء دورة الغسيل بإصدار نغمات ووميض المؤشر الضوئي للبرنامج المختار. افتح الباب وقم بإيقاف الجهاز بالضغط على زر ON/OFF (تشغيل/إيقاف).

انتظر بضع دقائق قبل إخراج الأواني - لتجنب الإصابة بحروق. قم بتفريغ الأرفف بدءا بالرف السفلي.

تتوقف الغسالة أوتوماتيكيا في حالة عدم تشغيلها لفترة طويلة، وذلك لتقليل استهلاك الكهرباء. في حالة الاتساخ الخفيف للأواني أو في حالة شطفها بالماء قبل إدخالها في غسالة الأطباق قم بتقليل كمية مادة الغسل تبعا لذلك.

تعديل برنامج مشغل

في حالة اختيار برنامج خاطئ، يمكنك تغييره، شريطة أن يكون قد بدأ للتو: افتح الباب، اضغط مع الاستمرار على زر ON/OFF (التشغيل/الإيقاف)، وستتوقف الغسالة. أعد تشغيل الغسالة باستخدام زر ON/OFF (تشغيل/إيقاف) واختر دورة الغسيل الجديدة وأي اختيارات أخرى مرغوبة، ابدأ دورة الغسيل من خلال الضغط على زر /START Pause (البدء/الإيقاف المؤقت) (يضيء عندئذ مصباح led) وأغلق الباب خلال 4 ثوان.

وضع أواني إضافية

بدون تشغيل الماكينة، افتح الباب (يبدأ مؤشر لمبة زر START/Pause (التشغيل/الإيقاف المؤقت في الوميض) (انتبه من البخار الساخن!) وضع الأواني داخل غسالة الأطباق. اضغط على زر START/Pause (البدء/الإيقاف المؤقت) وأغلق الباب خلال 4 ثوان، .، ستواصل دورة الغسيل عملها من حيث توقفت.

التوقفات غير المقصودة

إذا تم فتح الباب أثناء دورة الغسيل، أو إذا انقطع التيار الكهربائي، تتوقف الدورة. اضغط على زر START/Pause (البدء/الإيقاف المؤقت) وأغلق الباب خلال 4 ثوان، . ستواصل دورة الغسيل عملها من حيث توقفت.

إرشادات ونصائح

نصائح

قبل وضع الأغراض في السلال، قم بإزالة جميع بقايا الطعام من أواني الطهي وقم بإفراغ الأكواب. لا **حاجة لشطف الأواني بالماء الجاري قبل إدخالها**.
قم بترتيب الأواني بحيث تثبت في مكانها ولا تنقلب، وقم بتنظيم العلب بحيث تكون فتحتها متجهة إلى أسفل والأجزاء المقعرة/المحدبة مائلة، مما يسمح للماء بالتدفق بحرية والوصول إلى مختلف الأسطح.
تحذير: الأغطية والمقابض والصواني والمقالي لا تعيق أزرع الرش عن الدوران.
ضع الأشياء الصغيرة في سلة أدوات المائدة.
يجب وضع الأطباق والأواني المتسخة بشدة في السلة السفلية، لأن هذا الجزء يتعرض لرذاذ أقوى من الماء ويتيح أداء غسيل أقوى.
قبل وضع الأواني في الجهاز تأكد أن أذرع الرش يمكنها الدوران بحرية.

الأواني غير الملائمة

- الأواني وأدوات المائدة الخشبية.
- الأكواب الحساسة المزخرفة، أواني الطهي المصنوعة يدويا أو التي تعتبر قطعا فنية. فعناصر الزينة غير مقاومة للمؤثرات داخل الغسالة.
- الأجزاء المصنوعة من خامات تخليقية لا تتحمل درجات الحرارة العالية.
- أواني النحاس والقصدير.
- الأواني المتسخة بالرماد أو الشمع أو شحم التزليق أو الحبر.

قد تتغير ألوان عناصر زينة الأكواب وقطع الألومنيوم/الفضة وتبهت أثناء عملية الغسيل. بعض أنواع الزجاج (على سبيل المثال الأشياء المصنوعة من الكريستال) قد تتحول إلى اللون الداكن بعد غسلها أكثر من مرة.

تعرض الأكواب والأواني لأضرار

- اقتصر على استخدام الأكواب والأواني المصنوعة من البورسلين التي تضمن الجهة الصانعة لها أنها آمنة الاستخدام في غسالات الأطباق.
- استخدم مادة الغسل الرقيقة المناسبة للأواني
- أخرج الأكواب وأدوات المائدة من الغسالة بمجرد انتهاء الدورة.

إرشادات بشأن توفير الطاقة

- عندما تستخدم غسالة الأطباق المنزلية تبعًا لتعليمات الجهة الصانعة، **يستهلك عادة غسيل أدوات المائدة طاقة أقل وماء عن غسيل الأطباق باليدين.**
- لزيادة كفاءة غسالة الأطباق **يُنصح ببدء دورة الغسيل فور تحميل غسالة الأطباق بالكامل.** سيساهم تحميل غسالة الأطباق المنزلية حتى السعة الاستيعابية المحددة من قبل الجهة الصانعة في توفير الطاقة والماء. يمكن إيجاد معلومات بشأن وضع الأواني بشكل صحيح في فصل تحميل الأرفف.

في حالة التحميل الجزئي يُنصح باستخدام خيارات الغسيل المحددة عند توفرها (تحميل جزئي / غسيل النطاق/ متعدد النطاقات)، تحميل فقط الأرفف المحددة. قد يتسبب التحميل غير الصحيح أو زيادة تحميل غسالة الأطباق في زيادة استهلاك الموارد (مثل الماء والطاقة والوقت، وزيادة مستوى الضوضاء) وتقليل التنظيف ومستوى التجفيف.

- قد يؤدي الشطف الأولي اليدوي لأواني المائدة في زيادة استهلاك الماء والطاقة وغير موصى بذلك.

التعقيم الصحي

لتجنب تكون الروائح الكريهة والرواسب في غسالة الأطباق **يرجى تشغيل برنامج بدرجة حرارة مرتفعة مرة واحدة شهريا على الأقل**. استخدم ملعقة صغيرة من مادة الغسل وشغل الغسالة دون وضع أي شيء فيها حتى يتم تنظيف الجهاز.

مقاومة التجمد

إذا تم وضع الجهاز في مناطق معرضة لخطر التجمد، فإنه **يجب تصريف الماء منه تمامًا**. أغلق صنبور الماء، واخلع خراطيم السحب والتصريف، وقم بتصريف الماء تمامًا. **تأكد من امتلاء مزيل عسر الماء بملح التجديد المذاب في خزان الملح**، وذلك لحماية الجهاز من درجات الحرارة حتى °20-م.
إذا تم تخزين الجهاز في ظروف الصقيع، فيجب أن يظل الجهاز في درجة حرارة محيطة تبلغ بحد أدنى °5م لمدة **24 ساعة على** الأقل قبل التشغيل لأول مرة.

العناية والصيانة

تنظيف مجموعة الفلتر

احرص على تنظيف مجموعة الفلتر بانتظام بحيث لا يتعرض للانسداد، ويظل الماء المستخدم يتدفق إلى الخارج بشكل صحيح.

قد يتسبب استخدام غسالة أطباق بفلاتر مسدودة أو بوجود أجسام غريبة داخل نظام التصفية أو أذرع الرش، إلى تعطل الوحدة الناتج عنه انخفاض الأداء وصدور ضوضاء أو زيادة استهلاك الموارد.

تتكون مجموعة الفلتر من ثلاثة فلاتر، تعمل على إزالة بقايا الطعام من ماء الغسيل ثم إعادة تدوير الماء.

يجب ألا يتم استخدام غسالة الأطباق دون فلاتر أو إذا كان الفلتر سائبا.

على الأقل مرة واحدة كل شهر أو بعد 30 دورة، افحص مجموعة الفلتر ونظفها إذا لزم الأمر أسفل ماء جاري، استخدم فرشاة غير معدنية واتبع التعليمات الموضحة أدناه:

1. أدر الفلتر الأسطواني **A** عكس اتجاه عقارب الساعة واجذبه للخارج (الشكل 1).
2. أخرج فلتر الفناجين **B** بالضغط الخفيف على الأغطية الجانبية القلابة (الشكل 2).
3. أخرج فلتر الأطباق المصنوعة من الاستانلس ستيل **C** (الشكل 3).
4. في حالة وجود أجسام غريبة (مثل زجاج مكسور، بورسلين، عظام، بذور فواكة إلخ.) **يُرجى إزالتهم بحرص**.
5. افحص مصفاة الفلتر وأزل أي بقايا للأطعمة. **لا تقم أبدا بخلع** واقية مضخة دورة الغسيل (الجزء الأسود) (الشكل 4).

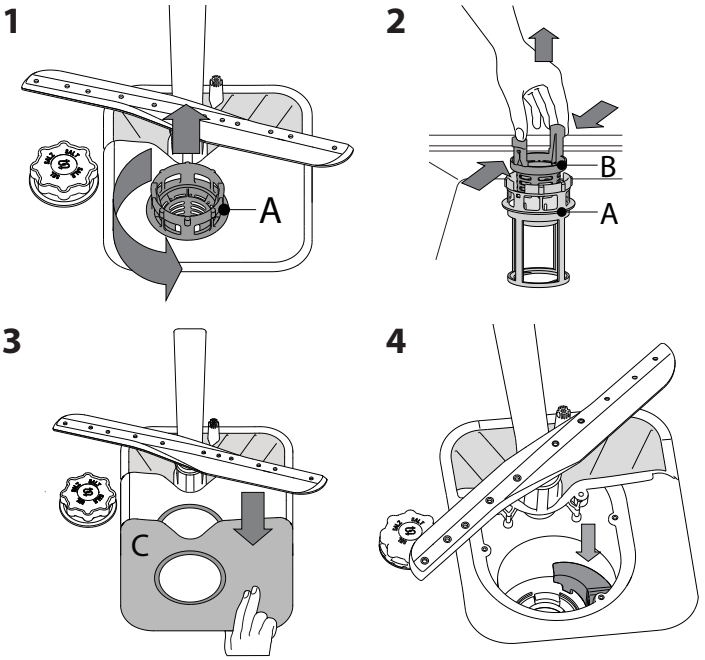

بعض تنظيف الفلاتر أعد تركيب مجموعة الفلتر وثبتها في موضعها بشكل صحيح، وهذا ضروري للحفاظ على كفاءة تشغيل غسالة الأطباق.

تنظيف خرطوم سحب الماء

إذا كانت خراطيم الماء جديدة أو لم تستخدم لفترة طويلة، فاترك الماء يجري بداخلها للتأكد من نظافتها وخلوها من الاتساخات قبل عمل التوصيلات المطلوبة. إذا لم يوضع هذا الاحتياط في الاعتبار فقد ينسد مدخل الماء الأمر ويلحق أضرارا بغسالة الأطباق.

تنظيف أذرع الرش

أحيانا قد تغطي بقايا الطعام أذرع الرش وتسد الفتحات المستخدمة في رش الماء.
لذا ينصح بفحص الأذرع من وقت لآخر وتنظفها باستخدام فرشاة صغيرة غير معدنية.

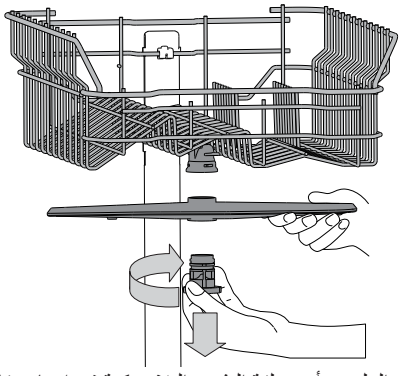

لإزالة ذراع الرش العلوي، أدر حلقة التثبيت البلاستيكية في اتجاه عقارب الساعة.
عند إعادة تركيب ذراع الرش احرص على أن يكون الجانب الذي يحتوي على عدد أكبر من الفتحات متجها إلى أعلى.

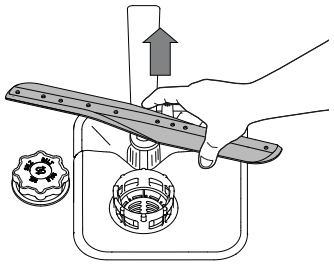

يمكن خلع ذراع الرش السفلي بجذبه إلى أعلى.

نظام تقليل عسر الماء

يقلل مزيل عسر الماء أوتوماتيكيًا درجة عسر الماء، وبالتالي يمنع تراكم القشرة الكلسية بعنصر التسخين، مما يساهم أيضًا في تحسين كفاءة عملية التنظيف.

يجدد هذا النظام نفسه عن طريق الملح، ولهذا يلزم إعادة ملء وعاء الملح عند فراغه.

يعتمد تكرار التجديد على ضبط مستوى درجة عُسر الماء - يتم التجديد مرة كل **5** من دورات الغسيل Eco مع ضبط مستوى درجة عسر الماء على **3**.

تبدأ عملية التجديد في مرحلة الشطف النهائي وتنتهي في مرحلة التجفيف، قبل انتهاء الدورة.

- يستهلك التجديد الفردي: ~3.5 لتر من الماء،
- حيث يستغرق ما يقرب من 5 دقائق إضافية للدورة،
- ويستهلك أقل من 0.005 كيلووات من الطاقة.

دليل تحري الأعطال

في حالة عدم عمل غسالة الأطباق بشكل صحيح، تحقق مما إذا كان يمكن حل المشكلة من خلال تصفح القائمة التالية. فيما يتعلق بالأخطاء الأخرى أو المشاكل يُرجى الاتصال بخدمة ما بعد البيع المعتمدة حيث يمكنك إيجاد تفاصيل الاتصال في كتيب الضمان. ستتوفر قطع الغيار لمدة تصل إلى 7 سنوات أو إلى 10 سنوات، وفقًا لمتطلبات التشريع الخاصة.

المشكلات	الأسباب المحتملة	الحلول
لا يمكن تشغيل غسالة الأطباق أو غسالة الأطباق لا تستجيب للأوامر.	لم يتم توصيل قابس الجهاز بشكل صحيح.	أدخل القابس في المقبس الكهربائي.
	انقطاع التيار.	لأغراض السلامة، لن يُعاد تشغيل غسالة الأطباق أوتوماتيكيًا عند عودة التيار الكهربائي. افتح باب غسالة الأطباق، اضغط على زر START/Pause (البدء/الإيقاف المؤقت) وأغلق الباب خلال 4 ثوان.
	باب غسالة الأطباق غير مغلق. خابور NaturalDry غير مُدخل.	اضغط على الباب بقوة إلى أن تسمع صوت «كليك».
	تم انقطاع دورة الغسيل لمدة > 4 ثوان بسبب فتح الباب.	اضغط على START/Pause (التشغيل/الإيقاف المؤقت) وأغلق الباب خلال 4 ثوان.
	الغسالة لا تستجيب للأوامر.	أوقف الجهاز بالضغط على زر التشغيل/الإيقاف وأعد تشغيله بعد حوالي دقيقة وأعد ضبط البرنامج. إذا استمرت المشكلة، افصل الجهاز لمدة دقيقة واحدة، ثم قم بتوصيله مرة أخرى.
الغسالة لا تقوم بالتصريف.	دورة الغسيل لم تكتمل بعد.	انتظر حتى تكتمل دورة الغسيل.
	خرطوم التصريف مثني.	تأكد أن خرطوم الصرف ليس مثنيا (انظر تعليمات التركيب).
	منفذ التصريف مسدود.	قم بتنظيف منفذ التصريف.
	الفلتر مسدود ببقايا الأطعمة	قم بتنظيف الفلتر (انظر تنظيف مجموعة الفلتر).
تصدر ضوضاء كبيرة عن غسالة الأطباق.	الأطباق تصطدم ببعضها.	قم بترتيب الأواني بشكل صحيح (انظر وضع الأطباق على الأرفف).
	تكونت رغوة زائدة.	لم تتم معايرة مادة الغسل بشكل صحيح أو هي غير مناسبة للاستخدام في غسالات الأطباق (انظر ملء حجيرة مادة الغسل). أعد تشغيل الدورة الحالية من خلال إيقاف غسالة الأطباق ثم إعادة تشغيلها مرة أخرى، اختر برنامج جديد، واضغط على START/Pause (التشغيل/الإيقاف المؤقت) وأغلق الباب خلال 4 ثوان. من فضلك ال تضيف أي منظف.
الأطباق ليست نظيفة.	لم يتم ترتيب الأواني بشكل صحيح.	قم بترتيب الأواني بشكل صحيح (انظر وضع الأطباق على الأرفف).
	أزرع الرش لا يمكنها الدوران بحرية، بسبب إعاقتها من قبل الأطباق.	قم بترتيب الأواني بشكل صحيح (انظر وضع الأطباق على الأرفف).
	دورة الغسيل خفيفة للغاية.	اختر دورة غسيل مناسبة (انظر جدول البرامج).
	تكونت رغوة زائدة.	لم تتم معايرة مادة الغسل بشكل صحيح أو هي غير مناسبة للاستخدام في غسالات الأطباق (انظر ملء حجيرة مادة الغسل).
	لم يتم غلق غطاء حجيرة مساعد الشطف بشكل صحيح.	تأكد أن غطاء حجيرة مساعد الشطف مغلق.
	الفلتر متسخ أو مسدود.	قم بتنظيف مجموعة الفلتر (انظر العناية والصيانة).
	لا يوجد ملح.	املأ خزان الملح (انظر ملء خزان الملح).
غسالة الأطباق لا تسحب الماء. جميع المصابيح هي امض بسرعة	لا يوجد ماء في مصدر الإمداد بالماء أو الصنبور مغلق.	تأكد من وجود ماء في مصدر الإمداد أو من فتح صنبور الماء.
	خرطوم السحب مثني.	تأكد من عدم ثني خرطوم السحب (انظر التركيب) أعد برمجة غسالة الأطباق وأعد تشغيلها.
	انسداد مصفاة خرطوم سحب الماء، يلزم تنظيفها.	بعد الفحص والتنظيف قم بإيقاف غسالة الأطباق ثم بتشغيلها وأعد ضبط برنامج جديد.
تنهي غسالة الأطباق الدورة مبكرًا.	خرطوم التصريف منخفض للغاية أو مُركب داخل شبكة التصريف المنزلي.	تحقق مما إذا كان خرطوم التصريف في الارتفاع الصحيح (انظر التركيب). وتحقق مما إذا كان خرطوم التصريف مُركب داخل شبكة التصريف المنزلي، قم بتركيب صمام دخول الهواء إذا لزم الأمر.
	الهواء في الإمداد بالماء.	تحقق من إمداد الماء بحثًا عن وجود تسربات أو مشاكل أخرى تسمح بدخول الهواء للداخل.
تسرب المنظف.	يعتمد تسرب المنظف على المنظف السائل المستخدم ويمكن التأكيد عليه في حالة تفعيل خيار التأخير.	لن تتسبب التسريبات الصغيرة في حدوث خلل في الجهاز ويمكن تجنبها من خلال تغيير نوع المنظف السائل أو استخدام الأقراص.

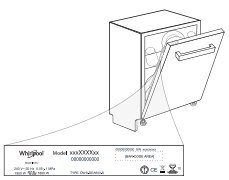

يمكن العثور على مستندات السياسة والمستندات القياسية ومعلومات المنتج الإضافية من خلال:

- استخدام رمز الاستجابة السريعة على منتجك.
- زيارة موقعنا الإلكتروني **docs.whirlpool.eu/docs** و **parts-selfservice.europeanappliances.com**
- وكبديل، **يمكنك الاتصال بخدمة ما بعد البيع لدينا** (راجع رقم التليفون في كتيب الضمان).

يرجى عند الاتصال بخدمة ما بعد البيع ذكر الأكواد المذكورة على لوحة تمييز المنتج.
يمكن الحصول على معلومات المنتج من خلال مسح الكود QR-Code الموجود على ملصق بيانات الطاقة. يتضمن الملصق أيضا معرف نموذج يمكن استخدامه للاطلاع على موقع التسجيل على الرابط التالي https://eprel.ec.europa.eu.

®/TM/ © 2025 . Whirlpool تم إنتاجه بموجب ترخيص.

GUÍA
DE REFERENCIA DIARIA

GRACIAS POR COMPRAR UN PRODUCTO WHIRLPOOL.
Si desea recibir un servicio más completo, registre su aparato en:
www.whirlpool.eu/register

ESCANEE EL CÓDIGO QR DE SU APARATO PARA OBTENER INFORMACIÓN MÁS DETALLADA



Antes de usar el electrodoméstico, lea atentamente las Instrucciones de seguridad.

DESCRIPCIÓN DEL PRODUCTO

APARATO

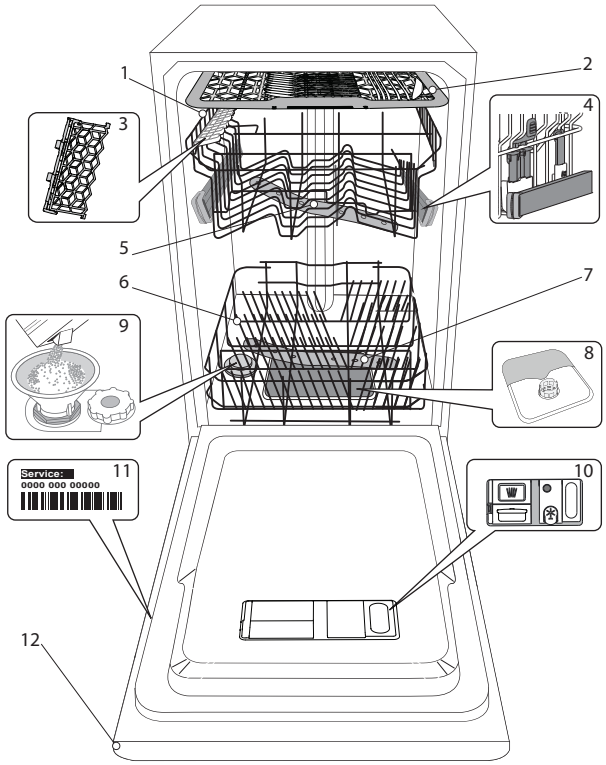

1. Cesto superior
2. Bandeja para cubiertos
3. Sujeciones plegables
4. Ajustador de altura de la bandeja superior
5. Brazo aspersor superior
6. Cesto inferior
7. Brazo aspersor inferior
8. Conjunto de filtrado
9. Depósito de sal
10. Dispensadores de detergente y abrillantador
11. Placa de características
12. Panel de control

PANEL DE CONTROL

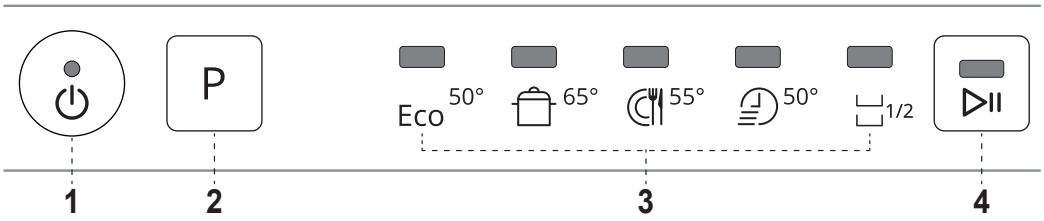

1. Botón de Encendido-Apagado / Reset con indicador luminoso
2. Botón de selección de programas
3. Indicadores luminosos de programa
4. Botón de Inicio/Pausa con indicador luminoso

PRIMER USO
SAL, ABRILLANTADOR Y DETERGENTE

CONSEJO RESPECTO AL PRIMER USO
Después de la instalación, retire los topes de las bandejas y los elementos de retención elásticos de la bandeja superior.

LLENADO DEL DEPÓSITO DE SAL
El uso de sal evita la formación de INCRUSTACIONES DE CAL en la vajilla y en los componentes funcionales de la máquina.
- Es obligatorio que **EL DEPÓSITO DE SAL NO ESTÉ NUNCA VACÍO**.
- Es importante ajustar la dureza del agu

El depósito de sal está situado en la parte inferior del lavavajillas (consulte DESCRIPCIÓN DE PROGRAMAS) y se debe rellenar cuando el flotador verde del tapón del depósito de sal deja de ser visible.

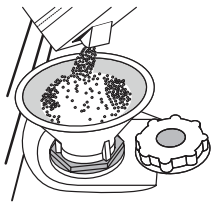

1. Retire la bandeja inferior y desenrosque el tapón del depósito (en sentido antihorario).
2. **Pasos a seguir solo la primera vez: llene el depósito de sal con agua.**
3. Coloque el embudo (véase la figura) y llene el depósito de sal hasta el borde (aproximadamente 1 kg); puede derramarse un poco de agua.
4. Retire el embudo y limpie cualquier residuo de sal del orificio.

Asegúrese de que el tapón esté bien cerrado, de modo que el detergente no pueda entrar en el depósito durante el programa de lavado (esto podría estropear irremisiblemente el ablandador del agua).

Siempre que necesite añadir sal, es obligatorio completar el procedimiento antes del inicio del ciclo de lavado para evitar la corrosión.

CONFIGURACIÓN DE LA DUREZA DEL AGUA
Para que el ablandador del agua funcione a la perfección, es esencial que la configuración de la dureza del agua se base en la dureza real del agua de su casa. Su suministrador de agua local le puede proporcionar esta información.
La fábrica ajusta el valor predeterminado de dureza del agua.
- Encienda el aparato pulsando el botón **Encendido/Apagado**.
- Apague el aparato pulsando el botón **Encendido/Apagado**.
- Mantenga pulsado el botón **P** durante 5 segundos hasta que oiga una señal acústica.
- Encienda el aparato pulsando el botón **Encendido/Apagado**.
- El indicador luminoso del programa del nivel actual parpadea.
- Pulse el botón **P** para seleccionar el nivel de dureza deseado *(consulte la TABLA DE DUREZA DEL AGUA)*.

Tabla de dureza del agua

Nivel			°dH Niveles Alemanes	°fH Niveles Franceses	°Clark Niveles Ingleses
1	Eco	Blanda	0 - 6	0 - 10	0 - 7
2		Media	7 - 11	11 - 20	8 - 14
3		Normal	12 - 16	21 - 29	15 - 20
4		Dura	17 - 34	30 - 60	21 - 42
5	1/2	Muy dura	35 - 50	61 - 90	43 - 62

- Apague el aparato pulsando el botón **Encendido/Apagado**.

¡Configuración finalizada!

Cuando haya completado este procedimiento, ejecute un programa sin carga.
Utilice solamente sal fabricada específicamente para lavavajillas.
Si el depósito de sal no se llena, el ablandador del agua y la resistencia pueden sufrir daños como resultado de la acumulación de incrustaciones de cal.
Se recomienda utilizar sal con cualquier tipo de detergente para lavavajillas.

LLENADO DEL DISPENSADOR DEL ABRILLANTADOR
El abrillantador facilita el SECADO de la vajilla. El dispensador de abrillantador **A** debe llenarse cuando el indicador visual oscuro de la puerta del dispensador **C** se vuelve transparente.

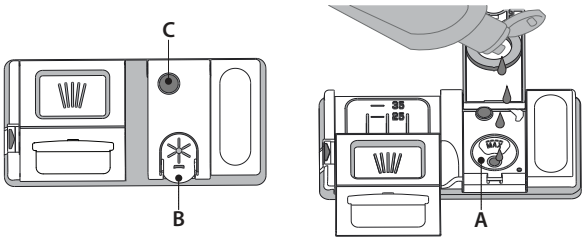

1. Abra el dispensador **B** pulsando y levantando la lengüeta de la tapa.
2. Introduzca el abrillantador con cuidado como máximo hasta la última marca (110 ml) de referencia del depósito, evitando que se derrame. Si se derrama, limpie el derrame inmediatamente con un paño seco.
3. Pulse la tapa hasta que oiga un clic, para cerrarla.

NUNCA eche el abrillantador directamente en la cuba.

AJUSTE DE LA DOSIS DE ABRILLANTADOR
Si los resultados del secado no le satisfacen totalmente, puede ajustar la cantidad de abrillantador utilizada
- Encienda el lavavajillas con el botón **Encendido/Apagado**.
- Apáguelo con el botón **Encendido/Apagado**.
- Pulse el botón **P** tres veces, se oirá una señal acústica.
- Enciéndalo con el botón **Encendido/Apagado**.
- El indicador luminoso del programa del nivel actual parpadea.
- Pulse el botón **P** para seleccionar el nivel del abrillantador y la cantidad que se tenga que suministrar.
- Apáguelo con el botón **Encendido/Apagado**.

¡Configuración finalizada!

Si se selecciona el nivel de abrillantador 1 (ECO), no se suministrará abrillantador.
Se pueden configurar 5 niveles como máximo según el modelo de lavavajillas. Los ajustes de fábrica son específicos para el modelo, siga las instrucciones anteriores para comprobar esto en su máquina.
- Si ve manchas azuladas en la vajilla, seleccione un número bajo (2-3).
- Si hay gotas de agua o incrustaciones de cal en la vajilla, seleccione un número alto (4-5).

RELLENAR EL DISPENSADOR DE DETERGENTE
Para abrir el dispensador de detergente utilice el mecanismo de apertura D. Introduzca el detergente solo en el dispensador E seco. Eche la cantidad de detergente para el prelavado directamente dentro de la cuba.

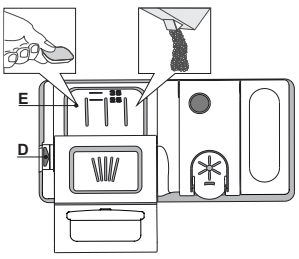

1. Cuando dosifique el detergente, consulte la información mencionada anteriormente para añadir la cantidad correcta. Dentro del dispensador **E** hay indicaciones para ayudarle a dosificar el detergente.
2. Retire los restos de detergente de los bordes del dispensador y cierre la tapa hasta oír un clic.
3. Cierre la tapa del dispensador de detergente levantándola hasta que el mecanismo de cierre quede bien fijado.

El dispensador de detergente se abre automáticamente en el momento adecuado según el programa.
El uso de detergente no diseñado para lavavajillas puede provocar fallos de funcionamiento o daños en el aparato.

TABLA DE PROGRAMAS

Programma		Fase de secado	Natural Dry *)	Duración del programa de lavado (h:min)**)	Consumo de agua (litros/ciclo)	Consumo de energía (kWh/ciclo)	Tiempo restante tras apertura de puerta (h:min)
1. Eco	Eco 50°	√	√	3:35	8.7	0.72	1:00
2. Intensivo	65°	√	√	2:45	17.5	1.60	0:05
3. Mixta	55°	√	√	2:30	15.0	1.30	0:05
4. Rápido 40'	50°	-	√	0:40	9.0	0.70	0:00
5. Media carga	1/2 55°	√	√	1:20	11.0	1.00	0:00

Los datos del programa ECO se miden bajo condiciones de laboratorio de conformidad con la Norma europea EN 60436:2020.
Nota para los laboratorios de pruebas: para obtener información detallada sobre las condiciones de la prueba comparativa EN, escribir a la siguiente dirección: dw_test_support@europeanappliances.com
No es necesario ningún tratamiento previo de la vajilla antes de ninguno de los programas.
**) La puerta está abierta antes de que el programa finalice. Esto mejora la eficacia de secado. Esperar hasta que el tiempo llegue a 00:00 para descargar el lavaplatos.*
***) Los valores indicados para los programas distintos al programa Eco son indicativos. El tiempo real puede variar dependiendo de muchos factores como la temperatura y la presión del agua de entrada, la temperatura ambiente, la cantidad de detergente, la cantidad y el tipo de carga, la colocación de la carga, las opciones adicionales seleccionadas y la calibración del sensor.*
La calibración del sensor.puede incrementar la duración del programa hasta 20 min.

DESCRIPCIÓN DE PROGRAMAS

Instrucciones sobre la selección de programa de lavado.

1 ECO
E programa Eco es adecuado para lavar utensilios con suciedad normal, para este uso es el programa más eficiente en términos de consumo combinado de energía y agua, y se utiliza para valorar el cumplimiento con la legislación de Ecodiseño de la UE.

2 INTENSIVO
Programa recomendado para vajilla muy sucia, en especial para ollas o sartenes (no se debe utilizar para artículos delicados).

3 MIXTA
Suciedad mixta. Para vajilla con suciedad normal con residuos de comida secos.

4 RÁPIDO 40'
Programa recomendado para media carga de vajilla poco sucia sin restos de comida secos. No tiene fase de secado.

5 MEDIA CARGA
Ideal para lavado a media carga de vajilla poco sucia o con suciedad normal.

Notas:
Tenga en cuenta que el ciclo *Rápido 40'* está destinado a vajilla poco sucia.

OPCIONES Y FUNCIONES

NaturalDry
NaturalDry es un sistema de secado por convección que abre la puerta automáticamente durante/después de la fase de secado para garantizar un rendimiento excepcional y regular del secado. La puerta se abre a una temperatura segura para los muebles de cocina.
Como protección adicional contra el vapor, se incluye una lámina protectora especial en el lavavajillas. Para ver cómo montar la lámina protectora, consulte la GUÍA DE INSTALACIÓN.

LLENADO DEL LAVAVAJILLAS

BANDEJA PARA CUBIERTOS

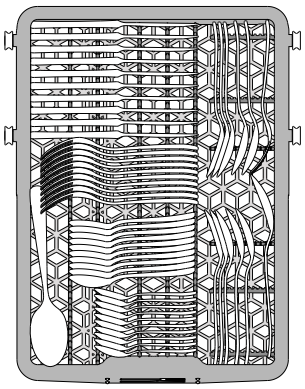

La tercera bandeja está diseñada para alojar los cubiertos.
Coloque los cubiertos tal como se muestra en la figura.
La colocación por separado de los cubiertos hace que sean más fáciles de recoger después del lavado y mejora el rendimiento del lavado y el secado.

Los cuchillos y otros utensilios con bordes afilados deben colocarse con las hojas hacia abajo.

CESTO SUPERIOR

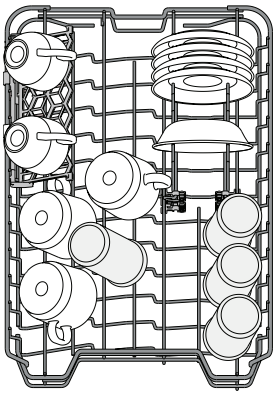

Cargue la vajilla delicada y ligera: vasos, tazas, platos, ensaladeras bajas.

La bandeja superior tiene unos soportes desplegables que se pueden utilizar en posición vertical cuando se coloquen platos de te/postres o en una posición más baja para cargar cuencos y recipientes.

(ejemplo de carga para la bandeja superior)

AJUSTE DE LA ALTURA DE LA BANDEJA SUPERIOR

La altura de la bandeja superior se puede ajustar: posición alta para colocar vajilla voluminosa en el cesto inferior y posición baja para aprovechar al máximo los soportes desplegables creando más espacio hacia arriba y evitando que colisionen con los artículos cargados en la bandeja inferior.

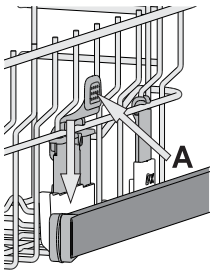

La bandeja superior está equipada con un **Ajustador de altura de la bandeja superior** (véase la figura). Sin presionar las palancas, levántelo simplemente sujetando los laterales de la bandeja, hasta que labandeja esté estable en su posición superior.

Para volver a la posición más baja, pulse las palancas **A** de los laterales de la bandeja y mueva el cesto hacia abajo.
Le recomendamos encarecidamente que no ajuste la altura de la bandeja cuando esté cargada.
NUNCA suba o baje el cesto solo de un lado.

SUJECIONES PLEGABLES CON POSICIÓN AJUSTABLE

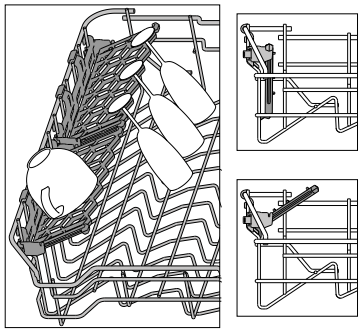

Las sujeciones plegables laterales se pueden plegar o desplegar para optimizar la disposición de la vajilla en el cesto.
Las copas de vino quedan bien aseguradas en las sujeciones plegables insertando el tallo de cada copa en las ranuras correspondientes.
Dependiendo del modelo:
– para desplegar las sujeciones, deslícelas hacia arriba y gírelas o suéltelas de los cierres y tire de ellas hacia abajo.
– para plegar las sujeciones, gírelas y deslícelas hacia abajo o tire de ellas hacia arriba y fíjelas en los cierres.

CESTO INFERIOR

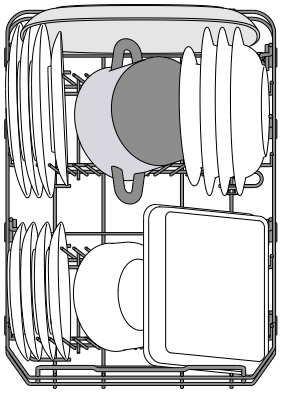

Para ollas, tapas, platos, ensaladeras, cubertería, etc. Se recomienda colocar las bandejas y tapas grandes en los laterales para evitar interferencias con el brazo aspersor.

La bandeja inferior tiene unos soportes desplegables que se pueden utilizar en posición vertical cuando se coloquen platos o en posición horizontal (más baja) para cargar cacerolas y ensaladeras fácilmente.

(ejemplo de carga para la bandeja inferior)

USO DIARIO

1. **COMPROBACIÓN DE LA CONEXIÓN DE AGUA**
   Compruebe que el lavavajillas esté conectado al suministro de agua y que el grifo esté abierto.
2. **ENCENDIDO DEL LAVAVAJILLAS**
   Abra la puerta y pulse el botón **Encendido/Apagado**.
3. **CARGA DE LAS BANDEJAS**
   (consulte el LLENADO DEL LAVAVAJILLAS)
4. **LLENADO DEL DISPENSADOR DE DETERGENTE**
5. **ESCOGER EL PROGRAMA Y PERSONALIZAR EL CICLO**
   Seleccione el programa más apropiado según el tipo de vajilla y el nivel de suciedad *(consulte DESCRIPCIÓN DE PROGRAMAS)* pulsando el botón **P**.
   Seleccione las opciones deseadas *(consulte las OPCIONES Y FUNCIONES)*.
6. **INICIO**
   Inicie el ciclo de lavado pulsando el botón **INICIO/Pausa** (el led se enciende) y cerrando la puerta en un plazo de 4 seg. Cuando el programa se inicia se oye una señal acústica. Si la puerta no se ha cerrado en un plazo de 4 seg, suena la alarma. En este caso, abra la puerta, pulse el botón **INICIO/Pausa** y vuelva a cerrar la puerta en un plazo de 4 seg.
7. **FINALIZACIÓN DEL CICLO DE LAVADO**
   La finalización del ciclo de lavado se indica con pitidos y el indicador luminoso del programa seleccionado parpadea. Abra la puerta y apague el aparato pulsando el botón **ENCENDIDO/APAGADO.** Espere unos minutos antes de retirar la vajilla, para evitar quemaduras. Descargue las bandejas, empezando por la inferior.

La máquina se apagará automáticamente durante ciertos periodos largos de inactividad, para minimizar el consumo de electricidad.
Si la vajilla está solo ligeramente sucia o si se ha aclarado con agua antes de colocarla en el lavavajillas, le aconsejamos que reduzca la cantidad de detergente utilizada.

MODIFICACIÓN DE UN PROGRAMA EN CURSO

Si se ha equivocado al seleccionar el programa, se puede cambiar, siempre que acabe de empezar: abra la puerta, mantenga pulsado el botón **ENCENDIDO/APAGADO**; la máquina se apagará.
Vuelva a encender la máquina con el botón **ENCENDIDO/APAGADO** y seleccione el nuevo ciclo de lavado y cualquier opción que se desee; inicie el ciclo pulsando el botón **INICIO/Pausa** y cerrando la puerta en un plazo de 4 seg.

AÑADIR MÁS VAJILLA

Sin apagar la máquina, abra la puerta (el led **INICIO/Pausa** empieza a parpadear) **(¡tenga cuidado con el vapor CALIENTE!)** y ponga la vajilla dentro del lavavajillas. Pulse el botón **INICIO/Pausa** y cierre la puerta en un plazo de 4 seg; el ciclo se reanudará desde el punto en el cual se interrumpió.

INTERRUPCIONES ACCIDENTALES

Si se abre la puerta durante el ciclo de lavado, o si hay un corte de corriente, el ciclo se detiene. Para reanudar el ciclo desde donde se interrumpió, pulse el botón **INICIO/Pausa** y cierre la puerta en un plazo de 4 seg.

SUGERENCIAS Y CONSEJOS

CONSEJOS

Antes de cargar los cestos, elimine todos los residuos de comida de la vajilla y vacíe los vasos. **No es necesario aclarar previamente con agua corriente.**
Coloque la vajilla de tal modo que quede bien sujeta y no se vuelque; y coloque los recipientes con las bocas hacia abajo y las partes cóncavas/ convexas en posición oblicua, permitiendo que el agua llegue a todas las superficies y fluya libremente.
Advertencia: tapas, mangos, bandejas y sartenes no deben impedir que los brazos aspersores giren.
Coloque cualquier objeto pequeño en el canastillo para cuchillería. La vajilla y los utensilios muy sucios se deberían colocar en la bandeja inferior porque en este sector los aspersores de agua son más resistentes y permiten un rendimiento de lavado superior.
Una vez cargado el aparato, asegúrese de que los brazos aspersores puedan girar libremente.

VAJILLA INADECUADA

- Vajilla y cubiertos de madera.
- Cristalería con adornos delicados, artesanía y vajilla antigua. Los adornos no son resistentes.
- Partes de material sintético que no resistan altas temperaturas.
- Vajilla de cobre y latón.
- Vajilla sucia de ceniza, cera, grasa lubricante o tinta.

Los colores de los adornos del cristal y las piezas de aluminio/plata pueden cambiar y descolorarse durante el proceso de lavado. Algunos tipos de vidrios (p. ej. los objetos de cristal) también pueden volverse opacos después de varios ciclos de lavado.

DAÑOS A LA CRISTALERÍA Y A LA VAJILLA

- Utilice solo cristalería y porcelana garantizadas por el fabricante como aptas para lavavajillas.
- Utilice un detergente delicado adecuado para la vajilla
- Saque la cristalería y la cubertería del lavavajillas inmediatamente después de la finalización del ciclo de lavado.

CONSEJOS SOBRE AHORRO ENERGÉTICO

- Si el lavavajillas doméstico se utiliza siguiendo las instrucciones del fabricante, **lavar platos en el lavavajillas suele consumir MENOS ENERGÍA y agua que el lavado a mano.**
- Para maximizar la eficiencia del lavavajillas, **se recomienda iniciar el ciclo de lavado cuando el lavavajillas esté totalmente cargado.** Cargar el lavavajillas doméstico hasta la capacidad indicada por el fabricante contribuirá a ahorrar energía y agua. Puede encontrar información sobre la carga correcta de la vajilla en el capítulo CARGA DE LAS CESTAS.
  En caso de carga parcial, se recomienda utilizar las opciones de lavado específicas si están disponibles (Media carga/ Zone Wash/ Multizonas), llenando solo las cestas seleccionadas. La carga incorrecta o excesiva del lavavajillas puede aumentar el consumo de recursos (como el agua, la energía y el tiempo, así como el nivel de ruido), reduciendo el rendimiento de lavado y de secado.
- El preaclarado manual de la vajilla conlleva un mayor consumo de agua y energía y no está recomendado.

HIGIENE

Para evitar malos olores y sedimentos que se pueden acumular en el lavavajillas, **ejecute un programa a alta temperatura al menos una vez al mes.** Utilice una cucharadita de café de detergente y ejecútelo sin carga para limpiar el aparato.

RESISTENCIA A LAS HELADAS

Si se va a colocar el electrodoméstico en un lugar con riesgo de heladas, **debe desaguarse completamente**. Cierre la llave del agua, retire los tubos de entrada y de salida y deje que desagüe completamente. **Asegúrese de que el descalcificador esté lleno de sal regeneradora disuelta en el depósito de sal** para proteger el electrodoméstico de temperaturas de hasta -20 °C.
Si el aparato se ha almacenado en condiciones de heladas, debe permanecer a una temperatura ambiente de mín. 5°C durante **al menos 24 horas** antes de la primera puesta en marcha.

CUIDADOS Y MANTENIMIENTO

LIMPIEZA DEL CONJUNTO DE FILTRADO

Limpie regularmente el conjunto de filtrado para que los filtros no se obturen y para que el agua residual salga libremente.
El uso del lavavajillas con los filtros obstruidos o con objetos extraños en el sistema de filtrado o en los aspersores puede provocar fallos de funcionamiento que pueden derivar en una pérdida del rendimiento, un aumento del ruido o un mayor consumo de recursos.
El conjunto de filtrado está formado por tres filtros que eliminan los restos de comida del agua de lavado y que hacen recircular el agua.
El lavavajillas no se debe usar sin filtros o si el filtro está suelto.
Al menos una vez al mes o cada 30 ciclos, revise el conjunto de filtrado y, si es necesario, límpielo a fondo con agua corriente, utilizando un cepillo no metálico y siguiendo estas instrucciones:

1. Gire el filtro ci líndrico **A** hacia la izquierda y extráigalo *(Fig 1)*.
2. Extraiga el filtro en forma de saco **B** ejerciendo una ligera presión en las sujeciones laterales *(Fig 2)*.
3. Extraiga el filtro de placa de acero inoxidable **C** *(Fig 3)*.
4. Si encuentra objetos extraños (como cristales rotos, porcelana, huesos, semillas, etc.) **retírelos con cuidado.**
5. Inspeccione la trampilla y retire cualquier resto de comida. **NO RETIRE NUNCA** la protección de la bomba del ciclo de lavado (detalle negro) *(Fig 4)*.

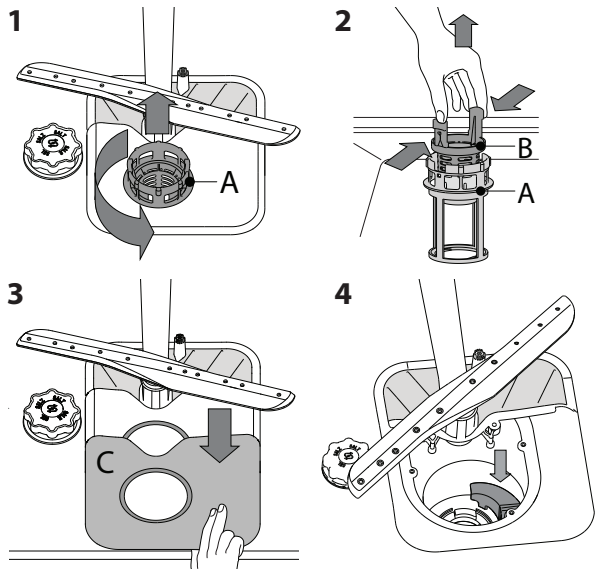

Una vez limpiados los filtros, recoloque el conjunto de filtrado y encájelo correctamente en su sitio; esto es esencial para garantizar el funcionamiento eficiente del lavavajillas.

LIMPIEZA DE LA MANGUERA DE ENTRADA DE AGUA

Si las mangueras del agua son nuevas o no se han utilizado durante un largo periodo de tiempo, deje correr el agua para asegurarse de que estén limpias y libres de impurezas antes de realizar las conexiones necesarias. Si no se toma esta precaución, la entrada de agua se podría bloquear y dañar el lavavajillas.

LIMPIEZA DE LOS BRAZOS ASPERSORES

A veces, los residuos de comida se pueden incrustar en los brazos aspersores y bloquear los orificios por donde sale el agua. Por lo tanto, se recomienda revisar los brazos de vez en cuando y limpiarlos con un pequeño cepillo no metálico.

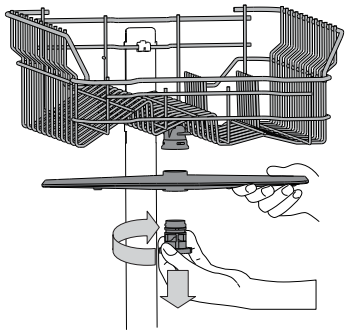

Para extraer el brazo aspersor superior, gire el anillo de cierre de plástico en sentido horario. El brazo rociador superior se tiene que recolocar de tal modo que el lado con más agujeros mire hacia arriba.

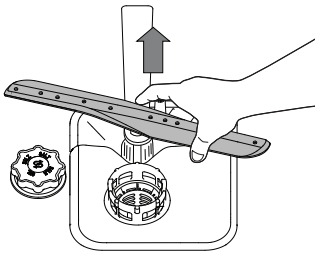

El brazo aspersor inferior se puede desmontar ejerciendo presión hacia arriba.

SISTEMA DE ABLANDAMIENTO DE AGUA

El ablandador del agua reduce automáticamente la dureza del agua, evitando así la acumulación de incrustaciones en el calentador y permitiendo también una mayor eficiencia del lavado.
Este sistema se regenera con sal, por lo que es necesario rellenar el depósito de sal cuando está vacío.
La frecuencia de la regeneración depende del ajuste del nivel de dureza del agua. La regeneración se produce una vez cada **5** ciclos Eco con la dureza del agua ajustada en el nivel **3**.
El proceso de regeneración comienza en el aclarado final y termina en la fase de secado, antes de que termine el ciclo.

- Una regeneración consume: ~3,5 l de agua;
- Añade hasta 5 minutos adicionales al ciclo;
- Consume menos de 0,005 kWh de energía.

RESOLUCIÓN DE PROBLEMAS

Si su lavavajillas no funciona correctamente, compruebe si el problema se puede resolver revisando la siguiente lista. En caso de errores o problemas, póngase en contacto con nuestro Servicio Postventa, cuyos detalles de contacto puede encontrar en el folleto de la garantía. Las piezas de repuesto estarán disponibles por un período de hasta 7 o hasta 10 años, de acuerdo con los requisitos específicos del Reglamento.

PROBLEMAS	CAUSAS POSIBLES	SOLUCIONES
El lavavajillas no se pone en marcha o no responde a las órdenes.	El aparato no está bien enchufado.	Introduzca el enchufe en la toma.
	Apagón.	Por razones de seguridad, el lavavajillas no se reiniciará automáticamente cuando se restablezca la alimentación eléctrica. Abra la puerta del lavavajillas, pulse el botón INICIO/Pausa y cierre la puerta en un plazo de 4 segundos.
	La puerta del lavavajillas no está bien cerrada.	Empuje fuerte la puerta hasta que oiga el «clic».
	Se interrumpe el ciclo al abrir la puerta durante > 4 segundos.	Pulse INICIO/Pausa y cierre la puerta antes de 4 segundos.
	No responde a las órdenes.	Apague el aparato pulsando el botón **ENCENDIDO/APAGADO** , vuélvalo a encender aproximadamente al cabo de un minuto y reinicie el programa. Si el problema persiste, desenchufe el aparato durante 1 minuto y vuelva a enchufarlo.
El lavavajillas no se vacía.	El ciclo de lavado todavía no ha finalizado.	Espere a que el ciclo de lavado termine.
	El tubo de desagüe está doblado.	Compruebe que el tubo de desagüe no esté doblado *(consulte las INSTRUCCIONES DE INSTALACIÓN)*.
	El tubo de desagüe del fregadero está bloqueado.	Limpie el tubo de desagüe del fregadero.
	El filtro está obturado con restos de comida.	Limpie el filtro *(consulte la LIMPIEZA DEL CONJUNTO DE FILTRADO)*.
El lavavajillas hace demasiado ruido.	Los artículos chocan entre ellos.	Coloque la vajilla correctamente*(consulte el LLENADO DEL LAVAVAJILLAS)*.
	Se ha producido una cantidad de espuma excesiva.	El detergente no se ha dosificado correctamente o no es adecuado para lavavajillas *(consulte el LLENADO DEL DISPENSADOR DE DETERGENTE)*. Restablezca el ciclo en curso apagando el lavavajillas, vuélvalo a encender, seleccione un nuevo programa, pulse INICIO/Pausa y cierre la puerta en un plazo de 4 segundos. No añada detergente.
La vajilla no está limpia.	La vajilla no está bien colocada.	Coloque la vajilla correctamente *(consulte el LLENADO DEL LAVAVAJILLAS)*.
	Los brazos aspersores no pueden girar libremente, obstaculizados por la vajilla.	Coloque la vajilla correctamente *(consulte el LLENADO DEL LAVAVAJILLAS)*.
	El ciclo de lavado es demasiado suave.	Seleccione un ciclo de lavado adecuado *(consulte la TABLA DE PROGRAMAS)*.
	Se ha producido una cantidad de espuma excesiva.	El detergente no se ha dosificado correctamente o no es adecuado para lavavajillas *(consulte el LLENADO DEL DISPENSADOR DE DETERGENTE)*.
	El tapón del compartimento del abrillantador no se ha cerrado correctamente.	Compruebe que el tapón del dispensador de abrillantador esté cerrado.
	El filtro está sucio u obturado.	Limpie el conjunto de filtrado *(consulte CUIDADO Y MANTENIMIENTO)*.
	No hay sal.	Llene el depósito de sal *(consulte el LLENADO DEL DEPÓSITO DE SAL)*.
El lavavajillas no se llena de agua. Todos los LED son parpadeando rápidamente	No hay entrada de agua o el grifo está cerrado.	Compruebe que haya suministro de agua o que el grifo esté abierto.
	La manguera de entrada está doblada.	Asegúrese de que la manguera de entrada no esté doblada *(consulte INSTALACIÓN)* vuelva a programar el lavavajillas y reinicie.
	El tamiz de la manguera de entrada está obstruido; hay que limpiarlo.	Una vez comprobado y limpiado, apague y encienda el lavavajillas y reinicie un nuevo programa.
El lavavajillas finaliza el ciclo de forma prematura.	El tubo de desagüe está demasiado bajo o bloquea el sistema de desagüe de la casa.	Compruebe si el extremo del tubo de desagüe está colocado a la altura correcta *(consulte INSTALACIÓN)*.Compruebe si está obstruyendo el sistema de desagüe de la casa e instale una válvula de entrada de aire si es necesario.
	Aire en el suministro de agua.	Compruebe que el suministro de agua no tenga fugas o defectos que dejen entrar aire.
La fuga de detergente.	Depende del detergente líquido utilizado y puede acentuarse en caso de opción de retardo activada.	Las pequeñas fugas no provocarán un mal funcionamiento de la máquina y pueden evitarse cambiando el tipo de detergente líquido o utilizando pastillas.

Puede consultar los reglamentos, la documentación estándar, así como pedir piezas de repuesto, mediante alguna de las siguientes formas:

- Utilizar el código QR en su producto.
- Visitando nuestra página web **docs.whirlpool.eu/docs** y **parts-selfservice.europeanappliances.com**
- También puede, **ponerse en contacto con nuestro Servicio postventa** (Consulte el número de teléfono en el folleto de la garantía). Cuando se ponga en contacto con nuestro Servicio Postventa, deberá indicar los códigos que figuran en la placa de características de su producto.

La información del modelo puede consultarse a través del código QR de la etiqueta energética. La etiqueta también contiene el identificador del modelo que puede usarse para consultar el portal del registro en https://eprel.ec.europa.eu.

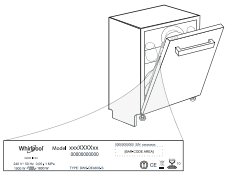

®/TM/© 2024 Whirlpool. Fabricado con licencia.

GUIDE D'UTILISATION QUOTIDIENNE
D'UTILISATION QUOTIDIENNE

MERCI D'AVOIR CHOISI UN PRODUIT WHIRLPOOL.
Afin de recevoir une assistance plus complète, merci d'enregistrer votre appareil sur: **www.whirlpool.eu/register**

MERCI DE SCANNER LE QR CODE SUR VOTRE APPAREIL POUR OBTENIR DES INFORMATIONS PLUS DÉTAILLÉES.



⚠ **Avant d'utiliser l'appareil, il convient de lire attentivement les consignes de sécurité et d'installation.**

DESCRIPTION DU PRODUIT

APPAREIL

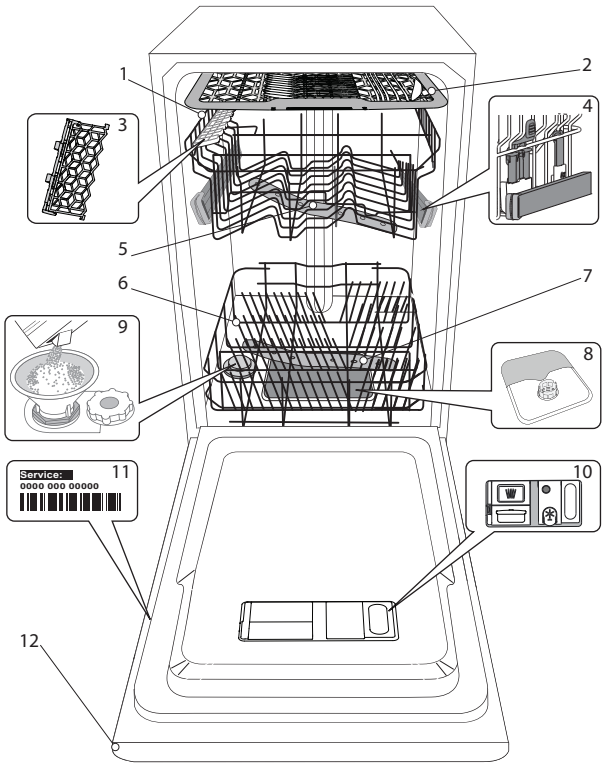

1. Panier supérieur
2. Compartiment à couvert
3. Volets pliables
4. Bouton de réglage de la hauteur du panier supérieur
5. Bras d'aspersion supérieur
6. Panier inférieur
7. Bras d'aspersion inférieur
8. Ensemble filtre
9. Réservoir à sel
10. Distributeurs de détergent et liquide de rinçage
11. Plaque signalétique
12. Panneau de commande

PANNEAU DE COMMANDE

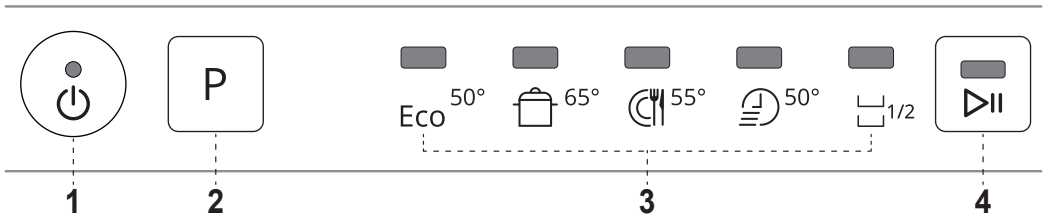

1. Touche Marche-Arrêt/Réinitialisation avec le voyant
2. Sélecteur de programme
3. Voyants de programme
4. Touche START/Pause avec le voyant

PREMIÈRE UTILISATION
SEL, LIQUIDE DE RINÇAGE, ET DÉTERGENT

CONSEILS AU SUJET DE LA PREMIÈRE UTILISATION
Après l'installation, enlevez les boulons d'arrêt sur les paniers et les éléments élastiques qui retiennent le panier supérieur.

REMPLIR LE RÉSERVOIR DE SEL
L'utilisation de sel empêche la formation de CALCAIRE sur la vaisselle et sur les composantes fonctionnelles de l'appareil.
- **Le RÉSERVOIR DE SEL NE DOIT JAMAIS ÊTRE VIDE.**
- Il est important de régler la dureté de l'eau.

Le réservoir de sel est situé dans la partie inférieure du lave-vaisselle *(voir DESCRIPTION DES PROGRAMMES)* et devrait être rempli quandle flotteur vert sur le capuchon du réservoir de sel n'est plus visible.

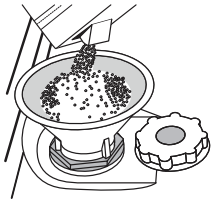

1. Enlevez le panier inférieur et dévissez le bouchon du réservoir (sens antihoraire).
2. **La première fois uniquement, vous devez effectuer l'opération suivante : Remplissez d'eau le réservoir à sel.**
3. Placez l'entonnoir (voir figure) et remplissez le réservoir de sel jusqu'au bord (environ 1 kg); il est normal qu'un peu d'eau déborde.
4. Enlevez l'entonnoir et essuyez les résidus de sel autour de l'ouverture.

Assurez-vous que le bouchon est bien serré pour éviter que du détergent pénètre dans le réservoir durant le cycle de lavage (le réservoir pourrait s'endommager au point de ne plus être réparable).

Après chaque ajout de sel dans le réservoir, il est obligatoire de lancer immédiatement un cycle de lavage afin d'éviter toute corrosion de la cuve.

RÉGLER LA DURETÉ DE L'EAU
Pour que l'installation d'adoucissement d'eau fonctionne parfaitement bien, il faut régler la dureté d'eau conformément a la dureté d'eau dont on dispose a la maison. Vous pouvez obtenir des informations nécessaires auprès de l'utilité publique qui assure la fourniture d'eau.
L'usine définit la valeur par défaut pour la dureté de l'eau.

- Allumer l'appareil en appuyant sur la touche **MARCHE/ARRÊT**.
- Éteindre l'appareil en appuyant sur la touche **MARCHE/ARRÊT**.
- Appuyer sur la touche **P** pendant 5 secondes ; un bip se fait entendre.
- Allumer l'appareil en appuyant sur la touche **MARCHE/ARRÊT**.
- Le voyant pour le programme du niveau de réglage actuel clignote.
- Appuyer sur la touche **P** pour sélectionner le niveau de dureté désiré *(voir TABLEAU DE DURETÉ DE L'EAU)*.

Tableau de dureté de l'eau

Niveau		°dH Degrés allemand	°fH Degrés français	°Clark Degrés anglais
1	Eco Très douce	0 - 6	0 - 10	0 - 7
2	Moyenne	7 - 11	11 - 20	8 - 14
3	Douce	12 - 16	21 - 29	15 - 20
4	Dure	17 - 34	30 - 60	21 - 42
5	1/2 Très dure	35 - 50	61 - 90	43 - 62

- Éteindre l'appareil en appuyant sur la touche **MARCHE/ARRÊT**.

Le réglage est terminé !
Une fois cette opération complétée, lancez un programme sans charger le lave-vaisselle.
Utilisez seulement le sel spécialement conçu pour les lavevaisselles.
Lorsque le sel est versé dans l'appareil, le voyant AJOUTER DU SEL s'éteint.

Si le contenant de sel n'est pas rempli, l'adoucisseur et l'élément chauffant peuvent être endommagés à cause de l'accumulation de calcaire.

L'utilisation de sel est recommandée avec n'importe quel type de lessive pour lave-vaisselle.

REMPLIR LE DISTRIBUTEUR DE LIQUIDE DE RINÇAGE
Le liquide de rinçage permet à la vaisselle de SÉCHER plus facilement. Le distributeur de liquide de rinçage **A** doit être rempli quand le témoin optique sombre sur la porte du distributeur **C** devient transparent.

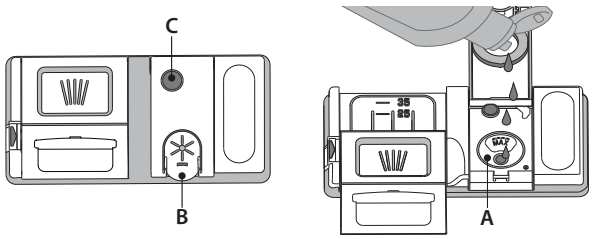

1. Ouvrez le distributeur **B** en appuyant et en tirant sur l'onglet sur le couvercle.
2. Versez doucement du liquide de rinçage jusqu'à la marque de référence (110 ml) du réservoir de remplissage - évitez les débordements. Si cela se produit, nettoyez les dégâts immédiatement avec un linge sec.
3. Appuyez sur le bouchon pour le fermer; un clic se fait entendre.

Ne JAMAIS verser le liquide de rinçage directement dans la cuve.

AJUSTER LE DOSAGE DU LIQUIDE DE RINÇAGE
Si vous n'êtes pas complètement satisfait avec le séchage, vous pouvez ajuster la quantité de liquide de rinçage utilisée.
- Allumez le lave-vaisselle en utilisant la touche **MARCHE/ARRÊT**.
- Éteignez-le en utilisant la touche **MARCHE/ARRÊT**.
- Appuyez sur la touche **P** à trois reprises - vous entendrez un bip.
- Allumez-le en utilisant la touche **MARCHE/ARRÊT**.
- Le voyant pour le programme du niveau de réglage actuel clignote.
- Appuyez sur la touche **P** pour sélectionner la quantité de liquide de rinçage qui doit être utilisée.
- Éteignez-le en utilisant la touche **MARCHE/ARRÊT**

Le réglage est terminé !

Si le niveau de liquide de rinçage est à 1 (ÉCO), il n'y aura pas de liquide de rinçage distribué.
Un maximum de 5 niveaux peuvent être réglés selon le modèle du lavevaisselle. Les réglages d'usine sont spécifiques au modèle, merci de suivre les instructions ci-dessus pour vérifier ceux qui s'appliquent à votre machine.
- Si vous observez des traces bleuâtres sur la vaisselle, placez sur un niveau plus bas (2-3).
- Si vous observez des gouttelettes d'eau ou des traces de calcaire sur la vaisselle, placez sur un niveau plus haut (4-5).

REMPLIR LE DISTRIBUTEUR DE DÉTERGENT
Pour ouvrir le distributeur de détergent, utilisez le dispositif d'ouverture D. Insérez le détergent dans le distributeur sec E seulement. Placez la quantité de détergent pour le prélavage directement dans la cuve.

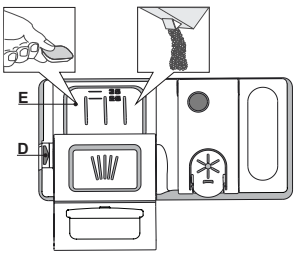

1. Lorsque vous mesurez la lessive, consultez les informations mentionnées précédemment pour ajouter la quantité correcte. À l'intérieur du distributeur **E** se trouvent des indications pour aider au dosage de la lessive.
2. Enlevez les résidus de détergent sur le bord des récipients avant de fermer le couvercle; un clic se fait entendre.
3. Fermez le couvercle du distributeur de détergent en le tirant vers le haut jusqu'à ce que le dispositif soit fermement en place.

Le distributeur de détergent s'ouvre automatiquement, au moment déterminé par le programme.
L'utilisation d'un détergent non-conçu pour les lave-vaisselles peut provoquer un dysfonctionnement ou des dommages à l'appareil.

TABLEAU DES PROGRAMMES

Programme			Séchage	Natural Dry*)	Durée du programme de lavage (h:min)**)	Consommation d'eau (l/cycle)	Consommation d'énergie (kWh/cycle)	Tempo residuo dopo apertura porta (h:min)
1. Éco	Eco	50°	√	√	3:35	8.7	0.72	1:00
2. Intensif		65°	√	√	2:45	17.5	1.60	0:05
3. Mixte		55°	√	√	2:30	15.0	1.30	0:05
4. Rapide 40'		50°	-	√	0:40	9.0	0.70	0:00
5. Demi-Charge	1/2	55°	√	√	1:20	11.0	1.00	0:00

Les données du programme Éco sont mesurées sous des conditions en laboratoire conformément à la norme européenne EN 60436:2020.
Note pour les laboratoires d'essai : pour toutes informations sur les conditions d'essai comparatif EN, s'adresser à: dw_test_support@europeanappliances.com
Aucun prétraitement de la vaisselle n'est nécessaire avant l'un quelconque des programmes.
**) Une porte est ouverte avant la fin du programme. Cela permettra d'améliorer l'efficacité de séchage. Attendre que l'heure ait atteint 00:00 pour décharger le lave-vaisselle.*
***) Les valeurs indiquées pour des programmes différents du programme Éco sont fournis à titre indicatif uniquement. Le temps réel peut varier selon des facteurs comme la température et la pression de l'eau, la température de la pièce, la quantité de détergent, la quantité et le type de vaisselle, l'équilibre de la charge, les options supplémentaires sélectionnées, et la calibration du capteur. La calibration du capteur peut augmenter la durée du programme jusqu'à 20 minutes.*

DESCRIPTION DES PROGRAMMES

Consignes pour la sélection du cycle de lavage.

1 ÉCO
Le programme Eco est adapté pour nettoyer la vaisselle normalement sale, et pour cette utilisation, c'est le programme le plus efficace en termes d'énergie combinée et de consommation d'eau, et il est utilisé pour évaluer la conformité à la législation européenne en matière d'éco-conception.

2 INTENSIF
Programme conseillé pour une vaisselle très sale, particulièrement adapté pour les poêles et les casseroles (ne pas utiliser avec la vaisselle délicate).

3 MIXTE
Saleté mixte. Pour la vaisselle normalement sale avec des résidus de nourriture secs.

4 RAPIDE 40'
Programme à utiliser pour la demi-charge de vaisselle légèrement sale sans résidus alimentaires séchés. N'a pas de phase de séchage.

5 DEMI-CHARGE
Idéal pour la moitié d'une charge de vaisselle peu ou normalement sale.

Remarques :
Il convient de noter que le cycle *Rapide 40'* est destiné uniquement à la vaisselle légèrement sale.

OPTIONS ET FONCTIONS

NaturalDry
NaturalDry est un système de séchage à convection qui ouvre automatiquement la porte pendant/après la phase de séchage pour assurer une performance de séchage exceptionnelle chaque jour. La porte s'ouvre à la température qui est sûre pour les meubles de votre cuisine.
A titre de protection supplémentaire contre la vapeur, un adhésif anti-vapeur spécifiquement conçu est livré avec le lave-vaisselle (en fonction du type de modèle - il peut être nécessaire de l'acheter). Pour voir comment poser la feuille de protection, consulter le (GUIDE D'INSTALLATION).

CHARGEMENT DES PANIERS

COMPARTIMENT À COUVERT

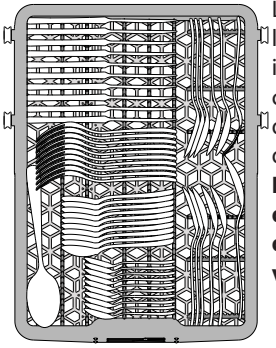

Le troisième panier a été conçu pour contenir les couverts. Placez les couverts comme illustré sur lle dessin ci-contre. Séparer les couverts facilite le rangement après le cycle de lavage et améliore les programmes de lavage et de séchage.

Les couteaux et autres ustensiles avec des bords tranchants doivent être placés dans le panier à couvert avec la pointe vers le bas.

PANIER SUPÉRIEUR

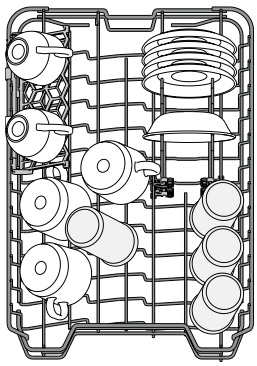

Chargez la vaisselle délicate et légère: verres, tasses, soucoupes, saladiers bas.

(exemple de chargement du panier supérieur)

AJUSTER LA HAUTEUR DU PANIER SUPÉRIEUR

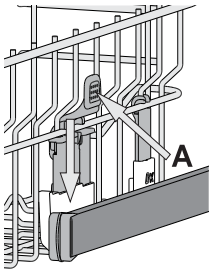

Vous pouvez ajuster la hauteur du panier supérieur : position élevée pour placer la vaisselle encombrante sur le panier inférieur, et la position basse pour profiter au maximum des supports rabattables et créant plus d'espace vers le haut et éviter les chocs avec les articles sur le panier inférieur.

Le panier supérieur comprend un **dispositif de réglage de la hauteur du panier supérieur** *(voir figure),* sans appuyer sur les leviers, simplement soulever en tenant le panier sur les côtés jusqu'à ce qu'il soit stable en position élevée. Pour abaisser le panier, appuyez sur les leviers **A** sur les côtés du panier et déplacez-le vers le bas.

Nous vous conseillons fortement de ne pas ajuster la hauteur du panier lorsqu'il est chargé.

Ne JAMAIS soulever ou abaisser un seul côté du panier.

VOLETS PLIABLES AVEC POSITIONS AJUSTABLES

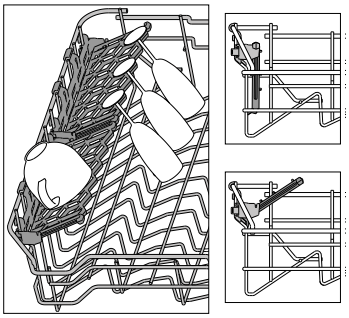

Les volets pliables latéraux peuvent être pliés ou dépliés afin d'optimiser la disposition de la vaisselle à l'intérieur du rack.

Les verres de vin peuvent être placés de façon sécuritaire dans les volets pliables en insérant le pied de chaque verre dans la fente correspondante. En cas de position haute du rack supérieur, les volets ne peuvent pas rester dans la position verticale.

Selon le modèle :

- pour déplier les volets, il est nécessaire de les coulisser vers le haut et de les tourner ou de les libérer des griffes et de les tirer vers le bas.
- pour replier les volets, il est nécessaire de les tourner et de les faire coulisser vers le bas ou de les tirer vers le haut et de fixer les pattes aux griffes.

PANIER INFÉRIEUR

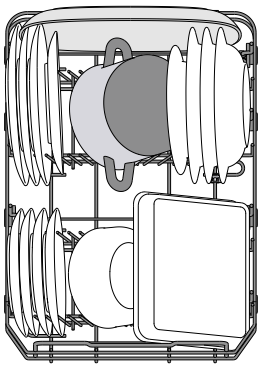

Pour les poêles, les couvercles, les plats, les saladiers, les couverts, etc. Les grands plats et les grands couvercles devraient être placés sur le côté pour éviter qu'ils n'entravent le fonctionnement des bras d'aspersion

(exemple de chargement du panier inférieur)

UTILISATION QUOTIDIENNE

1. **VÉRIFIER LE BRANCHEMENT DE L'EAU**
   Assurez-vous que l'appareil est raccordé à un réseau d'alimentation et que le robinet de l'eau est ouvert.
2. **ALLUMER LE LAVE-VAISSELLE**
   Ouvrez la porte et appuyez sur la touche **MARCHE/ARRÊT**.
3. **CHARGER LES PANIERS** *(voir CHARGEMENT DES PANIERS)*.
4. **REMPLIR DE DISTRIBUTEUR DE DÉTERGENT**
5. **CHOISIR LE PROGRAMME ET PERSONNALISER LE CYCLE**
   Sélectionnez le meilleur programme selon le type de vaisselle et le niveau de saleté *(voir DESCRIPTION DES PROGRAMMES)* en appuyant sur la touche **P**.
   Sélectionnez les options désirées *(voir OPTIONS ET FONCTIONS)*.
6. **DÉMARRER**
   Démarrez le cycle de lavage en appuyant sur le bouton **START/Pause** (le témoin est allumé) et en fermant la porte dans les 4 secondes. Quand le programme démarre, vous entendez un bip simple. Si la porte n'a pas été fermée dans les 4 secondes, le signal d'alarme est activé. Dans ce cas, ouvrez la porte, appuyez sur le bouton **START/Pause** et fermez de nouveau la porte dans les 4 sec.
7. **FIN DU CYCLE DE LAVAGE**
   La fin du cycle de lavage est indiquée par des bips et par le clignotement du voyant du programme sélectionné. Ouvrez la porte et éteignez l'appareil en appuyant sur la touche **MARCHE/ARRÊT**. Pour éviter de vous brûler, attendez quelques minutes avant de retirer la vaisselle. Déchargez les paniers en commençant par le panier inférieur.

L'appareil s'éteint automatiquement durant des périodes d'inactivité prolongées pour réduire la consommation d'énergie. Si la vaisselle est légèrement sale ou si elle a été rincée avec à l'eau avant d'être placée dans le lave-vaisselle, réduisez la quantité de détergent utilisée en conséquence.

MODIFIER UN PROGRAMME EN COURS

Si vous avez sélectionné le mauvais programme, vous pouvez le changer, à condition que ce soit fait au tout début du cycle: ouvrir la porte, appuyer sur le bouton **MARCHE/ARRÊT** et le maintenir enfoncé, la machine s'éteindra.
Rallumez l'appareil en appuyant sur la touche **MARCHE/ARRÊT** et sélectionnez le nouveau cycle de lavage et les options désirées ; lancer le cycle en appuyant sur le bouton **START/Pause** et en fermant la porte dans les 4 sec.

AJOUTER DE LA VAISSELLE

Sans éteindre la machine, ouvrir la porte (Le voyant **START/Pause** commencera à clignoter) (**attention à la vapeur CHAUDE !**) et placer la vaisselle à l'intérieur du lave-vaisselle. Appuyer sur le bouton **START/Pause** et fermer la porte dans les 4 sec, le cycle reprendra à l'endroit où il a été interrompu.

INTERRUPTIONS IMPRÉVUES

Si la porte est ouverte pendant le cycle de lavage, ou s'il y a une coupure de courant, le cycle s'arrête. Pour reprendre le cycle à l'endroit où il a été interrompu, appuyer sur le bouton **START/Pause** et fermer la porte dans les 4 sec.

AVIS ET CONSEILS

CONSEILS

Avant de charger les paniers, enlevez tous les résidus de nourriture sur la vaisselle et videz les verres. **Vous n'avez pas besoin de rincer la vaisselle avant de la placer dans le lave-vaisselle.**
Placez la vaisselle pour qu'elle tienne bien en place et ne risque pas de tomber; et placez les récipients avec les ouvertures vers le bas et les parties concaves/convexes de côté pour permettre à l'eau d'atteindre toutes les surfaces et couler librement.
Avertissement : Vérifiez que les couvercles, poignées et poêle à frire n'empêchent pas les bras d'aspersion de tourner librement. Placez les petits articles dans le panier à couvert. La vaisselle et les casseroles très sales devraient être placées sur le panier inférieur car les jets d'eau sont plus forts dans cette section et permet un meilleur rendement lors du lavage. Après avoir chargé l'appareil, assurez-vous que les bras d'aspersion peuvent bouger librement.

VAISSELLE QUI NE CONVIENT PAS

- Vaisselle et couverts en bois.
- Verres décoratifs délicats, produits artisanaux, et vaisselle antique. Les garnitures ne sont pas résistantes.
- Les pièces en matériel synthétique qui ne supportent pas les hautes températures.
- La vaisselle en cuivre ou en étain.
- La vaisselle tachée de cendre, de cire, de graisse lubrifiante, ou d'encre.

Les couleurs des garnitures de verre et des pièces d'aluminium/argent peuvent changer et ternir durant le cycle de lavage. Certains types de verre (p. ex. les objets en cristal) peuvent aussi devenir opaque après plusieurs cycles de lavage.

VERRES ET VAISSELLE ENDOMMAGÉS

- Seulement utiliser des verres ou de la porcelaine qui sont lavables au lave-vaisselle conformément aux recommandations du fabricant.
- Utilisez un détergent doux, adéquat pour la vaisselle.
- Retirez les verres et les couverts du lave-vaisselle aussitôt que le cycle de lavage est terminé

ASTUCES SUR L'ÉCONOMIE D'ÉNERGIE

- Lorsque le lave-vaisselle domestique est utilisé conformément aux instructions du fabricant, **le lavage de la vaisselle dans un lave-vaisselle consomme habituellement MOINS D'ÉNERGIE et d'eau que le lavage à la main.**
- Afin d'optimiser l'efficacité du lave-vaisselle, il est recommandé de **débuter le cycle de lavage une fois que le lave-vaisselle est totalement chargé.** Le chargement du lave-vaisselle domestique jusqu'à la capacité indiquée par le fabricant contribuera à économiser de l'énergie et de l'eau. Vous trouverez des informations sur le chargement correct de la vaisselle dans le chapitre CHARGEMENT DES PANIERS. En cas de chargement partiel, il est recommandé d'utiliser des options de lavage spécifiques si elles sont disponibles (Demi-charge / Zone Wash/ Multi Zone), en remplissant uniquement les paniers sélectionnés. Un chargement incorrect ou une surcharge du lave-vaisselle peut augmenter l'utilisation des ressources (telles que l'eau, l'énergie et le temps, et augmenter le niveau de bruit), en réduisant les performances de nettoyage et de séchage.
- Un prérinçage manuel des éléments de vaisselle provoque une augmentation de la consommation d'eau et d'énergie et n'est pas recommandé.

HYGIÈNE

Pour éviter les odeurs et les dépôts qui pourraient s'accumuler dans le lave-vaisselle, lancer un programme à haute température au moins une fois par mois. Utilisez une cuillère à café de détergent et lancer le programme sans vaisselle pour nettoyer l'appareil.

RÉSISTANCE AU GEL

Si l'appareil est installé dans une pièce exposée au risque de gel, **vidangez-le complètement**. Fermez la valve d'eau, retirez les tuyaux d'arrivée et de vidange, puis laissez l'eau s'écouler. **Assurez-vous que l'adoucisseur d'eau est plein de sel régénérant dissous dans le réservoir de sel**, pour protéger l'appareil des températures pouvant aller jusqu'à -20°C. Si l'appareil a été conservé dans des conditions de gel, il doit rester à une température ambiante de 5°C minimum pendant **au moins 24 heures** avant la première utilisation.

NETTOYAGE ET ENTRETIEN

NETTOYER L'ENSEMBLE FILTRE

Nettoyez régulièrement l'ensemble filtre pour éviter qu'il ne se bouche et pour permettre aux eaux usées de bien s'éliminer.

L'utilisation du lave-vaisselle avec des filtres obstrués ou des corps étrangers à l'intérieur du système de filtration ou des bras de lavage peut provoquer un dysfonctionnement du lave-vaisselle en réduisant l'efficacité de lavage, en augmentant le bruit de fonctionnement et la consommation d'électricité.
L'ensemble filtre comprend trois filtres qui séparent les résidus de nourriture de l'eau de lavage pour ensuite faire circuler l'eau.

N'utilisez pas le lave-vaisselle sans les filtres ou si un filtre est mal ajusté.
Au moins une fois par mois ou tous les 30 cycles, vérifiez l'assemblage du filtre et si nécessaire, nettoyez-le minutieusement sous l'eau courante, en utilisant une brosse non-métallique et en suivant les instructions ci-dessous :

1. Tournez le filtre cylindrique **A** dans le sens antihoraire et retirez-le *(Fig. 1)*.
2. Enlevez le panier du filtre **B** en appliquant une légère pression sur les volets latéraux *(Fig. 2)*.
3. Retirez la plaque du filtre en acier inoxydable **C** *(Fig. 3)*.
4. Si vous trouvez des objets étrangers (comme du verre brisé, de la porcelaine, des os, des pépins de fruits, etc), enlevez-les minutieusement.
5. Inspecter la cavité et enlever les résidus de nourriture. **NE JAMAIS ENLEVER** la protection de la pompe du cycle de lavage (détails en couleur noir) *(Fig 4)*.

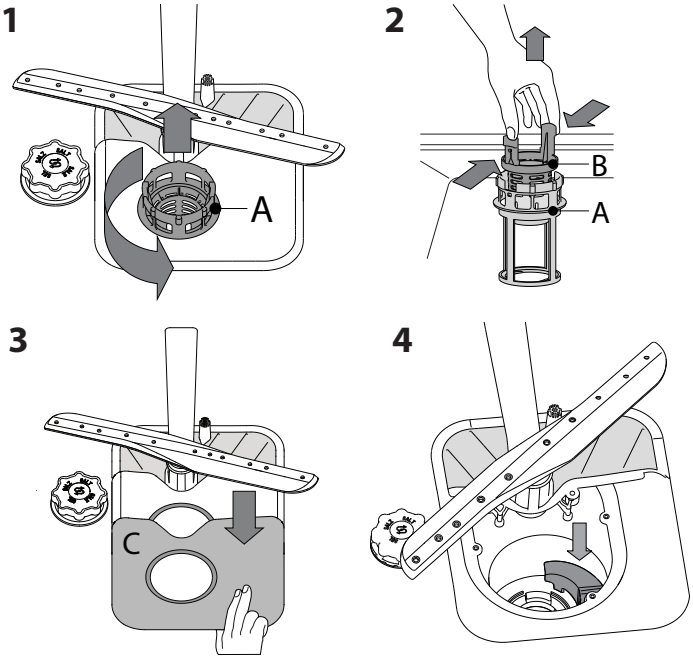

Après avoir nettoyé les filtres, assemblez de nouveau l'ensemble filtre et remettez-le en place correctement; c'est très important pour que le lave-vaisselle garde son efficacité.

NETTOYER LE TUYAU D'ARRIVÉE D'EAU

Si les tuyaux d'eau sont neufs ou s'ils n'ont pas été utilisés depuis longtemps, laissez l'eau couler pour vous assurer qu'il n'y a pas d'impureté ou de saleté avant de les brancher. Si vous n'effectuez pas cette opération, l'arrivée d'eau pourrait se boucher et endommager le lave-vaisselle.

NETTOYER LES BRAS D'ASPERSION

À l'occasion, des résidus de nourriture s'incrustent dans les bras d'aspersion et bloquent les trous utilisés pour asperger de l'eau. Il est donc conseillé de vérifier les bras de temps en temps et de les nettoyer avec une petite brosse non métallique..

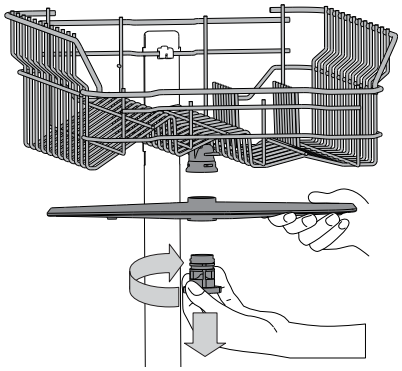

Pour enlever le bras d'aspersion supérieur, tournez l'anneau de verrouillage en plastique dans le sens horaire. Le bras d'aspersion supérieur doit être replacé de façon que le côté avec le plus grand nombre de trous est placé vers le haut.

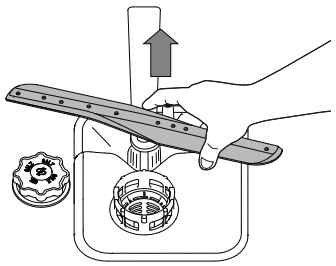

Le bras d'aspersion inférieur peut être enlevé en le tirant vers le haut.

SYSTÈME ADOUCISSEUR D'EAU

L'adoucisseur d'eau réduit automatiquement la dureté de l'eau, en empêchant ainsi la formation de calcaire sur la résistance, et en contribuant également à une meilleure performance de nettoyage.
Ce système se régénère avec du sel, il est donc nécessaire de remplir le bac de sel lorsqu'il est vide.
La fréquence de régénération dépend du réglage du niveau de dureté de l'eau - la régénération a lieu une fois tous les **5** cycles Eco avec un niveau de dureté de l'eau réglé à **3**. Le processus de régénération débute lors du rinçage final et se termine en phase de séchage avant la fin du cycle.

- Une régénération simple consomme : ~3,5 L d'eau ;
- Prend jusqu'à 5 minutes supplémentaires pour le cycle ;
- Consomme moins de 0,005 kWh d'énergie.

DÉPANNAGE

Si votre lave-vaisselle ne fonctionne pas correctement, vérifiez si le problème peut être résolu en suivant la liste ci-après. Pour d'autres erreurs ou problèmes, contactez le Service après-vente agréé dont les coordonnées peuvent être trouvées dans le livret de garantie.
Les pièces de rechange seront disponibles pour une période allant jusqu'à 7 ou jusqu'à 10 ans, selon les exigences spécifiques du règlement.

PROBLÈMES	CAUSES POSSIBLES	SOLUTIONS
Le lave-vaisselle ou les commandes ne fonctionnent pas.	L'appareil n'est pas bien branché.	Insérez la fiche dans la prise de courant.
	Panne de courant.	Pour des raisons de sécurité, le lave-vaisselle ne redémarrera pas automatiquement lors du retour de l'alimentation électrique. Ouvrez la porte du lave-vaisselle, appuyez sur le bouton START/Pause, et fermez la porte dans les 4 secondes.
	La porte du lave-vaisselle n'est pas fermée. La tige du système NaturalDry n'est pas rentrée.	Poussez vigoureusement la porte pour entendre le « clic ».
	Le cycle est interrompu par une ouverture de la porte supérieure à 4 secondes.	Appuyer sur START/Pause et fermer la porte dans les 4 secondes.
	Les commandes ne fonctionnent pas. L'afficheur indique :	Éteindre l'appareil en appuyant sur la touche **MARCHE/ARRÊT**, rallumez-le environ une minute après, et Recommencer le programme. Si le problème persiste, débranchez l'appareil pendant 1 minute, puis rebranchez-le.
Le lave-vaisselle ne se vidange pas.	Le cycle de lavage n'est pas encore terminé.	Attendre que le cycle se termine.
	Le tuyau de vidange est plié.	Assurez-vous que le tuyau de vidange n'est pas plié *(voir CONSIGNES D'INSTALLATION)*.
	Le conduit de vidange de l'évier est bouché.	Nettoyez le conduit de vidange de l'évier.
	Le filtre est bouché par des résidus de nourriture.	Nettoyez le filtre *(voir NETTOYAGE DE L'ENSEMBLE FILTRE)*.
Le lave-vaisselle fait beaucoup de bruit.	La vaisselle s'entrechoque.	Replacez la vaisselle *(voir CHARGEMENT DES PANIERS)*.
	Il y a une trop grande quantité de mousse.	Le détergent a été mal mesuré ou il n'est pas adéquat pour les lave-vaisselles *(voir REMPLIR LE DISTRIBUTEUR DE DÉTERGENT)*. Recommencer le cycle en cours en éteignant le lave-vaisselle, puis en le rallumant, sélectionnez un nouveau programme, appuyez sur START/Pause et fermez la porte dans les 4 secondes. Merci de ne pas ajouter de détergent.
La vaisselle n'est pas propre.	La vaisselle n'est pas bien placée.	Replacez la vaisselle *(voir CHARGEMENT DES PANIERS)*.
	Les bras d'aspersion ne bougent pas librement, ils sont gênés par la vaisselle.	Replacez la vaisselle *(voir CHARGEMENT DES PANIERS)*.
	Le cycle de lavage est trop délicat.	Sélectionnez le cycle de lavage approprié *(voir TABLEAU DES PROGRAMMES)*.
	Il y a une trop grande quantité de mousse.	Le détergent a été mal mesuré ou il n'est pas adéquat pour les lave-vaisselles *(voir REMPLIR LE DISTRIBUTEUR DE DÉTERGENT)*.
	Le bouchon du compartiment de liquide de rinçage n'est pas bien fermé.	Assurez-vous que le bouchon du distributeur de liquide de rinçage est fermé.
	Le filtre est sale ou bouché.	Nettoyez l'ensemble de filtre *(voir NETTOYAGE ET ENTRETIEN)*.
	Il n'y a pas de sel.	Remplir le réservoir de sel *(voir REMPLIR LE RÉSERVOIR DE SEL)*.
L'eau n'arrive pas au lave-vaisselle. Toutes les LED clignotent rapidement	L'alimentation d'eau est vide ou le robinet est fermé.	Assurez-vous qu'il y a de l'eau dans le circuit d'alimentation ou que le robinet est ouvert.
	Le tuyau d'arrivée est plié.	Assurez-vous que le tuyau d'entrée n'est pas plié (voir INSTALLATION) reprogrammez le lave-vaisselle et relancez-le.
	Le tamis dans le tuyau d'arrivée d'eau est obstrué ; il est nécessaire de le nettoyer.	Après avoir complété la vérification et le nettoyage, éteignez et rallumez le lave-vaisselle et redémarrez le programme.
Le lave-vaisselle termine le cycle prématurément	Le tuyau de vidange est positionné trop bas ou se vide dans le système d'évacuation domestique.	Vérifiez si l'extrémité du tuyau de vidange est placée à la hauteur correcte (voir INSTALLATION). Vérifiez la vidange dans le système d'évacuation domestique, installez une vanne d'admission d'air si nécessaire.
	De l'air est présent dans l'alimentation en eau.	Vérifiez si l'alimentation en eau présente des fuites ou d'autres problèmes laissant entrer de l'air.
La fuite de détergent.	Dépend du détergent liquide utilisé et peut être accentuée en cas d'activation de l'option de retardement.	Les petites fuites n'entraînent pas de dysfonctionnement de la machine et peuvent être évitées en changeant de type de détergent liquide ou en utilisant des tablettes.

Vous trouverez les documents normatifs, la documentation standard, le classement des pièces de rechange et des informations supplémentaires sur les produits:

- En utilisant le QR code sur votre produit.
- En visitant notre site web **docs.whirlpool.eu/docs** et **parts-selfservice.europeanappliances.com**
- Vous pouvez également **contacter notre Service après-vente** (voir numéro de téléphone dans le livret de garantie). Lorsque vous contactez notre Service après-vente, veuillez indiquer les codes figurant sur la plaque signalétique de l'appareil.

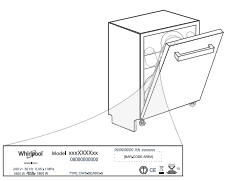

Les informations relatives au modèle peuvent être trouvées en utilisant le QR-Code figurant sur l'étiquette énergétique. L'étiquette comprend également l'identifiant du modèle qui peut être utilisé pour consulter le portail du registre sur le site https://eprel.ec.europa.eu.

®/TM/ © 2024 Whirlpool. Produit sous licence.

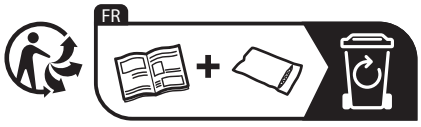
FR

מדריך לשימוש יום-יומי

תודה שקנית מוצר של WHIRLPOOL.
כדי לקבל את מלוא העזרה, רשום את המכשיר שלך באתר
www.whirlpool.eu/register

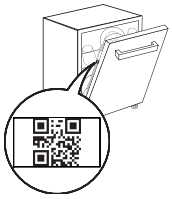

סרוק את קוד ה-QR במכשיר כדי לקבל מידע מפורט יותר

⚠ לפני השימוש במכשיר יש לקרוא בעיון את הוראות הבטיחות וההתקנה.

תיאור המוצר

מכשיר

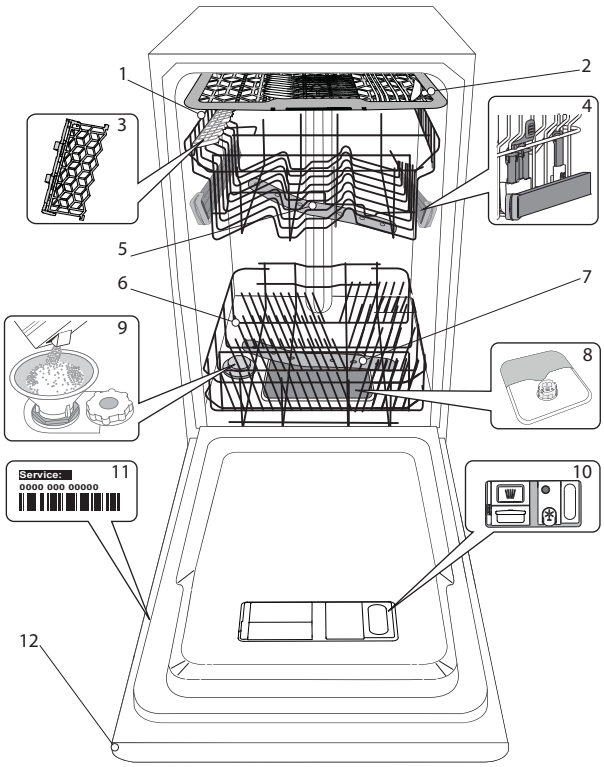

1. מגש עליון
2. מדף סכו"ם
3. כנפיים מתקפלות
4. רכיב לכיוון הגובה של המגש העליון
5. זרוע התזה עליונה
6. מגש תחתון
7. זרוע התזה תחתונה
8. מכלול המסננים
9. מכל המלח
10. מכלים לחומר ניקוי ונוזל הברקה
11. לוחית מפרט
12. לוח בקרה

לוח הבקרה

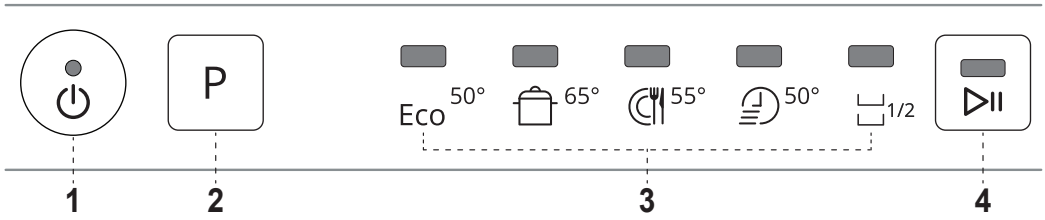

1. לחצן הדלקה וכיבוי/איפוס עם נורית חיווי
2. לחצן בחירת תוכנית
3. נוריות החיווי של התוכניות
4. לחצן התחלה/עצירה עם נורית חיווי

שימוש ראשון
מלח למדיח,ונוזל הברקה וחומר ניקוי

עצה לפני השימוש הראשון
אחרי ההתקנה, הסר את המעצורים מהמגשים ואת הגומיות מהמגש העליון.

מילוי מכל המלח
השימוש במלח עוזר למנוע היווצרות של אבנית על הכלים ועל החלקים הפעילים של המכונה.

- **חובה שמאגר המלח לעולם לא יהיה ריק.**
- חשוב להגדיר את רמת הקשיות של המים.

מאגר המלח נמצא בחלק התחתון של מדיח הכלים (ראה תיאור המוצר), ויש למלא אותו כאשר המצוף הירוק שעל מכסה מאגר המלח כבר אינו נראה.

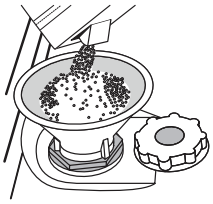

1. הוצא את המגש התחתון והוצא את המכסה של המכל באמצעות הברגה נגד כיוון השעון.
2. רק בפעם הראשונה שעושים זאת: יש למלא את מאגר המלח במים.
3. מקם את המשפך (ראה איור) ומלא את המכל עד לקצה (כ"ג אחד); אם מעט מים ידלפו החוצה זו אינה תקלה.
4. הוצא את המשפך ונגב את שאריות המלח מהפתח.

הברג את המכסה בחזרה וודא שהוא מהודק היטב, כך שחומר הניקוי לא יוכל להיכנס למכל בזמן תוכנית ההדחה (כדי לא לפגוע במרכך המים).

כאשר יש צורך להוסיף מלח, חובה להשלים את הנוהל לפני תחילת מחזור השטיפה כדי למנוע שיתוך.

הגדרת רמת הקשיות של המים
כדי שמרכך המים יפעל היטב, חשוב להגדיר את רמת הקשיות בהתאם לרמת הקשיות של המים בבית. ניתן לקבל את המידע הזה מחברת המים המקומית.

בית החרושת מגדיר את ערך ברירת המחדל עבור קושי המים.

- הדלק את המכשיר על ידי לחיצה על הלחצן **הדלקה/כיבוי**.
- כבה את המכשיר על ידי לחיצה על הלחצן **הדלקה/כיבוי**.
- לחץ לחיצה ארוכה על הלחצן **P** במשך חמש שניות עד שיישמע צפצוף.
- הדלק את המכשיר על ידי לחיצה על הלחצן **הדלקה/כיבוי**.
- נורית החיווי של התוכנית עם הרמה שהוגדרה תהבהב.
- לחץ על הלחצן **P** כדי לבחור את רמת הקשיות הרצויה *(ראה את טבלת רמת הקשיות של המים)*.

טבלת רמת הקשיות של המים

	רמה	°dH יחידות גרמניות	°fH יחידות צרפתיות	°Clark מעלות באנגלית
1	Eco רך	6 - 0	10 - 0	7 - 0
2	בינוני	11 - 7	20 - 11	14 - 8
3	בינוני	16 - 12	29 - 21	20 - 15
4	קשים	34 - 17	60 - 30	42 - 21
5	1/2 קשה מאוד	50 - 35	90 - 61	62 - 43

- כבה את המכשיר על ידי לחיצה על הלחצן **הדלקה/כיבוי**.

סיימת להגדיר!

בסיום התהליך, הפעל תוכנית ללא כלים במדיח.

השתמש רק במלח שמיועד למדיחי כלים.

אחרי הוספת המלח למכונה, נורית החיווי למילוי המלח תיכבה.

אם לא ממלאים את מכל המלח, עלול להיגרם נזק למרכך המים ולגוף החימום כתוצאה מהצטברות אבנית.

השימוש במלח מומלץ עם כל סוג של חומר ניקוי.

מילוי המכל של נוזל ההברקה
נוזל ההברקה מקל על ייבוש הכלים. יש למלא את מיכל נוזל ההברקה **A** כאשר המחוון האופטי הכהה שעל דלת המיכל **C** הופך לשקוף.

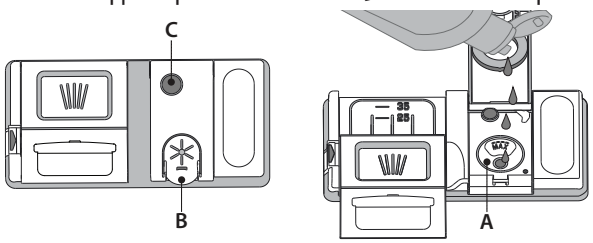

1. פתח את המכל **B** על ידי לחיצה על הלשונית במכסה ומשיכתה.
2. הוסף בזהירות את נוזל ההברקה עד לסימון המקסימלי (110 מ"ל) בחלל המילוי - היזהר שלא לשפוך אותו. במידה ונשפך נוזל, נקה אותו מיד בעזרת מטלית יבשה.
3. לחץ על המכסה כדי לסגור אותו עד שתישמע נקישה.

אין להוסיף נוזל הברקה ישירות לחלל הראשי של המדיח.

שינוי הכמות של נוזל ההברקה
אם תוצאות הייבוש אינן טובות לדעתך, תוכל לשנות את הכמות של נוזל ההברקה.

- הדלק את המכשיר על ידי לחיצה על הלחצן **הדלקה/כיבוי**.
- כבה את המכשיר על ידי לחיצה על הלחצן **הדלקה/כיבוי**.
- לחץ על הלחצן **P** שלוש פעמים עד שיישמע צפצוף.
- הדלק את המכשיר על ידי לחיצה על הלחצן **הדלקה/כיבוי**.
- נורית החיווי של התוכנית עם הרמה שהוגדרה תהבהב.
- לחץ על הלחצן **P** כדי לבחור את הכמות של נוזל ההברקה שבה המדיח ישתמש.
- כבה את המדיח באמצעות הלחצן **הדלקה/כיבוי**.

סיימת להגדיר!

אם הכמות של נוזל ההברקה מוגדרת לאפ 1 (תוכנית חיסכון), המדיח לא ישתמש בנוזל ההברקה. אם ייגמר נוזל ההברקה נורית החיווי למילוי נוזל ההברקה לא תידלק.

ניתן לבחור באחת מ -5 רמות, בהתאם לדגם המדיח. הגדרת המפעל ספציפית

לדגם, עקוב אחר ההוראות שלעיל כדי לבדוק עבור המכונה שלך.

- אם מופיעים על הכלים סימני מריחה כחולים, הגדר ערך נמוך (2-3).
- אם מופיעים על הכלים טיפות מים או סימני אבנית, הגדר ערך גבוה (4-5).

מילוי המכל של חומר הניקוי
כדי לפתוח את המכל של חומר הניקוי השתמש בחלק לפתיחה D. הוסף את חומר הניקוי רק למכל E היבש. הוסף את חומר הניקוי להדחה הראשונית ישירות אל תוך החלל הראשי של המדיח.

1. בעת מדידת כמות חומר הניקוי יש לעיין במידע שלעיל כדי להוסיף את הכמות הנכונה. בתוך המגירה **E** ישנם סימונים לעזרה בקביעת מינון חומר הניקוי.
2. נקה את השאריות של חומר הניקוי מקצוות המכל וסגור את המכסה עד שיינעל במקומו בנקישה.
3. סגור את המכסה של מכל חומר הניקוי על ידי משיכתו למעלה. ודא שרכיב הנעילה נמצא במקום.

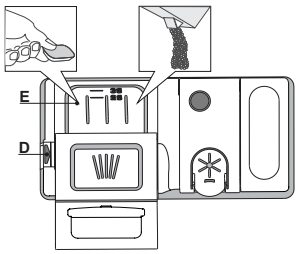

המכל של חומר הניקוי נפתח אוטומטית ברגע הנכון בהתאם לתוכנית.

השימוש בחומר ניקוי שאינו מיועד למדיחי כלים עלול לגרום לתקלות או לנזק למכשיר.

טבלת התוכניות

תוכנית	ייבוש שלב	Natural Dry(*)	משך תוכנית ההדחה (דקות:שעות)(**)	צריכת מים (ליטרים/תוכנית)	צריכת חשמל (קוט"ש/תוכנית)	זמן שנותר לאחר פתיחת הדלת (דקות:שעות)
1. חיסכון 50° Eco	√	√	3:35	8.7	0.72	1:00
2. אינטנסיבית 65°	√	√	2:45	17.5	1.60	0:05
3. מעורב 55°	√	√	2:30	15.0	1.30	0:05
4. מהירה 40’ 50°	-	√	0:40	9.0	0.70	0:00
5. חצי כמות 50° 1/2	√	√	1:20	11.0	1.00	0:00

נתוני תוכנית החיסכון נמדדו בתנאי מעבדה בהתאם לתקן האירופי EN 60436:2020.
הערה למעבדות בדיקה: לקבלת מידע על תנאי בדיקה השוואתיים של EN, אנא שלח דוא»ל לכתובת הבאה: dw_test_support@europeanappliances.com
לא נחוץ טיפול מוקדם בכלים לפני אף אחת מהתוכניות.

*)מתבצעת פתיחה של הדלת לפני סיום התוכנית. זאת כדי לשפר את יעילות הייבוש. יש להמתין עד להגעת הזמן ל-00:00 כדי להוציא את הכלים מהמדיח.

**) ערכים הנתונים עבור תוכניות שאינן Eco הן הערכה בלבד. משך הזמן בפועל עשוי להשתנות בהתאם לגורמים רבים, כגון טמפרטורת ולחץ המים בברז הכניסה, טמפרטורת החדר, כמות חומר הניקוי, כמות וסוג הכלים, אופן הפריסה של הכלים במדיח, אפשרויות נוספות שנבחרו והמצב של כיול החיישן. המצב של כיול החיישן עשוי להאריך את התוכנית בעד 20 דקות נוספות.*

תיאור התוכניות

הוראות לבחירת תוכנית ההדחה.

1 חיסכון
התוכנית Eco מתאימה לניקוי כלים ברמת לכלוך רגילה, ולצורך כך היא התוכנית היעילה ביותר במושגי צריכת חשמל ומים, והיא גם משמשת להערכת העמידה בתקינה של EU Ecodesign.

2 אינטנסיבית
התוכנית המומלצת לכלים מלוכלכים מאוד. מתאימה במיוחד למחבתות (לא מתאימה לפריטים עדינים).

3 מעורב
לכלוך מעורב. לכלים עם לכלוך רגיל ושאריות של אוכל שהתייבשו.

4 מהירה 40’
תוכנית לכלים עם מעט לכלוך ללא שאריות של אוכל שהתייבשו עליהם. אינו כולל שלב ייבוש

5 חצי כמות
מתאים לניקוי כמות קטנה של כלים עם לכלוך קל עד רגיל.

הערות:
שים לב שהמחזור *’מהירה 40’* מיועד רק לכלים ברמת לכלוך קלה.

הכנסת כלים למגשים

סלסלה לסכו"ם

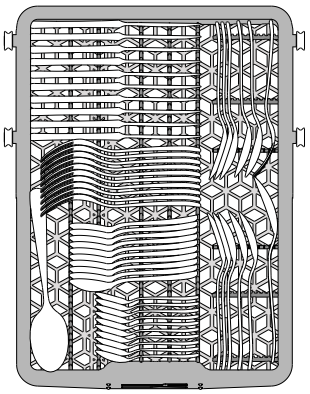

הסלסלה הזו מיועדת במיוחד לסכו"ם. סדר את הסכו"ם כמו באיור. סידור נפרד של הסכו"ם משפר את תוצאות ההדחה והייבוש שלו ומאפשר לאסוף אותו בקלות רבה יותר בסיום ההדחה.

ש לשים סכינים וכלים אחרים עם קצוות חדים כשהלהב פונה כלפי מטה.

כנפיים מתקפלות עם מיקום מתכוונן

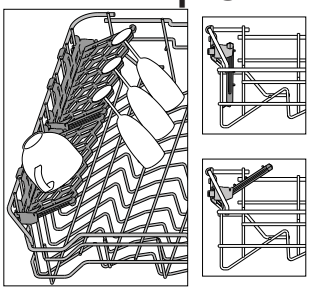

ניתן לפתוח או לקפל את הכנפיים הצדדיות למיטוב סידור הכלים בתוך המדף.
אפשר להניח בבטחה כוסות יין בכנפיים המתקפלות על ידי הכנסת כל רגל של הכוס. כאשר הסל העליון נמצא במצב הגבוה, אין אפשרות להשאיר את הדשים במצב אנכי למקום המתאים.
בהתאם לדגם:

- לפתיחת הכנף יש צורך להחליק אותה מעלה ולסובב או לשחרר אותה מהתפסנים ולמשוך אותה מטה.
- לקיפול הכנף יש צורך לסובב אותה להחליק אותה מטה או למשוך אותה מעלה ולהצמיד אותה להתפסנים.

מגש עליון

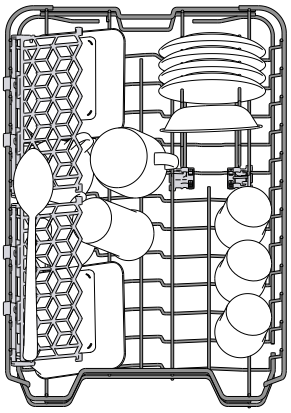

(דוגמה להכנסת כלים למגש העליון)

הכנס לכאן כלים עדינים או כלים שלא שוקלים הרבה: כוסות, ספלים, צלוחיות וקערות סלט קטנות.

מגש תחתון

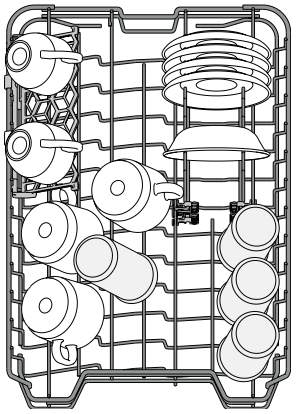

(דוגמה להכנסת כלים למגש התחתון)

מיועד לסירים, מכסים, צלחות, קערות, סכו"ם וכו'.

מומלץ לשים צלחות גדולות או מכסים גדולים בצדדים כדי לא להפריע לתנועה של זרוע ההתזה.

כיוון הגובה של המגש העליון

אפשר לכוון את הגובה של המגש העליון: במיקום הגבוה אם רוצים לשים במגש התחתון כלים גדולים ובמיקום התחתון אם רוצים להשתמש במעמדים ולפנות מקום לכלים גבוהים, כדי להימנע מהתנגשות בין הכלים שבמגש העליון לכלים שבמגש התחתון.

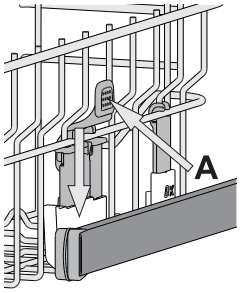

המגש העליון כוללרכיב לכיוון הגובה המגש העליון (ראה איור), המאפשר לכוון את הגובה בלי ללחוץ על הידיות אלא רק על ידי החזקת המגש בשני הצדדים, הרמתו ועזיבתו כשהוא יציב במיקום העליון.
כדי להחזיר את המגש למיקום התחתון, לחץ על הידיות **A** בשני הצדדים של המגש והזז אותו למטה.

מומלץ לא לכוון את הגובה של המגש כשיש בו כלים.
לעולם אין להגביה או להנמיך את המגש רק מצד אחד.

שימוש יומיומי

1. **בדיקת חיבור המים**
בדוק שהמדיח מחובר לאספקת המים ושהברז פתוח.

2. **הדלקת המדיח**
פתח את הדלת ולחץ על הלחצן **הדלקה/כיבוי**.

3. **הכנסת כלים למגשים**
(ראה את הכנסת כלים למגשים)

4. **מילוי המכל של חומר הניקוי**

5. **בחירת תוכנית והתאמה אישית של התוכנית**
בחר את התוכנית שהכי מתאימה לסוג הכלים ולרמת הלכלוך *(ראה את תיאור התוכניות)* על ידי לחיצה על הלחצן **P**.
בחר את האפשרויות הרצויות *(ראה את אפשרויות ופעולות)*.

6. **התחלה**
התחל את מחזור השטיפה על-ידי לחיצה על הלחצן 'התחלה/השהיה' (הנורית תידלק) וסגירת הדלת תוך ארבע שניות. כאשר התוכנית תתחיל יישמע צפצוף בודד. אם הדלת לא נסגרה תוך ארבע שניות., יושמע צליל האזעקה. במקרה זה, פתח את הדלת, לחץ על הלחצן 'התחלה/השהיה' וסגור שוב את הדלת תוך ארבע שניות.

7. **סיום תוכנית ההדחה**
סיום מחזור הכביסה מסומן על ידי צפצופים ועל ידי הברקה של נורית החיווי של התוכנית שנבחרה. פתח את הדלת וכבה את המכשיר על ידי לחיצה על הלחצן **הדלקה/כיבוי**. כדי לא להיכוות המתן כמה דקות לפני הוצאת הכלים. הוצא את הכלים מהמגשים, החל מהתחתון.

לאחר פרק זמן ממושך של חוסר פעילות המכונה תיכבה אוטומטית כדי לחסוך בצריכת החשמל.

אם הכלים רק מעט מלוכלכים או אם הם נשטפו במים לפני הכנסתם למדיח, הקטן את כמות חומר הניקוי בהתאם.

שינוי תוכנית שפועלת
אם נבחרה תוכנית לא נכונה, ניתן לשנות אותה ובלבד שהיא התחילה זה עתה: יש לפתוח את הדלת, ללחוץ ולהחזיק את הלחצן 'הפעלה/כיבוי', המכונה תכבה.
יש להפעיל שוב את המכונה על-ידי לחיצה על הלחצן 'הפעלה/כיבוי' ובחירת תוכנית חדשה עם האפשרויות הרצויות; התחל את תוכנית ההדחה על-ידי לחיצה על הלחצן 'התחלה/השהיה' (הנורית תידלק) וסגירת הדלת תוך ארבע שניות.

הוספת כלים
מבלי לכבות את המוכנה, פתח את הדלת (הנורית 'התחלה/השהיה' תתחיל להבהב) (היזהר מאדים חמים!) והנח את הכלים בתוך מדיח הכלים. לחץ על הלחצן 'התחלה/השהיה' וסגור את הדלת תוך ארבע שניות, המחזור ימשיך מהנקודה שבו הוא הופסק.

הפסקת התוכנית בטעות
אם הדלת נפתחה במהלך מחזור השטיפה או אם ישנה הפסקת חשמל, המחזור ייעצר. לחץ על הלחצן 'התחלה/השהיה' וסגור את דלת תוך ארבע שניות, המחזור ימשיך מהנקודה שבו הוא הופסק.

עצות וטיפים

טיפים
לפני הכנסת הכלים למגשים והסלסלות נקה את שאריות האוכל מהצלחות והקערות ורוקן את הכוסות. **לא צריך לשטוף את הכלים במים לפני הכנסתם למדיח.**
סדר את הכלים כך שיישארו טוב במקומם ולא ייפלו; סדר קופסאות כשהפתח שלהן פונה כלפי מטה וקערות באלכסון, כדי לאפשר למים להגיע לכל החלקים ולזרום בחופשיות.
אזהרה: ודא שמכסים, ידיות, מגשים ומחבתות לא ימנעו מזרועות ההתזה להסתובב.
הכנס כלים קטנים לסלסלת הסכו"ם.
שים את הכלים המלוכלכים מאוד במגש התחתון מכיוון שזרם המים חזק יותר בחלק הזה ויאפשר לשטוף אותם טוב יותר.
אחרי הכנסת הכלים למדיח ודא שזרועות ההתזה יכולות להסתובב בחופשיות.

סכום שאינו מתאים למדיח
- כלים וסכו"ם מעץ.
- כוסות עדינות עם עיטורים, כלים אמנותיים בעבודת יד או כלים עתיקים. העיטורים לא עמידים.
- חלקים העשויים מחומרים סינתטיים שאינם עמידים בטמפרטורות גבוהות.
- כלים מנחושת או מפח.
- כלים עם לכלוך של אפר, שעווה, חומר גירוז או דיו.

הצבעים של עיטורים על כוסות ושל כלים מאלומיניום/כסף עשויים להשתנות ולדהות בזמן השטיפה. חלק מהכוסות (למשל מקריסטל) עשויות לאבד מהברק והשקיפות שלהן אחרי כמה שטיפות במדיח.

נזק לכוסות ולכלים
- השתמש רק בכוסות זכוכית וכלים מפורצלן שלדברי היצרן שלהם מתאימים למדיח.
- השתמש בחומר ניקוי עדין שמתאים לכלים כאלה.
- אסוף את הכוסות והסכו"ם מהמדיח מיד בסיום התוכנית.

טיפים לחיסכון באנרגיה
- כאשר משתמשים במדיח הכלים הביתי בהתאם להוראות היצרן, שטיפת כלים במדיח כלים בדרך כלל משתמשת בפחות חשמל ומים מאשר שטיפת כלים ידנית.
- כדי למקסם את יעילות מדיח הכלים, מומלץ להפעיל את מחזור השטיפה ברגע שהמדיח מלא. מילוי מדיח הכלים הביתי עד לקיבולת המצוינת על-ידי היצרן תתרום לחיסכון בחשמל ובמים. ניתן למצוא מידע על הכנסה נכונה של הכלים בפרק 'מילוי הסלסלות'.
במקרה של מילוי חלקי, מומלץ להשתמש באפשרויות שטיפה ייעודיות אם הן זמינות (חצי כמות / שטיפת אזור / ריבוי אזורים), ולמלא רק את הסלסלות שנבחרו. מילוי לא נכון או מילוי יתר של מדיח הכלים עלול לגרום לצריכת משאבים מוגברת (כגון מים, חשמל וזמן וכן להגברת עוצמת הרעש) ולירידה בביצועי הניקוי והייבוש.
- שטיפה מקדימה של כלים מובילה לצריכת מים וחשמל מוגברת ואינה מומלצת.

היגיינה
כדי למנוע ריחות והצטברות של משקעים במדיח, הפעל תוכנית בטמפרטורה גבוהה לפחות פעם בחודש. השתמש בכפית של חומר ניקוי והפעל את המדיח ללא כלים כדי לנקות אותו.

התנגדות לקרה
אם המכשיר נמצא בסביבה שחשופה לסכנת קרה, **חובה לנקז אותה לחלוטין**. סגור את ברז המים, הסר את צינורות הכניסה והיציאה ואפשר לכל המים להתנקז. **ודא שמכל מרכך המים מלא במלח מומס**, די להגן על המכשיר מטמפרטורות של עד -20°C.
אם המכשיר אוחסן בתנאי קרה, יש להשאירו בטמפרטורת סביבה של לפחות 5°C במשך **לפחות 24 שעות** לפני ההפעלה הראשונה.

טיפול ותחזוקה

ניקוי מכלול המסננים

נקה מעת לעת את מכלול המסננים כך שהוא לא ייסתם ושמי הפסולת ייזרמו כהלכה.

השימוש במדיח כלים עם מסננים סתומים או עצמים זרים בתום מערכת הסינון או המתזים עלולה לגרום לתקלות ביחידה שיובילו לירידה בביצועים, לפעולה רועשת או לצריכת משאבים מוגברת.

מכלול המסננים כולל שלושה מסננים שמסירים את שאריות האוכל ממי השטיפה וממחזרים את המים: כדי ליהנות מהתוצאות הטובות ביותר בהדחה, עליך לוודא שהם נקיים.

אין להשתמש במדיח ללא המסננים או אם הם רופפים.

לפחות פעם בחודש או אחרי 30 מחזורים, בדוק את מכלול הסינון ובמידת הצורך נקה אותו היטב במים זורמים תוך שימוש במברשת לא מתכתית בהתאם להוראות שלהלן:

1. סובב את המסנן שבצורת גליל **A** נגד כיוון השעון ומשוך אותו החוצה *(איור 1)*.
2. שלוף החוצה את מסנן הכוסות **B** על ידי לחיצה קלה על הלשוניות שבצדדים *(איור 2)*.
3. החלק החוצה את המסנן מפלדת אל-חלד **C** *(איור 3)*.
4. אם תמצא עצמים זרים (כגון זכוכית שבורה, פורצלן, עצמות, זרעי פירות וכו'.) הסר אותם בזהירות.
5. בדוק את המסנן ונקה את שאריות האוכל. **לעולם אין להסיר** את מגן המשאבה השחור) *(איור 4)*.

1

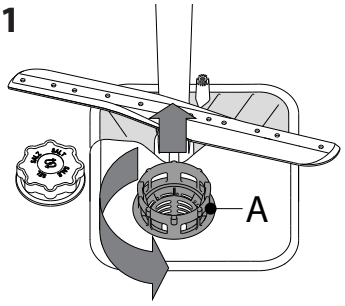

2

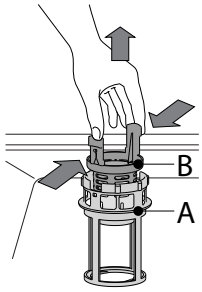

3

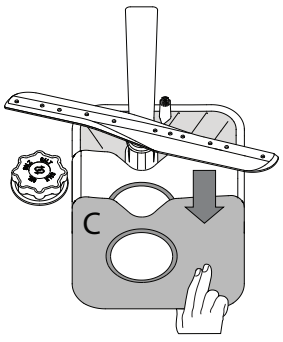

4

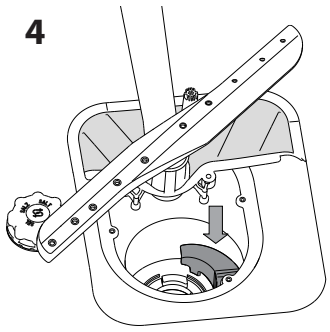

אחרי ניקוי המסננים החזר אותם למקומם הנכון; חשוב לעשות זאת כדי לשמור על פעולה תקינה של המדיח.

ניקוי הצינור של אספקת המים

אם צינורות המים חדשים או לא היו בשימוש זמן רב, אפשר למים לזרום דרכם כדי לוודא שאין סתימות לפני חיבורם. אם לא שומרים על אמצעי הזהירות הזה צינור אספקת המים עלול להיסתם ולגרום לנזק במדיח.

ניקוי זרועות ההתזה

מעת לעת, שאריות אוכל עשויות להצטבר על זרועות ההתזה ולחסום את חורי ההתזה של המים. לכן מומלץ לבדוק את זרועות ההתזה מעת לעת ולנקות אותן באמצעות מברשת קטנה עם שערות שאינן ממתכת.

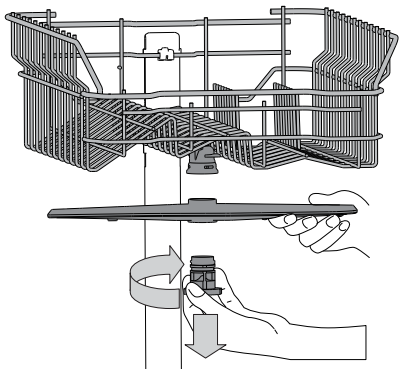

כדי לשלוף החוצה את זרוע ההתזה העליונה, סובב את טבעת הנעילה שמפלסטיק נגד כיוון השעון. בסיום הניקיון החזר את זרוע ההתזה כך שהצד עם יותר חורים פונה כלפי מעלה.

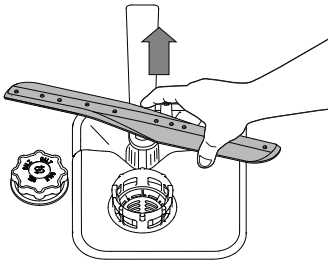

ניתן להוציא את זרוע ההתזה התחתונה על ידי משיכתה למעלה.

מערכת ריכוך מים

מרכך מים מצמצם באופן אוטומטי את קושי המים ובכך מונע הצטברות אבנית על גוף החימום ותורם ליעילות ניקוי גבוהה יותר.

מערכת זו מחדשת את עצמה באמצעות מלח ולכן יש למלא מחדש את מכל המלח כשהוא מתרוקן.

תדירות החידוש תלויה בהגדרת רמת הקושי של המים - החידוש מתבצע פעם בכל 5 מחזורי Eco כאשר רמת הקושי של המים מוגדרת ל-3. תהליך ההתחדשות מתחיל בשטיפה האחרונה ומסתיים בשלב הייבוש, לפני סיום המחזור.

- התחדשות אחת צורכת: ~3.5 ליטר מים;
- תוספת של עד חמש דקות למחזור;
- צריכת חשמל קטנה מ-0.005 קוט"ש.

פתרון בעיות

אם מדיח הכלים אינו פועל כהלכה, בדוק אם ניתן לפתור את הבעיה על-ידי מעבר על הרשימה שלהלן. לשגיאות או בעיות אחרות יש ליצור קשר עם השירות לאחר המכירה שפרטיו מופיעים בחוברת האחריות. היצרן מבטיח את הזמינות של חלקי חילוף למשך לפחות עשר שנים לאחר תאריך הייצור של מכשיר זה.

בעיות	גורמים אפשריים	פתרונות
המדיח לא מתחיל לעבוד או לא מגיב לפקודות.	ייתכן שהמכונה לא חוברה טוב לחשמל.	הכנס את התקע לשקע.
	יש הפסקת חשמל.	מסיבות בטיחות, מדיח הכלים לא יופעל מחדש באופן אוטומטי כשאספקת החשמל תחודש. פתח את דלת מדיח הכלים, לחץ על הלחצן 'התחלה/השהיה' וסגור את הדלת תוך ארבע שניות.
	דלת המדיח אינה סגורה. פין NaturalDry לא משוך פנימה.	דחוף את הדלת חזק עד שתשמע נקישה *("קליק")*.
	המחזור מופסק על-ידי פתיחת הדלת למשך יוצר מארבע שניות	לחץ על 'התחלה/השהיה' וסגור את הדלת תוך ארבע שניות.
	המכונה לא מגיבה לפקודות.	כבה את המכשיר על-ידי לחיצה על הלחצן 'הפעלה/כיבוי', הפעל אותו חזרה אחרי כדקה והתחל מחדש את התוכנית. אם הבעיה ממשיכה, נתק את המכשיר למשך דקה, ולאחר מכן חבר אותו חזרה.
המדיח לא מנקז את המים.	התוכנית לא הסתיימה.	המתן עד שתוכנית ההדחה תסתיים.
	צינור הניקוז עקום.	בדוק שצינור הניקוז לא עקום *(ראה את הוראות ההתקנה)*.
	יש סתימה בצינור הניקוז של הכיור.	נקה את צינור הניקוז של הכיור.
	המסנן סתום עם שאריות של אוכל.	נקה את המסנן *(ראה את ניקוי מכלול המסננים)*.
המדיח משמיע רעשים חריגים.	הכלים מתנדנדים ומתנגשים זה בזה.	סדר את הכלים נכון *(ראה את הכנסת כלים למגשים)*.
	נוצר יותר מדי קצף.	לא מדדת נכון את הכמות של חומר הניקוי או שהוא לא מתאים לשימוש במדיחים *(ראה את מילוי המכל של חומר הניקוי)*. חדשו את פעולת המחזור הנוכחי על ידי כיבוי מדיח הכלים ולאחר מכן הדליקו אותו שוב, בחרו תכנית חדשה, לחצו על לחצן 'הפעלה/השהיה' וסגרו את הדלת בתוך 4 שניות. אל תוסיף חומר ניקו.
הכלים לא נקיים.	לא סידרת את הכלים נכון.	סדר את הכלים נכון *(ראה את הכנסת כלים למגשים)*.
	הכלים מונעים מזרועות ההתזה להסתובב בחופשיות.	סדר את הכלים נכון *(ראה את הכנסת כלים למגשים)*.
	התוכנית עדינה מדי.	בחר תוכנית מתאימה *(ראה את טבלת התוכניות)*.
	נוצר יותר מדי קצף.	לא מדדת נכון את הכמות של חומר הניקוי או שהוא לא מתאים לשימוש במדיחים *(ראה את מילוי המכל של חומר הניקוי)*.
	לא סגרת טוב את המכסה של מכל נוזל ההברקה.	ודא שהמכסה של מכל נוזל ההברקה סגור טוב.
	המסנן מלוכלך או סתום.	נקה את מכלול המסננים *(ראה את טיפול ותחזוקה)*.
	אין מלח למדיח.	מלא את מכל המלח *(ראה את מילוי מכל המלח)*.
המדיח לא ממלא מים. כל נוריות LED מהבהבות במהירות	אין מים בברז של אספקת המים או שהברז סגור.	ודא שיש מים בברז של אספקת המים ושהברז פתוח.
	צינור הכניסה מכופף.	וודא שצינור הכניסה לא מכופף(ראה 'התקנה') תכנת מחדש את מדיח הכלים והפעל מחדש.
	המסנן בצינור הכניסה סתום; יש צורך לנקות אותו.	אחרי שוודאת וניקית כבה והפעל מחדש את המדיח והפעל תוכנית חדשה.
מדיח הכלים מסיים את המחזור מוקדם מדי.	צינור הניקוז ממוקם נמוך מדי או שיש פעולת סיפון לתוך מערכת הביוב הביתית.	בדוק אם קצה צינור הניקוז נמצא בגובה הנכון (ראה 'התקנה').בדוק אם יש פעולת סיפון לתוך מערכת הביוב הביתית, במקרה צורך התקן שסתום כניסה.
	אוויר בצינור האספקה.	חפש נזילות או בעיות אחרות באספקת המים שמכניסות אוויר פנימה.
דליפת חומר ניקוי.	דליפת חומר ניקוי תלויה בחומר הניקוי הנוזלי המשמש וניתן להדגיש אותה במקרה של אפשרות עיכוב מופעלת.	דליפות קטנות לא יגרמו לתקלה במכונה וניתן להימנע מהחלפת סוג חומר ניקוי נוזלי או שימוש בטבליות.

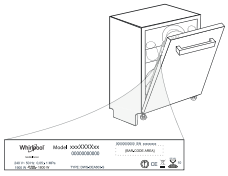

ניתן למצוא את המדינית, את התיעוד הסטנדרטי ומידע נוסף אודות המוצר בכתובת:

- שימוש בקוד QR על המוצר שלך.
- ביקור באתר האינטרנט שלנו **docs.whirlpool.eu/docs** ו **parts-selfservice.europeanappliances.com**
- לחלופין, **צור קשר עם השירות לאחר המכירה** (ראה מספר טלפון בחוברת האחריות). בכל פנייה למוקד שירות הלקוחות שלנו יש לציין את הקודים שרשומים על גבי לוחית הזיהוי של המוצר.

ניתן לאחזר את פרט הדגם באמצעות קוד ה-QR המופיע התוויתה אנרגיה. התווית גם כוללת את מזהה הדגם שבו ניתן להשתמש על-מנת לעיין בפורטל הרישום בכתובת https://eprel.ec.europa.eu (ניתן להשיג רק בדגמים מסוימים).

Whirlpool 2024 © /TM/®. מיוצר ברישיון .

GUIDA RAPIDA
GUASTI

GRAZIE PER AVER ACQUISTATO UN PRODOTTO WHIRLPOOL.
Per ricevere assistenza in modo più completo, registrare il proprio apparecchio sul sito: **www.whirlpool.eu/register**

SCANSIONARE IL CODICE QR SULL'APPARECCHIO PER VISUALIZZARE INFORMAZIONI PIÙ DETTAGLIATE



⚠ Prima di utilizzare l'apparecchio, legga attentamente le Istruzioni di sicurezza e di installazione.

DESCRIZIONE PRODOTTO

APPARECCHIO

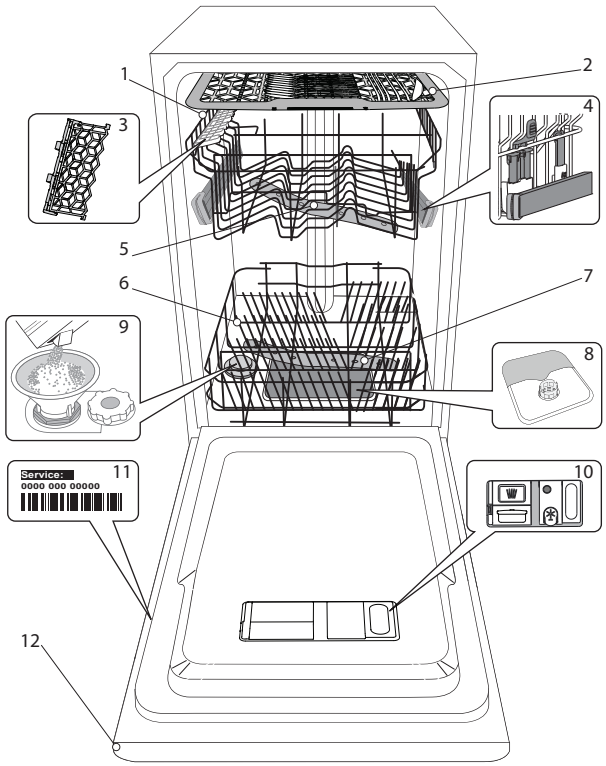

1. Cestello superiore
2. Cestello portaposate
3. Sponde ribaltabili
4. Regolatore altezza cestello superiore
5. Braccio aspersore superiore
6. Cestello inferiore
7. Braccio aspersore inferiore
8. Gruppo filtro
9. Distributore del sale
10. Distributori per detersivo e brillantante
11. Targhetta matricola
12. Pannello comandi

PANNELLO COMANDI

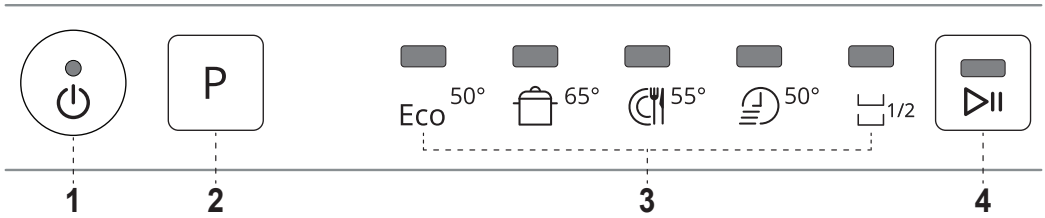

1. Tasto Accensione-Spegnimento/Ripristino e relativa spia
2. Tasto di selezione programmi
3. Spie indicatore di programma
4. Tasto Avvio/Pausa e relativa spia

PRIMO UTILIZZO
SALE, BRILLANTANTE E DETERSIVO

SUGGERIMENTO PER IL PRIMO UTILIZZO

Dopo aver completato l'installazione, togliere i fermi dai cestelli e gli elementi elastici di ritegno dal cestello superiore.

RIFORNIMENTO DEL SERBATOIO DEL SALE

L'uso di sale previene la formazione di CALCARE sulla superficie dei piatti e sui componenti della macchina.

- È indispensabile che **IL SERBATOIO DEL SALE SIA SEMPRE RIFORNITO.**
- È essenziale quindi che il livello di durezza dell'acqua sia stato impostato.

Il serbatoio del sale si trova nella parte inferiore della lavastoviglie (vedere la *DESCRIZIONE DEL PRODOTTO*) e va rabboccato quando il galleggiante verde sul tappo del serbatoio non è più visibile

1. Togliere il cestello inferiore e svitare il tappo del serbatoio (ruotare in senso antiorario).

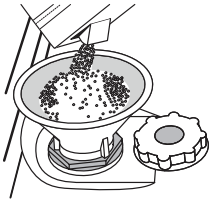

2. Solo la prima volta: riempire d'acqua il serbatoio del sale.

3. Sistemare opportunamente l'imbuto *(vedere figura)* e rifornire il serbatoio del sale fino all'orlo (circa 1 kg); Non è inconsueto che l'acqua trabocchi leggermente.
4. Togliere l'imbuto ed eliminare qualsiasi residuo di sale dall'areacircostante l'apertura.

Accertarsi che il tappo sia adeguatamente serrato per evitare l'ingresso di detersivo all'interno della vaschetta durante il programma di lavaggio (ciò potrebbe causare il danneggiamento del dispositivo addolcente senza possibilità di riparazione).

Ogni volta che è necessario aggiungere sale, è obbligatorio eseguire la procedura prima dell'inizio del ciclo di lavaggio per evitare rischi di corrosione.

IMPOSTAZIONE DELLA DUREZZA DELL'ACQUA

Per consentire che il dispositivo addolcente dell'acqua agisca al meglio, è essenziale che l'impostazione del livello di durezza dell'acqua tenga conto della sua durezza effettiva nell'utenza domestica. È possibile ottenere il valore di durezza dell'acqua nell'utenza domestica rivolgendosi al proprio fornitore.
Il valore predefinito per la durezza dell'acqua viene impostato in fabbrica.

- Azionare l'apparecchio agendo sul tasto **ACCENSIONE/SPEGNIMENTO.**
- Disattivare l'apparecchio agendo sullo stesso tasto **ACCENSIONE/SPEGNIMENTO.**
- Tenere premuto il tasto **P** per 5 secondi, fino a udire il segnale corrispondente.
- Azionare l'apparecchio agendo sul tasto **ACCENSIONE/SPEGNIMENTO**.
- La spia che indica il programma correntemente impostato lampeggia.
- Premere il tasto **P** per selezionare il livello di durezza dell'acqua richiesto *(vedere TABELLA DEI LIVELLI DI DUREZZA DELL'ACQUA)*.

Tabella di durezza dell'acqua

Livello			°dH Gradi tedeschi	°fH Gradi francesi	°Clark Gradi inglesi
1	Eco	Dolce	0 - 6	0 - 10	0 - 7
2		Moderatamente dolce	7 - 11	11 - 20	8 - 14
3		Medio	12 - 16	21 - 29	15 - 20
4		Dura	17 - 34	30 - 60	21 - 42
5	1/2	Molto dura	35 - 50	61 - 90	43 - 62

- Disattivare l'apparecchio agendo sullo stesso tasto **ACCENSIONE/SPEGNIMENTO.**

La procedura di impostazione è stata completata!

Non appena completata tale procedura, avviare uno dei programmi senza carico.
Utilizzare soltanto sale di tipo specifico per lavastoviglie.
Dopo aver versato il sale all'interno della macchina, la spia riempimento SALE si spegne.
La mancanza di sale nel serbatoio potrebbe danneggiare l'addolcitore d'acqua e la resistenza per effetto dell'accumulo di calcare.
L'uso del sale è consigliato con qualsiasi tipo di detersivo per lavastoviglie.

RIEMPIMENTO DEL DISTRIBUTORE BRILLANTANTE

L'utilizzo di brillantante facilita il processo di ASCIUGATURA delle stoviglie. La vaschetta del brillantante **A** dovrebbe essere riempita quando l'indicatore ottico scuro posto sullo sportellino **C** diventa trasparente.

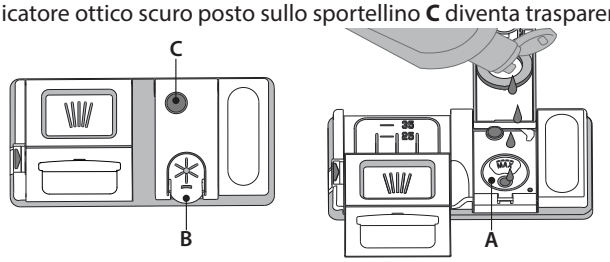

1. Aprire il distributore **B** esercitando opportuna pressione e quindi sollevando la linguetta posta sul coperchio.
2. Versare delicatamente il brillantante fino al segno che indica il livello di riferimento massimo (110 ml), ma evitandone la fuoriuscita. Nel caso in cui ciò si verifichi, asciugare immediatamente il liquido fuoriuscito mediante un panno asciutto.
3. Abbassare il coperchio fino ad avvertire lo scatto che ne segnala la chiusura.

Non versare MAI il brillantante direttamente all'interno della vaschetta.

REGOLAZIONE DEL DOSAGGIO DI BRILLANTANTE

Se non si è completamente soddisfatti del processo di asciugatura, è possibile regolare la quantità di brillantante da utilizzare.

- Azionare la lavastoviglie agendo sul tasto **ACCENSIONE/SPEGNIMENTO.**
- Disattivare la lavastoviglie utilizzando lo stesso tasto **ACCENSIONE/SPEGNIMENTO**.
- Premere tre volte il tasto **P**: si avverte il segnale corrispondente.
- Azionare la lavastoviglie mediante il tasto **ACCENSIONE/SPEGNIMENTO.**
- La spia che indica il programma correntemente impostato lampeggia.
- Premere sul tasto **P** per impostare il livello di brillantante corrispondente alla quantità richiesta.
- Disattivare utilizzando il tasto **ACCENSIONE/SPEGNIMENTO**

La procedura di impostazione è stata completata!

Nel caso in cui il livello di brillantante sia impostato su ZERO (ECO), il brillantante non viene erogato.
A seconda del modello di lavastoviglie è possibile impostare al massimo 5 livelli di dosaggio. Le impostazioni di fabbrica dipendono dal modello; seguire le istruzioni precedenti in base alle caratteristiche del proprio apparecchio.

- In presenza di strisce con sfumature blu sulla superficie dei piatti, impostare un livello di dosaggio basso (2-3).
- In presenza di gocce d'acqua o di calcare sulla superficie dei piatti impostare invece dosaggi alti (4-5).

RIEMPIMENTO DEL DISTRIBUTORE DETERSIVO

Per aprire il distributore detersivo utilizzare il dispositivo di apertura D. Versare il detersivo esclusivamente nel distributore E asciutta. Mettere la dose di detersivo per il prelavaggio direttamente all'interno del distributore.

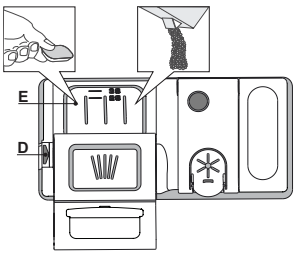

1. Per il dosaggio corretto del detersivo fare riferimento ai dati sopra riportati. La vaschetta **E** contiene indicatori di livello per facilitare il dosaggio del detersivo.
2. Eliminare eventuali residui di detersivo dai bordi del distributore e chiudere il coperchio fino ad avvertire lo scatto caratteristico.
3. Chiudere il coperchio del distributore sollevandolo fino a portare il dispositivo di chiusura in sede.

Il distributore del detersivo si apre automaticamente quando previsto dal programma in uso.
L'uso di un detersivo non specifico per lavastoviglie potrebbe causare malfunzionamenti o danni all'apparecchio.

TABELLA DEI PROGRAMMI

Programma				Fase di asciugatura	Natural Dry*)	Durata programma di lavaggio (h:min)**)	Consumo d'acqua (litri/ciclo)	Consumo energetico (kWh/ciclo)	Tempo residuo dopo apertura porta (h:min)
1	Eco	Eco	50°	√	√	3:35	8.7	0.72	1:00
2	Intensivo		65°	√	√	2:45	17.5	1.60	0:05
3	Misti		55°	√	√	2:30	15.0	1.30	0:05
4	Rapido 40'		50°	-	√	0:40	9.0	0.70	0:00
5	Mezzo Carico	1/2	55°	√	√	1:20	11.0	1.00	0:00

La misurazione dei dati per la creazione del programma ECO avviene in condizioni di laboratorio secondo quanto prescritto dalle norme europee EN 60436:2020. Nota per i laboratori di Prove: per informazioni sulle condizioni della prova comparativa EN. farne richiesta all'indirizzo: dw_test_support@europeanappliances.com Questi programmi non richiedono un pre-trattamento delle stoviglie.

**) La porta viene aperta prima che il programma sia terminato. Questo per migliorare l'efficienza dell'asciugatura. Attendere che l'ora raggiunga le 00:00 per svuotare la lavastoviglie.*

***)Ad eccezione del programma Eco, i valori riportati per gli altri programmi sono puramente indicativi.*

La durata effettiva può dipendere da molti fattori. quali la temperatura e la pressione dell'acqua di alimentazione. la temperatura ambiente. la dose di detersivo utilizzata. la quantità e il tipo di carico e il suo bilanciamento. la selezione di determinate opzioni e la taratura dei sensori. La taratura dei sensori può prolungare la durata dei programmi anche di 20 minuti.

DESCRIZIONE DEI PROGRAMMI

Istruzioni per selezionare il ciclo di lavaggio.

1 ECO
Il programma Eco è indicato per le stoviglie mediamente sporche; è il programma più efficiente in termini di consumo combinato di acqua ed energia per questo tipo di stoviglie e viene usato per valutare la conformità dell'apparecchio alla legislazione UE in materia di progettazione ecocompatibile.

2 INTENSIVO
Stoviglie e pentole molto sporche (non usare per pezzi delicati).

3 MISTI
Carichi misti. Per piatti con sporco normale e residui secchi di cibo.

4 RAPIDO 40'
Programma indicato per un mezzo carico di stoviglie poco sporche e prive di residui secchi. Non è prevista una fase di asciugatura.

5 MEZZO CARICO
Ideale per il lavaggio a mezzo carico di stoviglie poco o mediamente sporche.

Note:
Sll ciclo *Rapido 40'* è indicato per stoviglie poco sporche.

NaturalDry
NaturalDry è una funzione di asciugatura a convezione che apre automaticamente la porta durante/dopo la fase di asciugatura per garantire stoviglie perfettamente asciutte dopo ogni lavaggio. La porta può essere aperta quando la temperatura è tale da non poter danneggiare i mobili della cucina.
Come ulteriore protezione dal vapore, la lavastoviglie viene fornita con una speciale lamina di protezione aggiuntiva.
Per istruzioni sul montaggio della lamina protettiva, vedere le (ISTRUZIONI PER L'INSTALLAZIONE).

CARICAMENTO DEI CESTELLI

CESTELLO PORTAPOSATE

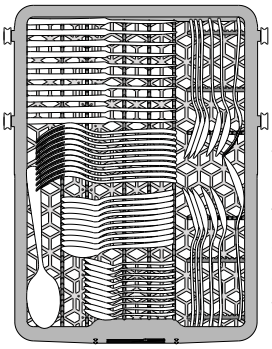

Il terzo cestello è stato progettato per alloggiare le posate durante il lavaggio.
Disporre le posate come illustrato nella figura.
La possibilità di sistemare le posate a parte ne rende più semplice la raccolta dopo il lavaggio e migliora le prestazioni sia nella fase di lavaggio che in quella di asciugatura.

Coltelli e altri utensili con bordi affilati devono essere sistemati con le lame rivolte verso il basso.

CESTELLO SUPERIORE

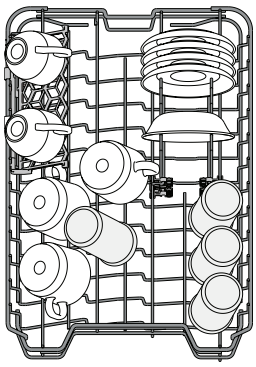

Riporvi i piatti poco resistenti e le stoviglie delicate: vetri, tazze, piattini, insalatiere dai bordi bassi.

(esempio di carico del cestello superiore)

REGOLAZIONE IN ALTEZZA DEL CESTELLO SUPERIORE

È possibile regolare del cestello superiore nel senso dell'altezza:
la posizione rialzata consente di sfruttare al massimo il cestello inferiore per riporvi le stoviglie di dimensioni ingombranti, mentre la posizione ribassata consente di utilizzare le sponde ribaltabili creando lo spazio che esse richiedono e di evitare urti con gli oggetti caricati nel cestello inferiore.

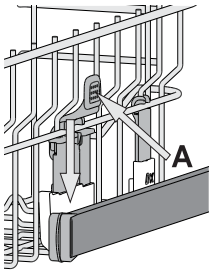

Il cestello superiore è munito di **regolatore in altezza** (vedere figura) che non richiede pressione sulle leve; sollevarlo tenendolo per i lati, non appena si trovi in posizione rialzata.
Per ripristinare la posizione ribassata, agire sulle leve **A** poste ai lati del cestello e abbassare il cestello.

Si raccomanda vivamente di non procedere alla regolazione in altezza di cestelli già caricati.
Non rialzare o ribassare MAI il cestello agendo su un lato soltanto.

SPONDE RIBALTABILI CON POSIZIONE REGOLABILE

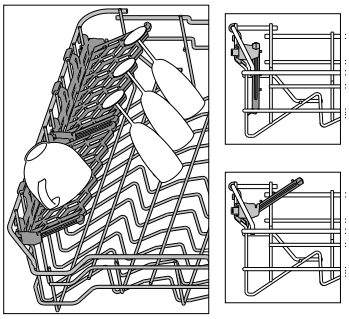

Le sponde ribaltabili laterali possono essere estese o ripiegate per ottimizzare la disposizione delle stoviglie nel cestello.
Si possono disporre i bicchieri da vino nelle sponde ribaltabili in modo assolutamente sicuro, inserendone lo stelo negli appositi spazi. In caso di posizione elevata del ripiano superiore, le alette non possono rimanere in posizione verticale.
In base al modello:

- per estendere le sponde occorre farle scorrere verso l'alto e ruotarle oppure sganciarle dai fermi e abbassarle.
- per ripiegare le sponde occorre ruotarle e farle scorrere verso il basso oppure sollevarle e agganciarle ai fermi.

CESTELLO INFERIORE

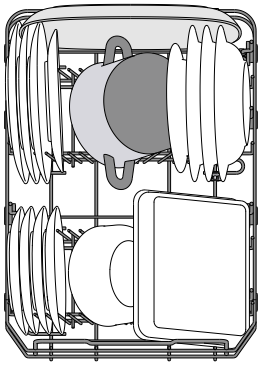

Per pentole, coperchi, piatti, insalatiere, stoviglie, ecc. In teoria conviene disporre piatti e coperchi di grandi dimensioni ai lati, per evitare interferenze con l'elemento aspersore.

(esempio di carico nel cestello inferiore)

USO QUOTIDIANO

1. **VERIFICA DEL COLLEGAMENTO ALLA RETE IDRICA**
   Verificare che la lavastoviglie sia collegata alla rete idrica e che il rubinetto dell'acqua sia aperto.
2. **AZIONAMENTO DELLA LAVASTOVIGLIE**
   Aprire la porta e premere il tasto **ACCENSIONE/SPEGNIMENTO**.
3. **CARICAMENTO DEI CESTELLI**
   (vedere CARICAMENTO DEI CESTELLI).
4. **RIEMPIMENTO DEL DISTRIBUTORE DETERSIVO**
5. **SELEZIONARE IL PROGRAMMA E ADATTARE IL CICLO SECONDO NECESSITÀ**
   Selezionare il programma più adatto in base al tipo di stoviglie e alla quantità di sporco in essi presente (*vedere la DESCRIZIONE DEI PROGRAMMI)* premendo sul tasto **P**.
   Selezionare le opzioni richieste *(vedere OPZIONI E FUNZIONI)*.
6. **AVVIO**
   Avviare il ciclo di lavaggio premendo il tasto **AVVIO/Pausa** (il LED si accenderà) e chiudere la porta entro 4 secondi. All'avvio del programma viene emesso un segnale acustico. Se la porta non viene chiusa entro 4 sec. viene emesso il suono di allarme. In questo caso, aprire la porta, premere il tasto **AVVIO/Pausa** e richiudere la porta entro 4 sec.
7. **FINE DEL CICLO DI LAVAGGIO**
   La conclusione del ciclo di lavaggio è indicata dalla relativa segnalazione acustica, mentre mediante il lampeggio dell'indicatore corrispondente al programma selezionato. Aprire la porta e spegnere l'apparecchio premendo il tasto **ACCENSIONE/SPEGNIMENTO**.
   Per evitare bruciature, prima di togliere le stoviglie attendere pochi minuti. Scaricare i cestelli, iniziando da quello inferiore.

La macchina si disattiva automaticamente nel corso di determinati periodi di inattività prolungata, al fine di ridurre al minimo il consumo di elettricità. Se le stoviglie sono soltanto leggermente sporche oppure sono state risciacquate prima di essere poste nella lavastoviglie, ridurre in proporzione la dose di detersivo da utilizzare.

MODIFICA DI UN PROGRAMMA IN CORSO

Nel caso in cui sia stato selezionato il programma sbagliato, è possibile cambiarlo a condizione che sia appena iniziato: aprire lo sportello e premere a lungo il tasto **ACCENSIONE/SPEGNIMENTO**; l'apparecchio si spegnerà.
Azionare nuovamente la macchina agendo sul tasto **ACCENSIONE/SPEGNIMENTO** e selezionare il nuovo ciclo di lavaggio con qualsiasi opzione richiesta; Avviare il ciclo di lavaggio premendo il tasto **AVVIO/Pausa** (il LED si accende) e chiudere la porta entro 4 secondi.

AGGIUNTA DI ALTRE STOVIGLIE

Senza spegnere l'apparecchio, aprire la porta (il LED **AVVIO/Pausa** inizia a lampeggiare) (**fare attenzione al vapore MOLTO CALDO!**) e introdurre le stoviglie. Premere il tasto **AVVIO/Pausa** e chiudere lo sportello entro 4 secondi; il ciclo riprenderà dal punto in cui era stato interrotto.

INTERRUZIONI ACCIDENTALI

In caso di apertura della porta o di interruzione dell'alimentazione elettrica durante un ciclo di lavaggio, il ciclo si interrompe. Premere il tasto **AVVIO/Pausa** e chiudere lo sportello entro 4 secondi; il ciclo riprenderà dal punto in cui era stato interrotto.

AVVISI E CONSIGLI

CONSIGLI

Prima di caricare i cestelli, eliminare tutti i residui di cibo dalle stoviglie e vuotare i bicchieri. **Non occorre il risciacquo sotto acqua corrente prima del caricamento.**
Sistemare le stoviglie in modo che rimangano in sede e non si possano ribaltare; e sistemare le vaschette con le aperture rivolte verso il basso e le parti concave/complesse disposte obliquamente, per consentire all'acqua di lavaggio di raggiungere ogni superficie e scorrervi liberamente.
Avvertenza: coperchi, maniglie, vassoi e padelle non devono ostacolare la rotazione degli aspersori.
Riporre tutti gli oggetti di piccole dimensioni nel cestello portaposate.
Quando molto sporche, riporre piatti e pentole nel cestello inferiore poiché nel relativo settore gli aspersori svolgono un'azione più intensa e consentono migliori prestazioni nel lavaggio.
Una volta completata la procedura di carico, accertarsi che gli aspersori possano ruotare liberamente.

STOVIGLIE DI TIPO NON ADATTO

- Stoviglie e posate in legno.
- Bicchieri decorati, pezzi di artigianato e piatti antichi. le decorazioni non sono sufficientemente resistenti.
- Componenti in materiali sintetici che non resistono alle temperature elevate.
- Stoviglie in rame e stagno.
- Stoviglie sporche di cenere, cera, grasso lubrificante o inchiostro.

Durante la fase di lavaggio i colori delle decorazioni di bicchieri e pezzi in alluminio/argento possono sbiadire. Alcuni tipi di bicchieri (es. i bicchieri in cristallo) possono divenire opachi anche soltanto dopo un certo numero di lavaggi.

CONSIGLI PER IL RISPARMIO ENERGETICO

- Se la lavastoviglie viene usata secondo le istruzioni del produttore, **il lavaggio delle stoviglie a macchina comporta normalmente un MINORE CONSUMO DI ENERGIA e acqua rispetto al lavaggio a mano.**
- Per ottimizzare l'efficienza della lavastoviglie si raccomanda di **avviare il ciclo di lavaggio con l'apparecchio a pieno carico**. Caricando la lavastoviglie fino alla capacità indicata dal produttore si contribuirà a ridurre i consumi d'acqua e di energia. Per informazioni sul caricamento corretto delle stoviglie, leggere la sezione CARICAMENTO DEI CESTELLI. In caso di carico parziale, si raccomanda di usare le apposite opzioni di lavaggio, se disponibili (Mezzo carico/ Zone Wash/ Multizona), caricando solo i cestelli selezionati. Un caricamento non corretto o eccessivo della lavastoviglie può aumentare il consumo di risorse (acqua, energia e tempo, oltre a una maggiore rumorosità) e ridurre le prestazioni di lavaggio e asciugatura.
- Il pre-risciacquo delle stoviglie comporta un maggiore consumo di acqua ed energia e non è consigliato.

DANNEGGIAMENTO DI BICCHIERI E STOVIGLIE

- Utilizzare soltanto bicchieri e porcellane garantite dal produttore per il lavaggio in lavastoviglie.
- Utilizzare un detersivo delicato e adatto al tipo di stoviglie in questione
- Togliere i bicchieri e gli altri elementi dalla lavastoviglie non appena sia terminato il ciclo di lavaggio.

IGIENIZZANTE

Per evitare la formazione di cattivi odori e sedimenti vari all'interno della lavastoviglie **avviare un programma che preveda temperature elevate almeno una volta al mese**. Per eseguire la pulizia dell'apparecchio utilizzare un cucchiaino di detersivo e avviare il ciclo in assenza di carico.

RESISTENZA AL GELO

Se l'apparecchio è collocato in un locale esposto al pericolo di gelo, **occorre svuotarlo completamente**. Chiudere il rubinetto dell'acqua e staccare i tubi di alimentazione e di scarico, quindi far defluire l'acqua. **Assicurarsi che l'addolcitore d'acqua sia pieno di sale di rigenerazione disciolto nel relativo contenitore**, per proteggere l'apparecchio da temperature fino a -20°C.
Se l'apparecchio è stato immagazzinato in condizioni di gelo, deve rimanere a una temperatura ambiente di min. 5°C **per almeno 24 ore** prima del primo funzionamento.

MANUTENZIONE E PULIZIA

PULIZIA DEL GRUPPO FILTRO

Pulire regolarmente il gruppo filtro in modo che nei relativi elementi non si formino ostruzioni e che l'acqua vi scorra regolarmente.
L'uso della lavastoviglie con i filtri ostruiti, o con oggetti estranei nel sistema filtrante o nei bracci irroratori, può causare malfunzionamenti e determinare una perdita di prestazioni, un aumento della rumorosità o un maggiore consumo di risorse.
Il gruppo filtro è composto da tre elementi filtranti che eliminano la presenza di residui di cibo dall'acqua di lavaggio, rimettendola in circolo ai fini del programma:per ottenere le migliori prestazioni durante il lavaggio è necessario che tali elementi siano sempre puliti.

Non utilizzare mai la lavastoviglie priva dei filtri o con i filtri allentati.

Almeno una volta al mese o ogni 30 cicli di lavaggio,, verificare lo stato del gruppo filtro e se necessario pulirlo completamente sotto getto di acqua corrente, servendosi di spazzola metallica e seguendo le istruzioni sotto riportate:

1. Ruotare il filtro cilindrico **A** in senso antiorario, quindi estrarlo *(Fig. 1)***.**
2. Smontare il filtro a tazza **B** esercitando una leggera pressione sulle sponde laterali *(Fig. 2)*.
3. Far scorrere il filtro a piastra in acciaio inossidabile **C**, fino ad estrarlo *(Fig. 3)*.
4. Se si trovano oggetti estranei (frammenti di vetro, porcellana, ossa, semi di frutta, ecc.), rimuoverli con attenzione.
5. Esaminare il sifone ed eliminare la presenza di qualsiasi residuo di cibo. **NON TOGLIERE MAI** l'elemento di protezione della pompa di lavaggio (dettaglio di colore nero) *(Fig 4)*.

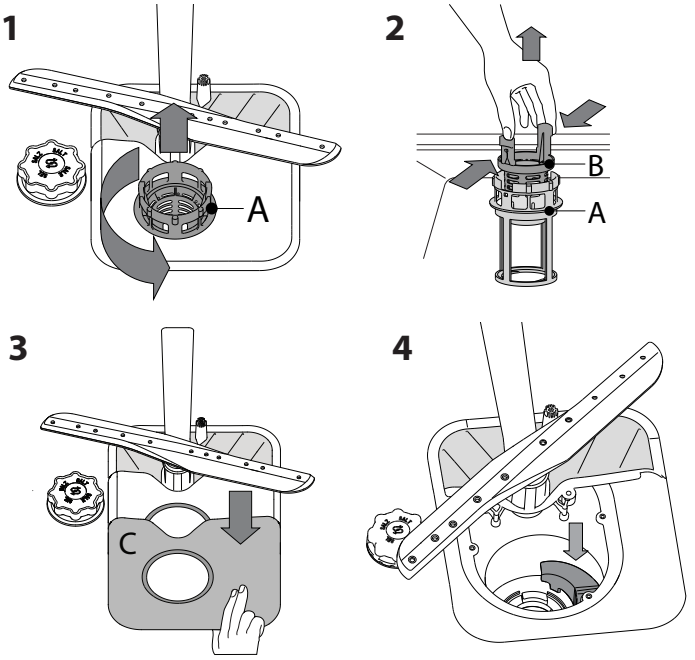

Dopo aver pulito i filtri, rimontare il gruppo e fissarlo correttamente in sede ciò è fondamentale per garantire l'efficienza della lavastoviglie.

PULIZIA DEL TUBO DI CARICO ACQUA

Se i tubi dell'acqua sono nuovi o sono rimasti inutilizzati per un periodo prolungato, prima di eseguire i raccordi necessari far scorrere l'acqua per controllare che sia pulita e priva di impurità. In assenza di tale precauzione, il tubo di carico acqua può risultare ostruito con conseguente danneggiamento della lavastoviglie.

PULIZIA DEI BRACCI ASPERSORI

I residui di cibo possono occasionalmente formare incrostazioni sui bracci aspersori e bloccare i fori utilizzati per l'irrorazione dell'acqua. Si raccomanda pertanto di ispezionare di volta in volta i bracci e di pulirli mediante piccola spazzola metallica.

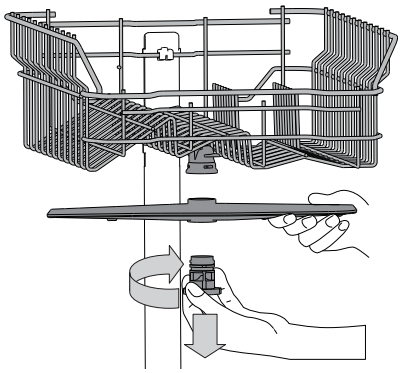

r rimuovere il braccio irroratore superiore, ruotare l'anello di bloccaggio in plastica in senso orario. Il rimontaggio del braccio aspersore deve avvenire in modo che il lato con il maggior numero di fori sia rivolto verso l'alto.

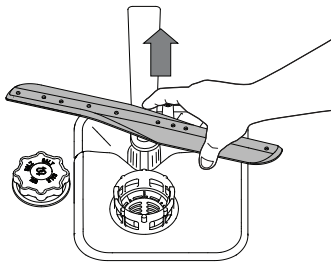

È possibile smontare l'elemento aspersore del cestello inferiore sollevandolo verso l'alto.

SISTEMA DI ADDOLCIMENTO DELL'ACQUA

L'addolcitore riduce automaticamente la durezza dell'acqua, impedendo la formazione di calcare sulla serpentina e contribuendo a migliorare l'efficienza di lavaggio.
Questo sistema si rigenera con il sale, che deve essere perciò rabboccato quando il serbatoio del sale è vuoto.
La frequenza di rigenerazione dipende dal livello di durezza impostato - con la durezza dell'acqua impostata al livello **3**, la rigenerazione avviene ogni **5** cicli Eco.
Il processo di rigenerazione inizia durante il risciacquo finale e termina nella fase di asciugatura, prima del termine del ciclo.

- Ogni rigenerazione comporta: un consumo di ~3,5 litri d'acqua;
- Un prolungamento di 5 minuti della normale durata del ciclo;
- Un consumo di energia minore di 0,005 kWh.

RISOLUZIONE DEI PROBLEMI

Se la lavastoviglie non funziona correttamente, provare a risolvere il problema consultando l'elenco sotto riportato. Per errori o problemi di altro tipo, contattare un Servizio Assistenza Tecnica autorizzato; i dati di contatto sono riportati nel libretto di garanzia. I ricambi saranno disponibili per un periodo fino a 7 o fino a 10 anni, secondo i requisiti specifici del regolamento.

PROBLEMI	POSSIBILI CAUSE	SOLUZIONE
La lavastoviglie non si avvia o i comandi non rispondono.	L'apparecchio non è stato collegato correttamente all'alimentazione elettrica.	Inserire la spina nella presa di corrente.
	Mancanza di corrente.	Per ragioni di sicurezza, la lavastoviglie non si riavvia automaticamente al ripristino della corrente elettrica. Aprire la porta, premere il tasto AVVIO/Pausa e richiudere la porta entro 4 secondi.
	Mancata chiusura della porta lavastoviglie. La spina NaturalDry non è inserita	Spingere con decisione la porta fino ad avvertire il caratteristico "clic.
	Il ciclo è stato interrotto con l'apertura dello sportello per più di 4 secondi.	Premere AVVIO/Pausa e chiudere lo sportello entro 4 secondi.
	Mancato funzionamento dei vari comandi.	Spegnere l'apparecchio premendo il tasto **ACCENSIONE/SPEGNIMENTO,** riaccenderlo dopo circa un minuto e riavviare il programma. Se il problema persiste, staccare l'apparecchio dalla rete elettrica per 1 minuto, quindi ricollegarlo.
Lo scarico della lavastoviglie non avviene.	Ciclo di lavaggio non ancora concluso.	Attendere la conclusione del ciclo di lavaggio.
	Tubo di scarico piegato.	Verificare che il tubo di scarico non sia piegato *(vedere le ISTRUZIONI DI INSTALLAZIONE)*.
	Tubo di scarico del lavandino ostruito.	Pulire il tubo di scarico del lavandino.
	Ostruzione filtro a causa di residui di cibo	Pulire il filtro *(vedere PULIZIA DEL GRUPPO FILTRO)*.
La rumorosità della lavastoviglie è eccessiva.	Urto dei piatti tra loro durante il lavaggio.	Sistemare le stoviglie nel modo corretto *(vedere CARICAMENTO DEI CESTELLI)*.
	Produzione eccessiva di schiuma.	Il dosaggio del detersivo non è stato stabilito in modo corretto oppure il detersivo non è del tipo adatto alle lavastoviglie *(vedere RIEMPIMENTO DELLA VASCHETTA DEL DETERSIVO)*. Per riavviare il ciclo in corso, spegnere e riaccendere la lavastoviglie, scegliere un nuovo programma, premere AVVIO/Pausa e chiudere lo sportello entro 4 secondi. Non aggiungere altro detersivo
I piatti non risultano puliti.	Errata disposizione delle stoviglie.	Sistemare le stoviglie nel modo corretto *(vedere CARICAMENTO DEI CESTELLI)*.
	Impedimento nella rotazione dei bracci aspersori a causa dell'interferenza dei piatti.	Sistemare le stoviglie nel modo corretto *(vedere CARICAMENTO DEI CESTELLI)*.
	Il ciclo di lavaggio è eccessivamente delicato.	Selezionare il programma adatto *(vedere la TABELLA DEI PROGRAMMI)*.
	Produzione eccessiva di schiuma.	Il dosaggio del detersivo non è stato stabilito in modo corretto oppure il detersivo non è del tipo adatto alle lavastoviglie *(vedere RIEMPIMENTO DEL DISTRIBUTORE DETERSIVO)*.
	Tappo sul vano brillantante non correttamente chiuso.	Accertarsi che il tappo sul distributore brillantante sia chiuso.
	Filtro sporco oppure ostruito.	Pulire il gruppo filtro *(vedere CURA E MANUTENZIONE)*.
	Mancanza di sale.	Riempire il serbatoio del sale *(vedere RIEMPIMENTO DEL SERBATOIO SALE)*.
La lavastoviglie non esegue il carico dell'acqua. Tutti i LED lo sono lampeggiante rapidamente	Assenza di alimentazione idrica o rubinetto chiuso.	Accertarsi che il tubo di alimentazione idrica contenga l'acqua necessaria o che il rubinetto sia aperto.
	Il tubo di carico è piegato	Accertarsi che il tubo di carico non sia piegato (*vedere INSTALLAZIONE)* riprogrammare la lavastoviglie e riavviarla.
	L'elemento filtrante nel tubo di carico è ostruito; è necessario pulirlo.	Dopo aver eseguito le operazioni di ispezione e pulizia, spegnere e accendere la lavastoviglie e avviare un programma nuovo.
La lavastoviglie termina il ciclo di lavaggio troppo presto.	Il tubo di scarico è posizionato troppo in basso o crea un effetto sifone nell'impianto di scarico domestico.	Controllare che l'estremità del tubo di scarico si trovi all'altezza corretta *(vedere INSTALLAZIONE)*. Verificare eventuali effetti sifone nell'impianto di scarico domestico; se necessario, installare una valvola di ingresso aria.
	Aria nel tubo di mandata dell'acqua.	Controllare che non vi siano perdite nell'impianto idraulico o altri problemi che causino l'ingresso di aria.
La perdita di detergente.	Dipende dal detergente liquido utilizzato e può essere accentuata in caso di opzione di ritardo attivata.	Piccole perdite non causano malfunzionamenti della macchina e possono essere evitate cambiando il tipo di detergente liquido o utilizzando le pastiglie.

Documentazione normativa, documentazione standard, ordinazione di pezzi di ricambio e altre informazioni sul prodotto possono essere reperite:

- Utilizzo del codice QR sul prodotto.
- Visitando il nostro sito web **docs.whirlpool.eu/docs** e **parts-selfservice.europeanappliances.com**
- Oppure, **contattare il Servizio Assistenza Tecnica**(al numero di telefono riportato sul libretto di garanzia).
  Quando si contatta il Servizio Assistenza Tecnica, fornire i codici presenti sulla targhetta matricola del prodotto.

I dati del modello possono essere richiamati usando il codice QR riportato sull'etichetta energetica. L'etichetta riporta anche il codice identificativo del modello che può essere utilizzato per consultare il portale di registrazione su https://eprel.ec.europa.eu.

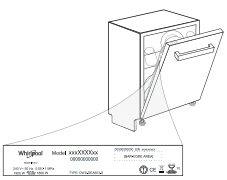

®/TM/ © 2025 Whirlpool. Prodotto su licenza.

ЩОДЕННИЙ ДОВІДНИК
З УСУНЕННЯ НЕСПРАВНОСТЕЙ

ДЯКУЄМО ЗА ПРИДБАННЯ ВИРОБУ WHIRLPOOL.
Для отримання більш повної допомоги зареєструйте свій прилад на веб-сайті:
www.whirlpool.eu/register

ВІДСКАНУЙТЕ QR-КОД НА ВАШОМУ ПРИЛАДІ, ЩОБ ОТРИМАТИ БІЛЬШЕ ІНФОРМАЦІЇ

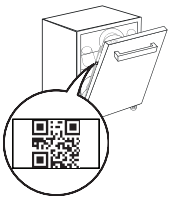

⚠ Перед використанням пристрою уважно прочитайте Інструкцію з техніки безпеки та встановлення.

ОПИС ВИРОБУ

ВИРІБ

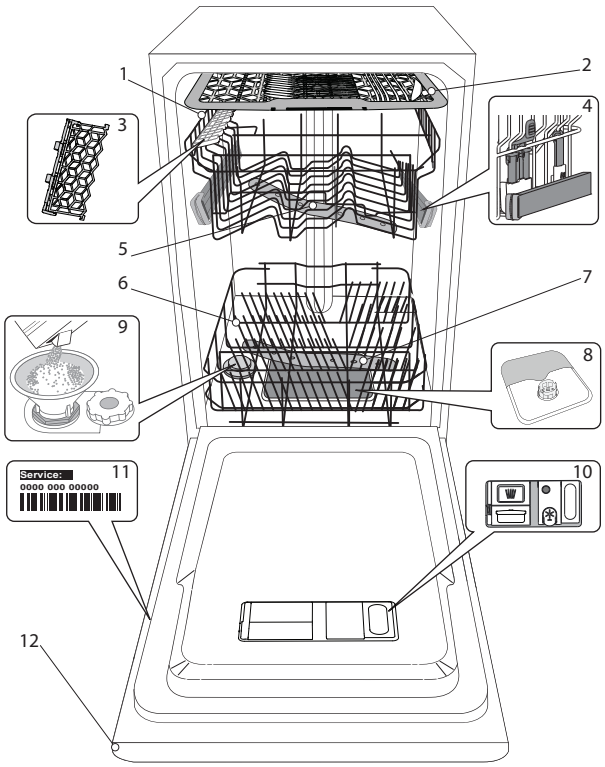

1. Верхній кошик
2. Відділення для столових приборів
3. Складані полички
4. Регулятор висоти верхнього кошика
5. Верхній розбризкувач
6. Нижній кошик
7. Нижній розбризкувач
8. Вузол фільтру
9. Бачок із сіллю
10. Дозатори миючого засобу та ополіскувача
11. Табличка з технічними даними
12. Панель керування

ПАНЕЛЬ КЕРУВАННЯ

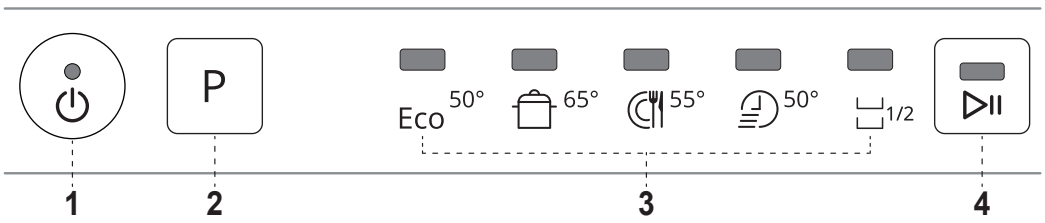

1. Кнопка «Увімк.-вимк./скидання» з індикаторною лампою
2. Кнопка вибору програми
3. Індикаторні лампи програми
4. Кнопка «Старт/пауза» з індикаторною лампою

ПЕРШЕ ВИКОРИСТАННЯ
СІЛЬ, ОПОЛІСКУВАЧ І МИЮЧИЙ ЗАСІБ

ПОРАДИ ЩОДО ПЕРШОГО ВИКОРИСТАННЯ ПРИЛАДУ

Після установлення витягніть фіксатори із кошиків та підпірні еластичні елементи з верхнього кошика.

НАПОВНЕННЯ БАЧКА ДЛЯ СОЛІ

Використання солі запобігає утворенню НАКИПУ на посуді і на функціональних компонентах машини.

- Важливо слідкувати за тим, щоб Б**АЧОК ДЛЯ СОЛІ НІКОЛИ НЕ БУВ ПОРОЖНІМ.**
- Це важливо для встановлення належної жорсткості води.

езервуар із сіллю розташований в нижній частині посудомийної машини (див. «*ОПИС ПРОГРАМ*»)і його слід наповнити, коли зеленого поплавка на кришці резервуара з сіллю більше не видно.

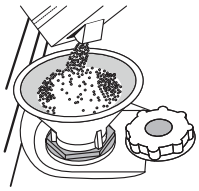

1. Вийміть нижній кошик і відкрутіть кришку бачка (проти годинникової стрілки).
2. **Виконайте це лише при першому використанні: наповніть бачок для солі водою.**
3. Вставте воронку (див. малюнок) і наповніть бачок для солі до краю (приблизно 1 кг); просочування невеликої кількості води - це нормально.
4. Витягніть воронку і зітріть залишки солі з отвору.

Переконайтеся, що кришка щільно прилягає, щоб під час виконання програми миття миючий засіб не міг потрапити до контейнера (це може призвести до пошкодження пом'якшувача води, який не підлягає ремонту).

Якщо потрібно досипати сіль, обов'язково завершіть процедуру перед циклом миття, щоб запобігти корозії.

НАЛАШТУВАННЯ ЖОРСТКОСТІ ВОДИ

Для належного функціонування пом'якшувача води дуже важливо, щоб налаштована жорсткість води базувалася на фактичному значенні жорсткості води у вашому будинку. Цю інформацію можна отримати у місцевій організації водопостачання.

Стандартне значення жорсткості води, встановлене на заводі.

- Увімкніть прилад, натиснувши кнопку **УВІМКН./ВИМКН.** .
- Вимкніть прилад, натиснувши кнопку **УВІМКН./ВИМКН.** .
- Натисніть і утримуйте кнопку **P** протягом 5 секунд, поки не пролунає звуковий сигнал.
- Увімкніть прилад, натиснувши кнопку **УВІМКН./ВИМКН.** .
- Блимає індикаторна лампа програми, яка відповідає поточному встановленому рівню.
- Натисніть кнопку **P**, щоб вибрати бажаний рівень жорсткості *(див. ТАБЛИЦЮ «ЖОРСТКІСТЬ ВОДИ»)*.

Таблиця жорсткості води

івень солі			°dH Німецькі градуси	°fH Французькі градуси	°Clark Англійські градуси
1	Eco	М'яка	0 - 6	0 - 10	0 - 7
2		Середня	7 - 11	11 - 20	8 - 14
3		Звичайна	12 - 16	21 - 29	15 - 20
4		Жорстка	17 - 34	30 - 60	21 - 42
5	1/2	Дуже жорстка	35 - 50	61 - 90	43 - 62

- Вимкніть прилад, натиснувши кнопку **УВІМКН./ВИМКН.**

Налаштування завершено!

Як тільки цю процедуру буде завершено, запустіть програму без завантаження посуду.

Використовуйте лише сіль, що спеціально призначена для посудомийних машин.

Якщо контейнер для солі незаповнений, це може призвести до пошкодження пом'якшувача води і нагрівального елемента в результаті накопичення накипу.

Рекомендується використовувати сіль з будь-яким типом миючих засобів для посудомийних машин.

ЗАПОВНЕННЯ ДОЗАТОРА ОПОЛІСКУВАЧА

Ополіскувач полегшує СУШІННЯ посуду. Дозатор для ополіскувача **A** необхідно заповнити, якщо темний оптичний покажчик на дверцятах **C** дозатора став прозорим.

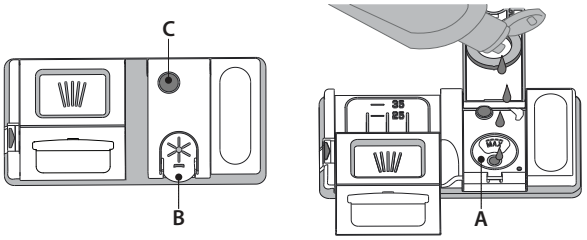

1. Відкрийте дозатор **B** натиснувши і потягнувши угору за виступ на кришці.
2. Обережно додайте максимальну кількість ополіскувача (110 мл) до контрольної риски у ємності, уникаючи проливання рідини. Якщо це сталося, негайно витріть рідину сухою тканиною.
3. Натискайте кришку донизу, поки не почуєте звук клацання.

НІКОЛИ не наливайте ополіскувач безпосередньо у бачок.

РЕГУЛЮВАННЯ ДОЗУВАННЯ ОПОЛІСКУВАЧА

Якщо ви не задоволені результатом сушіння, можна відрегулювати використовувану кількість ополіскувача.

- Увімкніть посудомийну машину за допомогою кнопки «**УВІМКН./ ВИМКН.**» .
- Вимкніть її за допомогою кнопки «**УВІМКН./ВИМКН.**» .
- Тричі натисніть кнопку **P** пролунає звуковий сигнал.
- Увімкніть її за допомогою кнопки «**УВІМКН./ВИМКН.**» .
- Блимає індикаторна лампа програми, яка відповідає поточному встановленому рівню.
- Натисніть кнопку **P**, щоб обрати значення кількості ополіскувача, що подається.
- Вимкніть її за допомогою кнопки «**УВІМКН./ВИМКН.**».

Налаштування завершено!

Якщо рівень ополіскувача встановлено на 1 (ECO), подачу ополіскувача буде припинено.

Може бути встановлено до 5 рівнів у залежності від моделі посудомийної машини. Заводські налаштування вказані для моделі, щоб дізнатися налаштування для своєї машини, дотримуйтеся наведеної вище інструкції.

- Якщо на посуді з'являються блакитні смуги, встановіть низьке значення (2-3).
- Якщо на посуді з'являються краплі води або вапняний наліт, встановіть високе значення (4-5).

НАПОВНЕННЯ ДОЗАТОРА МИЮЧОГО ЗАСОБУ

Щоб відкрити дозатор миючого засобу, використовуйте механізм відкривання D. Додавайте миючий засіб тільки у сухий дозатор E. Додайте відповідну кількість миючого засобу для попереднього миття безпосередньо у бачок.

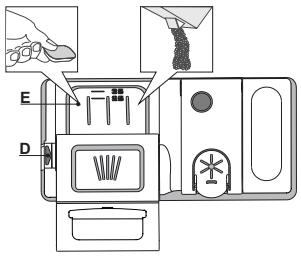

1. Щоб додати належну кількість, при відмірюванні миючого засобу звіртеся з інформацією, наведеною вище. Усередині дозатора **E** є індикатори, які забезпечують правильне дозування миючого засобу.
2. Видаліть залишки миючого засобу з країв дозатора и закривайте кришку, поки не почуєте клацання.
3. Закрийте кришку дозатора миючого засобу, тягнучи її вгору, поки запірний механізм не зафіксується.

Дозатор миючого засобу автоматично відкривається у потрібний момент відповідно до програми.

Використання миючого засобу, не призначеного для посудомийних машин, може привести до несправності або пошкодження приладу.

ТАБЛИЦЯ ПРОГРАМ

Програма				Сушіння цикл	Висихання природним шляхом*)	Тривалість програми миття (г:хв)**)	Споживання води (літрів/цикл)	Споживання електроенергії (кВтг/цикл)	Залишковий час після відкриття дверцят (літрів/цикл)
1	Еко	Eco	50°	√	√	3:35	8.7	0.72	1:00
2	інтенсивна		65°	√	√	2:45	17.5	1.60	0:05
3	Змішаний		55°	√	√	2:30	15.0	1.30	0:05
4	Прискорена 40'		50°	-	√	0:40	9.0	0.70	0:00
5	Половинне завантаження	1/2	55°	√	√	1:20	11.0	1.00	0:00

Дані програми «Еко» виміряно у лабораторних умовах відповідно до європейського стандарту EN 60436:2020. Примітка для контрольно-випробних лабораторій: щодо інформації з умов проведення порівняльних випробувань EN, зверніться за адресою: dw_test_support@europeanappliances.com
Жодна програма не передбачає попередню обробку посуду.
**) Дверцята відкриваються перед завершенням програми. Це передбачено для підвищення ефективності сушіння. Зачекайте, поки на лічильнику часу буде досягнуто значення 00:00, щоб розвантажити посудомийну машину.*
***) Значення, наведені для інших програм, крім програми «Еко», є орієнтовними. Фактичний час може змінюватися у залежності від багатьох факторів, таких як температура і тиск води на впуску, кімнатна температура, кількість миючого засобу, кількість і тип завантаженого посуду, балансування завантаження, додаткові обрані опції і калібрування датчика. Через калібрування датчика тривалість виконання програми може збільшитися на період до 20 хв.*

ОПИС ПРОГРАМ

Інструкції з вибору циклу миття.

1 ЕКО
Програма Eco підходить для очищення помірно забрудненого посуду оскільки вона є найбільш ефективною з точки зору сукупного споживання енергії і води, і оскільки вона використовується для оцінки відповідності екологічних вимог до конструкції в рамках Європейських норм.

2 ІНТЕНСИВНА
Програма для сильно забруднених каструль і тарілок (не слід використовувати для крихкого посуду).

3 ЗМІШАНИЙ
Програма для миття каструль і тарілок із середнім ступенем забруднення.

4 ПРИСКОРЕНА 40'
Програма призначена для половинного завантаження або злегка забрудненого посуду без присохших залишків їжі. Без етапу сушіння.

5 ПОЛОВИННЕ ЗАВАНТАЖЕННЯ
Чудово підходить для половинного завантаження приладу. Застосовується для миття незначно забрудненого посуду.

Примітки:
Зверніть увагу, що цикл *«Прискорена 40'»* призначений для миття посуду з незначними забрудненнями.

ОПЦІЇ ТА ФУНКЦІЇ

Висихання природним шляхом
Висихання природним шляхом являє собою систему конвекційного сушіння, автоматично відкриває дверцята під час/після етапу сушіння, щоб забезпечити щоденну чудову якість сушіння. Дверцята відчиняються лише при температурі, безпечній для ваших кухонних меблів.

Спеціальна захисна плівка постачається разом із посудомийною машиною як додатковий захист від пари. Щоб подивитися, як встановлювати захисну плівку, зверніться до (ІНСТРУКЦІЇ З МОНТАЖУ).

ЗАВАНТАЖЕННЯ КОШИКІВ

ВІДДІЛЕННЯ ДЛЯ СТОЛОВИХ ПРИБОРІВ

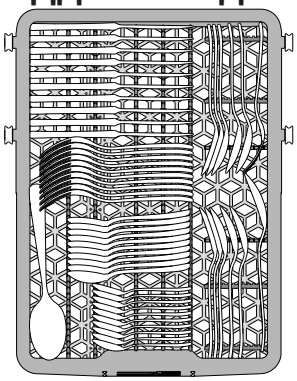

Третій кошик передбачено для розміщення столових приборів.
Розміщуйте столові прибори, як показано на малюнку.
Роздільне розташування столових приборів полегшує їх збирання після миття і дозволяє підвищити ефективність миття та сушіння.

Ножі та інші столові прибори з гострими краями необхідно класти лезами донизу.

ВЕРХНІЙ КОШИК

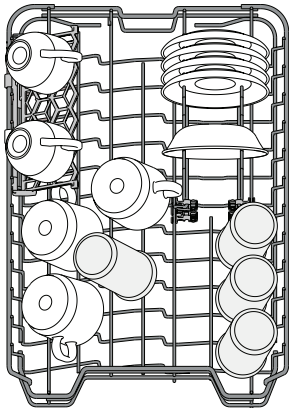

Завантажуйте сюди легкий і крихкий посуд: склянки, чашки, блюдця, низькі салатниці.
Верхній кошик має відкидні опори, які можна встановлювати у вертикальне положення при розміщенні чайних/десертних блюдець або у нижнє положення для завантаження мисок і контейнерів для харчових продуктів.

(приклад завантаження для верхнього кошика)

РЕГУЛЮВАННЯ ВИСОТИ ВЕРХНЬОГО КОШИКА

Висоту верхнього кошика можна регулювати: верхнє положення дозволяє розміщувати у нижньому кошику об'ємний посуд, а встановлення більшості відкидних опор у нижньому положенні дозволяє вивільнити більше місця зверху і уникнути зіткнення з посудом, завантаженим у нижній кошик.

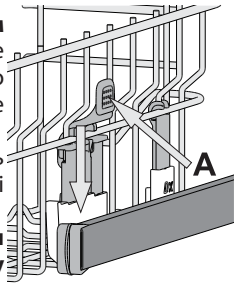

Верхній кошик оснащено **регулятором висоти верхнього кошика** (див. малюнок), не натискаючи на важелі підніміть його, просто тримаючи за бічні сторони, поки кошик не опиниться у верхньому положенні.
Для повернення у нижнє положення натисніть на важелі **A** на бічних сторонах кошика і перемістіть його вниз.

Настійно рекомендуємо не виконувати регулювання висоти кошика, коли у ньому знаходиться посуд.

НІКОЛИ не піднімайте та не опускайте тільки одну зі сторін кошика.

СКЛАДАНІ ПОЛИЧКИ З РЕГУЛЮЄМИМ ПОЛОЖЕННЯМ

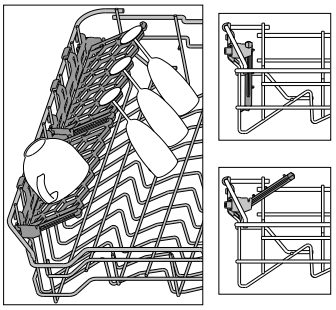

Бічні складані полички можна скласти або розкласти, щоб оптимізувати розташування посуду на решітці.
Келихи можна надійно встановити на складаних поличках, вставивши ніжку кожного келиха у відповідний паз.
Залежно від моделі:
– щоб розкласти полички, необхідно посунути їх вгору і повернути або витягти з засувок і потягнути вниз.
– щоб скласти полички, необхідно повернути їх і посунути вниз або потягнути вгору і прикріпити полички до засувок.

НИЖНІЙ КОШИК

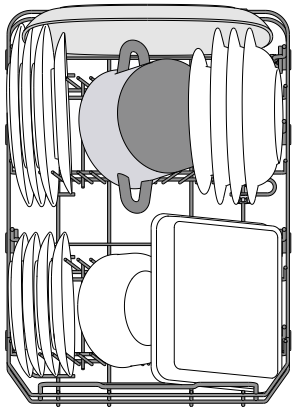

Призначений для каструль, кришок, тарілок, салатниць, столових приборів і т.д. Великі тарілки і кришки мають бути ідеально розміщені з боків, щоб вони не заважали роботі розбризкувача.
Нижній кошик має відкидні опори, які можна використовувати у вертикальному положенні при розміщенні тарілок або у горизонтальному (нижньому) положенні для завантаження каструль і салатниць.

(приклад завантаження для нижнього кошика)

ЩОДЕННЕ ВИКОРИСТАННЯ

1. **ПЕРЕВІРКА ПІДКЛЮЧЕННЯ ВОДИ**
   Переконайтеся, що посудомийна машина підключена до водопроводу і що кран відкритий.
2. **УВІМКНЕННЯ ПОСУДОМИЙНОЇ МАШИНИ**
   Відкрийте дверцята і натисніть кнопку **«УВІМКН./ВИМКН.».**
3. **ЗАВАНТАЖЕННЯ КОШИКІВ**
   (див. «ЗАВАНТАЖЕННЯ КОШИКІВ»)
4. **НАПОВНЕННЯ ДОЗАТОРА МИЮЧОГО ЗАСОБУ**
5. **ВИБІР ПРОГРАМИ І НАЛАШТУВАННЯ ЦИКЛУ**
   Оберіть найбільш підходящу програму відповідно до типу посуду і ступеню його забруднення *(див. «ОПИС ПРОГРАМ»)*, натискаючи кнопку **P**.
   Виберіть потрібні опції *(див. «ОПЦІЇ ТА ФУНКЦІЇ»)*.
6. **ПУСК**
   Запустіть цикл миття, натиснувши кнопку «**СТАРТ/Пауза**» (світиться індикатор) і закривши дверцята протягом 4 сек. Під час запуску програми пролунає один звуковий сигнал. Якщо не закрити дверцята протягом 4 секунд, пролунає сигнал попередження. В такому разі відкрийте дверцята, натисніть кнопку «**СТАРТ/Пауза**» і знову закрийте дверцята протягом 4 сек.
7. **ЗАВЕРШЕННЯ ЦИКЛУ МИТТЯ**
   Завершення циклу миття супроводжується звуковими сигналами і з блиманням індикаторної лампи обраної програми. Відкрийте дверцята і вимкніть прилад, натиснувши кнопку **«УВІМКН./ВИМКН.»**. Зачекайте кілька хвилин перед тим, як витягнути посуд, щоб уникнути опіків. Розвантажте кошики, починаючи з нижнього.

Через певний тривалий період простою машина автоматично вимикається , щоб мінімізувати споживання електроенергії. Якщо посуд незначно забруднений або якщо його промивали водою перед тим, як покласти до посудомийної машини, слід відповідно зменшити використовувану кількість миючого засобу.

ЗМІНА ДІЮЧОЇ ПРОГРАМИ

У разі невірного вибору програми можна змінити її за умови, що виконання програми тільки розпочалося: відчиніть дверцята, натисніть і утримуйте кнопку **«УВІМКН./ВИМКН.»**, машина вимкнеться.
Знову увімкніть машину за допомогою кнопки **«УВІМКН./ВИМКН.»** і оберіть новий цикл миття та будь-які бажані опції; запустіть цикл, натиснувши кнопку «**СТАРТ/Пауза**» і зачинивши дверцята протягом 4 сек.

ДОДАВАННЯ ПОСУДУ

Не вимикаючи машину, відкрийте дверцята (індикатор «**СТАРТ/ПАУЗА**» починає блимати) (**остерігайтеся ГАРЯЧОЇ пари!**) і встановіть посуд всередину посудомийної машини. Натисніть кнопку «**СТАРТ/Пауза**» і закрийте дверцята протягом 4 секунд, виконання циклу продовжиться з того моменту, на якому він був перерваний.

НЕПЕРЕДБАЧЕНІ ВИМКНЕННЯ

Якщо під час циклу миття відчинені дверцята або якщо станеться відключення живлення, виконання циклу зупиниться. Щоб продовжити виконання циклу з того моменту, на якому він був перерваний, натисніть кнопку «**СТАРТ/Пауза**» і закрийте дверцята протягом 4 сек.

ПОРАДИ І РЕКОМЕНДАЦІЇ

ПОРАДИ

Перед завантаженням кошиків видаліть з посуду усі залишки їжі та очистіть скляні поверхні. **Не потрібно промивати їх заздалегідь під проточною водою.** Розташовуйте посуд таким чином, щоб він міцно утримувався на місці і не міг перекинутися; і розташовуйте контейнери таким чином, щоб отвори були знизу, а увігнуті/опуклі частини нахилені, для того, щоб вода потрапляла на всі поверхні і вільно стікала.
Попередження: кришки, ручки, піддони і сковорідки з ручками не повинні перешкоджати обертанню розпилювачів. Кладіть будь-які дрібні предмети у кошик для столових приборів. Дуже забруднений посуд і сковорідки необхідно розміщувати у нижньому кошику, тому що у цій частині машини водяні струмені сильніші, завдяки чому досягається вища продуктивність миття. Після завантаження посуду у прилад переконайтеся, що розпилювачі можуть вільно обертатися.

НЕПРИДАТНИЙ ПОСУД

- Дерев'яний посуд і столові прибори.
- Тонкий декоративний скляний посуд, вироби декоративно-прикладного мистецтва та антикварний посуд. Їх оздоблення нестійке.
- Частини з синтетичного матеріалу, які не витримують дію високих температур.
- Мідний і олов'яний посуд.
- Посуд, забруднений золою, воском, мастилом або чорнилом.

Кольори скляного оздоблення і алюмінієвих/срібних деталей можуть змінюватися і зникати в процесі миття. Деякі типи скла (наприклад, кришталевий посуд) можуть також стати непрозорими після декількох циклів миття.

ПОШКОДЖЕННЯ СКЛА І ПОСУДУ

- Використовуйте тільки такий скляний і фарфоровий посуд, який згідно рекомендацій його виробника можна безпечно мити у посудомийній машині.
- Використовуйте делікатний миючий засіб, що підходить для посуду
- Витягайте скляний посуд і столові прилади з посудомийної машини відразу після закінчення циклу миття.

РЕКОМЕНДАЦІЇ ЩОДО ЗАОЩАДЖЕННЯ ЕЛЕКТРОЕНЕРГІЇ

- Якщо побутова посудомийна машина використовується відповідно до інструкцій виробника, **на миття посуду в посудомийній машині зазвичай витрачається МЕНШЕ ЕНЕРГІЇ та води, ніж при ручному митті посуду.**
- Щоб досягти максимальної ефективності посудомийної машини, **рекомендується розпочинати цикл миття після повного завантаження посудомийної машини.** Завантаження побутової посудомийної машини до зазначеної виробником кількості, сприятиме економії енергії та води. Інформацію про правильне завантаження столового посуду можна знайти в розділі «ЗАВАНТАЖЕННЯ КОШИКІВ». У разі часткового завантаження рекомендується використовувати спеціальні опції миття, якщо вони доступні (Половина завантаження/Зона миття/Мультизона), заповнення лише обраних кошиків. Неправильне завантаження або надмірне завантаження посудомийної машини може призвести до збільшення використання ресурсів (таких як вода, енергія та час, а також підвищення рівня шуму), знизивши при цьому продуктивність очищення та сушіння.
- Попереднє ополіскування предметів посуду вручну призводить до збільшення споживання води та енергії і не рекомендується.

ГІГІЄНА

Щоб уникнути виникнення запаху і осаду, який може накопичуватися у посудомийній машині, **щонайменше один раз на місяць необхідно запускати високотемпературну програму.** Щоб очистити прилад, використайте чайну ложку миючого засобу і запустіть цикл без завантаження посуду.

МОРОЗОСТІЙКІСТЬ

Якщо прилад розміщено в місці, де існує ризик замерзання, з нього **необхідно повністю злити воду**. Закрийте водопровідний кран, зніміть вхідний і вихідний шланги та дайте всій воді стекти. **Переконайтеся, що контейнер для солі наповнено розчином солі для регенерації пом'якшувача води,** щоб забезпечити захист прприладу від впливу низьких температур (до -20 °C).
Якщо прилад зберігався на морозі, перед першим запуском його потрібно витримати при температурі 5 °C або вище **щойменше 24 години**.

ДОГЛЯД І ТЕХНІЧНЕ ОБСЛУГОВУВАННЯ

ОЧИЩЕННЯ ВУЗЛА ФІЛЬТРУ

Регулярно очищуйте вузол фільтра, щоб не допускати забивання фільтрів і щоб використана вода могла вільно витікати.

Використання посудомийної машини із засміченими фільтрами або сторонніми предметами всередині системи фільтрації або розбризкувачів може призвести до несправності пристрою, зниження якості миття, шумної роботи приладу або збільшення використовуваних ресурсів.

Вузол фільтра складається з трьох фільтрів, які затримують залишки їжі з промивної води і забезпечують рециркуляцію води.

Посудомийну машину не можна використовувати без фільтрів або з незакріпленим фільтром.

Не рідше одного разу на місяць або після кожних 30 циклів перевіряйте блок фільтра і при необхідності ретельно очищуйте його під проточною водою, використовуючи неметалеву щітку і дотримуючись наведених нижче інструкцій:

1. Поверніть циліндричний фільтр **A** у напрямку проти годинникової стрілки і витягніть його *(Мал. 1)*.
2. Зніміть фільтр кришки **B**, легко натискуючи на бічні стулки *(Мал. 2)*.
3. Витягніть пластинчастий фільтр з нержавіючої сталі **C** *(Мал. 3)*.
4. У разі виявлення сторонніх предметів (таких як уламки скла, фарфору, кісток, насіння фруктів і т.д.), будь ласка, обережно видаліть їх.
5. Перевірте уловлювач і видаліть усі залишки їжі. **НІКОЛИ НЕ ЗНІМАЙТЕ** захисну накладку насосу циклу миття (деталь чорного кольору) *(Мал. 4)*.

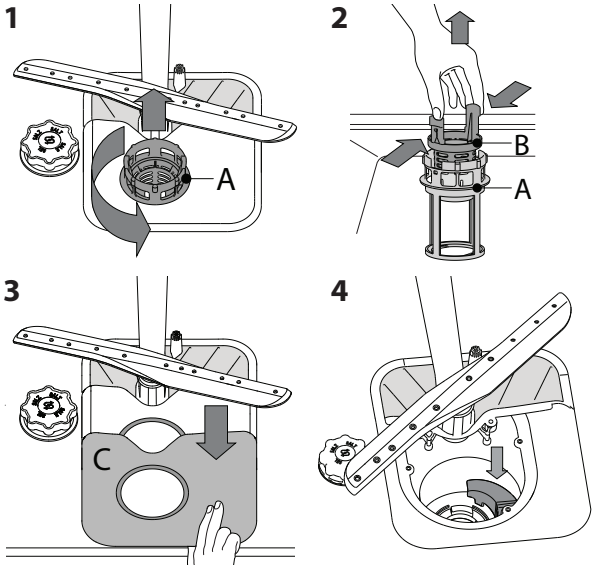

Після очищення фільтрів встановіть вузол фільтра на місце та закріпіть його у цьому положенні належним чином; це дуже важливо для ефективного функціонування посудомийної машини.

ОЧИЩЕННЯ ШЛАНГУ ПОДАЧІ ВОДИ

Якщо водяні шланги нові або не використовувалися протягом тривалого часу, перед приєднанням пустіть по ним воду, щоб переконатися, що виходить чиста вода без будь-яких домішок. Якщо цей запобіжний захід не буде виконано, подачу води може бути заблоковано, через що посудомийна машина може пошкодитися.

ОЧИЩЕННЯ РОЗБРИЗКУВАЧІВ

В окремих випадках залишки їжі можуть затвердіти на розбризкувачах і блокувати отвори, призначені для розпилення води. Тому рекомендується час від часу перевіряти розбризкувачі і очищувати їх невеликою неметалевою щіткою.

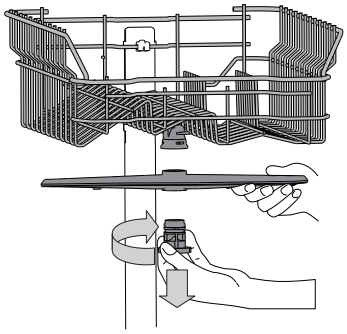

Щоб зняти верхній розбризкувач, поверніть пластмасове стопорне кільце за годинниковою стрілкою. Верхній розбризкувач слід розташовувати таким чином, щоб сторона з великою кількістю отворів була спрямована вгору.

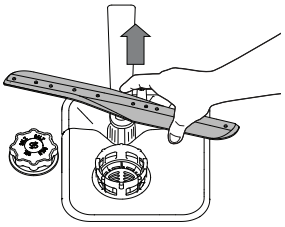

Нижній розприскувач можна зняти, потягнувши його вгору.

СИСТЕМА ПОМ'ЯКШЕННЯ ВОДИ

Пом'якшувач води автоматично знижує жорсткість води, запобігаючи утворенню накипу на нагрівачі, що також сприяє підвищенню ефективності очищення.

Регенерація цієї системи відбуваються при використанні солі, тому у разі спорожнення ємність для солі необхідно поповнювати.

Частота регенерації залежить від встановленого рівня жорсткості води - регенерація відбувається один раз на **5** циклів Eco, якщо встановлений **3**-й рівень жорсткості води.

Процес регенерації починається під час заключного полоскання і закінчується у фазі сушіння, до закінчення циклу.

- Одноразова регенерація споживає: ~3,5 л води;
- Займає до 5 додаткових хвилин на цикл;
- Споживає менше 0,005 кВт год енергії.

УСУНЕННЯ НЕСПРАВНОСТЕЙ

Якщо посудомийна машина не працює належним чином, перевірте, чи можна усунути проблему, використовуючи наступний список. У разі виникнення інших помилок або проблем звертайтеся до авторизованого сервісного центру, контактні дані якого можна знайти в гарантійному талоні. Запасні частини будуть доступні впродовж терміну до 7 або до 10 років, відповідно до конкретних нормативних вимог.

ПРОБЛЕМИ	МОЖЛИВІ ПРИЧИНИ	РІШЕННЯ
Посудомийна машина не запускається або не реагує на команди.	Прилад не підключений до розетки.	Вставте штекер у розетку електроживлення.
	Відключення електропостачання.	З міркувань безпеки посудомийна машина не буде автоматично перезапускатись після подачі живлення. Відкрийте дверцята посудомийної машини, натисніть кнопку «ПУСК/Пауза» та закрийте двері протягом 4 секунд.
	Дверцята машини не закриті.	Енергійно натискуйте на дверцята, поки не почуєте звук «клацання».
	Цикл переривається при відкриванні дверцят більш ніж на 4 секунди.	Натисніть кнопку ПУСК/Пауза та протягом 4 секунд зачиніть дверцята приладу.
	Прилад не реагує на команди.	Вимкніть прилад, натиснувши кнопку «**УВІМКН./ВИМКН.**», приблизно через хвилину увімкніть його знову і скиньте програму. Якщо це не дає бажаного результату, від'єднайте прилад на 1 хвилину, а потім знову підключіть його до розетки.
З посудомийної машини не витікає вода.	Цикл миття ще не закінчено.	Зачекайте, поки закінчиться цикл миття.
	Зливний шланг вигнутий.	Переконайтеся, що зливний шланг не вигнутий *(див. ІНСТРУКЦІЮ З УСТАНОВЛЕННЯ)*.
	Трубу зливної системи заблоковано.	Очистіть трубу зливної системи.
	Фільтр закупорений залишками їжі	Очистіть фільтр *(див. «ОЧИЩЕННЯ ВУЗЛА ФІЛЬТРУ»)*.
Посудомийна машина породжує надмірний шум.	Посуд деренчить.	Правильно розташуйте посуд *(див. «ЗАВАНТАЖЕННЯ КОРЗИН»)*.
	Виробляється надмірна кількість піни.	Неправильно відміряно потрібну кількість миючого засобу або він не підходить для використання у посудомийних машинах *(див. «НАПОВНЕННЯ ДОЗАТОРА МИЮЧОГО ЗАСОБУ»)*.Перезапустіть поточний цикл, вимкнувши посудомийну машину і увімкнувши її знову. Після цього виберіть нову програму, натисніть «ПУСК/Пауза» і закрийте дверцята протягом 4 секунд. Не додавайте миючий засіб.
Посуд не очищено.	Посуд було неправильно розміщено.	Правильно розташуйте посуд *(див. «ЗАВАНТАЖЕННЯ КОРЗИН»)*.
	Розбризкувач не може вільно обертатися, йому перешкоджає посуд.	Правильно розташуйте посуд *(див. «ЗАВАНТАЖЕННЯ КОРЗИН»)*.
	Цикл миття занадто м'який.	Виберіть відповідний цикл миття *(див. «ТАБЛИЦЮ ПРОГРАМ»)*.
	Виробляється надмірна кількість піни.	Неправильно відміряно потрібну кількість миючого засобу або він не підходить для використання у посудомийних машинах *(див. «НАПОВНЕННЯ ДОЗАТОРА МИЮЧОГО ЗАСОБУ»)*.
	Кришку відділення ополіскувача не закрито належним чином.	Переконайтеся, що кришку дозатора ополіскувача закрито.
	Фільтр забруднений або забитий.	Очистіть вузол фільтра *(див. «ДОГЛЯД І ТЕХНІЧНЕ ОБСЛУГОВУВАННЯ»)*.
	Відсутня сіль.	Наповніть бачок для солі *(див. «НАПОВНЕННЯ БАЧКА ДЛЯ СОЛІ»)*.
Посудомийна машина не набирає воду. Всі світлодіоди швидко блимає	Немає води у системі водопостачання або закритий кран.	Перевірте, чи є напір у системі водопостачання або чи відкритий кран.
	Впускний шланг перегнутий.	Переконайтеся, що зливний шланг не перегнутий (див. розділ «ВСТАНОВЛЕННЯ») запрограмуйте посудомийну машину і перезавантажте її.
	Засмічена сітка на впускному шлангу; її потрібно очистити.	Після проведення перевірки і очищення вимкніть і увімкніть посудомийну машину і запустіть нову програму.
Посудомийна машина закінчує цикл передчасно.	Занадто низько розташований зливний шланг або зливання в домашню каналізаційну систему.	Перевірте, чи встановлений на правильній висоті кінець зливного шланга (див. розділ «ВСТАНОВЛЕННЯ»).Перевірте наявність сифона в домашній каналізації, при необхідності встановіть вентиль впускного повітря.
	Повітря в водопроводі.	Перевірте подачу води на предмет витоків або інших проблем, пов'язаних з проникненням повітря в систему.
Витік миючого засобу.	Залежать від типу рідини, що використовується; його можна легко помітити, якщо активована опція затримки.	Невеликі протікання не призведуть до несправності машини. Але їм можна запобігти шляхом заміни типу рідкого миючого засобу або використання таблеток.

З політикою компанії, нормативною документацією, інформацією про замовлення запасних частин та додатковою інформацією про продукт можна ознайомитися:

- Використання QR-коду на вашому виробі.
- Відвідайте наш веб-сайт **docs.whirlpool.eu/docs** і **parts-selfservice.europeanappliances.com**.
- Або **зверніться до нашої служби післяпродажного обслуговування клієнтів** (номер телефону зазначено у гарантійному талоні). Звертаючись до центру післяпродажного обслуговування, повідомте коди, зазначені на табличці з паспортними даними виробу.

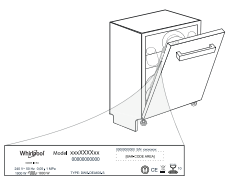

Інформацію про модель можна отримати, скориставшись вказаним на маркуванні енергоефективності QR-кодом. На етикетці також зазначений ідентифікатор моделі, який можна використовувати для перегляду порталу реєстру за адресою: https://eprel.ec.europa.eu

®/TM/ © 2024 Whirlpool. Виробляється за ліцензією.

400020039119 C
07/2026 jk