Whirlpool

SENSING THE DIFFERENCE

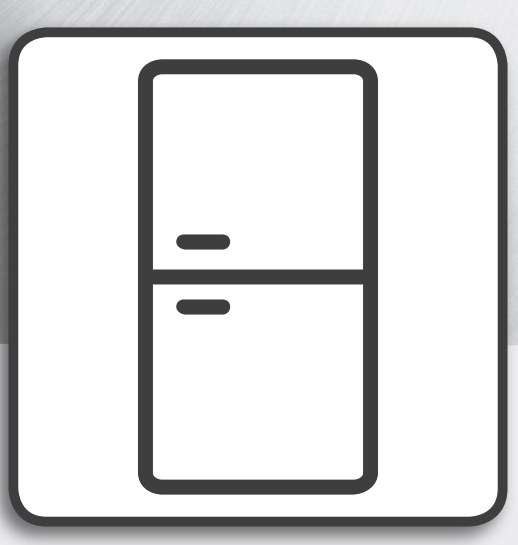

Здраве и безопасност при работа, употреба и поддръжка и Ръководство за монтаж

www.whirlpool.eu/register

БЪЛГАРСКИ . . . . . стр. .3

Whirlpool

SENSING THE DIFFERENCE

БЪЛГАРСКИ
ЗДРАВЕ И БЕЗОПАСНОСТ, УПОТРЕБА И ПОДДРЪЖКА и РЪКОВОДСТВО ЗА МОНТАЖ

БЛАГОДАРИМ ВИ, ЧЕ ЗАКУПИХТЕ ПРОДУКТ НА WHIRLPOOL.
За да получавате по-пълноценно обслужване, моля регистрирайте Вашия уред на **www.whirlpool.com**

Индекс

УКАЗАНИЯ ЗА БЕЗОПАСНОСТ 4
ОПАЗВАНЕ НА ОКОЛНАТА СРЕДА 6
ДЕКЛАРАЦИЯ ЗА СЪОТВЕТСТВИЕ 6

Ръководство за употреба и поддръжка
ОПИСАНИЕ НА ПРОДУКТА 7
УРЕД 7
КОНТРОЛЕН ПАНЕЛ 7
ВРАТИЧКА 8
ОСВЕТЛЕНИЕ НА ХЛАДИЛНИКА 8
РАФТОВЕ 8
ВЕНТИЛАТОР + АНТИБАКТЕРИАЛЕН ФИЛТЪР 8
NO-FROST ОТДЕЛЕНИЕ НА ХЛАДИЛНИКА 8
NO-FROST ОТДЕЛЕНИЕ НА ФРИЗЕРА 9
ПРИНАДЛЕЖНОСТИ 9
КАК ДА ИЗПОЛЗВАТЕ УРЕДА 10
УПОТРЕБА ЗА ПЪРВИ ПЪТ 10
МОНТИРАНЕ 10
ВСЕКИДНЕВНА УПОТРЕБА 11
ФУНКЦИИ 11
СЪВЕТИ ЗА СЪХРАНЯВАНЕ НА ХРАНИТЕ 13
ПРЕПОРЪКА В СЛУЧАЙ НА НЕИЗПОЛЗВАНЕ НА УРЕДА 17
ПОЧИСТВАНЕ И ПОДДРЪЖКА 18
РЪКОВОДСТВО ЗА ОТСТРАНЯВАНЕ НА НЕИЗПРАВНОСТИ И СЛЕДПРОДАЖБЕНО ОБСЛУЖВАНЕ 19
ШУМОВЕ ПРИ РАБОТА 19
РЪКОВОДСТВО ЗА ОТСТРАНЯВАНЕ НА НЕИЗПРАВНОСТИ 20
СЛЕДПРОДАЖБЕНО ОБСЛУЖВАНЕ 22

Ръководство за монтаж 23

Whirlpool
SENSING THE DIFFERENCE

УКАЗАНИЯ ЗА БЕЗОПАСНОСТ

ВАЖНО Е ДА ГИ ПРОЧЕТЕТЕ И ДА ГИ СПАЗВАТЕ

Преди използването на уреда прочетете внимателно тези указания за безопасността.
Запазете ги под ръка за бъдещи справки.
В тези инструкции и на самия уред са представени важни предупреждения за безопасността, които трябва да се прочетат и да се съблюдават винаги.
Производителят отказва всякаква отговорност при неспазване на тези указания за безопасността, във връзка с неподходяща употреба на уреда или неправилна настройка на органите за управление.

ПРЕДУПРЕЖДЕНИЯ ЗА БЕЗОПАСНОСТ

Много малки (0-3 год.) и малки деца (3-8 год.) трябва да стоят далеч от уреда, освен ако не са под постоянно наблюдение.
Този уред може да се използва от деца на 8 години и по-големи, както и от лица с ограничени физически, сетивни или умствени възможности или с недостатъчен опит и познания само ако са под надзор или са им дадени инструкции за употребата на уреда по безопасен начин и разбират възможните опасности. Децата не трябва да си играят с уреда.
Почистването и поддръжката от потребителя не трябва да се извършва от деца без надзор.

ПОЗВОЛЕНА УПОТРЕБА

Този уред е предназначен само за домашна, непрофесионална употреба.
Не използвайте уреда на открито.
Не съхранявайте избухливи или запалими вещества, напр. кутии с аерозол, и не поставяйте бензин или други възпламеними материали във или в близост до уреда: може да избухне пожар, ако уредът бъде включен случайно.
ВНИМАНИЕ: Уредът не е предназначен да се използва с външен таймер или с отделна система с дистанционно управление.
Този уред е предназначен за употреба в домашни условия и подобни приложения, като:
– кухненските зони към магазини, офиси и други работни среди;
- фермерски къщи и за клиенти в хотели, мотели и други видове жилищни среди;
- среди от типа къщи за гости с легло и закуска;
- кетъринг и подобни нетърговски приложения.
Крушката, използвана в уреда, е специално проектирана за домашни уреди и не е подходяща за осветяване на помещения в дома (Регламент на ЕО 244/2009).
Уредът е предназначен за употреба на места, където температурата е в следните диапазони в съответствие с климатичния клас, посочен на табелката с номиналните данни.
Уредът може да не функционира правилно, ако бъде оставен за продължителен период при температура, извън указания диапазон.
Климатичен клас при работна темп. (°C)
SN От 10 до 32
N От 16 до 32
ST От 16 до 38
T От 16 до 43
Този уред не съдържа хлорофлуоровъглероди (CFC).
Хладилната система съдържа R600a (HC).
Устройства с изобутан (R600a): изобутанът е природен газ без въздействие върху околната среда, но е запалим.
Поради това се уверявайте, че тръбите на хладилната система не са повредени. Обръщайте специално внимание в случай на повредени тръби, изпразващи хладилната система.
ПРЕДУПРЕЖДЕНИЕ: Внимавайте да не повредите тръбите на хладилната система на уреда.
ПРЕДУПРЕЖДЕНИЕ: Не запушвайте вентилационните отвори в корпуса на уреда или във вградената конструкция.
ПРЕДУПРЕЖДЕНИЕ: Не използвайте механични, електрически или химически средства, различни от препоръчваните от производителя, за ускоряване на процеса на обезскрежаване.
ПРЕДУПРЕЖДЕНИЕ: Не използвайте и не поставяйте електрически устройства в отделенията на уреда, ако те не са от вида, изрично одобрен от производителя.
ПРЕДУПРЕЖДЕНИЕ:
Ледогенераторите и/или диспенсърите за вода, които не са директно свързани към водоснабдителната мрежа, трябва да се пълнят само с питейна вода
ПРЕДУПРЕЖДЕНИЕ: Автоматичните ледогенератори и/или диспенсърите за вода трябва да бъдат свързани към водоснабдителна мрежа, която подава само питейна вода с налягане между 0,17 и 0,81 MPa (1,7 и 8,1 bar).
Не поглъщайте съдържанието (нетоксично) на опаковките за лед (при някои модели).
Не консумирайте ледени кубчета или ледени близалки веднага след изваждането им от фризера, тъй като това може да предизвика студени изгаряния.
За продукти, проектирани за използване на въздушен филтър, намиращ се под достъпен капак на вентилатора, филтърът винаги трябва да е поставен, когато хладилникът работи.
Не съхранявайте стъклени контейнери, съдържащи течности, в отделението на фризера, тъй като те могат да се счупят.
Не закривайте вентилатора (ако има такъв) с храни.
След поставянето на храни проверете дали вратичката на отделенията се затваря правилно, особено тази на фризера.
Уплътнителят с повреда трябва да се подмени възможно най-скоро.

Whirlpool
SENSING THE DIFFERENCE

Използвайте отделението на хладилника само за съхраняване на храни и отделението на фризера само за съхраняване на замразени храни, замразяване на пресни храни и правене на ледени кубчета.
Избягвайте съхраняването на необвити храни в пряк контакт с вътрешните повърхности на хладилника или фризера.
Уредите може да разполагат със специални отделения (отделение за пресни храни, кутия за нула градуса...). Ако не е указано друго в съответната брошура за продукта, те могат да се отстраняват със запазване на еквивалентните характеристики.
С-пентан се използва като газообразуващ агент в изолационната пяна и е запалим газ.

МОНТИРАНЕ

Монтирането и ремонтът трябва да се извършва от специализиран техник, в съответствие с инструкциите на производителя и при спазване на действащите местни норми за безопасност. Не поправяйте и не подменяйте части от уреда, ако това не е изрично посочено в ръководството на потребителя.
Монтажът не трябва да се извършва от деца. По време на монтажа децата трябва да стоят далеч от уреда. По време на и след монтажа съхранявайте опаковъчните материали (полиетиленови пликове, части от полистирол и др.) далеч от обсега на деца.
Боравенето и монтирането на уреда трябва да се извършва от две или повече лица. Използвайте предпазни ръкавици за разопакованото и монтажа на уреда.
Обръщайте внимание за избягване на повреждане на подовете (напр. паркет), когато премествате уреда.
Монтирайте уреда върху под, който е достатъчно здрав за поддържане на тежестта, и на място, подходящо за размера и употребата на уреда.
След разопаковане на уреда се уверете, че не е бил повреден при транспортирането. В случай на проблеми, свържете се с дистрибутора или най-близкия отдел за следпродажбено обслужване.
Уредът трябва да е изключен от електрическата мрежа преди извършване на каквито и да било монтажни дейности.
По време на монтирането се уверете, че уредът не поврежда захранващия кабел.
За да се гарантира подходяща вентилация, оставете пространство от двете страни и над уреда.
Разстоянието между задната част на уреда и стената зад него трябва да е 50 mm, за да се избегне съприкосновение с горещи повърхности. Намаляването на това пространство ще увеличи консумацията на енергия на продукта.
Активирайте уреда едва след завършване на монтажа.
Изчакайте поне два часа, преди да включите уреда, за да се гарантира, че хладилната система е напълно функционална.
Уверете се, че уредът не е в близост до топлинен източник.

ПРЕДУПРЕЖДЕНИЯ ОТНОСНО ЕЛЕКТРОЗАХРАНВАНЕТО

За да отговаря монтирането на действащата нормативна уредба за безопасността, трябва да се постави многополюсен прекъсвач с минимална контактна междина от 3 mm, а уредът трябва да е заземен.
Ако поставеният щепсел не е подходящ за контакт, свържете се с квалифициран електротехник.
Захранващият кабел трябва да бъде достатъчно дълъг, за да позволи свързване на уреда към контакта на електрозахранването, след като уредът се постави на мястото му. Не дърпайте захранващия кабел.
Ако захранващият кабел е повреден, заменете го с идентичен такъв.
Захранващият кабел трябва да бъде сменен само от квалифициран електротехник и в съответствие с указанията на производителя и действащите наредби за безопасност.
Свържете се с оторизиран сервизен център.
В случай че щепселът на уреда не съвпада с контакта във Вашия дом, свържете се с квалифициран електротехник.
Не използвайте удължители, разклонители или адаптери.
Не използвайте този уред, ако захранващият му кабел или щепсел е повреден, ако не работи правилно или ако е бил повреден или е падал. Пазете кабела далеч от горещи повърхности.
След приключване на монтирането електрическите компоненти вече не трябва да са достъпни за потребителя.
Избягвайте да докосвате уреда с мокра част на тялото и не го използвайте, когато сте с боси крака.

ПОЧИСТВАНЕ И ПОДДРЪЖКА

При почистване и поддръжка слагайте предпазни ръкавици.
Уредът трябва да е изключен от електрическата мрежа преди извършване на каквито и да било дейности по поддръжката.
Никога не използвайте уреди за почистване с пара.
Не използвайте абразивни или груби почистващи средства, като спрейове за прозорци, стъргалки, запалими течности, почистващи вакси, концентрирани препарати, белина или почистващи средства, съдържащи петролни продукти, върху пластмасовите части, вътрешността и уплътненията или изолацията на вратичката. Не използвайте хартиени кърпи, стъргалки или други груби почистващи средства.

Whirlpool
SENSING THE DIFFERENCE

ОПАЗВАНЕ НА ОКОЛНАТА СРЕДА

ИЗХВЪРЛЯНЕ НА ОПАКОВЪЧНИТЕ МАТЕРИАЛИ

Опаковъчният материал е 100% годен за рециклиране и е маркиран със символа за рециклиране. ♻
Затова различните части на опаковката трябва да се изхвърлят отговорно и в пълно съответствие с разпоредбите на местните органи, отговорни за събиране на отпадъците.

ИЗХВЪРЛЯНЕ НА ИЗЛЕЗЛИ ОТ УПОТРЕБА ДОМАКИНСКИ УРЕДИ

Когато изхвърляте уреда, го направете неизползваем, като отрежете захранващия кабел и отстраните вратите и рафтовете (ако има), така че децата да не могат лесно да се качват вътре и да остават затворени.
Този уред е произведен с материали, годни за рециклиране ♻ или за повторно използване. При изхвърлянето му спазвайте местните разпоредби за изхвърляне на отпадъци.
За допълнителна информация относно третирането, оползотворяването и рециклирането на домакински електроуреди се обърнете към компетентните местни органи, службата за битови отпадъци или магазина, откъдето сте закупили уреда.
Този уред е маркиран в съответствие с Европейската директива 2012/19/ЕО относно отпадъци от електрическо и електронно оборудване (WEEE).
Като осигурите правилното изхвърляне на този продукт, вие ще помогнете да се избегнат отрицателните последствия за околната среда и здравето на хората, които биха възникнали при едно неподходящо третиране на този продукт като отпадък.
Символът ▬, поставен на изделието или придружаващата документация, показва, че това изделие не бива да се третира като битов отпадък, а трябва да се предаде в специализиран пункт за събиране и рециклиране на електрическо и електронно оборудване.

СЪВЕТИ ЗА ИКОНОМИЯ НА ЕНЕРГИЯ

Монтирайте уреда в сухо, добре вентилирано помещение, далеч от топлинни източници (напр. радиатор, готварска печка и т.н.) и на място, което не е изложено на пряка слънчева светлина. Ако е необходимо, използвайте изолационна пластина.
За да се гарантира правилната вентилация, следвайте инструкциите за монтиране.
Недостатъчната вентилация в задната част на уреда увеличава консумацията на енергия и намалява ефективността на охлаждането.
Вътрешните температури на уреда могат да се повлияят от температурата на околната среда, честотата на отваряне на вратичката, а също така и от местоположението на уреда. При настройването на температурата трябва да се имат предвид тези фактори.
Намалете до минимум отварянето на вратичката. Когато размразявате замразени храни, ги поставете в хладилника. Ниската температура на замразените продукти охлажда храните в хладилника.
Оставете топлите храни и напитки да се охладят, преди да ги поставите в уреда.
Позиционирането на рафтовете в хладилника не оказва влияние върху ефективното използване на енергия. Храните трябва да се поставят на рафтовете по такъв начин, че да се гарантира правилна циркулация на въздух (храните не трябва да се допират една в друга и трябва да се оставя разстояние между храните и задната стена).
Можете да увеличите капацитета за съхранение на замразени храни, като отстраните кошниците, и ако е наличен, рафта Stop Frost (спиране образуването на скреж), запазвайки еквивалентна консумация на енергия.
Продуктите от високоенергиен клас са снабдени с високоефективни мотори, които поддържат функционирането за по-дълго, но са с ниска консумация на енергия. Не се притеснявайте, ако моторът продължава да работи за продължителни периоди.

ДЕКЛАРАЦИЯ ЗА СЪОТВЕТСТВИЕ

Този уред е проектиран, конструиран и предложен на пазара в съответствие със следните Директиви на ЕО:
Директивата за ниско напрежение (LVD) 2014/35/ЕС, Директивата за електромагнитна съвместимост (EMC) 2014/30/ЕС и Директива RoHS 2011/65/ЕС.
Този уред е проектиран, конструиран и се предлага на пазара в съответствие с изискванията за екологично проектиране и енергийни етикети на Директиви на ЕО: 2009/125/ЕО и 2010/30/ЕС.

Whirlpool
SENSING THE DIFFERENCE

ОПИСАНИЕ НА ПРОДУКТА

УРЕД

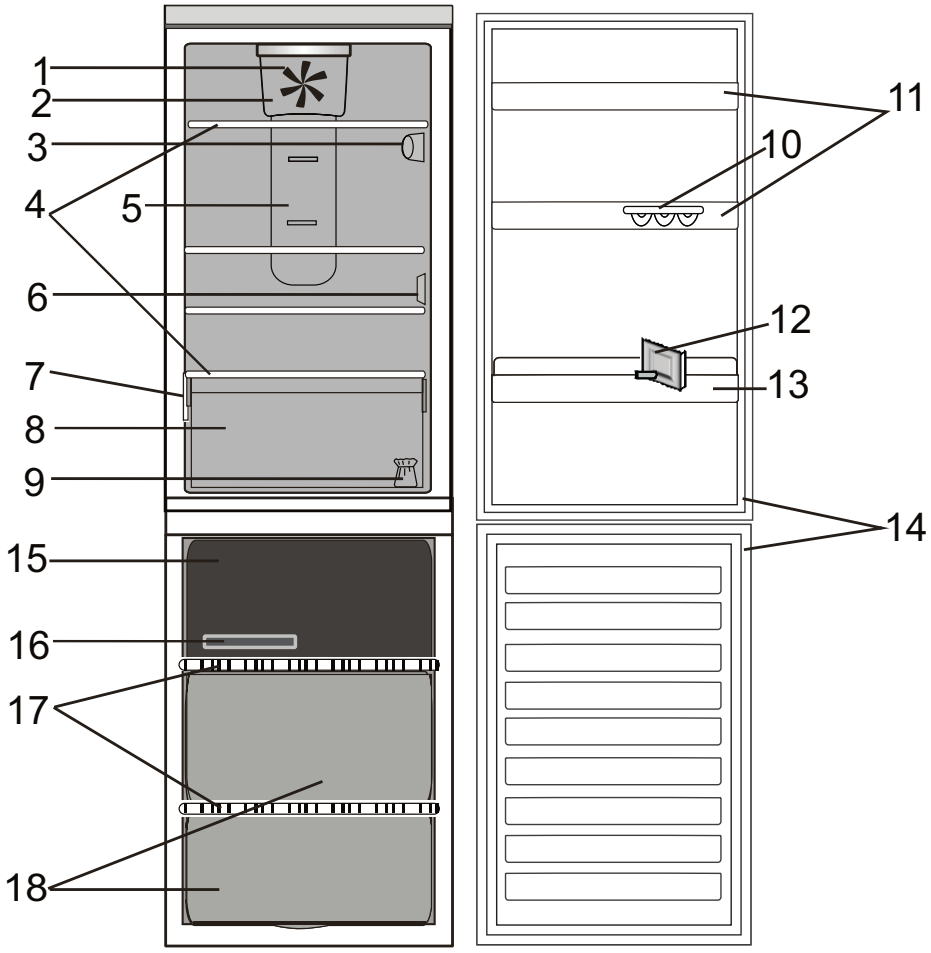

Отделение на хладилника

1. Вентилатор
2. Капак на вентилатора и място за антибактериалния филтър
3. Електронен контролен панел/ модул за осветление
4. Рафтове
5. Област с многопоточна система за студен въздух
6. Капак на датчика
7. Табелка с основните данни и търговското наименование
8. Отделение за плодове и зеленчуци
9. Комплект за реверсиране на посоката на отваряне на вратичката
10. Поставка за яйца
11. Кутии на вратичката
12. Разделител за бутилки
13. Рафт за бутилки
14. Уплътнение на вратата

Отделение на фризера

14. Уплътнения на вратата
15. Горно чекмедже: най-студената зона
идеално за замразяване на пресни храни
16. Форма за лед
17. Рафтове
18. Чекмеджета на фризера

КОНТРОЛЕН ПАНЕЛ

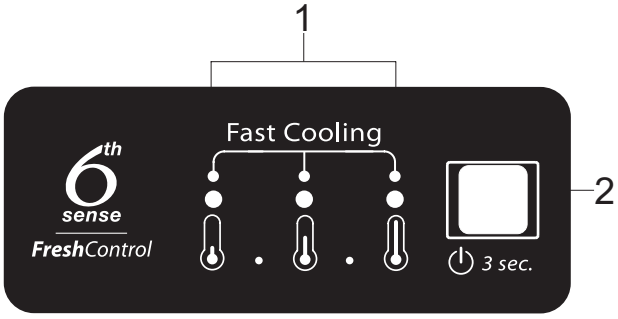

1. Светодиодни индикатори (за показване на текущо зададената температура или функцията „Бързо охлаждане“)
2. Бутон Вкл./В готовност/ Температура

Whirlpool
SENSING THE DIFFERENCE

ВРАТИЧКА

ОБРЪЩАНЕ НА ВРАТИЧКАТА

Забележка: Посоката на отваряне на вратичката може да се промени. Тази операция се извършва от отдела за следпродажбено обслужване и не се покрива от гаранцията.
Препоръчва се реверсирането на посоката на отваряне на вратичката да се извършва от двама души.
Следвайте насоките в **Ръководството за монтаж.**

ОСВЕТЛЕНИЕ НА ХЛАДИЛНИКА

Системата за осветление в отделението на хладилника използва светодиодна лампичка, позволявайки както по-добро осветление, така и много ниска консумация на енергия.
Ако системата на светодиодните лампички не работи, се свържете със сервизното обслужване за подмяна.

Важно: Когато вратичката на хладилника е отворена, включва се осветлението на отделението на хладилника. Ако вратичката се остави отворена за повече от 4 минути, осветлението ще се изключи автоматично.

РАФТОВЕ

Всички рафтове, крилца и изваждащи се кошници са подвижни.

ВЕНТИЛАТОР + АНТИБАКТЕРИАЛЕН ФИЛТЪР

Вентилаторът подобрява разпределението на температурата в продукта, позволявайки по-добро запазване на съхраняваните в него храни.
Забележка: Не закривайте зоната на входния отвор за въздух с хранителни продукти.
Ако уредът е снабден с вентилатор, той може да бъде оборудван с антибактериален филтър.
Извадете го от кутията, която се намира в чекмеджето за плодове и зеленчуци, и го поставете в капака на вентилатора – както е показано на изображението.
Процедурата за подмяна е приложена в кутията на филтъра.

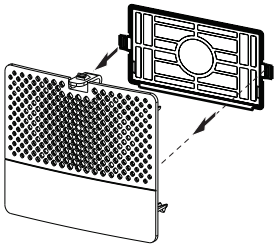

NO-FROST ОТДЕЛЕНИЕ НА ХЛАДИЛНИКА

Обезскрежаването на отделението на хладилника е напълно автоматизирано.

Водата от обезскрежаването се отвежда автоматично в изпускателния отвор, скрит зад многопоточния елемент, и се събира в съд, откъдето се изпарява.

Whirlpool
SENSING THE DIFFERENCE

NO-FROST ОТДЕЛЕНИЕ НА ФРИЗЕРА

Фризерите No Frost предоставят циркулация на охладен въздух около зоните за съхранение и предотвратяват образуването на лед, с което напълно се елиминира необходимостта от обезскрежаване.

Замразените храни не залепват към стените, етикетите се запазват четливи и пространството за съхранение остава чисто и подредено.

ПРИНАДЛЕЖНОСТИ

ПОСТАВКА ЗА ЯЙЦА

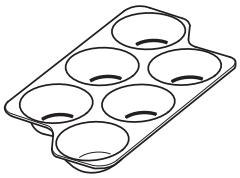

РАЗДЕЛИТЕЛ ЗА БУТИЛКИ

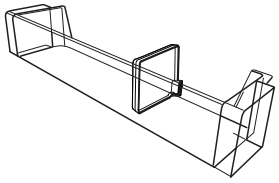

ФОРМА ЗА ЛЕД

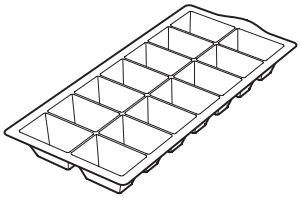

Whirlpool
SENSING THE DIFFERENCE

КАК ДА ИЗПОЛЗВАТЕ УРЕДА

УПОТРЕБА ЗА ПЪРВИ ПЪТ

КАК ДА ВКЛЮЧИТЕ УРЕДА

След включването на уреда в електрическата мрежа той започва да работи автоматично.
След стартиране на уреда, изчакайте поне 4 – 6 часа, преди да поставите храни в него.

Когато уредът се свърже към захранването, дисплеят светва и всички икони се появяват на дисплея за около 1 секунда. Стойностите по подразбиране (фабрични) на настройките на хладилното отделение светват.

НАСТРОЙКА НА ТЕМПЕРАТУРАТА

Нормално уредът е фабрично настроен за работа при препоръчваната умерена температура.
За подробности относно настройването на температурата – вижте ръководството за ежедневна справка.

Забележка: Показваните зададени стойности съответстват на средната температура в целия хладилник

МОНТИРАНЕ

МОНТИРАНЕ НА УРЕДА

За да се гарантира подходяща вентилация, оставете пространство от двете страни и над уреда.
Разстоянието между задната част на уреда и стената зад него трябва да е поне 50 mm.
Намаляването на това пространство ще увеличи консумацията на енергия на продукта.

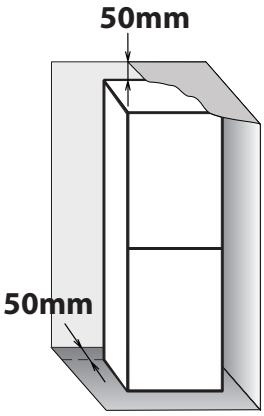

Whirlpool
SENSING THE DIFFERENCE

ВСЕКИДНЕВНА УПОТРЕБА

КАК ДА УВЕЛИЧИТЕ КАПАЦИТЕТА ЗА СЪХРАНЯВАНЕ НА ФРИЗЕРА

• отстранете кошниците, за да могат да се съхраняват големи продукти.
• поставяйте хранителните продукти направо върху рафтовете на фризера.
• отстранете допълнителните подвижни аксесоари.

• Не блокирайте областите на изходите за въздух (на задната стена и на дъното вътре в продукта) с хранителни продукти.
• Всички рафтове и изваждащи се кошници са подвижни.
• Вътрешните температури на уреда могат да се повлияят от температурата на околната среда, честотата на отваряне на вратичката, а също така и от местоположението на уреда. При настройването на температурата трябва да се имат предвид тези фактори.
• Освен ако не е указано друго, принадлежностите на уреда не са подходящи за измиване в съдомиялна машина.

СВАЛЯНЕ НА КОНТЕЙНЕРА В ЧЕКМЕДЖЕТО НА ФРИЗЕРА

- Отворете вратичката на фризера
- Хванете контейнера за десния и за левия ъгъл (1) и го издърпайте нагоре
- Свалете чекмеджето (2)

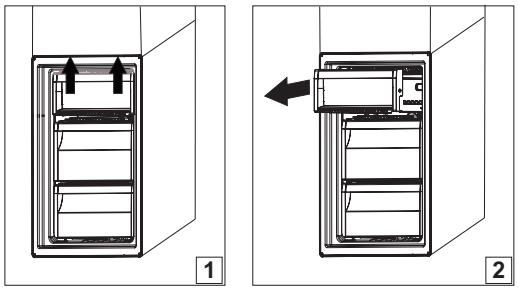

- Монтирайте горния контейнер, като повторите горните стъпки в обратен ред

ФУНКЦИИ

ВКЛ./ГОТОВНОСТ

Тази функция поставя хладилника в състояние на вкл./готовност. За да поставите продукта в режим на готовност, **натиснете и задръжте бутона „Вкл./Готовност“ за 3 секунди**.
Всички температурни индикатори се изключват.

Когато уредът е в режим на готовност, осветлението в отделението на хладилника не работи.
Не забравяйте, че тази операция не изключва уреда от електрическата мрежа.
За да включите отново уреда, просто натиснете бутона Вкл./Готовност.

6TH SENSE РЕГУЛАТОР НА СВЕЖЕСТТА

Тази функция позволява бързо достигане на оптимални условия (по отношение на температурата и влажността) на съхранение в уреда.

6th Sense регулаторът на свежестта работи автоматично.

БЪРЗО ОХЛАЖДАНЕ

Препоръчва се използването на тази функция, когато в отделението на хладилника и фризера се постави много голямо количество храни.
Чрез използване на функцията „Бързо охлаждане“ може да се увеличи капацитетът за охлаждане в отделението на хладилника и фризера.

Забележка: Функцията за бързо охлаждане трябва също да се включи преди поставяне на прясна храна за замразяване в отделението на фризера, за да се максимизира способността за замразяване.

Whirlpool
SENSING THE DIFFERENCE

АЛАРМА ЗА ОТВОРЕНА ВРАТА

Алармата за отворена врата се активира, когато вратата е оставена отворена за повече от 3 минути. Алармата се посочва чрез премигване на светодиодната лампичка за вратичката.
Ако вратата е оставена отворена за повече от 4 минути, светодиодната лампичка на вратата се изключва.

Whirlpool
SENSING THE DIFFERENCE

СЪВЕТИ ЗА СЪХРАНЯВАНЕ НА ХРАНИТЕ

ОТДЕЛЕНИЕ НА ХЛАДИЛНИКА

Хладилникът е идеалното място за съхранение на готови храни, пресни и консервирани храни, млечни продукти, плодове и зеленчуци и напитки.

ВЪЗДУШНА ВЕНТИЛАЦИЯ

Естествената циркулация на въздух в отделението на хладилника води до получаване на зони с различни температури. Най-студено е точно над чекмеджето за плодове и зеленчуци и при задната стена. Най-топло е в горната предна част на отделението.

Недостатъчната вентилация води до увеличаване на консумацията на енергия и намаляване на охлаждането.
Не покривайте отворите за въздух с продукти – те са оптимизирани за правилна циркулация на въздуха и
съхранение на храна.

КАК ДА СЕ СЪХРАНЯВАТ ПРЕСНИ ХРАНИ И НАПИТКИ

› Използвайте пластмасови, метални, алуминиеви и стъклени контейнери, които могат да се рециклират, както и опаковъчно фолио за обвиване на храните.

› Винаги използвайте затворени контейнери за течности и за храни, които отделят или могат да поемат миризми или вкус, или ги покривайте.

› Храни, които отделят голямо количество етилен, и тези, които са чувствителни към този газ, като плодове, зеленчуци и салати, следва винаги да се отделят или увиват, за да се удължи срокът им на годност; например не съхранявайте домати на едно и също място с киви или зеле.

› Не съхранявайте храните прекалено близо една до друга за позволяване на достатъчно циркулация на въздух.

› За да избегнете падането на бутилките, можете да използвате поставката за тях.

› Ако имате малко количество храна за съхранение в хладилника, препоръчваме да използвате рафтовете над чекмеджето за плодове и зеленчуци, тъй като това в най-студената област от отделението.

› Внимавайте да не закривате отворите за въздух с продукти.

КЪДЕ ДА СЕ СЪХРАНЯВАТ ПРЕСНИ ХРАНИ И НАПИТКИ

› На рафтовете в хладилника: готови храни, тропически плодове, сирене, деликатеси.

› В най-студената област (над чекмеджето за плодове и зеленчуци): месо, риба, готови студени меса, кейкове

› В чекмеджето за плодове и зеленчуци: плодове, салати,
зеленчуци.

› На вратичката: масло, конфитюр, сосове, туршии, консерви, бутилки, кутии с напитки, яйца.

Whirlpool
SENSING THE DIFFERENCE

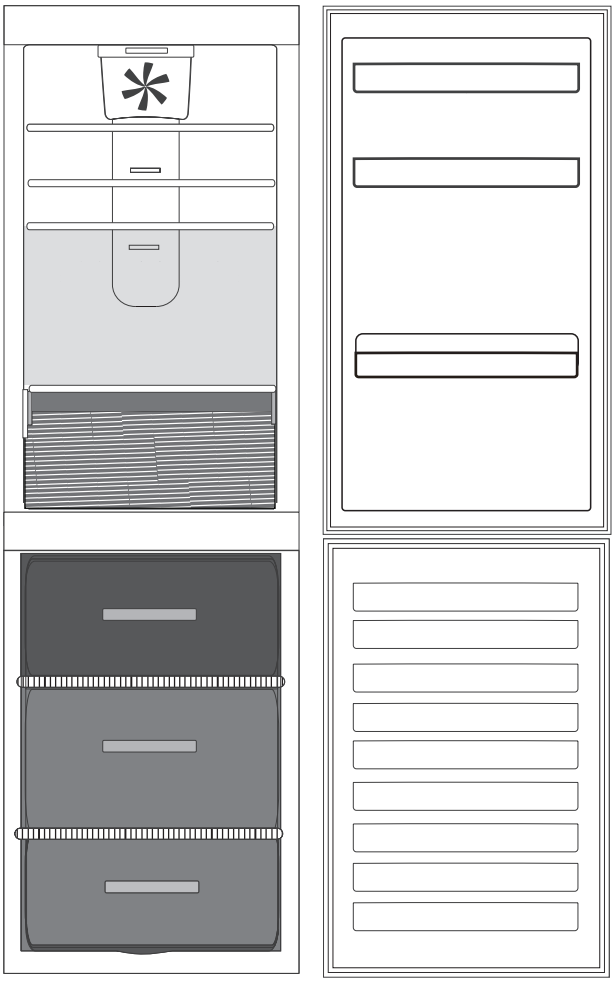

Легенда

УМЕРЕНА ЗОНА Препоръчва се за съхраняване на тропически плодове, кенове, напитки, яйца, туршии, масло, конфитюр.

ХЛАДНА ЗОНА Препоръчва се за съхраняване на сирене, мляко, млечни храни, деликатеси, кисело мляко, студени меса, десерти.

ЧЕКМЕДЖЕ ЗА ПЛОДОВЕ И ЗЕЛЕНЧУЦИ

ЧЕКМЕДЖЕ В ЗОНАТА ЗА ЗАМРАЗЯВАНЕ
(МАКС. СТУДЕНА ЗОНА)
Препоръчва се за замразяване на пресни/сготвени храни.

ЧЕКМЕДЖЕТА ЗА НОРМАЛНО ЗАМРАЗЯВАНЕ

Забележка
Сивият тон на легендата не съответства на цвета на чекмеджетата

Whirlpool
SENSING THE DIFFERENCE

ОТДЕЛЕНИЕ НА ФРИЗЕРА

Фризерът е идеалното място за съхранение на замразени храни, правене на ледени кубчета и замразяване на пресни храни в отделението на фризера.
Максималното количество в килограми от пресни храни, които могат да се замразят в рамките на период от 24 часа, е посочено на табелката с основните данни (…kg/24 ч).
Ако имате малко количество храна за съхранение във фризера, препоръчваме да използвате най-студените части на отделението на фризера, които съответстват на горната част.

СЪВЕТИ ЗА ЗАМРАЗЯВАНЕ И СЪХРАНЕНИЕ НА ПРЕСНИ ХРАНИ

› Препоръчваме да поставите етикет и датата на всички замразени храни. Поставянето на етикет ще помогне за идентифициране на храните и за посочване кога трябва да се използват, преди качеството им да се влоши. Не замразявайте отново размразени храни.

› Преди замразяване увийте и затворете херметично прясната храна във: алуминиево фолио, опаковъчно фолио, херметизирани и водонепропускливи торбички, полиетиленови контейнери с капаци или контейнери за фризер, подходящи за замразяване на пресни храни.

› Храните трябва да се пресни, зрели и висококачествени, за да получите висококачествени замразени храни.

› Пресните зеленчуци и плодове трябва за предпочитане да се замразяват при прибирането им, за да се запази пълната хранителна стойност, консистенция, цвят и вкус. Някои меса, особено дивечово, трябва да се окачат да висят преди замразяване.

› Винаги оставяйте горещите храни да се охладят, преди да ги поставите във фризера.

› Консумирайте напълно или частично размразените храни незабавно.
Не замразявайте повторно, освен ако храните няма да се готвят след размразяването им. След готвене размразената храна може да се замрази отново.

› Не замразявайте бутилки с течност.

› Моля, използвайте функцията за бързо охлаждане, за да ускорите
процеса на охлаждане или замразяване (вж. ежедневното упътване за справка).

ЗАМРАЗЕНИ ХРАНИ: СЪВЕТИ ПРИ ПАЗАРУВАНЕ

При закупуване на замразена храна:

› Уверете се, че опаковката или пакетът са запазени (замразените храни в повредена опаковка могат да се развалят). Ако опаковката изглежда надута или с мокри петна, може да не е била съхранявана при оптималните условия и размразяването може вече да е започнало.

› Когато пазарувате, купувайте замразени храни в края на пазаруването и ги транспортирайте в охладителна чанта.

› След като се приберете вкъщи, незабавно сложете замразените храни във фризера.

› Ако храните са се размразили дори частично, не ги замразявайте отново. Консумирайте в рамките на 24 часа.

› Избягвайте или намалявайте температурните колебания до минимум. Спазвайте датата на изтичане на срока на годност на опаковката.

› Винаги спазвайте информацията за съхранение на опаковката.

Whirlpool
SENSING THE DIFFERENCE

ВРЕМЕ НА СЪХРАНЕНИЕ НА ЗАМРАЗЕНИТЕ ХРАНИ

МЕСО	*месеца*
Говеждо	8 – 12
Свинско, телешко	6 – 9
Агнешко	6 – 8
Заешко	4 – 6
Кайма/карантии	2 – 3
Наденица	1 – 2
ПТИЦИ	
Пиле	5 – 7
Пуйка	6
Дреболии	2 – 3
РАКООБРАЗНИ	
Мекотели, краб, омар	1 – 2
Краб, омар	1 – 2
МИДИ	
Стриди без черупки	1 – 2
РИБА	
„мастни“ (сьомга, херинга, скумрия)	2 – 3
„постни“ (треска, морски език)	3 – 4

ЯХНИИ	*месеца*
Месо, птици	2 – 3
МЛЕЧНИ ПРОДУКТИ	
Масло	6
Сирене	3
Сметана	1 – 2
Сладолед	2 – 3
Яйца	8
СУПИ И СОСОВЕ	
Супа	2 – 3
Сос с месо	2 – 3
Пастет	1
Яхния от зеленчуци	8
ТЕСТЕНИ ИЗДЕЛИЯ И ХЛЯБ	
Хляб	1 – 2
Кейкове (обикновени)	4
Сметанова торта (кейкове)	2 – 3
Палачинки	1 – 2
Непечени тестени изделия	2 – 3
Киш	1 – 2
Пица	1 – 2

ПЛОДОВЕ	*месеца*
Ябълки	12
Кайсии	8
Къпини	8 – 12
Касис/френско грозде	8 – 12
Череши	10
Праскови	10
Круши	8 – 12
Сливи	10
Малини	8 – 12
Ягоди	10
Рубарб	10
Плодови сокове (портокал, лимон, грейпфрут)	4 – 6
ЗЕЛЕНЧУЦИ	
Аспержи	8 – 10
Босилек	6 – 8
Бобови	12
Артишок	8 – 10
Броколи	8 – 10
Брюкселско зеле	8 – 10
Карфиол	8 – 10
Моркови	10 – 12
Целина	6 – 8
Гъби	8
Магданоз	6 – 8
Чушки	10 – 12
Грах	12
Градински боб	12
Спанак	12
Домати	8 – 10
Тиквички	8 – 10

Whirlpool
SENSING THE DIFFERENCE

ПРЕПОРЪКА В СЛУЧАЙ НА НЕИЗПОЛЗВАНЕ НА УРЕДА

ОТСЪСТВИЕ/ВАКАНЦИЯ

В случай на продължително отсъствие се препоръчва да консумирате храните и да изключите уреда с цел спестяване на енергия.

ПРЕМЕСТВАНЕ

1. Извадете всички вътрешни части.

2. Обвийте ги добре и ги обезопасете със залепваща лента, така че да не се удрят една в друга или да се загубят.

3. Завийте регулируемите крака така, че да не докосват поддържащата повърхност.

4. Затворете и обезопасете вратичката със залепваща лента и като използвате пак залепваща лента, прикрепете захранващия кабел към уреда.

ПРЕКЪСВАНЕ НА ЕЛЕКТРОЗАХРАНВАНЕТО

В случай на прекъсване на електрозахранването позвънете на местния офис на електроснабдителната компания и попитайте колко ще продължи прекъсването.

Забележка: Не забравяйте, че пълният уред ще остане студен по-дълго време от частично пълен уред.

Ако по храните все още се забелязват ледени кристали, те могат да се замразят отново, въпреки че вкусът и ароматът може да са влошени.

Ако храните бъдат намерени в лошо състояние, е най-добре те да се изхвърлят.

При прекъсвания на електрозахранването, които продължават до 24 часа.
Дръжте вратичката на уреда затворена. Това ще позволи съхранените храни да останат студени възможно най-дълго.

При прекъсвания на електрозахранването, които продължават над 24 часа.
Изпразнете отделението на фризера и подредете храните в преносим фризер. Ако такъв тип фризер не е наличен, както и ако не са налични пакети с лед, опитайте да използвате храните, които се развалят най-лесно.

Изпразнете ваничката за лед.

Whirlpool
SENSING THE DIFFERENCE

ПОЧИСТВАНЕ И ПОДДРЪЖКА

⚠ WARNING

Преди да извършвате каквато и да е операция по почистване или поддръжка, извадете щепсела на уреда от контакта или изключете захранването му.

Никога не използвайте абразивни средства. Никога не почиствайте частите на хладилника със запалими течности.

⚠ WARNING

Не използвайте парни машини за чистене.

Бутоните и дисплеят на контролния панел не трябва да се почистват със спирт или вещества на основата на спирт, а със суха кърпа.

› Периодично почиствайте уреда с кърпа и разтвор на хладка вода и неутрален почистващ препарат, специално предназначен за вътрешността на хладилника.

› Почистете външните части на уреда и уплътнението на вратичката с влажна кърпа и подсушете с мека кърпа.

› Кондензаторът, намиращ се в задната част на уреда, трябва да се почиства редовно с прахосмукачка.

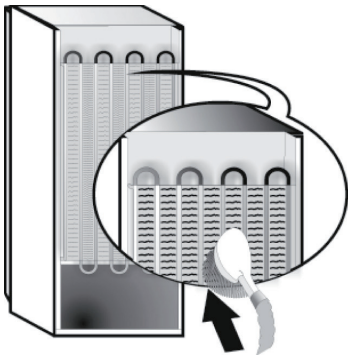

Важно:

› Бутоните и дисплеят на контролния панел не трябва да се почистват със спирт или вещества на основата на спирт, а със суха кърпа.

› Тръбите на охладителната система се намират в близост до контейнера за обезскрежаване и могат да станат горещи. Периодично ги почиствайте с прахосмукачка.

Whirlpool
SENSING THE DIFFERENCE

РЪКОВОДСТВО ЗА ОТСТРАНЯВАНЕ НА НЕИЗПРАВНОСТИ И СЛЕДПРОДАЖБЕНО ОБСЛУЖВАНЕ

ПРЕДИ ДА СЕ ОБЪРНЕТЕ КЪМ ОТДЕЛА ЗА СЛЕДПРОДАЖБЕНО ОБСЛУЖВАНЕ...

Проблеми с функционирането обикновено възникват в резултат на малки неща, които можете да откриете и отстраните сами без никакви инструменти.

ШУМОВЕ ПРИ РАБОТА

Шумовете от уреда са нормални, тъй като той разполага с няколко вентилатора и мотора за регулиране на функционирането, които се включват и изключват автоматично.

НЯКОИ ОТ ТЕЗИ ШУМОВЕ ПРИ РАБОТА МОЖЕ ДА СЕ НАМАЛЯТ ЧРЕЗ:

› Нивелиране на уреда и монтиране на равна повърхност.

› Отделяне и избягване на контакт между уреда и мебели.

› Проверка дали вътрешните компоненти са правилно поставени.

› Проверка дали бутилките и контейнерите не се допират помежду си.

НЯКОИ ОТ ШУМОВЕТЕ ПРИ РАБОТА, КОИТО МОЖЕТЕ ДА ЧУЕТЕ

Свистене при включване на уреда за първи път или след дълга пауза.

Клокочене, когато охлаждащата течност влиза в тръбите.

Звук "БРРР" при работа на компресора.

Бръмчене, когато водна клапа или вентилатор започне да работи.

Щракане, когато компресорът се включи.

Щракването е от термостата, който регулира честотата на работата на компресора.

Whirlpool
SENSING THE DIFFERENCE

РЪКОВОДСТВО ЗА ОТСТРАНЯВАНЕ НА НЕИЗПРАВНОСТИ

Проблем	*Възможна причина*	*Решение*
МАШИНАТА НЕ РАБОТИ	Възможно е да има проблем с електрозахранването на уреда.	› Проверете дали захранващият кабел е включен в контакт с правилното напрежение. › Проверете предпазните устройства и прекъсвачите на домашната електрическа система
В КОНТЕЙНЕРА ЗА ОБЕЗСКРЕЖАВАНЕ ИМА ВОДА	Това е нормално при горещо, влажно време. Контейнерът дори може да е наполовина пълен.	› Уверете се, че уредът е нивелиран, за да се гарантира, че водата няма да прелива.
АКО РЪБОВЕТЕ НА ШКАФА НА УРЕДА, КОИТО ВЛИЗАТ В КОНТАКТ С УПЛЪТНЕНИЕТО НА ВРАТИЧКАТА, СА ТОПЛИ ПРИ ДОПИР	Това не е дефект. Това е нормално при горещо време и когато компресорът работи.	
ОСВЕТЛЕНИЕТО НЕ РАБОТИ	Може да е необходима подмяна на лампичката. Уредът може да е в режим „Вкл./В готовност“	› Проверете дали предпазните устройства и прекъсвачите на домашната електрическа система работят добре. › Проверете дали захранващият кабел е включен в контакт с правилното напрежение › Ако светодиодите са счупени, потребителят трябва да се свърже със сервизния отдел за подмяна със същия тип, наличен само от нашите центрове за следпродажбено обслужване или оторизираните дистрибутори.
ЕЛЕКТРОМОТОРЪТ ВИДИМО ОСТАВА ДА РАБОТИ ТВЪРДЕ ДЪЛГО	Времето на работа на мотора зависи от различни неща: броя на отварянията на вратичката, количеството на съхраняваните храни, температурата в помещението, настройката на температурните контроли.	› Уверете се, че контролите на уреда са зададени правилно. › Проверете дали в уреда няма поставено голямо количество храни. › Проверете дали вратичката не се отваря прекалено често. › Проверете дали вратичката се затваря правилно.

Whirlpool
SENSING THE DIFFERENCE

ТЕМПЕРАТУРАТА НА УРЕДА Е ПРЕКАЛЕНО ВИСОКА	Възможно е да има различни причини (вижте „Решения“)	› Уверете се, че кондензаторът (в задната част на уреда) не е замърсен с прах и мъх. › Уверете се, че вратичката е затворена правилно. › Уверете се, че уплътненията на вратичката се поставени правилно. › В горещи дни или в топло помещение е нормално моторът да работи повече. Ако вратичката на уреда е била оставена отворена за дълго време или са съхранени големи количества храни, моторът ще работи по-дълго, за да охлади вътрешността на уреда.
ВРАТИТЕ НЕ СЕ ЗАТВАРЯТ ИЛИ НЕ СЕ ОТВАРЯТ ДОБРЕ	Възможно е да има различни причини (вижте „Решения“)	› Проверете дали опаковки с храни не блокират вратичката. › Проверете дали вътрешните части или автоматичното устройство за лед не е в неправилна позиция. › Проверете дали уплътненията на вратата не са замърсени или лепкави. › Уверете се, че уредът е нивелиран.

Whirlpool
SENSING THE DIFFERENCE

СЛЕДПРОДАЖБЕНО ОБСЛУЖВАНЕ

ПРЕДИ ДА СЕ ОБАДИТЕ НА ОТДЕЛА ЗА СЛЕДПРОДАЖБЕНО ОБСЛУЖВАНЕ

1. Проверете дали можете да отстраните сами проблема с помощта на предложенията, дадени в раздела **РЪКОВОДСТВО ЗА ОТСТРАНЯВАНЕ НА НЕИЗПРАВНОСТИ**.

2. Изключете уреда и го включете отново, за да проверите дали неизправността е отстранена

АКО СЛЕД ИЗВЪРШВАНЕ НА ГОРЕПОСОЧЕНИТЕ ПРОВЕРКИ НЕИЗПРАВНОСТТА ВСЕ ОЩЕ НЕ Е ОТСТРАНЕНА, СВЪРЖЕТЕ СЕ С НАЙ-БЛИЗКИЯ ОТДЕЛ ЗА СЛЕДПРОДАЖБЕНО ОБСЛУЖВАНЕ

Обадете се на номера, посочен на гаранционната брошура или следвайте инструкциите в **уебсайта www.whirlpool.com**

Винаги посочвайте:
- кратко описание на възникналата неизправност;
- точния тип и модел на уреда;
- сервизния номер (номера след думата Service на информационната табелка). Сервизният номер е посочен и в гаранционната книжка;
- пълния ви адрес;
- Вашия телефонен номер.

SERVICE 0000 000 00000

Ако се налагат някакви поправки, моля, свържете се с оторизиран отдел за следпродажбено обслужване (за да бъдете сигурни, че ще бъдат използвани оригинални резервни части и поправките ще бъдат извършени правилно).

Производител:
Whirlpool Europe s.r.l. - Socio Unico
Viale Guido Borghi 27
21025 Comerio (VA)
Italy

Whirlpool
SENSING THE DIFFERENCE

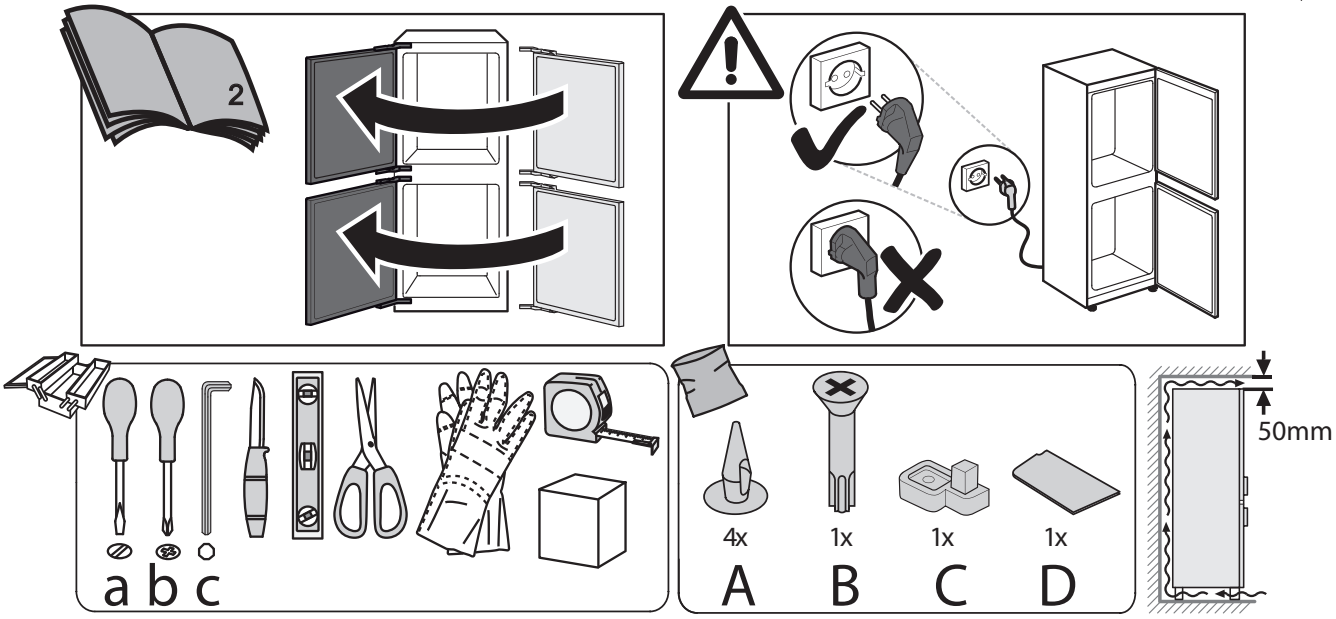

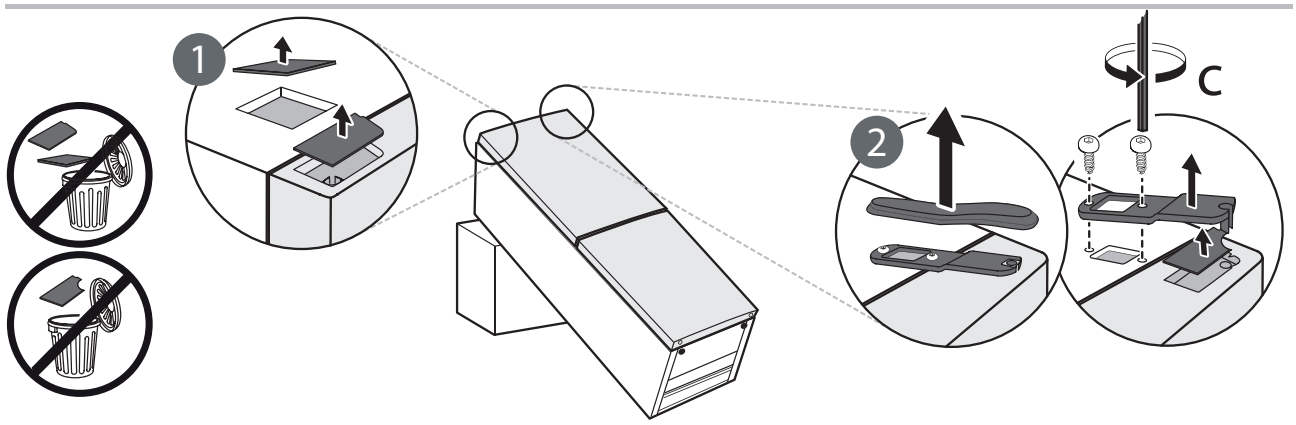

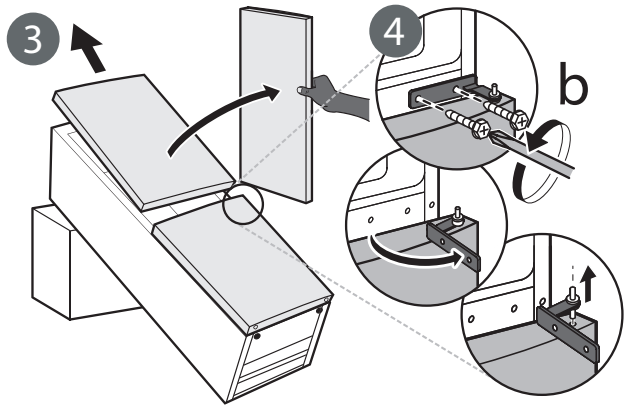

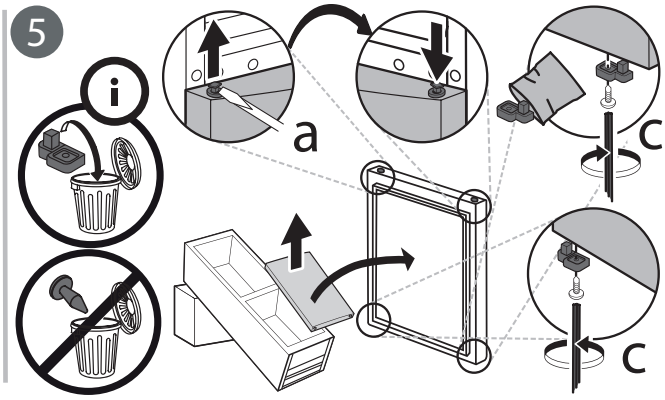

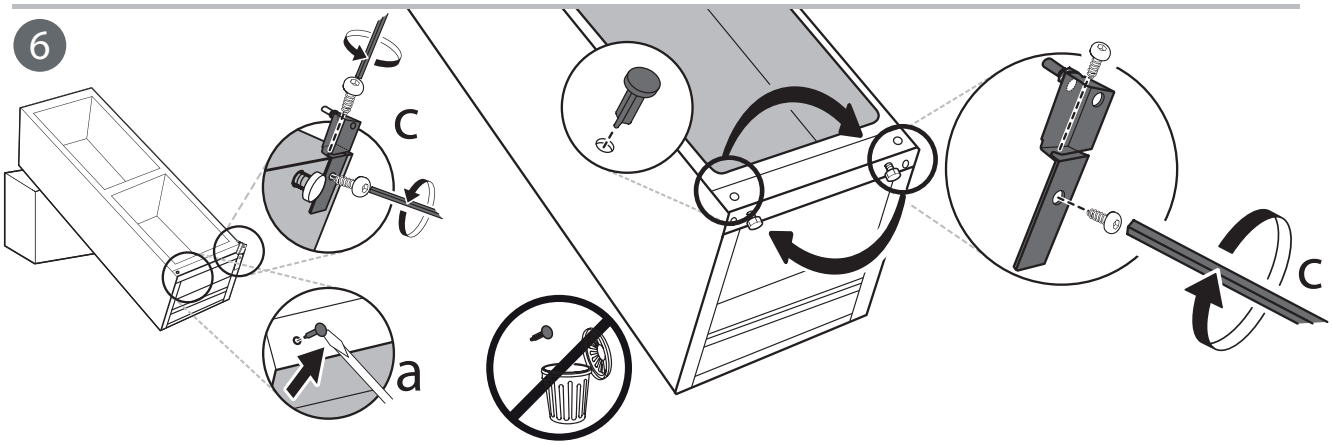

Whirlpool
SENSING THE DIFFERENCE

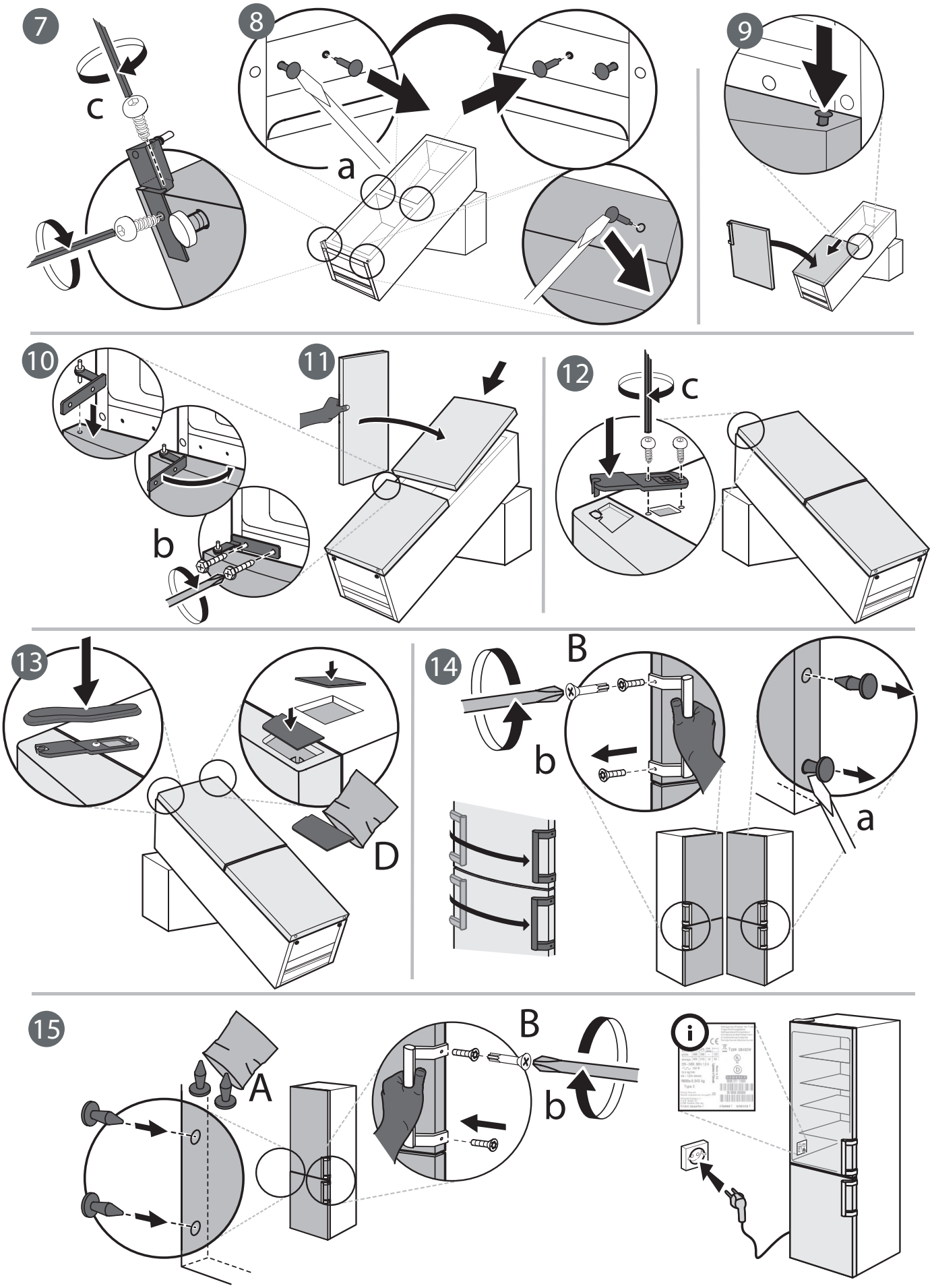

Whirlpool

SENSING THE DIFFERENCE

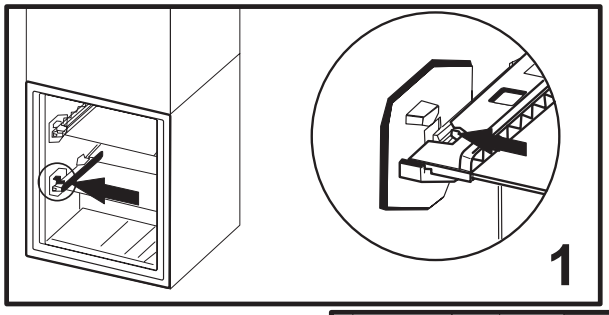

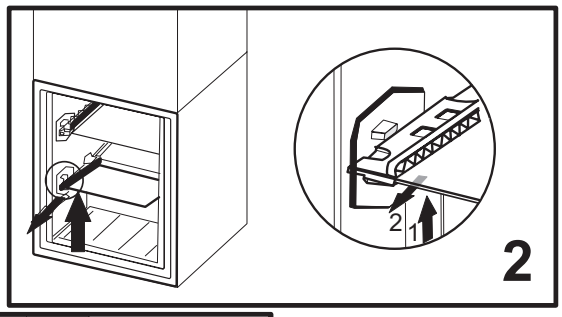

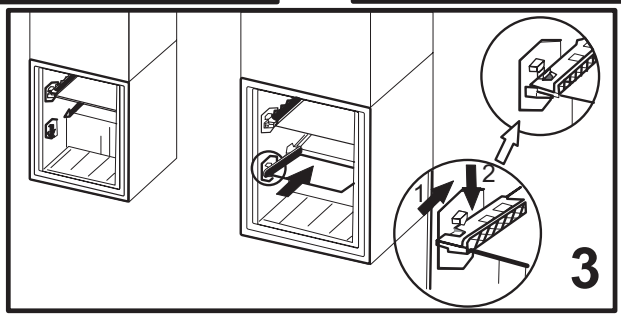

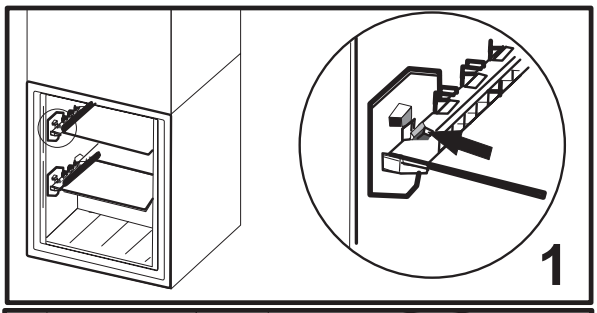

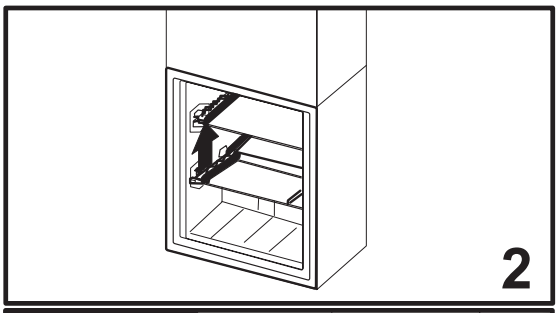

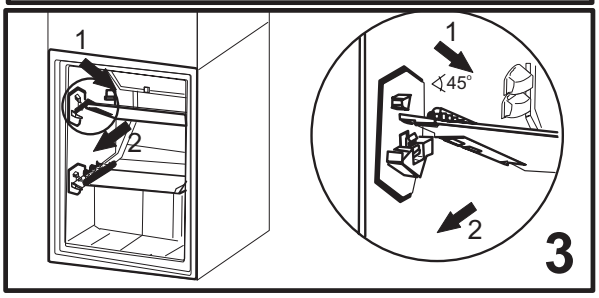

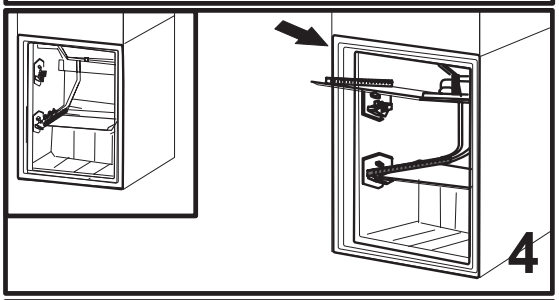

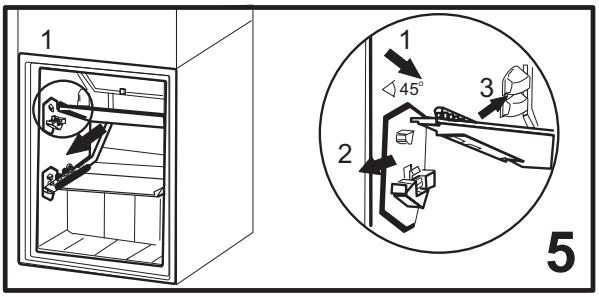

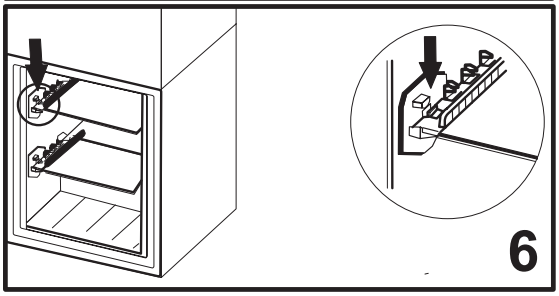

Whirlpool
SENSING THE DIFFERENCE

400010893368

Whirlpool® е регистрирана търговска марка на Whirlpool, САЩ

SENSING THE DIFFERENCE