TÄNAME, ET OSTSITE HOTPOINT ARISTON TOOTE.
Parema tugiteenuse saamiseks registreerige oma seade aadressil
www.hotpoint.eu/register

Enne seadme kasutamist lugege hoolikalt läbi ohutusjuhend.

JUHTPANEEL

1 Sisselülitatud/Väljalülitatud (pikal vajutamisel lähtestab)
2 Programmide Pöörlev Nupp
3 Start/Paus

Lisafunktsioonide Nupud*

4 Active Care
5 Määra Kuivatusaste
6 Viitstart
7 Ajatatud Kuivatus
8 Tsükli Lõpp
9 Õrn (kui pikalt vajutada Nupud Lukustatud)
10 Kortsuvähendus (kui pikalt vajutada Hääletu)

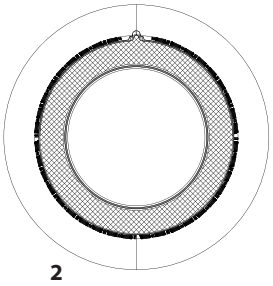

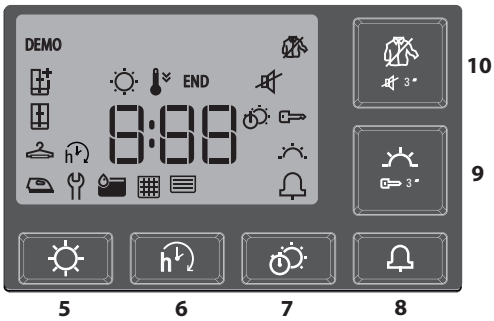

*Märkus: osadel tootemudelitel võivad ikoonide asemel olla juhiste laiendatud sõnastused.

MÄRGUTULED

Kuivatusaste: Triikimiskuiv - Riidepuukuiv - Kapikuiv - Eriti Kuiv
Tsükli Faas: Kuivatamine - Jahutamine - **END** Tsükli Lõpp
Tühjendada vee kogumise anum - Puhastada ukse filter - Puhastada alumine filter
Konsulteerige osa tõrkeotsing: **Tõrge:** Helistada teenindusse DEMO **Demorežiim.**

ESMAKASUTUS

Veenduge et veepaak on õigesti paigaldatud. Veenduge et tühjendusvoolik kuivati tagaküljel on ühendatud õigesti kas kuivati veepaagi külge või majapidamise kanalisatsioonisüsteemi.
Kuivati nõuetekohase talitluse tagamiseks tuleb see paigutada ruumi, kus temperatuur jääb vahemikku 5 °C kuni 35 °C.
Enne kuivati kasutamist veenduge, et kuivati on olnud vertikaalses asendis vähemalt 6 tundi.
Laadimisluugi avamise suuna muutmise vajadusel võtta ühendust Teenindusega (vt telefoninumbrit garantiikirjas).

LAADIMISLUUGI AVAMINE TSÜKLI KÄIGUS

Pesu saab kuivatustsükli töö ajal kontrollida, et eemaldada osa juba kuivi riideesemeid, lastes ülejäänute kuivatamisel jätkuda. Pärast ukse sulgemist vajutage nuppu „Start/paus“, et masin tööd jätkaks. Hoidke uks suletuna, kuni tsükli lõpuni, et hoida kokku aega ja energiat.

IGAPÄEVANE KASUTAMINE

Nõnda toimides hoiate oma masina PARIMAS töökorras!
- tühjendage veepaak pärast iga kuivatustsüklit.
- puhastage filtreid pärast iga kuivatustsüklit.
Lugege jaotist „Puhastamine ja hooldamine“.

1. Ühendage kuivati pistikupessa.
2. Avage uks ja laadige riideesemed; järgige alati riiete siltidel toodud juhtnööre ja programmijaotises viidatud maksimaalset kogust. Tühjendage taskud. Pidage silmas, et riideesemed ei jääks ukse ja/või uksefiltri vahele. Ärge pange masinasse tilkuvaid esemeid. Ärge tsentrifuugige liiga suuri esemeid.
3. Sulgege uks.
4. Vajutage nuppu „Sisse-/Väljalülitus“.
5. Valige laaditud esemete riidetüübi jaoks sobivaim programm.
6. Vajaduse korral valige lisafunktsioonid.
7. Vajutage kuivatamise alustamiseks nuppu „Start/Paus“.
8. Kuivatustsükli lõpus sumisti piiksub. Juhtpaneeli näidik annab märku tsükli lõppemisest. Võtke laadung kohe välja, et pesule ei tekkiks kortse.
9. Lülitage masin välja, vajutades nuppu „Sisse-/Väljalülitus“, avage uks ja võtke riideesemed välja. Kui masinat ei lülitata käsitsi välja, lülitub masin ligikaudu 15 minutit pärast tsükli lõppu energia säästmiseks automaatselt välja.

   Arvestage, et osad programmid/lisafunktsioonid töötavad süsteemiga „Kortsuvähendus“. See tähendab, et mõned tunnid pärast kuivatustsükli lõppu pöörleb trummel regulaarse ajavahemiku tagant, et hoida ära kortsude tekkimist. Toitekatkestuse korral tuleb tsükli taaskäivitamiseks vajutada nuppu „Start/Paus“.

Selle kuivati villase pesu kuivatusprogramm on pälvinud The Woolmark Company heakskiidu käsipesuks mõeldud villaste esemete kuivatamiseks, tingimusel, et pesemise ja kuivatamise juures järgitakse riideeseme sildil ja selle pesumasina tootja poolt esitatud juhiseid. Muud hooldusalased juhised leiate riideeseme sildilt. M1762. Sümbol Woolmark on sertifitseeritud kaubamärk paljudes riikides.

HOOLDUSMÄRGID

Kontrollige alati rõivaste hooldusmärke, eriti enne rõiva esimest kuivatuskorda pesukuivatis. Tavaliselt on neile kantud kõige tavalisemad sümbolid:

- Pesukuivatis kuivatamine lubatud.
- Pesukuivatis kuivatamine pole lubatud.
- Kuivatada kõrgel temperatuuril.
- Kuivatada madalal temperatuuril.

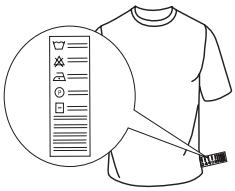

PROGRAMMID

Programmi kestvus sõltub pesu kogusest, kangatüübist, pesu pesemiseks kasutatud pesumasina tsentrifuugi kiirusest ja lisafunktsioonidest.
Ekraaniga varustatud mudelitel on tsükli pikkus näidatud juhtpaneelil. Tsükli lõpuni jääv aeg on pidevalt monitoreeritud ja uuendatud.
Lisafunktsioon, mida kasutada: kui automaattsüklitega pestud pesu on pidevalt soovitust vähem või rohkem kuiv, võite kuivatusastet spetsiaalse lisafunktsiooniga suurendada või vähendada.

Kirju Pesu **kg 4**
Programm puuvillase ja sünteetilise pesu kuivatamiseks.

Eco **Max kaal***
Standardne puuvillase pesu programm, sobib tavalise märja puuvillase pesu kuivatamiseks. Kõige energiasäästlikum programm puuvillase pesu kuivatamiseks. Energiamärgise näitajad põhinevad sellel programmil.

MÄRKUS. Optimaalse energiatõhususe tagamiseks on see tsükkel vaikimisi seadistatud tasemele „Kapikuiv". Kõrgema kuivusastme määramiseks soovitame kasutada tsüklit Puuvill.

Puuvill **Max kaal***
Igat tüüpi puuvilla jaoks sobilik tsükkel, valmis kappi panemiseks.

Sünteetika **kg 4**
Sünteetilisest kangast pesu kuivatamiseks.

Vill **kg 1**
Programm villaste riideesemete kuivatamiseks. Enne kuivatamist pöörata riideesemed pahupidi. Kui kuivatustsükli lõpus on riideesemete kätised ja ääred niisked, lasta õhu käes kuivada.

Siid **kg 0.5**
Programm siidist riideesemete õrnaks kuivatamiseks.

Antiallergia **Max kaal***
See tsükkel on pälvinud "Allergy UK" heakskiidu, mille on välja andnud "The British Allergy Foundation", mis tõendab allergeenide efektiivset vähendamist ja kõrvaldamist. Seda saab kasutada nii märgkoormusega (kuivatamine ja töötlemine) kui ka kuivana (ainult poolkoormus).

Pehmed Lelud **kg 2.5**
Programm, mis säilitab pehmete lelude kuju ja värvi. Enne kuivatamist eemaldage kõik lisaesemed. Iga ese ei tohi ületada 600 gr.

Eeltriikimine
Kuivatustsükkel, mis silub riideseemete kiud lihtsustades triikimist ja pesu kokku panekut; ärge kasutage märga pesu. Sobib puuvillaste ja segakiust riideesemete väikeste koguste puhul.

Värskendus
Lühiprogramm riideesemete jaheda õhuga värskendamiseks. Ärge kasutage märga pesu.
Sobib iga laadimiskogusega, kuid on efektiivsem väikeste koguste puhul. Tsükkel kestab umbes 20 minutit.

Tekikotid
Programm mahuka pesu kuivatamiseks, nt tekk.

Voodipesu **Max kaal***
Programm puuvillaste käterätikute ja voodilinade kuivatamiseks.

Beebiriided **kg 2**
Programm beebiriiete (puuvillased ja sametkangast) ja õrnade riideesemete kuivatamiseks. Ärge kuivatage palstmasslisadega riideesemeid.

Teksad **kg 3**
Programm teksade ja vastupidavast puuvillast riideesemete kuivatamiseks, nt püksid ja jakid.

Särgid **kg 3**
Programm puuvillaste või puuvillaste/sünteetilisest kiust päevasärkide kuivatamiseks.

***MAX KAAL 8 Kg (Laetud kogus kuiv)**

LISAFUNKTSIOONID

Nende nuppudega saab valitud programmi kohandada isiklike eelistuste järgi.
Kõik lisafunktsioonid pole kõigi programmidega koos kasutatavad. Osa lisafunktsioone võivad eelnevalt valitutega mitte ühilduda; kui see on nii, annab sellest märku sumisti ja/ või vilkuvad näidikud. Kui lisafunktsioon on saadaval, jääb lisafunktsiooni näidik põlema. Programm võib alles hoida osa lisafunktsioone, mis on valitud eelmistes kuivatustsüklites.

Active Care
Lisavalik, mis võimaldab säilitada parimal moel riideesemete kuju ja värvi, kontrollides mootori kiirust, pesukorvi pöörlemist ja temperatuuri.

Määra Kuivatusaste
Vajutada korduvalt vastavat nuppu, et valida sobiv niiskuskoguse jääk kuivatatud pesus. Märgutuli näitab valitud taset.

Triikimiskuiv: väga õrn kuivatus. Esemeid on kohe pärast tsükli lõppu lihtsam kuivatada.

Riidepuukuiv: tsükkel, mis sobib õrnadele materjalidele. Pärast seda tsüklit on pesu valmis riidepuule riputamiseks.

Kapikuiv: pesu on täiesti kuiv ja selle võib panna kappi triikimata.

Eriti kuiv: pärast seda tsüklit on riided kandmisvalmis.

Viitstart
Lisavalik, mis võimaldab programmi hilisemat käivitumist. Sobiva programmi käivitamiseks vajutage korduvalt nuppu kuni vajalik viivitusaja väärtus on valitud. Kui olete korduva nupulevajutusega ületanud maksimaalse võimaliku viiteaja, siis seade lähtestab lisavaliku algusest. Juhtpaneelil olev märgutuli näitab valitatavat viiteaega. Pärast Start/Paus nupu vajutamist: seade näitab tsükli alguseni jäävat aega.
Laadimisluugi avamise ja seejärel sulgemise korral on vajalik uuesti vajutada Start/Paus nuppu.

Ajatatud Kuivatus
Lisavalik, mis võimaldab valida kuivatustsükli kestvuse. Vajutage korduvalt nuppu kuni sobiv kuivatustsükli kestvus on valitud. Juhtpaneelil olev märgutuli näitab valitatavat aega.

Tsükli Lõpp
Lisavalik, mis käivitab tsükli lõpus pika helisignaali. Aktiveerida see valik, kui tavahelisignaal pole tsükli lõpumärgundena piisav. Kui seda valikut on kasutatud eelneva kuivatustsükli korral, jääb see seadme mällu.

Õrn
Töötleb pesu leebemalt, vähendades kuivatustemperatuuri.

Nupud Lukustatud
Lisavalik, mis piirab kuivati programmivaliku, välja arvatud Start/Paus nupp.
Töötava seadme korral:
- lisavaliku käivitamiseks tuleb hoida nupp allavajutatuna kuni valikule vastav märgutuli süttib.
- lisavaliku tühistamiseks tuleb hoida nupp all kuni vastav märgutuli kustub.

Kui seda lisavalikut on kasutatud eelneva kuivatustsükli korral, jääb see seadme mällu.

Kortsuvähendus
Selle funktsiooni valimisel pannaks pesukorv pöörlema pärast kuivatuse lõppemist (kestvus kuni 10h). See lisavalik on vajalik juhul, kui ei ole võimalik eemaldada koheselt pesu programmi lõppedes. Kui see lisavalik on kombineeritud viitstardiga, kortsudevastane funktsioon lisandub viitstardi käivitusfaasile. Kui seda valikut on kasutatud eelneva kuivatustsükli korral, jääb see seadme mällu.

Hääletu
Lisavalik, mis võimaldab tühistada juhtpaneeli helisignaalid. Tõrkesignaalid jäävad aktiivseks.
- lisavaliku käivitamiseks tuleb hoida nupp all kuni valikule vastav märgutuli süttib.
- lisavaliku tühistamiseks tuleb hoida nupp all kuni vastav märgutuli kustub.

HOOLDAMINE

HOIATUS! Lahutage kuivati puhastus- ja hooldustoimingute ajaks toitest.

Vee kogumise anuma tühjendamine iga tsükli järel (vt joonist A).

Võtke anum pesukuivatist välja ja tühjendage see kraanikaussi või muusse sobivasse nõusse, siis pange õigesti tagasi. Ärge kasutage kuivatit, kui anum ei ole asetatud oma kohale.

Ukse filtri puhastamine iga tsükli järel (vt joonist B).

Eemaldage filter ja puhastage see võimalikest ebemetest filtri pinnal pestes seda voolava vee all või puhastades tolmuimejaga. Optimaalse talitluse tagamiseks kuivatage kõik filtrid enne, kui need oma kohale tagasi panete. **Ärge kasutage kuivatit, kui filter ei ole asetatud oma kohale.**

Kuidas eemaldada ukse filtrit:

1. Avage laadimisluuk ja tõmmake filtrit ülespoole.
2. Avage filter ja puhastage selle kõik osad võimalikest ebemetest. Asetage filter oma kohale; veenduge, et filter on pandud täielikult pesukuivati tihendi vastu.

Alumise filtri puhastamine vastava näidiku süttimise korral (vt joonist C).

Eemaldage filter ja puhastage see võimalikest ebemetest filtri pinnal pestes seda voolava vee all või puhastades tolmuimejaga. On soovitatav puhastada filter pärast iga kuivatustsüklit masina parimate tööomaduste säilitamiseks. **Ärge kasutage kuivatit, kui filter ei ole asetatud oma kohale.**

Kuidas eemaldada alumine filter:

1. Avage alumise laadimisluuk.
2. Haarake käepidemest ja tõmmake alumine filter välja.
3. Avage filtri tagumine külg ja eemaldage seesmise võrgu pinnal olevad ebemed.
4. Puhastage alumise filtri kamber vältides metallosade puudutamist.
5. Sulgege alumise filtri tagumine külg ja sisestage see oma kohale.
6. Vajutage filtri käepida alla ja sulgege alumise laadimisluuk.
7. Veenduge, et õhu sisselaskeava oleks vaba.

Filtrid on kuivati oluliseimad komponendid. Nende ülesandeks on koguda kokku kuivatustsükli vältel tekkivad ebemed. Kui filtrid on umbes, on õhu juurepääs kuivati sisemusse raskendatud: kuivatustsükli kestus pikeneb, energiakulu suureneb ja kuivati võib saada kahjustusi. Kui puhastusoperatsioonid pole korrektselt sooritatud, võib kuivati mitte tööle hakata.

Trummelkuivati puhastamine

- Väliseid metallist, plastist ja kummist osi võib puhastada niiske lapiga.
- Puhastage eesmist õhu sissevõtuvõret regulaarselt (iga 6 kuu tagant) tolmuimejaga, et eemaldada sellelt kiud, ebemed ja tolm. Lisaks puhastage aeg-ajalt tolmuimejaga kiududest filtrite ala.
- Ärge kasutage lahusteid ega abrasiivseid materjale.

TRANSPORTIMINE JA KÄSITSEMINE

Ärge tõstke kunagi kuivatit ülemisest osast kinni hoides.

1. Lahutage kuivati toitest.
2. Tühjendage veepaak täielikult veest.
3. Veenduge, et uks ja veepaak oleksid korralikult suletud.
4. Kui tühjendusvoolik on ühendatud kanalisatsiooniga, kinnitage tühjendusvoolik uuesti kuivati tagaossa (vt paigaldusjuhendit).

Energiatarbimine			
Väljalülitatud (Po) - Watts			0.50
Sisselülitatud (Pl) - Watts			2.00
Programi	**Kg**	**kWh**	**Minutid**
Eco*	8	1.78	194
Eco	4	1.15	135
Sünteetika	4	0.73	95
* Energiamärgise näitajad põhinevad sellel programmil, programm on sobilik puuvillaste esemete kuivatamiseks ning on selleks kõige energiasäästlikum. (Seadistus standard/vaikimisi algseaded).			

Soojuspumba süsteem.
Soojuspump sisaldab kiirguslikult aktiivseid gaase, hermeetiliselt suletud üksuses. See suletud üksus sisaldab 0.18 kg gaasi R134a. GWP = 1430 (1 t CO_2).

TOOTE KIRJELDUS

1. Vee kogumise paak
2. Õhu sisselaskeava
3. Alumine filter
4. Ukse filter

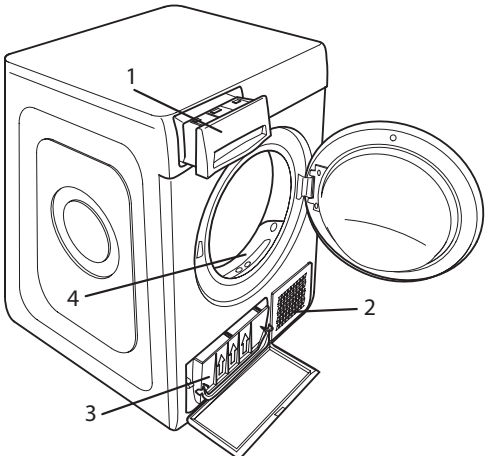

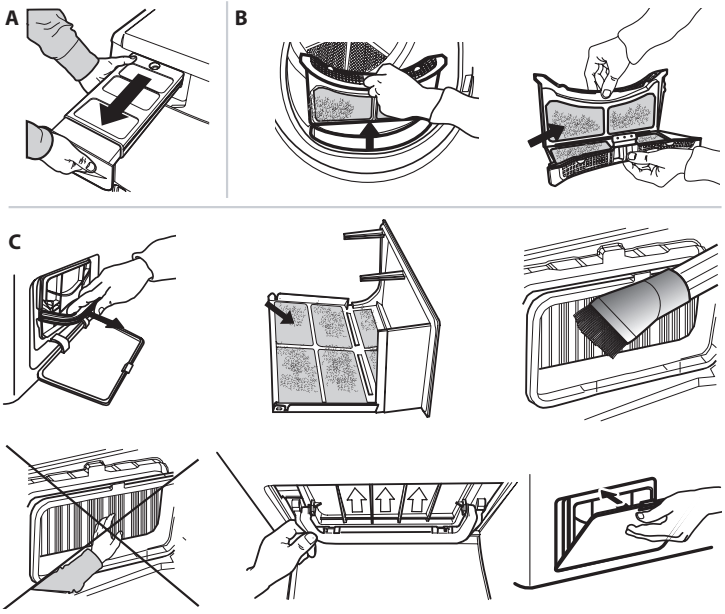

TÕRKEOTSING

ET

Tõrke korral vaadake enne Teenindusse helistamist allpool asuvat tabelit. Tõrked on sageli väikse tähtsusega ja neid saab mõne minuti jooksul lahendada.

Tõrge	Võimalik põhjus	Lahendus
Pesukuivati ei käivitu.	Pistik pole korralikult pistikupesas.	Ühendage pistik pistikupesaga.
	Pistikupesa on katki.	Proovige ühedada mõni teine kodumasin sama pistikupesaga Ärge kasutage elektriseadmeid, nt adapterid või pikendusjuhtmed, pistikupesasse ühendamiseks või laiendamiseks.
	On toimunud elektrikatkestus.	Oodake elektri taastumist ja lülitage vajaduse korral kaitse uuesti sisse.
Kuivatustsükkel ei käivitu.	Uks ei ole korralikult suletud.	Sulgege laadimisluuk.
	On seatud viivitusaeg.	Viitstardiga mudelite puhul: oodake seatud viivitusaja lõppu või seadistage masin uuesti Konsulteerige osa Lisafunktsioonid.
	Programmi käivitamiseks pole nuppu Start/Paus vajutatud.	Vajutage nuppu Start/Paus.
	Nupud lukustatud lisafunktsioon on aktiveeritud, selle lisafunktsiooniga varustatud mudelite puhul.	Vt jaotist „Lisafunktsioonid“. Kui valitud oli klahvilukk, lülitage see välja. Masina väljalülitamine seda lisafunktsiooni ei inaktiveeri.
Riideesemed on pärast tsükli lõppu märjad.	Väike kogus.	Automaatne programm ei ole tajunud nõutud lõplikku niiskust ja kuivati lõpetab programmi ja seiskub. Kui nii juhtub, valige lihtsalt lühike kuivatamise lisaperiood või valige põhjalik kuivatus, kui see on saadaval.
	Suured pesukogused või raskemad riideesemed.	Kuivatusastet saab muuta oma eelistuse järgi. Riideesemete kohe kasutamiseks on soovitatav valida „Eriti kuiv“.
Kuivatsutsükkel kestab liiga kaua.	Masinat on hooldatud ebakorrektselt.	Konsulteerige osa Hooldamine ning sooritage kirjeldatud toimingud.
	Programm, kestvus ja/või kuivatusaste pole sobivad kuivatatava pesu tüübi või kogusega.	Konsulteerige osa Programmid ja lisafunktsioonid sobiva programmi ja lisafunktsiooni leidmiseks.
	Pesu on liiga märg.	Tehke pesutsükkel suurema tsentrifuugimiskiirusega, et võimalikult palju vett eemaldada.
	Kuivati võib olla ülekoormatud.	Konsulteerige osa Programmid, et valida kuivatisse laetava pesu maksimaalne kogus.
	Toatemperatuur.	Kuivatamise aeg võib pikeneda, kui temperatuur jääb vahemikust 14–30 °C välja.
Programm ei ole veel lõpetanud.	On toimunud elektrikatkestus.	Elektrikatkestuse puhul on vajalik vajutada nuppu Start/Paus tsükli taaskäivitamiseks.
Märgutuled põlevad või vilguvad		
Vee kogumise paak	Vee kogumise paak on täis.	Tühjendage vee kogumise paak. Konsulteerige osa Hooldamine.
Ukse filter	Tõrge masina tööks vajalikuks õhuvoolus.	Puhastage ukse filter et õhu sisselaskeava oleks vaba. Ebakorrektselt sooritatud hooldus võib kahjustada masinat. Konsulteerige osa Hooldamine.
Alumine filter*	Alumine filter vajab puhastamist.	Puhastage alumine filter. Konsulteerige osa Hooldamine.
DEMO Tsükkel kestab paar minutit.	Kuivati on demorežiimil. DEMO näidik põleb.	Tühistage Demorežiim. Järgmised toimingud tuleb sooritada järjest ilma pausideta. Lülitage masin sisse ja seejärel lülitage masin välja. Vajutage nuppu Start/Paus kuni käivitub helisignaal. Taaskäivitage masin. „DEMO“ näidik vilgub ja seejärel kustub.
Mutrivõtme sümbol näitab tõrke olemasolu.	Masina andurid on tuvastanud tõrke.	Lülitage kuivati välja ja eemaldage vooluvõrgust. Avage koheselt laadimisluuk ja võtke pesu välja, et see saaks jahtuda. Oodake umbes 15 minutit. Ühendage kuivati vooluvõrguga, laadige kuivatisse pesu ja taaskäivitage kuivatustsükkel. **Kui probleem püsib, helistage Teenindusse ning teatage tähed ja numbrid, mis vilguvad ekraanil. Näiteks F3 ja F2.**

*Märkus: mõned mudelid on isepuhastuvad; nendega ei kaasne alumine filter. Konsulteerige osa Hooldamine.

Poliitikad, standardite dokumentatsioon ja toote lisateave on saadaval järgmiselt.

- Külastades meie veebisaite **docs.hotpoint.eu** ja **parts-selfservice.whirlpool.com**
- QR-koodi kasutamine
- Teise võimalusena **võtke ühendust meie müügijärgse teeninduskeskusega** (vt telefoninumbrit garantiikirjas). Kui võtate ühendust müügijärgse teenindusega, siis teatage neile oma toote andmeplaadil olevad koodid.

Hotpoint ARISTON