RBAH 92 LT X

Dunstabzugshaube (Flachschirm/90cm)

Bauknecht
Für mich und mein Zuhause

TOP 4
- Flachschirmhaube mit 90 cm Breite, passend für einen **60 cm breiten Oberschrank**
- Für Abluft- und Umluftbetrieb geeignet
- 1 leistungsstarker Lüftermotor, 3 Leistungsstufen inkl. Intensiv-Stufe
- Dekorblende beiliegend

EDELSTAHL

RBAH 92 LT X
EAN 40 11577 86596 7

BAUART
- Flachschirmhaube mit 90 cm Breite, passend für einen **60 cm breiten Oberschrank**
- Für Abluft- und Umluftbetrieb geeignet

AUSSTATTUNG
- Kochstellenbeleuchtung LED, 2x3 Watt
- 1 leistungsstarker Lüftermotor, 3 Leistungsstufen inkl. Intensiv-Stufe
- Steuerung über Touch-Control

ZUBEHÖR
- 1 Aktivkohlefilter für den Umluftbetrieb
- Montage- und Befestigungsmaterial
- 4 Aluminium-Fettfilter, auswaschbar
- Dekorblende beiliegend

ALS SONDERZUBEHÖR LIEFERBAR
- Aktivkohlefilter für den Umluftbetrieb AMC 100
- Frontblende weiß FBL 590 WS
- Frontblende schwarz FBL 590 SW
- Frontblende Edelstahl FBL 590 IN

VERBRAUCHSWERTE
- Jahresenergieverbrauch: 44.1 kWh
- Energieeffizienzklasse A[1]

TECHNISCHE DATEN
- Gebläseleistung im Abluftbetrieb: **max. Normalstufe 515 m³/h, Intensivstufe 625 m³/h**
- Betriebsgeräusch im Abluftbetrieb: min. 47 – max. 67 dB/A
- Abluftstutzen Ø 150 mm
- Spannung: 220-240 V
- Außenmaße (HxBxT): 396x898x281 mm
- **Mindestabstand zum Elektrokochfeld 430 mm**
- **Mindestabstand zum Gaskochfeld 650 mm**

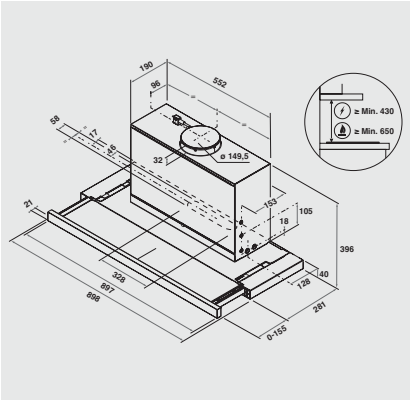

[1] Energieeffizienzklassen-Spektrum von A+++ bis D

Technische Daten entnehmen Sie bitte dem EU-Produktdatenblatt, oder fordern Sie diese unter https://docs.bauknecht.eu/ an · Liefermöglichkeiten, Änderungen und Irrtümer vorbehalten · Nutzung/Veröffentlichung von Bildern/Texten, auch in anderen Medien, ganz oder teilweise, nur mit Genehmigung des Herausgebers · Stand 10.07.2025