THANK YOU FOR BUYING A WHIRLPOOL PRODUCT.
In order to receive a more complete assistance, please register your appliance on: **www.whirlpool.eu/register**

Before using the appliance carefully read Safety and Installation Instructions.
After installation, please remember to remove all transport protection parts from the dishwasher.

PLEASE SCAN THE QR CODE ON YOUR APPLIANCE IN ORDER TO HAVE MORE DETAILED INFORMATION

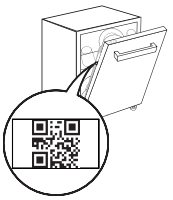

The control panel of this dishwasher activates pushing by ON/OFF button.
For energy saving the control panel deactivates automatically after 10 minutes if no cycle has started.

PRODUCT DESCRIPTION

APPLIANCE

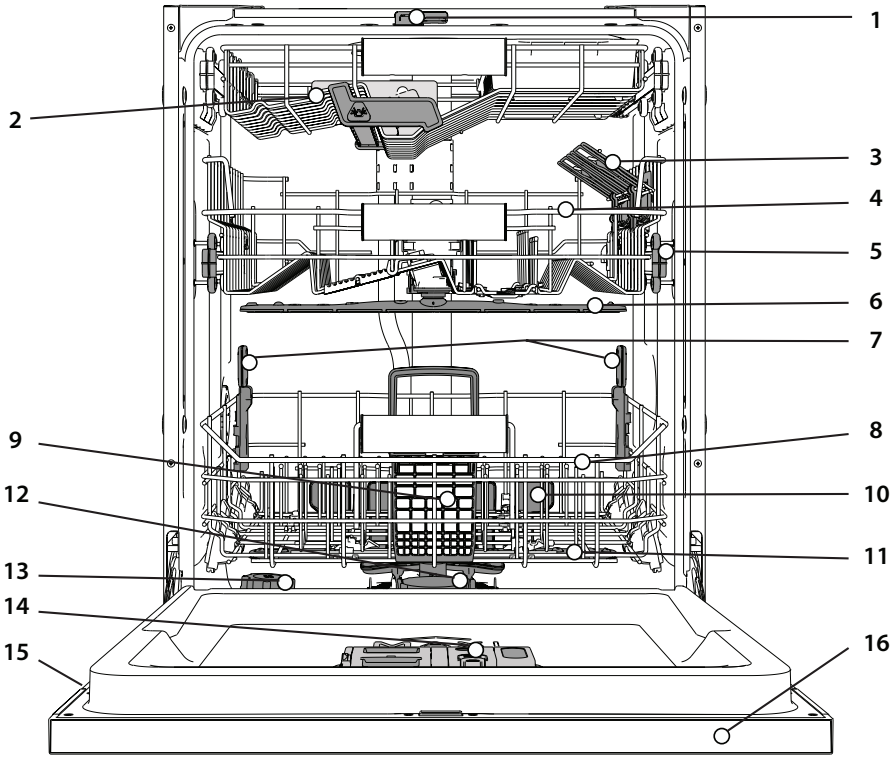

1. NaturalDry
2. Top rack
3. Foldable flaps
4. Upper rack
5. Upper rack height adjuster
6. Upper sprayer arm
7. Power Clean® support
8. Lower rack
9. Cutlery basket
10. Power Clean®
11. Lower sprayer arm
12. Filter Assembly
13. Salt reservoir
14. Detergent and Rinse Aid dispensers
15. Rating plate
16. Control panel

CONTROL PANEL



1. **ON-OFF/Reset** button with indicator light
2. **Eco program** button with indicator light
3. **Auto Intensive program** button with indicator light
4. **Auto Mixed program** button with indicator light
5. **Auto Fast program** button with indicator light
6. **Rapid program** button with indicator light
7. **Crystals program** button with indicator light/ **Self-Clean program** - 3 sec. press
8. **Prewash program** button with indicator light
9. **Salt** reservoir empty indicator light
10. **Rinse Aid** reservoir empty indicator light
11. **Display**
12. **Program number** and **remaining time** indicator
13. **Closed water tap** indicator light
14. **DESCALE** indicator light
15. **Power Clean® option** button with indicator light
16. **Half Load option** button with indicator light
17. **Extra Dry option** button with indicator light/ **Settings** - 3 sec. press
18. **Silent option** button with indicator light
19. **Sani Rinse option** button with indicator light
20. **Turbo option** button with indicator light
21. **Delay option** button with indicator light
22. **START/Pause** button with indicator light

DISPLAY ON THE FLOOR

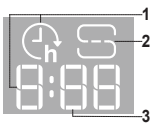

1. **Delay Time on the floor -** indicator of the time left to the start of the cycle, when the Delay option is set
2. **Salt reservoir empty -** indicator light on the floor
3. **Remaining Time on the floor -** indicator of the time left to the end of the cycle

FIRST TIME USE

ADVICE REGARDING THE FIRST TIME USE

After installation, remove the stoppers from the racks and the retaining elastic elements from the upper rack.

SETTING MENU

1. Switch on the appliance by pressing the **ON-OFF** ⏻ button.
2. Hold the **Settings** ✿ (Extra Dry ⦚⦚**+**) button for 3 seconds, until you hear a beep and the display shows „**SEt**".
3. After one second the first available setting (letter „**h**") will be displayed.
4. Press **Prewash programm** ☺ **/ Power Clean® option** POWER CLEAN buttons to scroll through the list of available settings (see table below), then press **START/ Pause** ▷II to view or change the value of currently selected setting.
5. Press **Prewash program** ☺ **/ Power Clean® option** POWER CLEAN buttons to change the value, then press **START/Pause** ▷II to save the new value.
6. To change another setting, repeat points 2 and 5.
7. Press **ON-OFF** ⏻ or wait 30 seconds to exit the menu.

LETTER	SETTING	VALUES (Default - **in bold**)
h	**Water Hardness Level** *(see "SETTING THE WATER HARDNESS" and "WATER HARDNESS TABLE")*	1 | 2 | **3** | 4 | 5
r	**Rinse Aid Level** *(see "ADJUSTING THE DOSAGE OF RINSE AID")*	0 | 1 | 2 | 3 | 4 | **5**
d	**NaturalDry** *(see "OPTIONS AND FUNCTIONS")* "1" = On, "0" = Off	**1** | 0
t	**Time on the floor** *(see "OPTIONS AND FUNCTIONS")* "1" = On, "0" = Off	**1** | 0
S	**Sound** "1" = On, "0" = Off	**1** | 0
L	**Internal Lights** *(see "OPTIONS AND FUNCTIONS")* "1" = On, "0" = Off	**1** | 0
F	**Factory Settings -** press **START/Pause** to restore to the factory default all the values of the settings included in the settings menu.	-

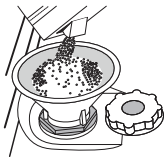

FILLING THE SALT RESERVOIR

The use of salt prevents the formation of LIMESCALE on the dishes and on the machine's functional components. The salt reservoir is located in the lower part of the dishwasher (under the lower rack on the left side).

- It is mandatory that **the salt reservoir never be empty.**
- It is important to set the water hardness.
- Salt must be filled when the SALT REFILL indicator light ⟲ on the control panel is lit.

1. Remove the lower rack and unscrew the reservoir cap (anticlockwise).
2. Position the funnel *(see figure)* and fill the salt reservoir right up to its edge (approximately 0,5 kg); it is not unusual for a little water to leak out.
3. **Only the first time you do this: fill the salt reservoir with water.**

4. Remove the funnel and wipe any salt residue away from the opening.

Make sure the cap is screwed on tightly so that no detergent can get into the container during the wash program (this could damage the water softener beyond repair).

Whenever you need to add salt, it is mandatory to complete the procedure before the beginning of the washing cycle to avoid corrosion. Residual saline solution or grains of salt can lead to corrosion, irreparably damaging the stainless steel components.
The guarantee is not applicable if faults are caused by such circumstances.
If the salt container is not filled, the water softener and the heating element may be damaged as a result of limescale accumulation.
Using of Salt is recommended with any type of dishwasher detergent.

SETTING THE WATER HARDNESS

To allow the water softener to work in a perfect way, it is essential that the water hardness setting is based on the actual water hardness in your house. This information can be obtained from your local water supplier. The factory setting is "**3**". See „WATER HARDNESS TABLE".

Water Hardness Table

Level	°dH German degrees	°fH French degrees	°Clark English degrees
1 (Soft)	0 - 6	0 - 10	0 - 7
2 (Medium)	7 - 11	11 - 20	8 - 14
3 (Average)	12 - 16	21 - 29	15 - 20
4 (Hard)	17 - 34	30 - 60	21 - 42
5 (Very hard)	35 - 50	61 - 90	43 - 62

To change, follow instructions in section "SETTING MENU".
Only use salt that has been specifically designed for dishwashers.

After the salt has been poured into the machine, the SALT REFILL indicator light switches off.
If the salt container is not filled, the water softener and the heating element may be damaged as a result of limescale accumulation.
Using of Salt is recommended with any type of dishwasher detergent.

WATER SOFTENING SYSTEM

Water softener automatically reduces water hardness, consequently preventing scale buildup on the heater, contributing also to better cleaning efficiency. **This system regenerates itself with salt, therefore it is required to refill the salt container when empty.**
The frequency of regeneration depends on the water hardness level setting - regeneration takes place once per **4-6** Eco cycles with the water hardness level set to **3**.
The regeneration process occurs at the beginning of the cycle with additional fresh water.

- Single regeneration consumes ~3 L of water;
- Takes up to 5 additional minutes for the cycle;
- Consumes below 0.005kWh of energy.

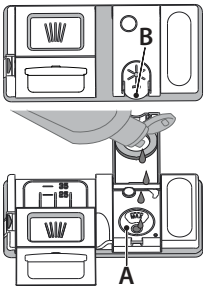

FILLING THE RINSE AID DISPENSER

Rinse aid makes dish DRYING easier. The rinse aid dispenser **A** should be filled when the RINSE AID REFILL indicator light ✳ in the control panel is lit.

1. Open the dispenser **B** by pressing and pulling up the tab on the lid.
2. Pour in the rinse aid (max. 110 ml), making sure it does not overflow from the dispenser. If this happens, clean the spill immediately with a dry cloth.
3. Press the lid down until you hear a click to close it.

NEVER pour the rinse aid directly into the appliance tub.

ADJUSTING THE DOSAGE OF RINSE AID

If you are not completely satisfied with the drying results, you can adjust the quantity of rinse aid used.
To change, follow the instructions in the section "SETTING MENU".
If the rinse aid level is set to ZERO, no rinse aid will be supplied. The **LOW RINSE AID indicator** light will not be lit if you run out of rinse aid.
A maximum of **6** levels can be set according to the dishwasher model.

- If you see bluish streaks on the dishes, set a low number (0-3).
- If there are drops of water or limescale marks on the dishes, set a mid-range number (4-5).

FILLING THE DETERGENT DISPENSER

Only use detergent which has been specifically designed for dishwashers.
DO NOT USE washing up liquid.
Using excessive detergent may result in foam residues remaining in the machine after the cycle has ended.
Usage of detergent not designed for dishwashers may cause malfunction or damage to the appliance.
To achieve the best washing and drying results, the combined use of detergent, rinse aid liquid and refined salt is required.
We recommend using detergents that do not contain phosphates or chlorine, as these products are harmful to the environment.
Good washing results also depend on the correct amount of detergent being used.
Exceeding the stated amount does not result in a more effective wash and increases environmental pollution.
The amount can be adjusted to the soil level. In the case of normally soiled items, use approximately either 35g (powder detergent) or 35ml (liquid detergent) and additional tea spoon of detergent directly inside the tub. If tablets are used, one tablet will be enough.
If the crockery is only lightly soiled or if it has been rinsed with water before being placed in the dishwasher, reduce the amount of detergent used accordingly (minimum 25 g/ml) e.g. skip the powder/gel putted inside the tub.
For good washing results also follow the instructions shown on the detergent box.
For further questions please ask the detergent producers.

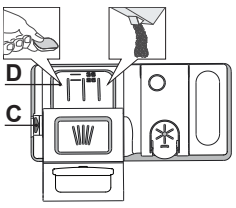

To open the detergent dispenser use the opening device C. Introduce the detergent into the dry dispenser D only. Place the amount of detergent for pre-washing directly inside the tub.

1. When measuring out the detergent refer to the mentioned earlier information to add the proper quantity. Inside the dispenser **D**, there are indications to help the detergent dosing.
2. Remove detergent residues from the edges of the dispenser and close the cover until it clicks.

3. Close the lid of the detergent dispenser by pulling it up until the closing device is secured in place.

The detergent dispenser automatically opens up at the right time according to the program.

Usage of detergent not designed for dishwashers may cause malfunction or damage to the appliance.

DAILY USE

1. **CHECK WATER CONNECTION**
   Check that the dishwasher is connected to the water supply and that the tap is open.
2. **SWITCH ON THE DISHWASHER**
   Open the door and press the **ON/OFF** button.
3. **LOAD THE RACKS** *(see LOADING THE RACKS)*.
4. **FILL THE DETERGENT DISPENSER**
5. **CHOOSE THE PROGRAM AND CUSTOMISE THE CYCLE**
   Select the most appropriate program in accordance with the type of crockery and its soiling level *(see PROGRAMS DESCRIPTION)* by pressing the selected **PROGRAM** button.
   Select the desired options *(see OPTIONS AND FUNCTIONS)*. Not all options are compatible with all programs.
6. **START**
   Start the wash cycle by pressing **START/Pause** button (led is lit) and closing the door within 4 sec. When the program starts you hear a single beep. If the door was not closed within 4sec., the alarm sound will be played. In this case, open the door, press **START/Pause** button and close the door again within 4 sec.
7. **END OF WASH CYCLE**
   The end of the wash cycle is indicated by sound and the display shows **END**. Open the door and switch off the appliance by pressing the **ON/OFF** button.
   Wait for a few minutes before removing the crockery - to avoid burns. Unload the racks, beginning with the lower one.

The machine will switch off automatically during certain extended periods of inactivity, in order to minimise electricity consumption.
If the crockery is only lightly soiled or if it has been rinsed with water before being placed in the dishwasher, reduce the amount of detergent used accordingly.

MODIFYING A RUNNING PROGRAM

If a wrong program was selected, it is possible to change it, provided that it has only just begun. **RESET** the machine: press and hold the **ON/OFF** button for more than 3. sec., and the machine will switch off. **The dashboard will show "0:01".** Close the door and wait until drain cycle ends (around 1 minute). Open the door and switch the machine back on using the **ON/OFF** button and select the new wash cycle and any desired options. Start the cycle by pressing the **START/Pause** button and closing the door within 4 sec.

ADDING EXTRA CROCKERY

Without switching off the machine, open the door first slightly to avoid water splashing out (**START/Pause** led starts blinking) (**Caution!: Hot steam!**) and place the crockery inside the dishwasher. Press the **START/Pause** button and close the door within 4 sec., the cycle will resume from the point at which it was interrupted.

ACCIDENTAL INTERRUPTIONS

If the door is opened during the wash cycle, or if there is a power cut, the cycle stops. **ONLY IF YOU PRESS** the **START/Pause** button and close the door within 4 sec., the cycle will resume from the point at which it was interrupted.

ADVICE AND TIPS

TIPS

Before loading the baskets, remove all food residues from the crockery and empty the glasses. **You do not need to rinse beforehand under running water.** Arrange the crockery so that it is held in place firmly and does not tip over; and arrange the containers with the openings facing downwards and the concave/convex parts placed obliquely, thus allowing the water to reach every surface and flow freely.
Warning: lids, handles, trays and frying pans should not prevent the sprayer arms from rotating.
Place any small items in the cutlery basket.
Very soiled dishes and pans should be placed in the lower basket because in this sector the water sprays are stronger and allow a higher washing performance. After loading the appliance, make sure that the sprayer arms can rotate freely.

UNSUITABLE CROCKERY

- Wooden crockery and cutlery.
- Delicately decorated glasses, artistic handicrafts and antique crockery. Their decorations are not resistant.
- Parts in synthetic material which do not withstand high temperatures.
- Copper and tin crockery.
- Crockery soiled with ash, wax, lubricating grease or ink.

The colours of glass decorations and aluminium/silver pieces can change and fade during the washing process. Some types of glass (e.g. crystal objects) can become opaque after a number of wash cycles too.

DAMAGE TO GLASS AND CROCKERY

- Only use glasses and porcelain guaranteed by the manufacturer as dishwasher safe.
- Use a delicate detergent suitable for crockery
- Collect glasses and cutlery from the dishwasher as soon as the wash cycle is over.

TIPS ON ENERGY SAVING

- When the household dishwasher is used according to the manufacturer's instructions, **washing tableware in a dishwasher usually consumes less energy and water than hand dishwashing.**
- In order to maximize dishwasher efficiency, it is recommended to **initiate the wash cycle once the dishwasher is fully loaded**. Loading the household dishwasher up to the capacity indicated by the manufacturer will contribute to energy and water savings. Information on the correct loading of tableware can be found in the Loading chapter. In case of partial loading, it is recommended to use a dedicated wash options if available (Half load/ Zone Wash/ Multizone), filling up only selected racks. Incorrect loading or overloading of the dishwasher may increase resources usage (such as water, energy and time, as well as increase noise level), reducing cleaning and drying performance.
- Manual pre-rinsing of tableware items leads to increased water and energy consumption and is not recommended.

HYGIENE

To avoid odour and sediment which can be accumulated in the dishwasher **please run a high-temperature program at least once a month**. Use a teaspoon of detergent and run it without loading to clean your appliance.

RESISTANCE TO FROST

If the appliance is placed in surroundings exposed to the risk of frost, it **must be drained completely.** Run the Self-Clean cycle to drain the water tank. Turn off the water tap, remove the inlet and outlet hoses, and let all the water drain away. **Make sure that the water softener is full of dissolved regeneration salt in the salt container**, to protect the appliance from temperatures of up to -20°C.
If the appliance was stored in frost conditions the appliance must remain at an ambient temperature of min. 5°C for **at least 24 hours** before the first run.

PROGRAMS TABLE

Program	Programs description		Drying phase	NaturalDry *)	Available options **)	Duration of wash program (h: min)***)	Water consumption (litres/cycle)	Energy consumption (kWh/cycle)
Eco	**Eco** 50°- program is suitable to clean normally soiled tableware, that for this use, it is the most efficient program in terms of its combined energy and water consumption, and that it is used to assess compliance with the EU Ecodesign legislation.		√	√	POWER CLEAN, ½, +, SILENT, SANI RINSE, TURBO, DELAY	4:00	9.5	0.64
A	**Auto Intensive** 65° - Automatic program for heavily soiled dishes and pans.	Senses the level of soiling on the dishes and adjusts the program accordingly. When the sensor is detecting the soil level an animation appears in the display and the cycle duration is updated.	√	√	POWER CLEAN, ½, +, SILENT, SANI RINSE, TURBO, DELAY	2:25 - 3:10	17.0- 25.0	1.30 - 1.70
A	**Auto Mixed** 55° - Automatic program for normally soiled dishes with dried food residues.		√	√	POWER CLEAN, ½, +, SILENT, SANI RINSE, TURBO, DELAY	1:20 - 3:20	7.5 - 20.5	0.75 - 1.20
A	**Auto Fast** 50° - Automatic program for normally and lightly soiled dishes. The everyday cycle that ensures optimal cleaning and drying performance in shorter time.		√	√	POWER CLEAN, ½, +, SILENT, SANI RINSE, DELAY	1:00 - 1:50	8.0 - 16.0	0.70 - 1.10
	Rapid 45° - Program is recommended for limited amount of lightly-soiled dishes with no dried food residues. Does not include the drying phase.		-	√	½, +, SILENT, SANI RINSE, DELAY	0:30 - 0:40	10.5 - 15.0	0.55 - 0.65
	Crystals 45° - Program for delicate items, which are more sensitive to high temperatures, for example glasses and cups.		√	√	½, +, SILENT, DELAY	1:40 - 1:50	12.5 - 17.0	0.95 - 1.20
	Prewash - Use to refresh crockery planned to be washed later. No detergent is to be used with this program.		-	√	½, DELAY	0:12	4.5	0.10
	Self-Clean 65° - Program to be used to perform maintenance of the dishwasher, to be carried out only when the dishwasher is EMPTY using specific detergents designed for dishwasher maintenance.		-	-	SANI RINSE, DELAY	1:15	12.7	1.10

ECO program data is measured under laboratory conditions according to European Standard EN 60436:2020.
Note for Test Laboratories:
For information on comparative EN testing conditions, please send an email to the following address: dw_test_support@europeanappliances.com
Pre-treatment of the dishes is not needed before any of the programs.
**) Door is opened before the programm has been ended. This is to improve the drying efficiency. Wait until the time has reached 00:00 to unload the dishwasher*
***) Not all options can be used simultaneously.*
****) Values given for programs other than the program Eco are indicative only. The actual time may vary depending on many factors such as temperature and pressure of the incoming water, room temperature, amount of detergent, quantity and type of load, load balancing, additional selected options and sensor calibration. The sensor calibration can increase program duration by up to 20 min.*

OPTIONS AND FUNCTIONS

OPTIONS can be selected/ deselected, after choosing the program, directly by pressing the corresponding button (if available - the indicator lights up) *(see CONTROL PANEL)*. **If an option is not compatible with the selected program** *(see PROGRAMS TABLE)*, **the corresponding LED flashes rapidly 3 times and beeps will sound. The option will not be enabled. An option can change time or water or energy consumption for the program.**

POWER CLEAN **POWER CLEAN® -** Thanks to the additional power jets this option provides a more intensive and powerful wash in the lower rack, in the specific area. This option is recommended for washing pots and casseroles (Please refer to the Power Clean® loading section).

½ **HALF LOAD -** If there are not many dishes to be washed, HALF LOAD is used to save water, electricity or time, depending on the selected program. **Remember to halve the amount of detergent**.

+ **EXTRA DRY -** The higher temperature during the final rinse and the extended drying phase allow improved drying. The EXTRA DRY option results in the lengthening of the wash cycle.

SILENT - Suitable for night-time operation of the appliance. This option can be used to limit noise emission during wash phases. It will increase cycle time depending on base cycle selection.

SANI RINSE - This option can be used to sanitize washed dishes. It will increase the final rinse temperature and add antibacterial wash to the selected program. Ideal to clean crockery and feeding bottles. The dishwasher door must be kept shut for the entire duration of the program in order to guarantee reduction of germs. **WARNING: the crockery and plates could be extremely hot at the end of the cycle.**

TURBO - Thanks to the Turbo option you can reduce time up to 40% depending on the selected based program. Energy and water consumption are increased.

WATER TAP CLOSED – Alarm - Flashes when there is no inlet water or water tap is closed.

h **DELAY -** The start of the program may be delayed for a period of time between **0:30** and **24** hours.

1. Select the program and any desired options. Press the DELAY button (repeatedly) to delay the start of the program. Adjustable from 0:30 to 24 hours. Once the 24 hours setting is reached, press the DELAY another time to deactivate the DELAY function.
2. Press the START/Pause button and close the door within 4 sec. the timer will begin counting down.
3. Once this time has elapsed, the indicator light switches off and the program begins automatically.

The DELAY function cannot be set once a program has been started.

SENSING - When the sensor is detecting the soil level an animation appears in the display (around 20 min.) and the cycle duration is updated. SENSING is for the level of soiling on the dishes and is present for all cycles (excepting Eco) adjusting the program accordingly.

NaturalDry - It is a convection drying system which automatically opens the door during/after drying phase to ensure exceptional drying performance every day. Door opens at the temperature that is safe to your kitchen furniture, thus door will not be opened when the option of SANI RINSE is on. As additional steam protection, special designed protection foil is added together with the dishwasher.
To see how to mount protection foil please refer to the INSTALLATION GUIDE. This feature is active by default, but it is possible to deactivate it in the "SETTINGS MENU"

TIME ON THE FLOOR - A LED light projected on the floor indicates the time left to the end of the cycle. The light goes off every time the door is opened. The light goes off at the end of a cycle.This feature is active by default, but it is possible to deactivate it in the "SETTINGS MENU".

INTERNAL LIGHTS - When the feature is active the LEDs in the tub are automatically switched on/off as soon as the user open/close the door respectively. If the door remains opened for more than 10 min, the LEDs in the tub switch off (to turn them on again, the door has to be closed and opened again). This feature is active by default, but it is possible to deactivate it in the "SETTINGS MENU".

DESCALE – Alarm - Limescale accumulation was detected on the internal components of the appliance. Check if the **Water Hardness Setting** is at the correct value and **salt** is present in the salt container *(see FIRST TIME USE)*, then **use a descaling product** (WPro brand is recommended) with **Self-Clean program**. After a successful descaling, the icon will stop being displayed.
If the actions above are not performed, product performance will deteriorate. DESCALE warning will start blinking and «**dES**» alarm will appear on the display. If still no action is taken, the appliance will only allow a certain number of cycles to be started (indicated during «**dES**» alarm display) and then will be **BLOCKED** to prevent component damage, **with only the Self-Clean program available**. Performing a full descaling will unblock the product. In the case of extremely high amounts of limescale, descaling may have to be performed twice to be efficient.

LOADING THE RACKS

CAPACITY: **15** standard place-settings

TOP RACK

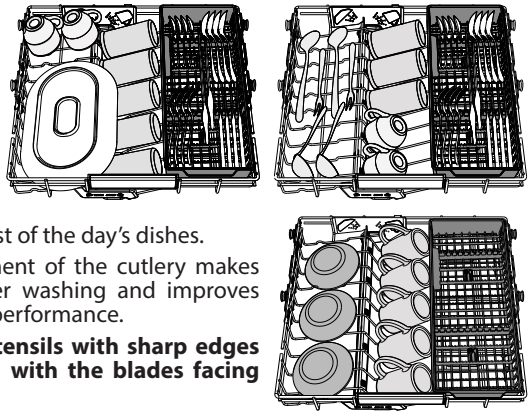

The top rack provides a targeted cleaning Wash Zone for bowls, mugs, even big plates and cutlery that you'd normally load in the lower racks, making extra space for the rest of the day's dishes.

A separate arrangement of the cutlery makes collection easier after washing and improves washing and drying performance.

Knives and other utensils with sharp edges must be positioned with the blades facing downwards.

UPPER RACK

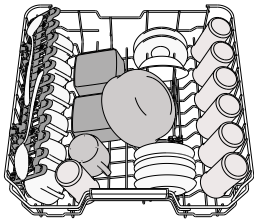

Load delicate and light dishes: glasses, cups, saucers, low salad bowls.
The upper rack has tip-up supports which can be used in a vertical position when arranging tea/ dessert saucers or in a lower position to load bowls and food containers.

(loading example for the upper rack)

ADJUSTING THE HEIGHT OF THE UPPER RACK

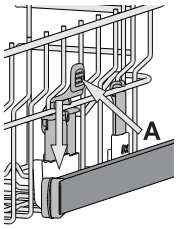

The height of the upper rack can be adjusted: a high position to place bulky crockery in the lower basket and a low position to make the most of the tip-up supports by creating more space upwards and avoiding collision with the items loaded into the lower rack.
The upper rack is equipped with an **Upper Rack height adjuster** (see figure), without pressing the levers, lift it up by simply holding the rack sides, as soon as the rack is stable in its upper position. To restore to the lower position, press the levers **A** at the sides of the rack and move the basket downwards.
We strongly recommend that you do not adjust the height of the rack when it is loaded. NEVER raise or lower the basket on one side only.

FOLDABLE FLAPS WITH ADJUSTABLE POSITION

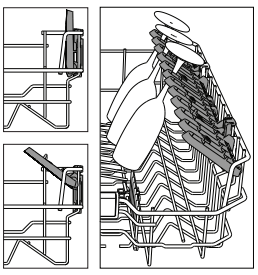

The side foldable flaps can be folded or unfolded to optimize the arrangement of crockery inside the rack. Wine glasses can be placed safely in the foldable flaps by inserting the stem of each glass into the corresponding slots. In the case of the high position of the upper rack, flaps cannot remain in the vertical position.
Depending on the model:
- to unfold the flap there is needed to slide it up and rotate or release it from the snaps and pull it down.
- to fold the flap there is needed to rotate it and slide the flap down or pull it up and attach the flap to the snaps.

LOWER RACK

For pots, lids, plates, salad bowls, cutlery etc. Large plates and lids should ideally be placed at the sides to avoid interferences with the spray arm.
The lower rack has tip-up supports which can be used in a vertical position when arranging plates or in a horizontal position (lower) to load pans and salad bowls easily.

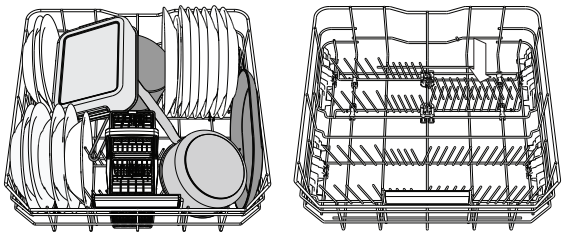

(loading example for the lower rack)

POWER CLEAN®

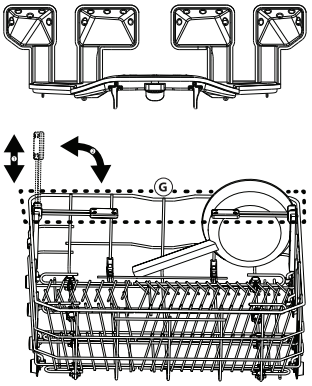

Power Clean® uses the special water jets in the rear of the cavity to wash more intensively the highly dirty items. The lower rack has a Space Zone, a special pull-out support in the rear of the rack that can be used to support frying pans or baking pans in an upright position, thus taking up less space.
Placing the pots/casseroles faced to the Power Clean® component please activate the **POWER CLEAN** on the panel.
How to use the Power Clean®:
1. Adjust the Power Clean® area **G** folding down the rear plate holders to load pots.
2. Load pots and casseroles inclined vertically in the Power Clean® area. Pots have to be inclined towards the powerful water jets.

CUTLERY BASKET

It is fitted with top grids for improved cutlery arrangement.
It must only be positioned at the front of the lower rack.

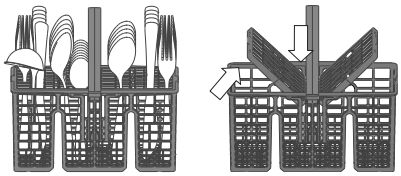

Knives and other utensils with sharp edges must be placed in the cutlery basket with the points facing downwards or they must be positioned horizontally in the tip-up compartments on the upper rack.

CARE AND MAINTENANCE

ATTENTION: Always unplug the appliance when cleaning it and when performing maintenance work.Do not use flammable liquids to clean the machine.



CLEANING THE DISHWASHER

Any marks on the inside of the appliance may be removed using a cloth dampened with water and a little vinegar. The external surfaces of the machine and the control panel can be cleaned using a non-abrasive cloth which has been dampened with water. Do not use solvents or abrasive products.

PREVENTING UNPLEASANT ODOURS

Always keep the door of the appliance ajar in order to avoid moisture from forming and being trapped inside the machine. Clean the seals around the door and detergent dispensers regularly using a damp sponge. This will avoid food becoming trapped in the seals, which is the main cause behind the formation of unpleasant odours.

CHEKING THE WATER SUPPLY HOSE

Check the inlet hose regularly for brittleness and cracks. If damaged, replace it by a new hose available through our After-Sales Service or your specialist dealer. Depending on the hose type:

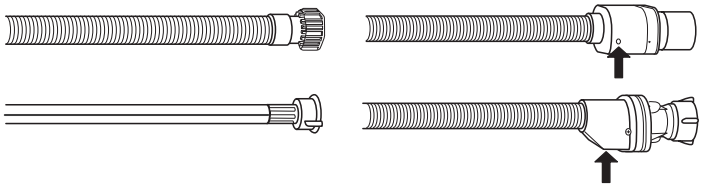

If the inlet hose has a transparent coating, periodically check if the colour intensifies locally. If yes, the hose may have a leak and should be replaced. For water stop hoses: check the small safety valve inspection window (see arrow). If it is red, the water stop function was triggered, and the hose must be replaced by a new one. For unscrewing this hose, press the release button while unscrewing the hose.

CLEANING THE WATER INLET HOSE

If the water hoses are new or have not been used for an extended period of time, let the water run to make sure it is clear and free of impurities before performing the necessary connections. If this precaution is not taken, the water inlet could become blocked and damage the dishwasher.

CLEANING THE FILTER ASSEMBLY

Regularly clean the filter assembly so that the filters do not clog and that the waste water flows away correctly.
Using the dishwasher with clogged filters or foreign objects inside the filtration system or spray arms may cause unit malfunction resulting in loss of performance, noisy work or higher resources usage.
The filter assembly consists of three filters which remove food residues from the washing water and then recirculate the water.
The dishwasher must not be used without filters or if the filter is loose.
At least once per month or after every 30 cycles, check the filter assembly and if necessary clean it thoroughly under running water, using a non-metallic brush and following the instructions below:

1. Turn the cylindrical filter **A** in an anti-clockwise direction and pull it out *(Fig 1)*. **It is important when reinstalling the filter that the two triangles shown on the zoom meet.**
2. Remove the cup filter **B** by exerting a slight pressure on the side flaps *(Fig 2)*.
3. Slide out the stainless-steel plate filter **C** *(Fig 3)*.
4. In case you find foreign objects (such as broken glass, porcelain, bones, fruit seeds etc.) **please remove them carefully**.
5. Inspect the trap and remove any food residues. **NEVER REMOVE** the wash-cycle pump protection (shown by an arrow) *(Fig 4)*.

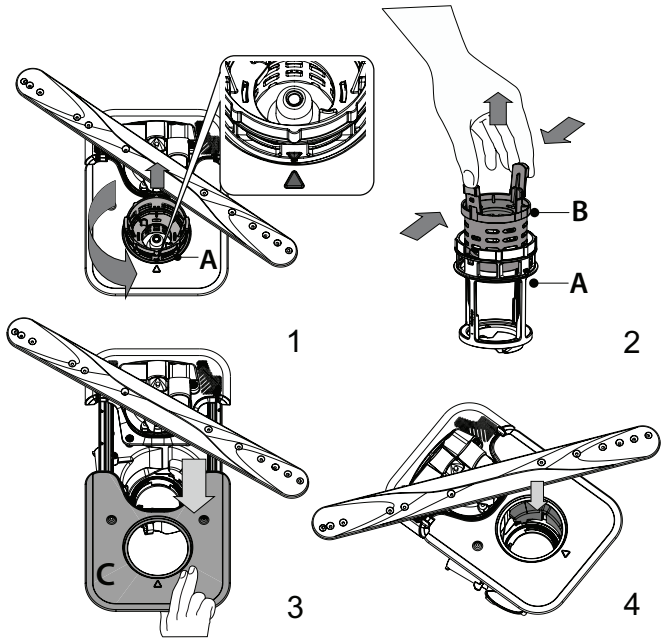

After cleaning the filters, replace the filter assembly and fix it in position correctly; this is essential for maintaining the efficient operation of the dishwasher.

CLEANING THE SPRAY ARMS

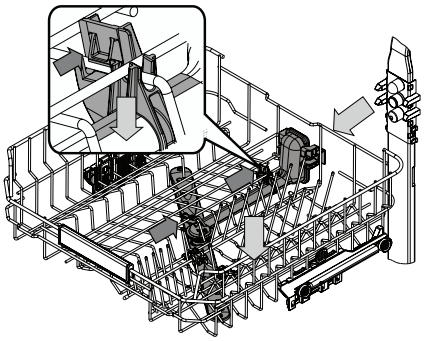

On occasions, food residue may become encrusted onto the spray arms and block the holes used to spray the water. It is therefore recommended that you check the arms from time to time and clean them with a small non-metallic brush.

To remove the upper spray you must remove it together with the manifold.

The Top Rack rack has a fixed wash tube with all the wash nozzles facing upward. To clean it you can slide the rack out and with a tweezer remove items that may be lodged in the nozzles.

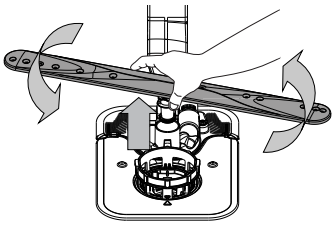

The lower spray arm may be removed by pulling it upwards and rotating it anti-clockwise. Mounting back the spray arm is by pulling it down and rotating it clockwise.

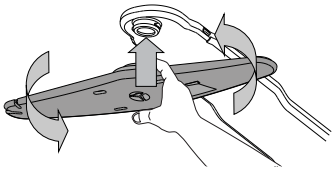

The ceiling spray arm may be removed by pressing it up and then rotating it anti-clockwise. Mounting back the spray arm is by pulling it upwards and rotating it clockwise.

TROUBLESHOOTING

In case your dishwasher doesn't work properly, check if the problem can be solved by going through the following list. For other errors or issues please contact authorized After-sales Service whose contact details can be found in the warranty booklet. Spare parts will be available for a period of either up to 7 or up to 10 years, according to the specific Regulation requirements.

PROBLEMS	POSSIBLE CAUSES	SOLUTIONS
The salt indicator is lit	Salt reservoir is almost empty.	Refill the reservoir with salt (for more information - *see FILLING THE SALT RESERVOIR*). Check the water hardness setting if necessary (*see WATER HARDNESS TABLE)*.
The salt indicator is blinking	Salt reservoir is empty.	Refill the reservoir with salt as soon as possible. Using the appliance without salt may cause damage to its internal components.
The rinse aid indicator is lit or blinking	Rinse aid dispenser is empty. (After refill the rinse aid indicator may remain lit for a short time).	Refill the dispenser with rinse aid (for more information - *see FILLING THE RINSE AID DISPENSER*).
Descale indicator is lit or blinking;"**dES**" alarm is displayed.	Limescale is accumulating on internal components of the appliance.	Descale the appliance immediately using the Self Clean program and a commercially available descaling product (*see OPTIONS AND FUNCTIONS*). Refill the reservoir with salt. Check the water hardness setting. If the appliance is not descaled, it will stop functioning.
The dishwasher won't start or does not respond to commands.	The appliance has not been plugged in properly.	Insert the plug into the socket.
	Power outage.	For safety reasons, the dishwasher will not restart automatically when power returns. Open dishwasher door, press START/Pause button and close the door within 4 seconds.
	The dishwasher door is not closed. NaturalDry pin is not pulled in.	Vigorously push the door until you hear the "click".
	A cycle is interrupted by door opening for more than 4 seconds.	Press START/Pause and close the door within 4 seconds.
	The control panel does not respond or **F6 E1** is displayed.	Switch off the appliance by pressing the ON-OFF/Reset button, switch it back on after approximately one minute and restart the program. If the problem persists, unplug the appliance for 1 minute, then plug it back in.
The dishwasher won't drain. Display shows: **F7 E3** or **F9 E1**	The filter is clogged with food residues or limescale	Clean the filter and descale the appliance *(see CLEANING THE FILTER ASSEMBLY and DESCALE INSTRUCTION)*.
	The drain hose is kinked.	Check the drain hose *(see INSTALLATION INSTRUCTION)*.
	The sink drain pipe is blocked.	Clean the sink drain pipe.
The dishwasher makes excessive noise.	Dishes are rattling against each other.	Position the crockery correctly *(see LOADING THE RACKS)*.
	An excessive amount of foam is present.	The detergent has not been measured out correctly or it is not suitable for use in dishwashers *(see FILLING THE DETERGENT DISPENSER)*. Restart the current cycle by switching OFF the dishwasher, then switch it on again, select a new program, press START/Pause and close the door within 4 seconds. Please do not add any detergent.
	Crockery has not been arranged properly.	Arrange the crockery correctly *(see LOADING THE RACKS)*.
	The filter is clogged with food residues or limescale.	Clean the filter assembly *(see CARE AND MAINTENANCE)*.
The dishes are not clean.	Crockery has not been arranged properly.	Arrange the crockery correctly *(see LOADING THE RACKS)*.
	Spray arms cannot rotate freely, being hindered by the dishes.	Arrange the crockery correctly *(see LOADING THE RACKS)*. Check that the upper rack is in the correct position and adjust (lift up) if necessary.
	The wash cycle is too gentle.	Select an appropriate wash cycle *(see PROGRAMS TABLE)*.
	An excessive amount of foam is present.	The detergent has not been measured out correctly or it is not suitable for use in dishwashers *(see FILLING THE DETERGENT DISPENSER)*.
	The cap on the rinse aid compartment has not been closed correctly.	Make sure the cap of the rinse aid dispenser is closed.
	The filter is clogged with food residues or limescale.	Clean the filter and descale the appliance *(see CLEANING THE FILTER ASSEMBLY)*.
	The salt reservoir is empty.	Fill the salt reservoir *(see FILLING THE SALT RESERVOIR)*.
The dishwasher does not fill the water. The display shows: **H2O** and is lit; acoustic alarm sounds.	No water in the water supply or the tap is closed.	Make sure there is water in the water supply and the water tap is open.
	The water inlet hose is kinked.	Check the inlet hose *(see INSTALLATION)*. Open dishwasher door, press START/Pause button and close the door within 4 seconds.
	The screen in the water inlet hose is clogged; it is necessary to clean it.	Check and clean the screen in the water inlet hose. Open dishwasher door, press START/Pause button and close the door within 4 seconds.
The dishwasher finishes the cycle prematurely. The display shows: **F8 E3**	The filter is clogged with food residues or limescale.	Clean the filter and descale the appliance *(see CLEANING THE FILTER ASSEMBLY and DESCALE INSTRUCTION)*.
	Drain hose positioned too low or siphoning into the home sewage system.	Check if the end of the drain hose is placed at the correct height *(see INSTALLATION)*. Check for siphoning into the home sewage system, and install a siphon breaker/air admittance valve if necessary.
	An excessive amount of foam is present.	The detergent has not been measured out correctly or it is not suitable for use in dishwashers *(see FILLING THE DETERGENT DISPENSER)*.
	Air in the water supply.	Check water supply for leaks or other issues letting air inside.

The dishes are not dried well.	Rinse aid is not present or the dosage is too low.	Make sure the rinse aid dispenser is filled *(see FILLING THE RINSE AID DISPENSER)*. Multifunctional tablets only will not provide as good drying effects as the actual use of liquid rinse aid.
	The dishes have been unloaded after the door was opened automatically but before the actual cycle end.	Make sure the cycle has ended before starting to unload the dishes *(see DAILY USE)*. For even better drying results, it is recommended to let the dishes sit inside the dishwasher with the door open for additional 15 minutes after the cycle ends.
	The dishes are sitting too flat.	If you notice puddles of water inside cavities of cups, mugs or bowls, try loading the dishes (especially in the upper rack) providing more inclination to let larger amounts of water drip down before drying starts.
	The selected cycle does not have the drying phase.	Please check in the *PROGRAMS TABLE* if the selected program is equipped in the drying phase. A cycle without the drying phase may not deliver desired drying efficiency, so it is recommended to change cycle selection for the one that has the drying phase.
	The dishes are made of non-stick or plastic.	Some water drops remaining on this type of material are normal.
Dishes and glasses have blue streaks or bluish tinges.	Rinse aid dosage is excessive.	Adjust the dosage to a lower setting.
Dishes and glasses are covered with limescale or a whitish film.	The salt reservoir is empty.	Refill the reservoir with salt as soon as possible. Using the appliance without salt may cause damage to its internal components.
	The water hardness setting is too low.	Increase the setting *(see WATER HARDNESS TABLE)*.
	The cap of the salt reservoir is not properly closed.	Check and close the salt reservoir cap.
	The rinse aid reservoir is empty or the rinse aid dosage is insufficient.	Refill the dispenser with rinse aid and check the dosage setting *(for more information - see FILLING THE RINSE AID DISPENSER)*.
The dishwasher shows **F8 E5**	Valve is blocked or faulty.	Close the water tap, if possible. Do not switch off the power supply. Call the service.
Detergent leaks.	Depends on the liquid detergent used and can be emphasized in case of delay option is activated.	Small leaks will not cause machine malfunction and can be avoided by changing liquid detergent type or using tablets.

Policies, standard documentation, ordering of spare parts and additional product information can be found by:
- Using QR code on your product.
- Visiting our website **docs.whirlpool.eu/docs** and **parts-selfservice.europeanappliances.com**
- Alternatively, **contact our After-sales Service** (See phone number in the warranty booklet). When contacting our After-sales Service, please state the codes provided on your product's identification plate.

The model information can be retrieved using the QR-Code reported in the energy label.
The label also includes the model identifier that can be used to consult the portal of the registry at https://eprel.ec.europa.eu.

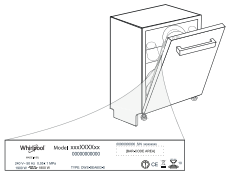

®/TM/ © 2024 Whirlpool. Produced under license.

БЛАГОДАРИМ ВИ, ЧЕ ЗАКУПИХТЕ ПРОДУКТ НА WHIRLPOOL.
За да получавате по-пълно съдействие, регистрирайте Вашия уред на:: **www.whirlpool.eu/register**

Преди да използвате уреда, прочетете внимателно указанията за безопасност и инсталиране.
След инсталиране не забравяйте да махнете всички транспортни части от съдомиялната.

ЗА ПОЛУЧАВАНЕ НА ПО-ПОДРОБНА ИНФОРМАЦИЯ, МОЛЯ, СКАНИРАЙТЕ QR КОДА НА ВАШИЯ УРЕД



Контролният панел на тази съдомиялна машина се активира с натискане на бутона за ВКЛ./ИЗКЛ. С цел спестяване на електроенергия, контролният панел се деактивира автоматично след 10 минути, ако няма стартиран цикъл.

ОПИСАНИЕ НА ПРОДУКТА

УРЕД

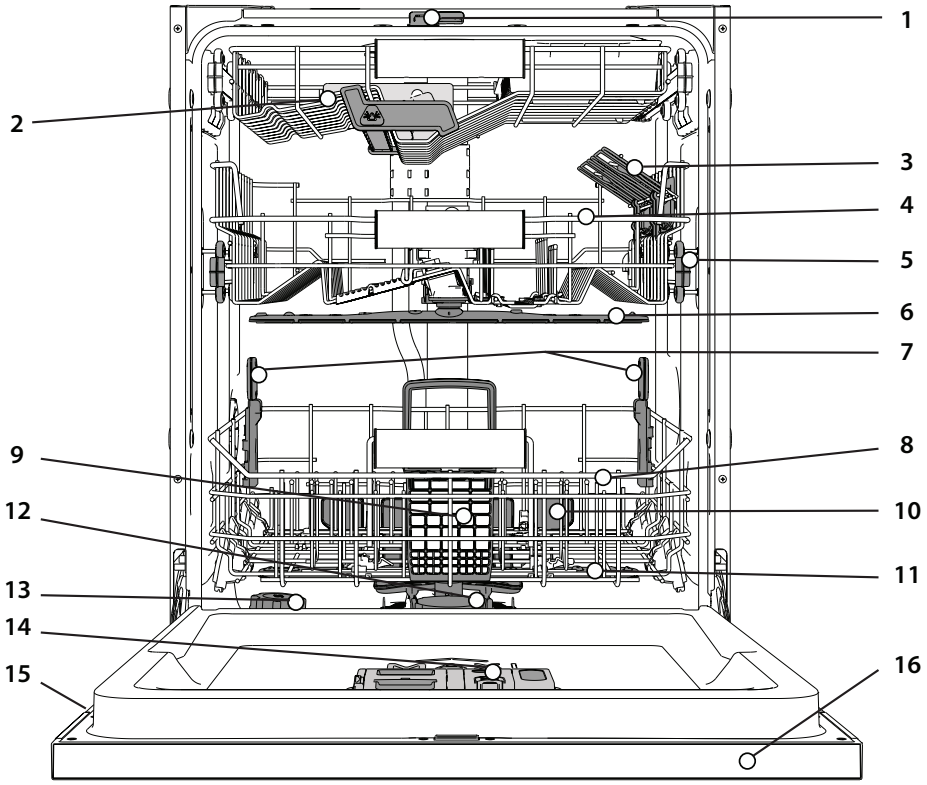

1. NaturalDry
2. Най-Горната Поставка
3. Сгъваеми капаци
4. Горна кошница
5. Регулатор за височината на горната кошница
6. Горно разпръскващо рамо
7. Поддръжка за Power Clean® (Пауър Клийн)
8. Долна кошница
9. Кошничка За Прибори
10. Power Clean® (Пауър Клийн)
11. Долно разпръскващо рамо
12. Филтърен възел
13. Резервоар за сол
14. Дозатори за препарат и помощно средство за изплакване
15. Табелка с данни
16. Контролен панел

КОНТРОЛЕН ПАНЕЛ



1. Бутон **ВКЛ.-ИЗКЛ. / Нулиране** със светлинен индикатор
2. Бутон за **програма Еко** със светлинен индикатор
3. Бутон за **програма Авт. Интензивн** със светлинен индикатор
4. Бутон за **програма Авт. Микс** със светлинен индикатор
5. Бутон за **програма Авт. Бърза** със светлинен индикатор
6. Бутон за **програма Бърза** със светлинен индикатор
7. Бутон за **програма Кристал** със светлинен индикатор/ **Самопочистване** - натиснете за 3 сек
8. Бутон за **програма Предв. Изплакване** със светлинен индикатор
9. Светлинен индикатор за празен резервоар за **Сол**
10. Светлинен индикатор за празен резервоар за **Препарат За Изплакване**
11. **Дисплей**
12. Индикатор за **номер на програма** и **оставащо време**
13. Светлинен индикатор за **Кран на водата затворен**
14. Светлинен индикатор за **ОТСТРАНЯВАНЕ НА КОТЛЕН КАМЪК**
15. Бутон за **опция Power Clean® (Пауър Клийн)** със светлинен индикатор
16. Бутон за **опция Половин зареждане** със светлинен индикатор
17. Бутон за **опция Допълнително Изсушаване** със светлинен индикатор/ **Настройки** - натиснете за 3 сек
18. Бутон за **опция Безшумно** със светлинен индикатор
19. Бутон за **опция Изплакване за Дезинфекция** със светлинен индикатор
20. Бутон за **опция Турбо** със светлинен индикатор
21. Бутон за **опция Отлагане** със светлинен индикатор
22. Бутон **СТАРТ/Пауза** със светлинен индикатор

ДИСПЛЕЙ НА ПОДА

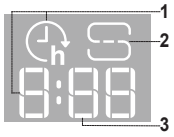

1. **Индикатор за времето на закъснение на пода -** индикатор за оставащото време до началото на цикъла, когато е зададена опция Забавяне
2. **Светлинен индикатор на пода за празен резервоар за сол**
3. **Индикатор за оставащо време на пода -** индикатор за оставащото време до края на цикъла

УПОТРЕБА ЗА ПРЪВ ПЪТ

СЪВЕТИ ЗА УПОТРЕБА ЗА ПЪРВИ ПЪТ

След монтаж отстранете блокиращите елементи от кошниците и задържащите ластици от горната кошница.

МЕНЮ С НАСТРОЙКИ

1. Включете уреда, като натиснете бутона **ВКЛ.-ИЗКЛ** ⏻.
2. Задръжте бутона **Настройки** ⚙ (Допълнително Изсушаване ⦚) за 3 секунди, докато чуете звуков сигнал и на дисплея се покаже „**SEt**".
3. След една секунда ще се покаже първата налична настройка (буква ⊓).
4. Натиснете **програма Предв. Изплакване** ☺ / **опция Power Clean®** POWER CLEAN , за да превъртите през списъка с налични настройки (вижте таблицата по-долу), след това натиснете **СТАРТ/Пауза** ▷II, за да видите и промените стойността на текущо избраната настройка.
5. Натиснете **програма Предв. Изплакване** ☺ / **опция Power Clean®** POWER CLEAN, за да промените стойността, след това натиснете **СТАРТ/Пауза** ▷II, за да запазите новата стойност.
6. За да промените друга настройка, повторете точки 2 и 5.
7. Натиснете **ВКЛ.-ИЗКЛ** ⏻ или изчакайте 30 секунди, за да излезете от менюто.

БУКВА	НАСТРОЙКИ	СТОЙНОСТИ (По подразбиране - **с удебелен шрифт**)
H	**Ниво на Твърдост на Водата** *(вж. „НАСТРОЙВАНЕ НА ТВЪРДОСТ НА ВОДАТА" и „ТАБЛИЦА ЗА ТВЪРДОСТ НА ВОДАТА")*	1 | 2 | **3** | 4 | 5
A	**Ниво на Изплакващ Препарат** *(вж. „РЕГУЛИРАНЕ НА ДОЗИРАНЕТО НА ПРЕПАРАТА ЗА ИЗПЛАКВАНЕ")*	0 | 1 | 2 | 3 | 4 | **5**
d	**NaturalDry** *(вж. „ОПЦИИ И ФУНКЦИИ")* "1" = Вкл., "0" = Изкл.	**1** | 0
L	**Подсветка с времетраене** *(вж. „ОПЦИИ И ФУНКЦИИ")* "1" = Вкл., "0" = Изкл.	**1** | 0
S	**Звук** "1" = Вкл., "0" = Изкл.	**1** | 0
l	**Вътрешно осветление** *(вж. „ОПЦИИ И ФУНКЦИИ")* "1" = Вкл., "0" = Изкл.	**1** | 0
r	**Фабрични Настройки -** Натиснете **СТАРТ/Пауза**, за да възстановите фабричните настройки по подразбиране на всички стойности на настройките, включени в менюто с настройки.	-

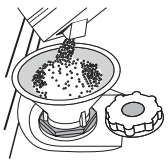

ЗАРЕЖДАНЕ НА РЕЗЕРВОАРА ЗА СОЛ

Използването на сол предотвратява образуването на КОТЛЕН КАМЪК по съдовете и функционалните компоненти на машината.

Резервоарът за сол се намира в долната част на съдомиялната машина (под долната кошница от лявата страна).

- Задължително е **резервоарът за сол никога да не остава празен.**
- Важно е да зададете твърдостта на водата.
- Когато светлинният индикатор ЗАРЕЖДАНЕ НА СОЛ ⊜ на контролния панел свети, трябва да добавите сол.

1. Отстранете долната кошница и развийте капачката на резервоара (обратно на часовниковата стрелка).
2. Поставете фунията (вж. фигурата) и напълнете резервоара за сол до ръба (около 0,5 kg); Не е необичайно да изтече малко вода.

3. Само първия път правите това: напълнете резервоара за сол с вода.

4. Отстранете фунията и забършете остатъците от сол от отвора.

Уверете се, че капачката е завита здраво, така че по време на програмата за миене препаратът да не може да влезе в резервоара (това може да повреди непоправимо омекотителя за вода).

Когато е необходимо да добавите сол, е задължително да направите това преди започване на цикъла на измиване, за да се избегне корозия.

Останалият солен разтвор или гранули сол може да доведат до дълбока корозия, като повредят непоправимо компонентите от неръждаема стомана.

Гаранцията не е в сила, ако неизправностите са предизвикани от такива обстоятелства.

Ако контейнерът за сол не бъде напълнен, възможно е в резултат на натрупване на варовик да се повреди омекотителят за вода и нагревателният елемент.

Използването на сол е препоръчително с всякакъв тип миялен препарат.

НАСТРОЙВАНЕ НА ТВЪРДОСТ НА ВОДАТА

За да може омекотителят за вода да работи идеално, е особено важно настройката за твърдостта на водата да се базира на реалната твърдост на водата в дома ви. Можете да получите тази информация от местния си доставчик на вода. Фабричната настройка е "**3**". *Вж „ТАБЛИЦА ЗА ТВЪРДОСТ НА ВОДАТА".*

Таблица за Твърдост на Водата

Ниво	°dH Германски градуси	°fH Френски градуси	°Clark Английски градуса
1 (мека)	0 - 6	0 - 10	0 - 7
2 (умерена)	7 - 11	11 - 20	8 - 14
3 (средна)	12 - 16	21 - 29	15 - 20
4 (твърда)	17 - 34	30 - 60	21 - 42
5 (много твърда)	35 - 50	61 - 90	43 - 62

За да промените, следвайте инструкциите в раздел „МЕНЮ С НАСТРОЙКИ".

Използвайте само сол, която е предназначена специално за съдомиялни машини.

След като поставите сол в машината, светлинният индикатор ЗАРЕЖДАНЕ НА СОЛ се изключва.

Ако контейнерът за сол не бъде напълнен, възможно е в резултат на натрупване на варовик да се повреди омекотителят за вода и нагревателният елемент. Използването на сол е препоръчително с всякакъв тип миялен препарат.

СИСТЕМА ЗА ОМЕКОТЯВАНЕ НА ВОДАТА

Омекотителят за вода намалява автоматично твърдостта на водата, като по този начин предотвратява натрупването на варовик по нагревателя и повишава ефективността при почистване. **Системата се регенерира сама със сол, затова е необходимо да допълвате контейнера със сол, когато се изпразни.** Честотата на регенериране зависи от настройката на нивото на твърдост на водата - регенерирането се извършва веднъж на всеки **4-6** цикъла Еко с ниво на твърдост на водата, зададено на **3.** Процесът на регенериране започва във фазата на последното изплакване и завършва във фазата на сушене, преди цикълът да завърши.

- Едно регенериране използва: ~3 литра вода;
- Към цикъла се добавят 5 допълнителни минути;
- Консумират се по-малко от 0,005 kWh енергия.

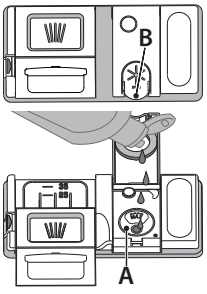

ЗАРЕЖДАНЕ НА ДОЗАТОРА ЗА ПОМОЩНО СРЕДСТВО ЗА ИЗПЛАКВАНЕ

Помощното средство за изплакване улеснява СУШЕНЕТО. Дозаторът за помощното средство за изплакване **A** трябва да се пълни, когато светлинният индикатор ЗАРЕЖДАНЕ НА ПОМОЩНО СРЕДСТВО ЗА ИЗПЛАКВАНЕ ✳ на контролния панел светне.

1. Отворете дозатора **B**, като натиснете и дръпнете нагоре издатината на капака.
2. Внимателно добавете помощното средство за изплакване до максималната (110 ml) референтна маркировка на мястото за пълнене - избягвайте да разливате. Ако това се случи, почистете разливането незабавно със суха кърпа
3. Натиснете капака надолу, докато чуете щракване, за да го затворите.

НИКОГА не наливайте помощното средство за изплакване направо във ваничката.

РЕГУЛИРАНЕ НА ДОЗИРАНЕТО НА ПОМОЩНОТО СРЕДСТВО ЗА ИЗПЛАКВАНЕ

Ако не сте напълно доволни от резултатите от сушенето, можете да регулирате използваното количество помощно средство за изплакване.
За да промените, следвайте инструкциите в раздел „МЕНЮ С НАСТРОЙКИ".
Ако нивото на помощното средство за изплакване е зададено на НУЛА, няма да се подава помощно средство за изплакване. Светлинният индикатор **НИСКО НИВО НА ПОМОЩНОТО СРЕДСТВО ЗА ИЗПЛАКВАНЕ** няма да светне, ако помощното средство се изчерпи.
Според модела на съдомиялната машина могат да се задават мак-симум **6** нива.

- Ако видите синкави петна по съдовете, задайте нисък номер (0-3).
- Ако по съдовете има капки вода или следи от котлен камък, задайте висок номер (4-5).

ЗАРЕЖДАНЕ НА ДОЗАТОРА ЗА МИЯЛЕН ПРЕПАРАТ

Използвайте само препарат, който е предназначен специално за съдомиялни машини.

НЕ ИЗПОЛЗВАЙТЕ обикновен препарат за миене.

Използването на прекомерно количество препарат може да доведе до образуване на остатъци от пяна по машината след края на програмата.

Използването на измиващ препарат, който не е предназначен за съдомиялни машини, може да причини неизправност или повреда на уреда.

За постигане на най-добри резултати от миенето и сушенето е необходимо да се използват в комбинация измиващ препарат, изплакващ препарат и рафинирана сол.

Препоръчваме използването на препарати, които не съдържат фосфати или хлор, тъй като тези продукти са вредни за околната среда.

Добрите резултати от миенето зависят също от правилното количество използван препарат.

Превишаването на посоченото количество не води до по-ефективно измиване и увеличава замърсяването на околната среда.

Количеството може да се коригира според нивото на замърсяване. При нормално замърсени артикули използвайте около 35 g (препарат на прах) или 35 ml (течен препарат) и допълнително чаена лъжичка измиващ препарат направо във ваничката. Ако използвате таблетки, една е достатъчна.

Ако съдовете са само леко замърсени или ако са изплакнати с вода, преди да се поставят в съдомиялната машина, намалете съответно количеството използван препарат (минимум 25 g/ml) напр. не слагайте прах/гел във ваничката.

За добри резултати при миене следвайте също инструкциите на опаковката на препарата.

При допълнителни въпроси, моля, обърнете се към производителя на препарата.

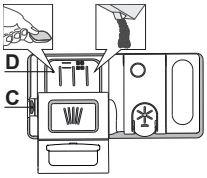

За да отворите дозатора за препарат, използвайте приспособление C. Налейте препарата само в сухия дозатор D. Поставете количеството препарат за предварително измиване направо във ваничката.

1. При измерване на препарата правете справка със споменатата информация по-горе, за да добавите подходящо количество. в дозатора **D** има индикатори, за да помогнат за дозирането на миялния препарат.
2. Отстранете остатъците от препарат от ръбовете на дозатора и затворете капака, докато щракне.
3. Затворете капака на дозатора за препарат, като го дръпнете нагоре, докато приспособлението за затваряне се закрепи на място.

Дозаторът за препарат се отваря автоматично в правилния момент според програмата. **Използването на миялен препарат, който не е предназначен за съдомиялни машини, може да причини неизправност или повреда на уреда**

ВСЕКИДНЕВНА УПОТРЕБА

1. **ПРОВЕРКА НА ВОДНАТА ВРЪЗКА**
   Уверете се, че съдомиялната машина е свързана към водоподаването и кранчето е отворено.
2. **ВКЛЮЧЕТЕ СЪДОМИЯЛНАТА МАШИНА**
   Отворете вратата и натиснете бутона **ВКЛ./ИЗКЛ**.
3. **ЗАРЕДЕТЕ КОШНИЦИТЕ** (вж. ЗАРЕЖДАНЕ НА КОШНИЦИТЕ)
4. **ЗАРЕЖДАНЕ НА ДОЗАТОРА ЗА МИЯЛЕН ПРЕПАРАТ**
5. **ИЗБЕРЕТЕ ПРОГРАМАТА И ПЕРСОНАЛИЗИРАЙТЕ ПРОГРАМАТА**
   Изберете най-подходящата програма според вида на съдовете и нивото на замърсяване (вж. ОПИСАНИЕ НА ПРОГРАМИТЕ) чрез натискане на бутона **ПРОГРАМА**. Изберете желаните опции (вж. ОПЦИИ И ФУНКЦИИ). Не всички опции са съвместими с всички програми.
6. **СТАРТ**
   Стартирайте цикъл на измиване, като натиснете бутона **СТАРТ/Пауза** (светодиодът светва) и затворите вратата в рамките на 4 секунди. Когато програмата стартира, се чува еднократен сигнал. Ако вратата не бъде затворена в рамките на 4 секунди, ще се възпроизведе звукова аларма. В този случай отворете вратата, натиснете бутона **СТАРТ/Пауза** и отново затворете вратата в рамките на 4 сек.
7. **КРАЯТ НА ПРОГРАМАТА**
   Краят на цикъла на измиване се обозначава с кратки звукови сигнали, а на дисплея се изписва **END** (КРАЯТ). Отворете вратата и изключете уреда, като натиснете бутона **ВКЛ./ИЗКЛ.**
   Изчакайте няколко минути, преди да премахнете съдовете, за да избегнете изгаряния. Извадете съдовете, като започнете от долната кошница.

Машината се изключва автоматично при определени продължителни периоди на неактивност, за да сведе до минимум потреблението на енергия. Ако съдовете са само леко замърсени или ако са изплакнати с вода преди да се поставят в съдомиялната машина, намалете съответно количеството използван препарат.

МОДИФИЦИРАНЕ НА РАБОТЕЩА ПРОГРАМА

Ако е избрана грешна програма, можете да я промените, при условие че тя е започнала току-що. **НУЛИРАНЕ** на машината: натиснете и задръжте бутона **ВКЛ./ИЗКЛ.** за повече от 3 сек и машината се изключва. **Таблото ще покаже "0:01"**. Затворете вратата и изчакайте, докато цикълът на източване приключи (около 1 минута). Отворете вратата и включете машината отново с помощта на бутона **ВКЛ./ИЗКЛ.** и изберете нов цикъл на измиване и всякакви желани опции. Стартирайте цикъла с натискане на бутон **СТАРТ/Пауза** и затваряне на вратата до 4 секунди.

ДОБАВЯНЕ НА СЪДОВЕ

Без да изключвате машината, първо отворете леко вратата, за да избегнете изпръскване на вода (**СТАРТ/Пауза** започва да мига) (**Внимание!: Гореща пара!**) и поставете съдовете във вътрешността на съдомиялната машина. Натиснете бутона **СТАРТ/Пауза** и затворете вратата в рамките на 4 сек, цикълът се възобновява от момента, в който е бил прекъснат.

СЛУЧАЙНИ ПРЕКЪСВАНИЯ

Ако вратата бъде отворена по време на програма за миене или при прекъсване на захранването, програмата спира. **САМО АКО НАТИСНЕТЕ** бутона **СТАРТ/Пауза** и затворите вратата в рамките на 4 сек, цикълът се възобновява от момента, в който е бил прекъснат.

ПОЛЕЗНИ СЪВЕТИ

СЪВЕТИ
Преди да зареждате кошниците, отстранете всички остатъци от храна от съдовете и изпразнете чашите. **Не е нужно да изплаквате предварително с течаща вода.**
Подредете съдовете така, че да се задържат добре на място и да не се обърнат; и подредете съдовете с отворите надолу и разположете вдлъбнатите/изпъкналите части така, че водата да може да достигне всяка повърхност и да тече свободно.
Предупреждение: капаците, дръжките, подносите и тиганите за пържене трябва да не пречат на въртенето на разпръскващите ръце.
Поставете дребните артикули в кошницата за прибори. Много замърсените съдове и тенджери следва да се поставят в долната кошница, тъй като в този сектор водните струи са по-силни и позволяват по-добра ефективност при миене. След като заредите уреда, проверете дали разпръскващите ръце могат да се въртят свободно.

UNSUITABLE CROCKERY
- Дървени съдове и прибори.
- Деликатни чаши с декорации, артистични ръчно изработени съдове и антики. Декорациите им не са устойчиви.
- Части от синтетични материали, които не са устойчиви на високи температури.
- Медни и калаени съдове.
- Замърсени с пепел, восък, грес или мастило съдове.

Цветовете на стъклените декорации и частите от алуминий/сребро могат да се променят и да избледнеят в процеса на миене. Някои видове стъкло (напр. кристалните предмети) могат да станат непрозрачни след няколко измивания.

ПОВРЕДИ ПО ЧАШИТЕ И СЪДОВЕТЕ
- Използвайте само стъклени и порцеланови съдове, за които производителят гарантира, че са подходящи за съдомиялна машина.
- Използвайте деликатен почистващ препарат, подходящ за Вашите съдове
- Изваждайте чашите и приборите от съдомиялната машина веднага след края на програмата за миене.

СЪВЕТИ ЗА ПЕСТЕНЕ НА ЕНЕРГИЯ
- Когато домашната съдомиялна машина се използва съгласно инструкциите на производителя, **измиването на посуда в съдомиялна обикновено консумира ПО-МАЛКО ЕНЕРГИЯ И ВОДА в сравнение с миенето на ръка.**
- За да максимизирате ефективността на съдомиялната машина, **препоръчително е да стартирате цикъл на миене, след като машината е заредена докрай. Зареждането на домашната съдомиялна машина до капацитета,** посочен от производителя, ще спомогне да спестите енергия и вода. Информация относно правилното зареждане на посудата можете да намерите в глава ЗАРЕЖДАНЕ НА КОШНИЦИТЕ.
  При частично зареждане е препоръчително да използвате специално предназначените опции (Half load/ Zone Wash/ Multizone), като напълните само избраните кошници. Неправилното зареждане или препълване на съдомиялната машина може да увеличи потреблението на ресурси (като вода, енергия и време, както и да увеличи нивото на шум), което ще намали ефективността на измиване и сушене.
- Предварителното изплакване на посудата на ръка води до увеличено потребление на вода и енергия, затова не е препоръчително.

ХИГИЕНА
За да избегнете миризми и утайки, които могат да се натрупат в съдомиялната машина, **моля, пускайте програма при висока температура най-малко веднъж месечно.** Използвайте супена лъжица препарат и пуснете уреда без да зареждате съдове, за да го почистите.

УСТОЙЧИВОСТ НА МРАЗ
Ако уредът е поставен на място, изложено на риск от замръзване, **той рябва да се източи напълно**. Затворете крана за вода, отстранете входящия и изходящия маркуч и оставете цялата вода да изтече. **Уверете се, че омекотителят за вода е пълен с разтворена регенерираща сол в контейнера за сол**, за да предпазите уреда от температури до -20°C. Ако уредът е бил съхраняван при условия на замръзване, уредът трябва да остане при температура на околната среда мин. 5°C за **поне 24 часа** преди първото пускане.

ТАБЛИЦА НА ПРОГРАМИТЕ

Програма	Описание на програмите	Фаза на сушене	NaturalDry *)	Налични опции **)	Времетраене на програмата за миене (ч:мин) ***)	Потребление на вода (литра/ програма)	Потребление на енергия (kWh/ програма)
Eco	**Еко** 50°- Програмата е подходяща за почистване на нормално замърсена домакинска посуда, като използвана по този начин, програмата е най-ефективна по отношение на комбинираното потребление на енергия и вода и отговаря на законодателството на ЕС по отношение на екологичния дизайн.	✓	✓	POWER CLEAN ½ + h	4:00	9,5	0,64
A	**Авт. Интензивн** 65° - Автоматична програма за силно замърсени съдове и тигани.	✓	✓	POWER CLEAN ½ + h	2:25 - 3:10	17,0- 25,0	1,30 - 1,70
A	**Авт. Микс** 55° **-** Автоматична програма за нормално замърсени съдове с остатъци от засъхнала храна.	✓	✓	POWER CLEAN ½ + h	1:20 - 3:20	7,5 - 20,5	0,75 - 1,20
A	**Авт. Бърза** 50° - Автоматична програма за нормално и леко замърсени съдове. Всекидневната програма, която осигурява оптимална ефективност на почистването и изсушаването за по-кратко време.	✓	✓	POWER CLEAN ½ + h	1:00 - 1:50	8,0 - 16,0	0,70 - 1,10
	Открива нивото на замърсяване на съдовете и регулира програмата. Когато датчикът извършва определяне на нивото на замърсяване, на дисплея се показва анимирано изображение и продължителността на цикъла се обновява.						
	Бърза 45° - Програмата се препоръчва за ограничено количество леко замърсени съдове без засъхнали остатъци от храна. Не включва фаза на сушене.	-	✓	½ + h	0:30 - 0:40	10,5 - 15,0	0,55 - 0,65
	Кристал 45° - Програма за фини изделия, които са по-чувствителни към високи температури, например стъклени и порцеланови чаши.	✓	✓	½ + h	1:40 - 1:50	12,5 - 17,0	0,95 - 1,20
	Предв. Изплакване - Използва се за освежаване на съдовете, които ще бъдат измити по-късно. За тази програма не се използва препарат**.**	-	✓	½ h	0:12	4,5	0,10
	Самопочистване 65° - Програмата, която се използва за извършване на поддръжка на съдомиялната машина, следва да се изпълнява само когато машината е ПРАЗНА и с препарати, специално предназначени за поддръжка на съдомиялна машина.	-	-	h	1:15	12,7	1,10

Данните за програмата ЕКО са измерени в лабораторни условия съгласно Европейски стандарт EN 60436:2020. Бележки за тестовите лаборатории: за информация относно сравнимите с EN тестови условия изпратете имейл на следния адрес: dw_test_support@europeanappliances.com
Не е необходимо предварително третиране на съдовете преди пускане на която и да било програма.
**) Вратата е отворена, преди програмата да е приключила. Това се прави с цел подобряване на ефективността на сушенето. Изчакайте, докато времето достигне 00:00, за да разтоварите съдомиялната машина.*
***) Не всички опции могат да се използват едновременно.*
****) Стойностите, дадени за програмите, с изключение на програмата Еко, са само ориентировъчни. Реалното време може да се различава в зависимост от множество фактори, като температурата и налягането на подаваната вода, температурата в помещението, количеството препарат, количеството и вида на зареждането, балансирането на зареждането, допълнителните избрани опции и калибрирането на сензора. Калибрирането на сензора може да увеличи продължителността на програмата с до 20 мин.*

ОПЦИИ И ФУНКЦИИ

ОПЦИИ могат да се избират/отменят след избор на програма директно чрез натискане на съответния бутон (ако има такъв - индикаторът светва) *(вж. КОНТРОЛЕН ПАНЕЛ)***. Ако дадена опция не е съвместима с избраната програма** *(вж. ТАБЛИЦА НА ПРОГРАМИТЕ)***, съответният светодиод мига бързо 3 пъти и се чуват звукови сигнали. Опцията не се активира. Една опция може да промени времето или консумацията на вода или енергия за програмата.**

POWER CLEAN® - Благодарение на допълнителните мощни водни струи, тази опция осигурява по-интензивно и по-силно измиване в специфичната зона в долната кошница. Тази опция се препоръчва за измиване на тенджери и огнеупорни съдове.s (моля, направете справка с раздела за зареждане на Power Clean®).

ПОЛОВИН ЗАРЕЖДАНЕ - ако няма много съдове за миене, за икономия на вода, ел. енергия и време се използва ПОЛОВИН ЗАРЕЖДАНЕ. **Не забравяйте да намалите количеството миещ препарат**.

ДОПЪЛНИТЕЛНО ИЗСУШАВАНЕ - По-високата температура по време на последното изплакване и удължената фаза на сушене позволява подобрено сушене. Опцията ДОПЪЛНИТЕЛНО ИЗСУШАВАНЕ удължава програмата за миене.

БЕЗШУМНА - Подходяща за пускане на уреда през нощта. Тази опция може да се използва за ограничаване на емисиите на шум по време на фазите на пране. Това ще увеличи времето на цикъла в зависимост от избора на основен цикъл.

ИЗПЛАКВАНЕ ЗА ДЕЗИНФЕКЦИЯ - Тази опция може да се използва за дезинфекциране на измитите съдове. Тя ще увеличи температурата на последното изплакване и ще добави антибактериално измиване към избраната програма. Идеална за почистване на съдове и бутилки за хранене. Вратичката на съдомиялната машина трябва да се държи затворена по време на цялата програма, за да се гарантира намаляване на бактериите. **ПРЕДУПРЕЖДЕНИЕ: съдовете е възможно да са много горещи в края на програмата.**

ТУРБО - Благодарение на опцията ТУРБО можете да намалите времето с до 40% в зависимост от избраната основна програма. Консумацията на енергия и вода се увеличава.

ОТЛАГАНЕ - Стартирането на програмата може да се отложи за период от време между **0:30** и **24** часа.
1. Изберете програмата и желаните опции. Натиснете (неколкократно) бутона ОТЛАГАНЕ, за да отложите старта на програмата. Може да се настройва от 0:30 до 24 часа. След достигане на настройката за 24 часа натиснете бутона ОТЛАГАНЕ още веднъж, за да деактивирате функцията ОТЛАГАНЕ.
2. Натиснете бутона СТАРТ/Пауза и затворете вратата в рамките на 4 сек. Таймерът ще започне отброяването.
3. След изтичане на времето светлинният индикатор изгасва и програмата започва автоматично.

Функцията ОТЛАГАНЕ не може да се зададе след стартиране на програмата.

КРАН НА ВОДАТА ЗАТВОРЕН – Аларма - Премигва, когато не се подава вода или кранът на водата е затворен. .

ЧУВСТ - Когато сензорът разпознава нивото на замърсяване, на дисплея се появява анимация (около 20 минути) и продължителността на цикъла се актуализира. Отчитането е за нивото на замърсяване на съдовете и е налице за всички цикли (с изключение на Еко), като съответно се коригира програмата.

ПОДСВЕТКА С ВРЕМЕТРАЕНЕ - LED светлина, проектирана на пода, показва оставащото време до края на цикъла. Лампата изгасва при всяко отваряне на вратата. Лампата изгасва в края на всеки цикъл. Тази функция е активна по подразбиране, но е възможно да се изключи от МЕНЮ НАСТРОЙКИ.

NaturalDry - Това е система за конвекционно сушене, която автоматично отваря вратата по време на/след фазата на сушене, за да осигури изключителна ефективност на сушене всеки ден. Вратичката се отваря при температура, която е безопасна за вашите кухненски мебели, следователно тя няма да се отвори, когато е включена опцията ИЗПЛАКВАНЕ ЗА ДЕЗИНФЕКЦИЯ. Като допълнителна защита от пара, заедно със съдомиялната се добавя специално разработено защитно фолио.
За да видите как се монтира предпазното фолио, вижте РЪКОВОДСТВОТО ЗА МОНТАЖ. Тази функция е активна по подразбиране, но е възможно да я деактивирате от меню „МЕНЮ С НАСТРОЙКИ".

ОТСТРАНЯВАНЕ НА КОТЛЕН КАМЪК - Аларма - Открито е натрупване на котлен камък по вътрешните компоненти на уреда. Проверете дали **Настройката За Твърдост На Водата** е на правилната стойност и дали има сол в контейнера за **сол** (*вж. УПОТРЕБА ЗА ПРЪВ ПЪТ*), след това **използвайте продукт за отстраняване на котлен камък** (препоръчва се марка WPro) с **програма Самопочистване**. След успешно отстраняване на котления камък иконата ще спре да се показва. Ако действията по-горе не бъдат извършени, работата на продукта ще се влоши. Предупреждението ОТСТРАНЯВАНЕ НА КОТЛЕН КАМЪК ще започне да мига и на дисплея ще се появи аларма «**dES**». Ако все още не се предприемат действия, уредът ще позволи само определен брой цикли да бъдат стартирани (посочено по време на показването на алармата «**dES**») и след това ще бъде **БЛОКИРАН**, за да се предотврати повреда на компонента, **като е налична само програма Самопочистване**. Извършването на пълно отстраняване на котления камък ще деблокира продукта. В случай на изключително големи количества варовик може да се наложи премахването на котления камък да се извърши два пъти, за да бъде ефективно. .

ВЪТРЕШНО ОСВЕТЛЕНИЕ - Когато функцията е активирана, светодиодите във ваната автоматично се включват/изключват, веднага след като потребителят отвори/затвори вратичката. Ако вратичката остане отворена за 10 минути, светодиодите във ваната се изключват (за да ги включите отново, вратичката трябва да се затвори и отвори повторно).
Тази функция е активна по подразбиране, но е възможно да я деактивирате от меню „МЕНЮ С НАСТРОЙКИ".

ЗАРЕЖДАНЕ НА КОШНИЦИТЕ

ВМЕСТИМОСТ: **15** стандартни комплекта за хранене

НАЙ-ГОРНАТА ПОСТАВКА

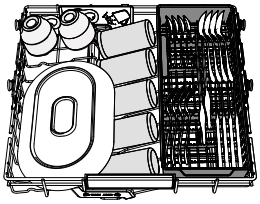
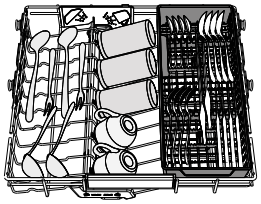
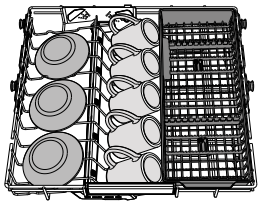

Най-горната поставка осигурява специфична зона за почистване за измиване на купи, чаши, дори големи чинии и прибори за хранене, които обикновено зареждате в долните поставки, което оставя допълнително място за останалите съдове за деня. Отделното подреждане на приборите прави събирането по-лесно след миене и подобрява ефективността на миенето и сушенето.

Ножовете и другите прибори с остри ръбове трябва да се поставят с остриетата надолу.

ГОРНА КОШНИЦА

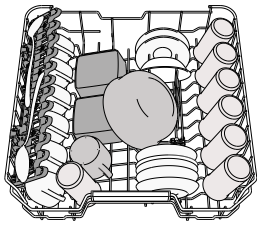

Заредете деликатните и леки съдове: стъклени и порцеланови чаши, чинийки, ниски купи за салата. Горната кошница има разгъващи се опори, които могат да се използват във вертикално положение при подреждане на чинийки за чай/десерт или в по-ниска позиция за поставяне на купи и съдове за храна.

(пример за зареждане на горната кошница)

РЕГУЛИРАНЕ НА ВИСОЧИНАТА НА ГОРНАТА КОШНИЦА

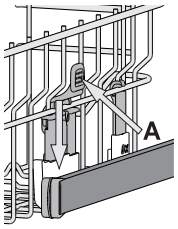

Височината на горната кошница може да се регулира: висока позиция за поставяне на обемни съдове в долната кошница и ниска позиция за пълноценно използване на накланящите се опори, като се създава повече място нагоре и се избягва сблъскване с изделията в долната кошница.

Горната кошница е оборудвана с **Регулатор на височината на горната кошница** (вж. фигурата), без да натискате лостовете, повдигнете нагоре, като просто хванете кошницата отстрани веднага след като кошницата стане стабилна в по-високата си позиция.

За да възстановите по-ниската позицията, натиснете лостовете **A** отстрани на кошницата и преместете кошницата надолу.

Силно препоръчваме да не регулирате височината на кошницата, когато е заредена. НИКОГА не повдигайте или спускайте кошницата само от едната страна.

СГЪВАЕМИ КАПАЦИ С РЕГУЛИРУЕМА ПОЗИЦИЯ

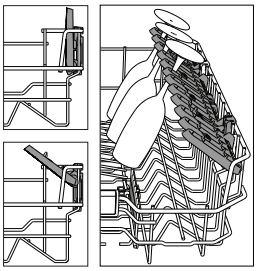

Страничните капаци могат да се сгъват или разгъват, за да се оптимизира подреждането на съдовете в кошницата. Чашите за вино могат да се поставят безопасно в сгъваемите капаци, като столчето на всяка чаша се вмъкне в съответния процеп. В зависимост от модела:

В случай на високо положение на горния рафт клапите не могат да останат във вертикално положение.

В зависимост от модела:

- за да разгънете капаците, е необходимо да ги плъзнете нагоре и да ги завъртите или да ги освободите от закопчалките им и да ги издърпате надолу.
- за да сгънете капаците, е необходимо да ги завъртите и да плъзнете капаците надолу или да ги дръпнете нагоре и да ги закачите за закопчалките.

ДОЛНА КОШНИЦА

За тенджери, капаци, чинии, купи за салата и т.н. Едрите чинии и капаци следва в идеалния случай да се поставят отстрани, за да не възпрепятстват разпръскващото рамо.

Долната кошница има разгъващи се опори, които могат да се използват във вертикално положение при подреждане на чинии или в хоризонтална позиция за лесно поставяне на тави и купи за салата.

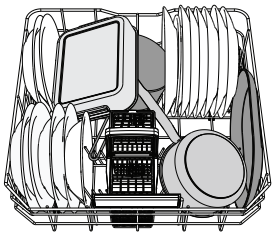
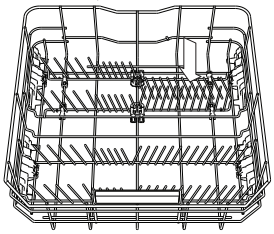

(пример за зареждане на долната кошница)

POWER CLEAN® (ПАУЪР КЛИЙН)

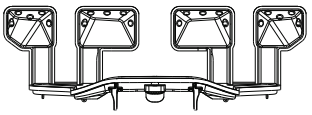
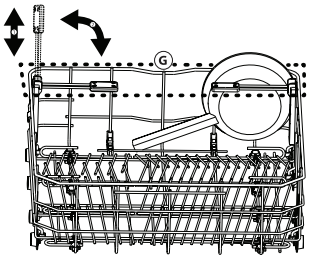

Power Clean® използва специални водни струи отзад на кухината за по-интензивно измиване на високи замърсени съдове.

Долната кошница има Свободна зона, специална издърпваща се опора в задния край на кошницата, която може да се използва за опора за тигани или тави в изправено положение, така че да заемат по-малко място. Поставете тенджерите/огнеупорните съдове насочени към компонента Пауър Клийн и активирайте **POWER CLEAN®** на панела.

Как да използвате Power Clean®:

1. Регулирайте зоната на Power Clean® (**G**), като подгънете задните поставки за чинии, за да заредите с тенджери..
2. Зареждайте тенджери и касероли, наклонени вертикално, в зоната на Power Clean®. Тенджерите трябва да са наклонени към мощните водни струи.

КОШНИЧКА ЗА ПРИБОРИ


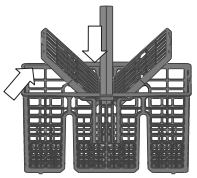

Оборудвана е с горни решетки за по-добро подреждане на приборите, Тя трябва да се позиционира само от предната страна на долната кошница,

Ножовете и другите прибори с остри ръбове трябва да се поставят в кошничката за прибори с остриетата надолу или да се позиционират хоризонтално в накланящите се отделения на горната кошница.

ГРИЖИ И ПОДДРЪЖКА

ВНИМАНИЕ: Винаги изключвайте уреда от контакта, когато го почиствате и когато изпълнявате техническо обслужване. Не използвайте запалими течности, за да почиствате машината.



ПОЧИСТВАНЕ НА СЪДОМИЯЛНАТА МАШИНА

Всички петна от вътрешната страна на машината могат да се премахнат с парцал, навлажнен с вода и малко оцет. Външните повърхности на машината и контролният панел могат да се почистват с неабразивен парцал, навлажнен с вода. Не използвайте разтворители или абразивни продукти.

ПРЕДОТВРАТЯВАНЕ НА НЕПРИЯТНИ МИРИЗМИ

Винаги дръжте вратичката на уреда широко отворена, за да избегнете натрупването на влага и задържането в машината.

Почиствайте редовно уплътненията около вратичката и дозаторите за препарат с влажна гъба. Така ще избегнете натрупването на храна в уплътненията, което е основната причина за образуването на неприятни миризми.

ПРОВЕРКА НА МАРКУЧА ЗА ПОДАВАНЕ НА ВОДА

Проверявайте редовно входящия маркуч за напуквания и цепнатини. Ако е повреден, заменете го с нов маркуч, предлаган от сервиза ни за следпродажбено обслужване или от оторизиран търговец. В зависимост от вида маркуч:

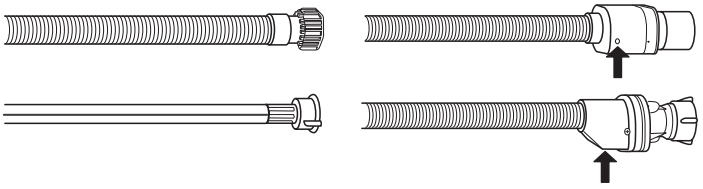

Ако маркучът за подаване има прозрачно покритие, проверявайте периодично за локално оцветяване. Ако откриете такова, е възможно маркучът да протича и трябва да се смени.

За спиращи водата маркучи: проверете малкото прозорче за проверка на защитната клапа (вж. стрелката). Ако е червено, функцията за спиране на водата е задействана и маркучът трябва да се замени с нов. За да развиете този маркуч, натиснете бутона за освобождаване, докато развивате маркуча.

ПОЧИСТВАНЕ НА МАРКУЧА ЗА ПОДАВАНЕ НА ВОДА

Ако маркучите за вода са нови или не са използвани продължително време, оставете водата да тече, за да се уверите, че е прозрачна и без замърсявания, преди да извършите нужните връзки. Ако тази предпазна мярка не бъде взета, входът за вода може да се блокира и да повреди съдомиялната машина.

ПОЧИСТВАНЕ НА ФИЛТЪРНИЯ ВЪЗЕЛ

Почиствайте филтърния възел редовно, така че филтрите да не се запушват и отпадъчната вода да се източва правилно.

Използването на съдомиялната машина със запушени филтри или външни предмети във филтриращата система или пръскащите рамена, може да влоши работата на уреда и да доведе до намаляване на работните характеристики, шум по време на работа или повишено потребление на ресурси.

Филтърният възел се състои от три филтъра, които премахват остатъците от храна от водата от измиване и след това рециркулират водата: за постигане на най-добри резултати от измиването е необходимо да поддържате филтрите чисти.

Съдомиялната машина не трябва да се използва без филтри или ако филтърът е разхлабен.

Най-малко веднъж месечно или на всеки 30 цикъла проверявайте филтърния блок и при необходимост го почистете старателно с течаща вода, като използвате неметална четка и следвате инструкциите по-долу:

1. Завъртете цилиндричния филтър **A** обратно на часовниковата стрелка и го издърпайте *(Фиг. 1)*. **Важно е, когато монтирате повторно филтъра, двата триъгълника, показани на увеличението, да се срещнат.**
2. Свалете филтъра чашка **B**, като приложите лек натиск върху страничните капаци *(Фиг. 2)*.
3. Плъзнете навън филтъра-пластина от неръждаема стомана **C** (Фиг. 3).
4. В случай че намерите външни предмети (като счупени стъкла, порцелан, кости, семена на плодове и др.), **внимателно ги отстранете.**
5. Проверете уловителя и премахнете остатъците от храна. **НИКОГА НЕ МАХАЙТЕ** предпазителя на помпата за цикъла на измиване (показано е със стрелка) *(Фиг. 4)*

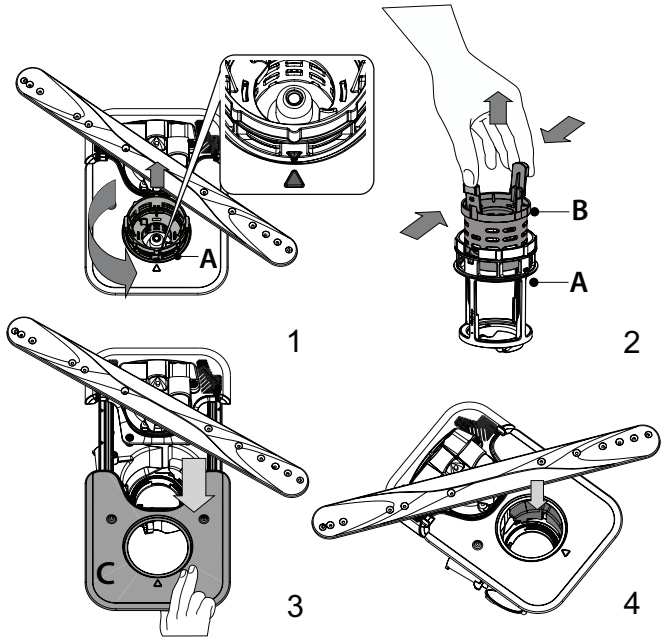

След почистване на филтрите поставете филтърния блок отново и го закрепете правилно на място; това е от ключово значение за поддържане на ефективната работа на съдомиялната машина.

ПОЧИСТВАНЕ НА РАЗПРЪСКВАЩИТЕ РАМЕНЕ

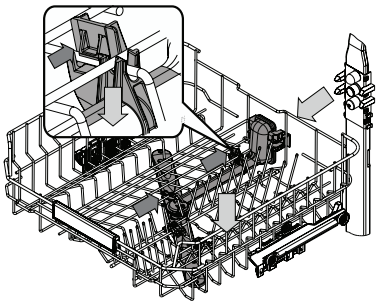

Понякога остатъците от храна е възможно да засъхнат върху разпръскващите рамене и да запушат отворите за разпръскване на вода. Следователно се препоръчва да проверявате раменете от време на време и да ги почиствате с малка неметална четка. За да извадите горната пръскалка, трябва да я извадите заедно с колектора.

Най-горната поставка има фиксирана тръба за измиване с всички дюзи за измиване, обърнати нагоре. За да го почистите, можете да плъзнете рафта навън и с пинцета да премахнете предметите, които може да са заседнали в дюзите.

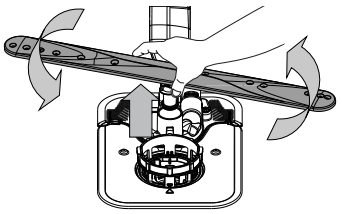

Можете да свалите долното разпръскващо рамо, като го издърпате нагоре и го завъртите обратно на часовниковата стрелка. Монтирането обратно на разпръскващото рамо става чрез издърпване надолу и въртене по часовниковата стрелка.

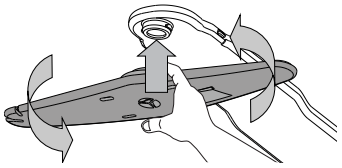

Разпръскващото рамо на тавана може да се отстрани, като го натиснете нагоре и след това го завъртите обратно на часовниковата стрелка. Монтирането обратно на разпръскващото рамо става чрез издърпване нагоре и завъртане по часовниковата стрелка.

ОТСТРАНЯВАНЕ НА НЕИЗПРАВНОСТИ

В случай че съдомиялната машина не работи нормално, проверете дали проблемът може да бъде решен, като прегледате следния списък. За други грешки или неизправности се свържете с отдела за следпродажбено обслужване, като данните за контакт можете да намерите в книжката за гаранцията. Резервните части ще бъдат налични за период от 7 или до 10 години, в съответствие със специфичните изисквания на регламента

ПРОБЛЕМИ	ВЪЗМОЖНИ ПРИЧИНИ	РЕШЕНИЯ
Индикаторът за сол свети	Резервоарът за сол е почти празен.	Напълнете отново резервоара със сол *(вж. ЗАРЕЖДАНЕ НА РЕЗЕРВОАРА ЗА СОЛ)*. Проверете настройката за твърдост на водата, ако е необходимо - вижте *ТАБЛИЦА ЗА ТВЪРДОСТ НА ВОДАТА*.
Индикаторът за сол мига.	Резервоарът за сол е празен.	Напълнете отново резервоара със сол възможно най-скоро. Използването на уреда без сол може да причини повреда на вътрешните му компоненти.
Индикаторът за препарата за изплакване свети или мига.	Дозаторът на препарата за изплакване е празен. (След допълване на препарат за изплакване индикаторът може да остане да свети още малко).	Напълнете отново дозатора на препарата за изплакване (за повече информация – *вж. ЗАРЕЖДАНЕ НА ДОЗАТОРА ЗА ПОМОЩНО СРЕДСТВО ЗА ИЗПЛАКВАНЕ*).
Индикаторът за отстраняване на котлен камък свети или мига; Показва се аварийна сигнализация „**dES**".	Котленият камък се натрупва върху вътрешните компоненти на уреда.	Отстранете котления камък от уреда незабавно, като използвате програмата Самопочистване и предлаган в търговската мрежа продукт за отстраняване на котлен камък *(вж. ОПЦИИ И ФУНКЦИИ)*. Напълнете отново резервоара със сол. Проверете настройката за твърдост на водата. Ако котленият камък не бъде премахнат, уредът ще спре да функционира.
Съдомиялната машина не стартира или не реагира на команди.	Уредът не е включен в контакта както трябва.	Включете щепсела в контакта.
	Спиране на захранването.	От съображения за безопасност съдомиялната машина може да не стартира автоматично след пускане на електрозахранването. Отворете вратата, натиснете бутона СТАРТ/Пауза и затворете вратата в рамките на 4 секунди.
	Вратата на съдомиялната не е затворена. Щифтът NaturalDry не е изтеглен.	Натиснете вратата силно, докато чуете щракване.
	Един цикъл се прекъсва от отваряне на вратата за повече от 4 секунди.	Натиснете СТАРТ/Пауза и затворете вратата в рамките на 4 секунди.
	Контролният панел не реагира или се показва **F6 E1**.	Изключете уреда, като натиснете бутона ВКЛ.-ИЗКЛ. /Нулиране, включете го отново след около една минута и рестартирайте програмата. Ако проблемът не бъде отстранен, изключете уреда от щепсела за 1 минута и отново включете щепсела.
Съдомиялната машина не източва. На дисплея се показва: **F7 E3** или **F9 E1**	Филтърът е запушен с остатъци от храна или котлен камък.	Почистете филтъра и отстранете котления камък от уреда *(вижте ПОЧИСТВАНЕ НА ФИЛТЪРНИЯ ВЪЗЕЛ и ИНСТРУКЦИИ ЗА ОТСТРАНЯВАНЕ НА КОТЛЕН КАМЪК)*.
	Дренажният маркуч е прегънат.	Проверете дренажния маркуч *(вж. ИНСТРУКЦИИ ЗА МОНТАЖ)*.
	Тръбата за източване на мивката е запушена.	Съдомиялната издава прекомерно много шум.
Съдомиялната издава прекомерно много шум.	Съдовете тракат един в друг.	Поставете съдовете правилно *(вж. ЗАРЕЖДАНЕ НА КОШНИЦИТЕ)*.
	Има прекомерно количество пяна.	Препаратът не е измерен правилно или не е подходящ за използване в съдомиялни машини *(вж. ЗАРЕЖДАНЕ НА ДОЗАТОРА ЗА МИЯЛЕН ПРЕПАРАТ)*. Рестартирайте текущия цикъл, като изключите и отново включите съдомиялната машина, изберете нова програма, натиснете СТАРТ/Пауза и затворете вратата в рамките на 4 секунди. Ne dodajajte pomivalnega sredstva.
	Съдовете не са подредени правилно.	Подредете съдовете правилно *(вж. ЗАРЕЖДАНЕ НА КОШНИЦИТЕ)*.
	Филтърът е запушен с остатъци от храна или котлен камък.	Почистете филтърния механизъм *(вж. ГРИЖИ И ПОДДРЪЖКА)*.
Съдовете не са почистени.	Съдовете не са подредени правилно.	Подредете съдовете правилно *(вж.ЗАРЕЖДАНЕ НА КОШНИЦИТЕ)*.
	Разпръскващите рамена не могат да се въртят свободно, тъй като съдовете им пречат.	Подредете съдовете правилно*(вж.ЗАРЕЖДАНЕ НА КОШНИЦИТЕ)*. Проверете дали горната кошница е в правилната позиция и регулирайте (повдигнете), ако е необходимо.
	Цикълът на измиване е твърде кратък.	Изберете подходящ цикъл на измиване *(вж. ТАБЛИЦА НА ПРОГРАМИТЕ)*.
	Има прекомерно количество пяна.	Препаратът не е измерен правилно или не е подходящ за използване в съдомиялни машини *(вж. ЗАРЕЖДАНЕ НА ДОЗАТОРА ЗА МИЯЛЕН ПРЕПАРАТ)*.
	Капачката на отделението за препарата за изплакване не е затворена правилно.	Уверете се, че капачката на дозатора за препарата за изплакване е затворена.
	Филтърът е запушен с остатъци от храна или котлен камък.	Почистете филтъра и отстранете котления камък от уреда *(вж. ПОЧИСТВАНЕ НА ФИЛТЪРНИЯ ВЪЗЕЛ)*.
	Резервоарът за сол е празен.	Допълнете резервоара за сол *(вж. ЗАРЕЖДАНЕ НА РЕЗЕРВОАРА ЗА СОЛ)*.
„Съдомиялната машина не зарежда вода. На дисплея се изписва: **H2O** и ⌀ свети; прозвучава звукова аларма."	Не се подава вода или кранът е затворен.	Уверете се, че във водопровода има вода и че кранът за вода е отворен.
	Маркучът за подаване на вода е прегънат.	Проверете маркуча за подаване на вода *(вж. ИНСТРУКЦИИ ЗА МОНТАЖ)*. Отворете вратата, натиснете бутона СТАРТ/Пауза и затворете вратата в рамките на 4 секунди.
	Мрежичката в маркуча за подаване на вода е запушена; необходимо е да я почистите.	Проверете и почистете мрежичата на маркуча за подаване на вода. Отворете вратата, натиснете бутона СТАРТ/Пауза и затворете вратата в рамките на 4 секунди.

Съдомиялната машина спира цикъла преждевременно. На дисплея се изписва: **F8 E3**	Филтърът е запушен с остатъци от храна или котлен камък.	Почистете филтъра и отстранете котления камък от уреда *(вижте ПОЧИСТВАНЕ НА ФИЛТЪРНИЯ ВЪЗЕЛ и ИНСТРУКЦИИ ЗА ОТСТРАНЯВАНЕ НА КОТЛЕН КАМЪК).*
	Маркучът за източване е поставен твърде ниско или водата се източва в домашната канализационна система.	Проверете дали краят на маркуча е разположен на правилната височина *(вж. ИНСТАЛИРАНЕ).* Проверете дали маркучът не се оттича в домашната канализационна система и ако е необходимо, монтирайте тапа за сифона / въздушна клапа.
	Има прекомерно количество пяна.	Препаратът не е измерен правилно или не е подходящ за използване в съдомиялни машини *(вж. ЗАРЕЖДАНЕ НА ДОЗАТОРА ЗА МИЯЛЕН ПРЕПАРАТ).*
	Въздух в системата за подаване на вода.	Проверете водоподаващата система за течове или други проблеми, поради които в нея нахлува въздух.
Съдовете не са изсъхнали добре.	Няма препарат за изплакване или дозата е твърде малка.	Уверете се, че дозаторът за препарата за изплакване е пълен *(вж. ЗАРЕЖДАНЕ НА ДОЗАТОРА ЗА ПОМОЩНО СРЕДСТВО ЗА ИЗПЛАКВАНЕ)*. Само мултифункционалните таблетки няма да осигурят толкова добър изсушаващ ефект, колкото действителното използване на течен препарат за изплакване.
	Съдовете са били извадени след автоматично отваряне на вратата, но преди реалния край на програмата.	Уверете се, че цикълът е приключил, преди да започнете да изваждате съдовете *(вж. ВСЕКИДНЕВНА УПОТРЕБА)*. За още по-добри резултати на сушене се препоръчва да оставите съдовете да стоят вътре в съдомиялната с отворена врата за още 15 минути след края на програмата.
	Съдовете стоят прекалено хоризонтално.	Ако забележите локви вода в отворите за чаши, големи чаши или купи, опитайте да заредите съдовете (особено в горната поставка), като осигурите по-голям наклон, за да оставите по-големи количества вода да капят надолу, преди да започне сушенето.
	Избраната програма няма фаза на сушене.	Моля, проверете в *ТАБЛИЦА НА ПРОГРАМИТЕ* дали избраната програма е оборудвана с фаза на сушене. Цикъл без фаза на сушене може да не осигури желаната ефективност на сушене, така че се препоръчва да промените избора на цикъл с такъв, който има фаза на сушене.
	Съдовете имат незалепващо покритие или са пластмасови.	Няколко водни капки, останали върху този тип материал, са нормални.
Съдовете и чашите имат сини ивици или синкави оттенъци.	Дозата на препарата за изплакване е прекалено голяма.	Регулирайте дозировката до по-ниска настройка.
Съдовете и чашите са покрити с варовик или белезникав филм.	Резервоарът за сол е празен.	Напълнете отново резервоара със сол възможно най-скоро. Използването на уреда без сол може да причини повреда на вътрешните му компоненти.
	Настройката за твърдост на водата е твърде ниска.	Увеличете настройката *(вж. ТАБЛИЦА ЗА ТВЪРДОСТ НА ВОДАТА).*
	Капачката на резервоара за сол не е затворена правилно.	Проверете и затворете капачката на резервоара за сол.
	Резервоарът за препарат за изплакване е празен или дозировката на препарата за изплакване е недостатъчна.	Напълнете отново дозатора с препарат за изплакване и проверете настройката на дозировката (за допълнителна информация - *вж. ЗАРЕЖДАНЕ НА ДОЗАТОРА ЗА ПОМОЩНО СРЕДСТВО ЗА ИЗПЛАКВАНЕ*).
Съдомиялната показва **F8 E5**	Клапанът е блокиран или повреден.	Затворете крана на водата, ако е възможно. Не изключвайте захранването. Обърнете се на сервизен екип.
Изтичането на детергент.	Зависи от използвания течен детергент и може да бъде подчертано в случай на активирана опция за забавяне.	Малките течове няма да доведат до неизправност на машината и могат да бъдат избегнати, като се промени видът на течния перилен препарат или се използват таблетки.

Фирмени политики, стандартна документация, поръчка на резервни части и допълнителна информация за продукти можете да намерите на:

- Използване на QR кода на Вашия уред.
- Посетите нашия уебсайт **docs.whirlpool.eu/docs** и **parts-selfservice.europeanappliances.com**
- Като алтернатива можете да се **свържете с отдела за следпродажбено обслужване** (вижте телефонния номер в гаранционната книжка). При контакт с отдела за следпродажбено обслужване на клиенти съобщавайте кодовете, посочени на заводската табелка на Вашия уред.

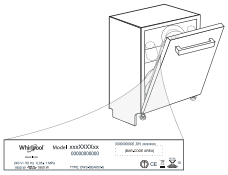

Информацията за модела може да бъде извлечена чрез сканиране на QR кода на етикета за енергийния клас. На етикета също така е даден идентификатор на модела, който може да се използва за достъп до портала на регистъра на адрес https://eprel.ec.europa.eu.

®/TM/ © 2024 Whirlpool, Произведено по лиценз

DĚKUJEME VÁM, ŽE JSTE SI ZAKOUPILI VÝROBEK ZNAČKY WHIRLPOOL
Pro získání komplexnější asistence zaregistrujte prosím svůj spotřebič na:
www.whirlpool.eu/register

Před použitím spotřebiče si pečlivě přečtěte tento návod k použití a instalaci.
Po instalaci nezapomeňte z myčky odstranit všechny přepravní ochranné díly.

PRO ZÍSKÁNÍ PODROBNĚJŠÍCH INFORMACÍ NASKENUJTE PROSÍM QR KÓD NA VAŠEM SPOTŘEBIČI.

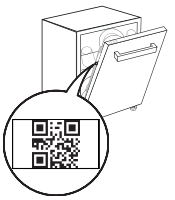

Ovládací panel se u této myčky aktivuje stiskem tlačítka „ZAPNOUT/VYPNOUT".
Pokud není spuštěn žádný cyklus, ovládací panel se z důvodu úspory energie po 10 minutách automaticky deaktivuje.

POPIS SPOTŘEBIČE

SPOTŘEBIČ

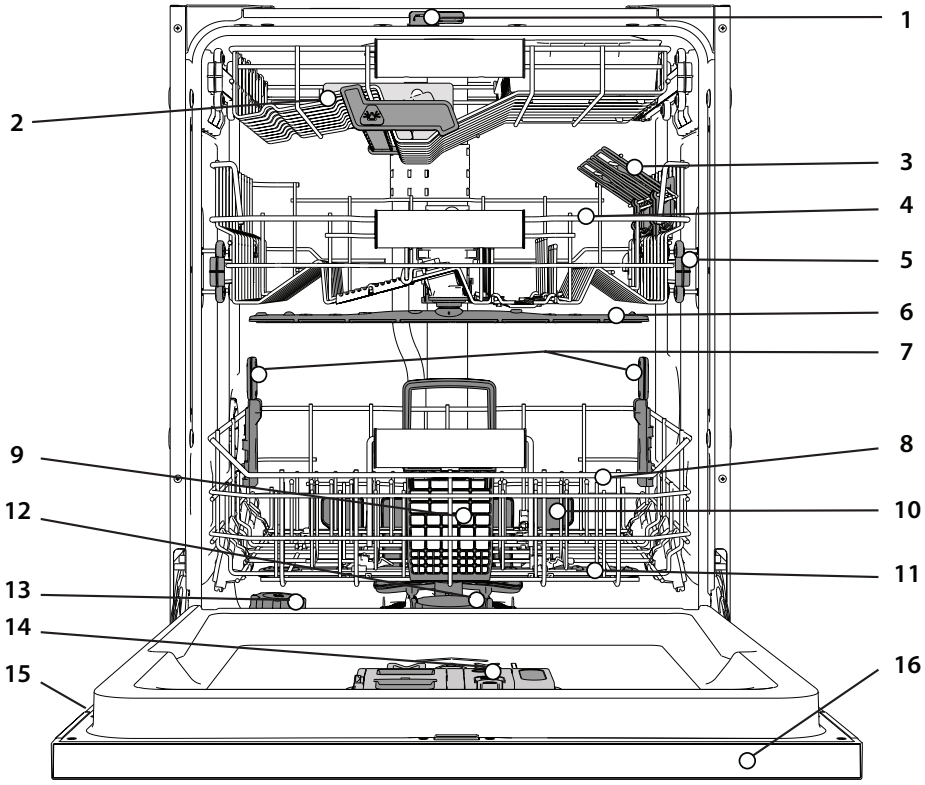

1. NaturalDry
2. Nejvyšší koš
3. Sklopné klapky
4. Horní koš
5. Výškové nastavení horního koše
6. Horní ostřikovací rameno
7. Podpora Power Clean®
8. Dolní koš
9. Košík na příbory
10. Power Clean®
11. Dolní ostřikovací rameno
12. Sestava filtru
13. Zásobník na sůl
14. Dávkovače mycího prostředku a leštidla
15. Typový štítek
16. Ovládací panel

OVLÁDACÍ PANEL



1. Tlačítko **ZAPNOUT/VYPNOUT/Resetování** s kontrolkou
2. Tlačítko volby **programu Eco** s kontrolkou
3. Tlačítko volby **programu Auto Intenzivní** s kontrolkou
4. Tlačítko volby **programu Auto Smíšený** s kontrolkou
5. Tlačítko volby **programu Auto Rychlý** s kontrolkou
6. Tlačítko volby **programu Rychlý** s kontrolkou
7. Tlačítko volby **programu Křišťál** s kontrolkou / **program Samočištění** – doba stisknutí 3 s
8. Tlačítko volby **programu Předmytí** s kontrolkou
9. Kontrolka prázdného zásobníku **soli**
10. Kontrolka prázdného zásobníku **leštidla**
11. **Displej**
12. Ukazatel **čísla programu** a **zbývajícího času**
13. Kontrolka **Uzavřený Vodovodní Kohoutek**
14. Kontrolka **ODVÁPNĚNÍ**
15. Tlačítko **volby** funkce **Power Clean®** s kontrolkou
16. Tlačítko **volby Poloviční Náplň** s kontrolkou
17. Tlačítko **volby Sušení Extra** s kontrolkou **/ Nastavení** – stisknout 3 sekundy
18. Tlačítko **volby Tichý** s kontrolkou
19. Tlačítko **volby Hygienický Oplach** s kontrolkou
20. Tlačítko **volby Velmi Rychlý** s kontrolkou
21. Tlačítko **volby Odložený Start** s kontrolkou
22. Tlačítko **SPUSTIT/Pozastavit** s kontrolkou

DISPLEJ NA PODLAZE STRANĚ

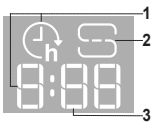

1. **Zobrazení zpoždění začátku na podlaze** – ukazatel času zbývajícího do začátku cyklu, když je nastavena možnost zpoždění.
2. Kontrolka **prázdného zásobníku soli** na spodní straně.
3. **Zobrazení zbývajícího času na podlaze** – ukazatel času zbývajícího do konce cyklu.

PRVNÍ POUŽITÍ

RADY PRO PRVNÍ POUŽITÍ

Po instalaci odstraňte zarážky z košů a pružné upevňovací prvky z horního koše.

NABÍDKA NASTAVENÍ

1. Zapněte spotřebič stiskem tlačítka **ZAPNOUT/VYPNOUT** ⏻.
2. Podržte tlačítko **Nastavení** ⚙ (Sušení Extra ⟆+) po dobu 3 sekund, dokud neuslyšíte pípnutí a na displeji se zobrazí „**SEt**".
3. Po jedné sekundě se zobrazí první dostupné nastavení (písmeno „**h**").
4. Stisknutím **program Předmytí** ☺ **/ funkce Power Clean®** POWER CLEAN procházejte seznam dostupných nastavení (viz tabulku níže), poté stiskněte **SPUSTIT/Pozastavit** ▷II pro zobrazení a změnu hodnoty aktuálně zvoleného nastavení.
5. Stiskněte **program Předmytí** ☺ **/ funkce Power Clean®** POWER CLEAN pro změnu hodnoty, poté stiskněte **SPUSTIT/Pozastavit** ▷II pro uložení nové hodnoty.
6. Chcete-li změnit další nastavení, opakujte body 2 a 5.
7. Stiskněte **ZAPNOUT/VYPNOUT** ⏻ nebo počkejte 30 sekund pro opuštění nabídky.

PÍSMENO	NASTAVENÍ	HODNOTY (Výchozí – **tučně**)
h	**Úroveň tvrdosti vody** *(viz „NASTAVENÍ TVRDOSTI VODY" a „TABULKA TVRDOSTI VODY")*	1 | 2 | **3** | 4 | 5
d	**Množství leštidla** *(viz „NASTAVENÍ DÁVKOVÁNÍ LEŠTIDLA")*	0 | 1 | 2 | 3 | 4 | **5**
n	**NaturalDry** *(viz „MOŽNOSTI A FUNKCE")* „1" = zapnuto, „0" = vypnuto	**1** | 0
t	**Časový údaj promítaný na podlahu** *(viz „MOŽNOSTI A FUNKCE")* „1" = zapnuto, „0" = vypnuto	**1** | 0
S	**Zvuk** „1" = zapnuto, „0" = vypnuto	**1** | 0
L	**Vnitřní osvětlení** *(viz „MOŽNOSTI A FUNKCE")* „1" = zapnuto, „0" = vypnuto	**1** | 0
r	**Tovární nastavení -** Stisknutím SPUSTIT/Pozastavit obnovíte výchozí tovární nastavení všech hodnot nastavení obsažených v nabídce nastavení.	-

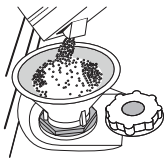

NAPLNĚNÍ ZÁSOBNÍKU SOLI

Použití soli vede k předcházení usazování VODNÍHO KAMENE na nádobí a funkčních součástech myčky.
Zásobník soli se nachází ve spodní části myčky (pod spodním košem na levé straně).

- **ZÁSOBNÍK NA SŮL nesmí NIKDY ZŮSTAT PRÁZDNÝ.**
- Nastavení tvrdosti vody je důležité.
- Pokud se rozsvítí **kontrolka DOPLNĚNÍ SOLI** na ovládacím panelu, je nutné doplnit sůl.

1. Vytáhněte spodní koš a odšroubujte víčko zásobníku (proti směru hodinových ručiček).
2. Umístěte trychtýř (viz obrázek) a naplňte zásobník solí až po okraj (přibližně 0,5 kg); odtékání určitého množství vody je přitom normální.
3. **Následující kroky provádějte pouze při prvním použití: Naplňte zásobník soli vodou.**
4. Vyjměte trychtýř a otřete z otvoru přebytečnou sůl.

Ujistěte se, že je víčko pevně dotaženo, aby se do zásobníku nedostal při mytí žádný mycí prostředek (to by mohlo vést k neopravitelnému poškození změkčovače vody).

Pokud potřebujete doplnit sůl, je nutné tento proces dokončit před začátkem mycího cyklu, aby se předešlo korozi.

Zbytkový slaný roztok nebo zrnka soli mohou způsobit korozi a nenapravitelně poškodit díly z nerezové oceli.

Na reklamace související s tímto problémem se nevztahuje záruka.

Pokud není zásobník na sůl doplněn, může to vést k poškození změkčovače vody a topného tělesa v důsledku nahromadění vodního kamene.

Sůl doporučujeme používat s každým typem prostředku na mytí nádobí.

NASTAVENÍ TVRDOSTI VODY

Aby mohl změkčovač vody řádně fungovat, je nezbytné nastavit tvrdost vody podle skutečných hodnot platných pro vodu ve vašem domě. Informaci o tvrdosti vody v řadu získáte od místního dodavatele vody.
Tovární nastavení pro průměrnou tvrdost je „**3**". Viz *TABULKA TVRDOSTI VODY.*
Pro provádění změn viz pokyny v části „NABÍDKA NASTAVENÍ".
Používejte výhradně sůl určenou pro myčky nádobí.
Poté, co do myčky nasypete sůl, zhasne kontrolka DOPLNĚNÍ SOLI.
Pokud není zásobník na sůl doplněn, může to vést k poškození změkčovače vody a topného tělesa v důsledku nahromadění vodního kamene.
Sůl doporučujeme používat s každým typem prostředku na mytí nádobí.

Tabulka tvrdosti vody

Stupeň	°dH Německé stupně	°fH Francouzské stupně	°Clark Anglické stupně
1 (měkká)	0 - 6	0 - 10	0 - 7
2 (střední)	7 - 11	11 - 20	8 - 14
3 (středně tvrdá)	12 - 16	21 - 29	15 - 20
4 (tvrdá)	17 - 34	30 - 60	21 - 42
5 (velmi tvrdá)	35 - 50	61 - 90	43 - 62

SYSTÉM PRO ZMĚKČOVÁNÍ VODY

Změkčovač vody automaticky snižuje tvrdost vody, a zabraňuje tak nahromadění vodního kamene na ohřívači a přispívá k vyšší účinnosti mytí.
Tento systém k regeneraci využívá sůl, proto je nutné doplňovat zásobník na sůl, když se vyprázdní.
Četnost regenerace záleží na nastavení úrovně tvrdosti vody – s úrovní tvrdosti nastavené na **3** probíhá regenerace jednou za **4-6** Eco cyklů.
Proces regenerace probíhá na začátku cyklu pomocí většího množství čisté vody.

- Spotřeba během jedné regenerace: ~ 3 l vody;
- Prodloužení cyklu až o 5 minut;
- Spotřeba méně než 0,005 kWh energie.

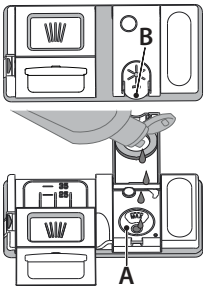

DOPLNĚNÍ DÁVKOVAČE LEŠTIDLA

Díky leštidlu nádobí lépe schne. Zásobník leštidla **A** by měl být doplněn pokaždé, když se na ovládacím panelu rozsvítí **kontrolka NEDOSTATEK LEŠTIDLA** ✳.

1. Stlačením a zatažením páčky na víku zásob- n í k **B** otevřete.
2. Opatrně nalijte leštidlo až po maximální hodnotu (110ml) vyznačenou ryskou v hrdle zásobníku – zabraňte jeho přelití. Pokud dojde k rozlití, setřete tekutinu okamžitě suchým hadrem.
3. Stiskněte víčko, dokud se s cvaknutím nezavře.

NIKDY nelijte leštidlo přímo do myčky.

NASTAVENÍ DÁVKOVÁNÍ LEŠTIDLA

Nejste-li plně spokojeni s výsledky sušení, můžete nastavit množství použitého leštidla.
Pro provádění změn viz pokyny v části „NABÍDKA NASTAVENÍ". Je-li úroveň dávkování leštidla nastavena na „NULA", nebude dávkováno žádné leštidlo.
Dojde-li leštidlo, **kontrolka „NEDOSTATEK LEŠTIDLA"** se nerozsvítí.
V závislosti na konkrétním modelu myčky lze nastavit maximálně **6** úrovně.

- Pokud jsou na nádobí patrné modravé odlesky, nastavte nízké hodnoty (0-3).
- Jsou-li na nádobí stopy vodního kamene, nastavte vyšší číslo (4-5).

DOPLNĚNÍ DÁVKOVAČE MYCÍHO PROSTŘEDKU

Používejte výhradně mycí prostředky určené pro myčky nádobí.

NEPOUŽÍVEJTE tekutý prostředek na mytí nádobí.

Při použití příliš velkého množství mycího prostředku může dojít k ulpění zbytků pěny v zařízení po skončení cyklu.

Použití mycího prostředku, který není určen pro myčky nádobí, může způsobit poruchu nebo poškození spotřebiče.

Pro dosažení optimálních výsledků je třeba používat mycí prostředek, leštidlo a sůl.

Doporučujeme používat mycí prostředky bez obsahu fosfátů a chlóru, neboť tyto látky jsou škodlivé pro životní prostředí.

Dobré výsledky mytí závisejí rovněž na použití správného množství mycího prostředku.

Překračování předepsaného množství nevede k účinnějšímu mytí a zároveň zvyšuje znečištění životního prostředí.

Množství mycího prostředku lze přizpůsobit míře zašpinění nádobí. Je-li nádobí běžně zašpiněné, dávkujte přibližně 35 g (práškového mycího prostředku) nebo 35 ml (tekutého mycího prostředku) a k tomu jednu čajovou lžičku mycího prostředku přímo do prostoru myčky. Používáte-li tablety, pak postačí jedna.

Je-li nádobí znečištěno pouze lehce nebo bylo-li před umístěním do myčky opláchnuto, snižte přiměřeně dávkování mycího prostředku (minimální množství 25 g/ml) a vynechte použití prášku/gelu dávkovaného přímo do prostoru myčky.

Pro docílení dobrých výsledků mytí se řiďte také pokyny uvedenými na obalu mycího prostředku.

S dalšími dotazy se prosím obraťte na výrobce mycích prostředků.

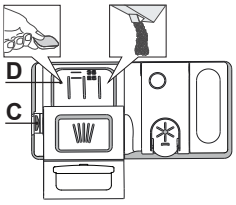

K otevření zásobníku mycího prostředku použijte otevírací prvek C. Dávkujte mycí prostředek výhradně do suchého zásobníku D.
Prostředek pro předmytí dávkujte přímo do prostoru myčky.

1. Při dávkování mycího prostředku se řiďte předchozími pokyny, abyste odměřili správné množství. Uvnitř zásobníku **D** se nacházejí značky, které pomohou při dávkování mycího prostředku.
2. Odstraňte zbytky mycího prostředku z okraje zásobníku a pak jej zavřete tak, aby bylo slyšet cvaknutí.
3. Tahem zavřete víčko zásobníku mycího prostředku, dokud zavírací prvek nezapadne na své místo.

Zásobník se automaticky otevře v pravou chvíli v závislosti na použitém programu.
Použití čisticího prostředku, který není určený pro myčky nádobí, může způsobit nesprávný chod nebo poškození spotřebiče.

DENNÍ POUŽÍVÁNÍ

1. **ZKONTROLUJTE PŘIPOJENÍ K VODOVODNÍ SÍTI**
   Zkontrolujte, zda je myčka připojená k vodovodní síti a zda je vodovodní kohoutek otevřený.
2. **ZAPNĚTE MYČKU**
   Otevřete dvířka a stiskněte tlačítko **ZAPNOUT/VYPNOUT**.
3. **VLOŽTE NÁDOBÍ** *(viz PLNĚNÍ KOŠŮ)*.
4. **PLNĚNÍ DÁVKOVAČE MYCÍHO PROSTŘEDKU**
5. **VYBERTE PROGRAM A PŘIZPŮSOBTE CYKLUS**
   Nejvhodnější program vyberete v závislosti na druhu nádobí a míře jeho zašpinění *(viz POPIS PROGRAMŮ)* stisknutím tlačítka vybraného **PROGRAMU**. Vyberte požadované možnosti *(viz MOŽNOSTI A FUNKCE)*. Ne všechny možnosti jsou kompatibilní se všemi programy.
6. **SPUSTIT**
   Mycí cyklus spustíte stiskem tlačítka **SPUSTIT/Pozastavit** (LED kontrolka svítí) a následným uzavřením dvířek do 4 sekund. Jakmile program začne, uslyšíte jedno pípnutí. Pokud dvířka nejsou do 4 sekund uzavřena, rozezní se výstražné upozornění. V takovém případě dvířka otevřete, stiskněte tlačítko **SPUSTIT/Pozastavit** a znovu je uzavřete při dodržení čtyřsekundového časového limitu.
7. **KONEC MYCÍHO CYKLU**
   Konec mycího cyklu oznámí zvukové znamení a na displeji se zobrazíe **END** (KONEC). Otevřete dvířka a vypněte spotřebič stiskem tlačítka **ZAPNOUT/VYPNOUT**.
   Před vyklízením nádobí chvíli počkejte, předejdete tak popálení.
   Vykliďte nádobí z košů – začněte spodním.

Spotřebič se při delší nečinnosti vypne, aby tak šetřil elektrickou energii. Je-li nádobí znečištěno pouze lehce nebo bylo-li před umístěním do myčky opláchnuto, snižte přiměřeně dávkování mycího prostředku.

ÚPRAVA NASTAVENÍ BĚŽÍCÍHO PROGRAMU

Došlo-li k výběru nesprávného programu, je možné jej změnit za předpokladu, že od jeho spuštění uplynula pouze krátká chvíle. **RESET** spotřebiče: Stiskněte tlačítko **ZAPNOUT/VYPNOUT** a podržte ho po dobu delší než 3 sekundy, načež se spotřebič vypne. **Na ovládacím panelu bude svítit „0:01“**. Zavřete dvířka a vyčkejte, dokud neskončí cyklus vypouštění (přibližně 1 minuta). Otevřete dvířka a stisknutím tlačítka **ZAPNOUT/VYPNOUT** spotřebič opět zapněte a zvolte nový mycí program spolu s požadovanými možnostmi. Mycí cyklus spustíte stiskem tlačítka **ZAPNOUT/VYPNOUT** a uzavřením dvířek do 4 sekund.

PŘIDÁNÍ DALŠÍHO NÁDOBÍ

Bez toho, abyste spotřebič vypínali, otevřete nejprve mírně dvířka, aby voda nevystříkla ven (LED kontrolka **SPUSTIT/Pozastavit** začne blikat) (**Pozor!: Horká pára!**) a vložte nádobí do myčky. Stiskněte tlačítko **SPUSTIT/Pozastavit** a do 4 sekund uzavřete dvířka. Cyklus se opětovně spustí od místa, ve kterém byl přerušen.

NÁHODNÁ PŘERUŠENÍ

Dojde-li v průběhu mycího cyklu k otevření dvířek nebo výpadku elektrického napájení, cyklus se zastaví. **POUZE POKUD STISKNETE** tlačítko **SPUSTIT/Pozastavit** a do 4 sekund zavřete dvířka, cyklus se opětovně spustí od místa, ve kterém byl přerušen.

DOPORUČENÍ A TYPY

RADY

Před plněním košů odstraňte z nádobí všechny zbytky jídel a vyprázdněte sklenice. **Nádobí není třeba oplachovat pod tekoucí vodou.**
Uspořádejte nádobí vmyčce tak, aby pevně leželo na místě a nepřepadávalo; nádoby vkládejte dnem vzhůru a vydutými vypuklými povrchy šikmo, aby voda měla přístup ke všem povrchům a zároveň mohla volně odtékat.
Varování: Víka, madla, podnosy a pánve nesmí bránit ostřikovacím ramenům myčky v pohybu.
Drobné předměty vkládejte do koše na příbory. Velmi znečištěné nádobí a hrnce umisťuje do spodního koše, protože v této části myčky je proud vody silnější, a lze tak dosáhnout lepší výkonnosti.
Po naplnění myčky ověřte, že se ostřikovací ramena mohou volně otáčet.

NEVHODNÉ NÁDOBÍ

- Dřevěné nádobí a příbory.
- Jemné zdobené sklenice, umělecké, ručně vyrobené a starožitné nádobí. Jejich zdobení není dostatečně odolné.
- Části z plastu neodolávající vysokým teplotám.
- Měděné a cínové nádobí.
- Nádobí zašpiněné popelem, voskem, mazacím tukem či inkoustem.

Barva ozdob na skle a hliníkových/stříbrných kusů nádobí může během mytí vyblednout. Některé druhy skla (např. křišťálové předměty) mohou po několika mycích cyklech zmatnět.

POŠKOZENÍ SKLA A NÁDOBÍ

- Používejte výhradně sklenice a porcelán, u nichž výrobce zaručuje možnost mytí v myčce.
- Používejte jemný mycí přípravek vhodný na porcelánové nádobí
- Vyjměte sklo a příbory z myčky hned po skončení mycího cyklu.

TIPY K ÚSPOŘE ENERGIE

- Pokud se myčka nádobí do domácnosti používá v souladu s pokyny výrobce, **je spotřeba ENERGIE a vody při mytí nádobí v myčce NIŽŠÍ než při mytí v ruce.**
- Pro maximální úspornost myčky nádobí doporučujeme **mycí cyklus spustit až ve chvíli, kdy je myčka zcela zaplněná**. Naplnění myčky nádobí až do plné kapacity uvedené výrobcem přispívá k úspoře energie a vody. Informace o správném vkládání nádobí najdete v kapitole PLNĚNÍ KOŠŮ. V případě pouze částečného zaplnění doporučujeme použití příslušného mycího programu, je-li k dispozici (Half load / Zone Wash / Multi Zone) a plnění pouze příslušných košů. Nesprávné nebo nadměrné naplnění myčky může vést ke zvýšení spotřeby (vody, energie a času i zvýšení hlučnosti) a k snížení účinnosti mytí a sušení.
- Ruční předmývání nádobí vede ke zvýšené spotřebě vody a energie a nedoporučujeme jej.

HYGIENA

Aby se předešlo vzniku usazenin a zápachu v myčce, **spusťte nejméně jednou měsíčně program s vysokou teplotou.** Použijte čajovou lžičku mycího prostředku a vsypte ji do prázdné myčky.

ODOLNOST MRAZU

Pokud je spotřebič umístěn v prostředí, kde je vystaven nebezpečí mrazu, **musí z něj být zcela vypuštěny všechny kapaliny**. Zavřete vodovodní kohoutek, sejměte přívodní a odtokové hadice a nechte veškerou vodu odtéct. Aby byl spotřebič chráněn před teplotami až do –20 °C, **ujistěte se, že změkčovač vody v zásobníku soli je plný rozpuštěné regenerační soli**. Pokud byl spotřebič skladován v mrazu, musí **po dobu nejméně 24 hodin** před prvním spuštěním zůstat při okolní teplotě min. 5 °C.

TABULKA PROGRAMŮ

Program	Popis programů		Fáze sušení	NaturalDry *)	Dostupné funkce **)	Délka mycího programu (h:min)***)	Spotřeba vody (litry/cyklus)	Spotřeba energie (kWh/cyklus)
Eco	**Úsporný program** 50°- je vhodný k mytí běžně zašpiněného nádobí, který je pro tento účel nejvýhodnějším programem s ohledem na spotřebu energie a vody a který se využívá k vyhodnocení shody spotřebiče s předpisy Ecodesign EU.		√	√	POWER CLEAN, ½, +, h	4:00	9,5	0,64
A	**Auto Intenzivní** 65° - Automatický program pro silně zašpiněné nádobí.	Myčka zjistí úroveň zašpinění nádobí a odpovídajícím způsobem nastaví program. Když senzor snímá úroveň znečištění nádobí, na displeji se zobrazí odpovídající symbol a aktualizuje se délka cyklu.	√	√	POWER CLEAN, ½, +, >>, h	2:25 - 3:10	17,0- 25,0	1,30 - 1,70
A	**Auto Smíšený** 55° - Automatický program pro běžně zašpiněné nádobí se zaschlými zbytky jídel.		√	√	POWER CLEAN, ½, +, >>, h	1:20 - 3:20	7,5 - 20,5	0,75 - 1,20
A	**Auto Rychlý** 50° - Automatický program pro běžně a lehce zašpiněné nádobí. Běžný každodenní program zajišťující optimální účinnost mytí a sušení za kratší dobu.		√	√	POWER CLEAN, ½, +, h	1:00 - 1:50	8,0 - 16,0	0,70 - 1,10
	Rychlý 45° - program doporučujeme používat na menší množství lehce zašpiněného nádobí bez zaschlých zbytků jídel. Nezahrnuje fázi sušení.		-	√	½, +, h	0:30 - 0:40	10,5 - 15,0	0,55 - 0,65
	Křišťál 45° - Program pro choulostivé nádobí, které je citlivější na vysoké teploty, jako jsou například sklenice a hrnky.		√	√	½, +, h	1:40 - 1:50	12,5 - 17,0	0,95 - 1,20
	Předmytí - Používejte pro opláchnutí nádobí, které plánujete mýt později. V tomto programu se nepoužívá žádný mycí prostředek.		-	√	½, h	0:12	4,5	0,10
	Samočištění 65° - Program slouží k údržbě myčky nádobí. Spouštějte pouze v případě, že je myčka PRÁZDNÁ a s použití speciálního čisticího prostředku určeného k údržbě myčky.		-	-	h	1:15	12,7	1,10

Údaje pro „ÚSPORNÝ PROGRAM" jsou měřeny v laboratorních podmínkách podle pokynů evropské normy EN 60436:2020.
Poznámka pro zkušební laboratoře:
Pro informace o zkušebních podmínkách srovnávací zkoušky EN napište na adresu: dw_test_support@europeanappliances.com
Žádný z programů nevyžaduje jakékoli předchozí ošetření nádobí.
**) Dvířka se otevírají před skončením programu. Je to za účelem vylepšení účinnosti sušení. Vyčkejte, dokud údaj o čase nedojde na 00:00 a teprve poté začněte z myčky vyndávat nádobí.*
***) Ne všechny možnosti lze používat zároveň.*
****) Hodnoty uvedené pro ostatní programy kromě „ÚSPORNÝ PROGRAM" jsou pouze přibližné. Skutečná doba se může lišit v závislosti na mnoha vlivech, jako je např. teplota, tlak vstupní vody, teplota okolí, množství mycího prostředku, množství a typ nádobí, vyvážení nádobí, zvolené doplňkové možnosti a kalibrace snímačů. Kalibrace snímačů může program prodloužit až o 20min.*

MOŽNOSTI A FUNKCE

MOŽNOSTI lze vybírat / a volby rušit po zvolení programu, a to přímým stiskem odpovídajícího tlačítka (je-li možnost dostupná, rozsvítí se indikace) *(viz OVLÁDACÍ PANEL)***. Není-li možnost kompatibilní se zvoleným programem** *(viz TABULKA PROGRAMŮ)***, příslušná kontrolka třikrát rychle zabliká a ozve se zvukové znamení. Možnost nebude zvolena. Použití volby může u daného programu vyvolat změnu doby jeho trvání nebo spotřeby vody či energie.**

POWER CLEAN **POWER CLEAN® -** Díky přídavným vodním tryskám umožňuje tato funkce intenzivnější a účinnější mytí nádobí ve vymezené části spodního košea. Tato funkce se doporučuje pro mytí rendlíků a hrnců (více informací naleznete v části týkající se plnění Power Clean®).

½ **POLOVIČNÍ NÁPLŇ –** Pokud je k mytí pouze malé množství nádobí, lze využít funkci POLOVIČNÍ NÁPLŇ šetřící elektrickou energii, vodu nebo čas, v závislosti na zvoleném programu. Nezapomeňte snížit množství mycího prostředku.

\+ **SUŠENÍ EXTRA –** Zvýšená teplota v závěrečné fázi oplachování a prodloužení fáze sušení vedou k zlepšení sušení. Volba možnosti „SUŠENÍ EXTRA" má za následek prodloužení mycího cyklu.

TICHÝ - Ideální program pro noční provoz spotřebiče. Tuto možnost lze použít k omezení hlučnosti během fází mytí. Prodlouží dobu trvání cyklu v závislosti na výběru základního cyklu.

HYGIENICKÝ OPLACH - Tuto volbu lze použít pro hygienické vyčištění již umytého nádobí. Zvýší teplotu vody posledního oplachu a k zvolenému programu přidá funkci antibakteriálního mytí. Ideální k mytí čistého nádobí a dětských lahviček. Dvířka myčky musí být po celou délku programu zavřená, aby mohlo dojít ke zničení choroboplodných zárodků.
VAROVÁNÍ: Nádobí a stěny mohou být na konci programu velmi horké.

>> **VELMI RYCHLÝ -** Díky funkci VELMI RYCHLÝ můžete v závislosti na zvoleném základním programu zkrátit dobu mytí až o 40 %. Spotřeba vody a energie je vyšší.

UZAVŘENÝ VODOVODNÍ KOHOUTEK – výstražná signalizace - Kontrolka bliká v případě, že je uzavřen přívod vody nebo voda nepřiteká.

h **ODLOŽENÝ START -** Spuštění programu lze odložit o dobu mezi **30** min až **24** hodinami.
1. Zvolte program a případné další možnosti. Odložení spuštění programu nastavíte stiskem tlačítka ODLOŽENÝ START (opakovaně). Spuštění programu lze odložit o 30 minut až 24 hodin. Pokud je při nastavování dosaženo hodnoty „24 hodin", stiskněte tlačítko ODLOŽENÝ START ještě jednou, abyse funkce ODLOŽENÝ START deaktivovala.
2. Stiskněte tlačítko SPUSTIT/Pozastavit a do 4 sekund uzavřete dvířka.
3. Po vypršení stanoveného času kontrolka zhasne a program se automaticky spustí.

Po spuštění programu již funkci ODLOŽENÝ START zvolit nelze.

SNÍMÁNÍ - Ve chvíli, kdy senzor snímá úroveň zašpinění, na displeji se zobrazí odpovídající symbol (přibližně 20 min) a aktualizuje se délka cyklu. Účelem snímání je zjistit míru zašpinění nádobí. Funkce je součástí všech cyklů (kromě Eco) a odpovídajícím způsobem upravuje parametry programu.

ČASOVÝ ÚDAJ PROMÍTANÝ NA PODLAHU - LED světlo nasměrované na podlahu ukazuje informaci o čase, který zbývá do ukončení cyklu. Světlo se rozsvítí s každým otevřením dveří. Světlo zhasne na konci cyklu. Jedná se o vychozí funkci, kterou můžete změnit v „NABÍDKA NASTAVENÍ".

NaturalDry – Konvenční způsob sušení, kdy se automaticky otevírají dvířka během sušení / po ukončení fáze sušení, aby každý den byla zajištěna mimořádná účinnost sušení. Dvířka se otevřou při teplotě, která je bezpečná pro váš kuchyňský nábytek. Neotevřou se tedy v případě, pokud jste zapnuli možnost HYGIENICKÝ OPLACH.
Jako doplňkovou ochranu proti horké páře dodáváme k myčce speciálně navrženou ochrannou fólii.
Pro informace jak postupovat při instalaci ochranné fólie nahlédněte prosím do INSTALAČNÍ PŘÍRUČKY. Tato funkce se aktivuje v rámci výchozího nastavení, nicméně lze ji deaktivovat v „NABÍDKA NASTAVENÍ".

ODVÁPNĚNÍ – Alarm – Na vnitřních součástech spotřebiče bylo zjištěno nahromadění vodního kamene. Zkontrolujte, zda je **Nastavení tvrdosti vody** na správné hodnotě a zda je v zásobníku soli přítomna **sůl** (další podrobnosti viz *PRVNÍ POUŽITÍ*), poté **použijte odvápňovací prostředek** (doporučuje se značka WPro) s **programem Samočištění** . Po úspěšném odvápnění se ikona přestane zobrazovat.
Pokud nebudou provedeny výše uvedené akce, výkon produktu se zhorší. Varování «Odvápnění» začne blikat a na displeji se zobrazí alarm «**dES**». Pokud stále neprovedete žádnou akci, spotřebič umožní spuštění pouze určitého počtu cyklů (indikováno během zobrazení alarmu «**dES**») a poté bude **ZABLOKOVÁN**, aby se zabránilo poškození součástí, **přičemž je k dispozici pouze program Samočištění** . Provedením úplného odstranění vodního kamene dojde k odblokování produktu. V případě extrémně vysokého množství vodního kamene může být nutné odvápnění provést dvakrát, aby bylo účinné.

VNITŘNÍ OSVĚTLENÍ - Jeli tato funkce aktivní, LED ve vnitřním prostoru myčky se automaticky rozsvítí/zhasnou, jakmile uživatel otevře/zavře dvířka. Pokud dvířka zůstanou otevřená po dobu delší než 10 minut, LED uvnitř myčky zhasnou (pro jejich opětovné zapnutí je třeba dvířka znovu otevřít a zavřít). Tato funkce je aktivována v rámci výchozího nastavení, nicméně v „NABÍDCE NASTAVENÍ" je možné ji deaktivovat.

PLNĚNÍ KOŠŮ

KAPACITA: **15** standardních jídelních souprav

NEJVYŠŠÍ KOŠ

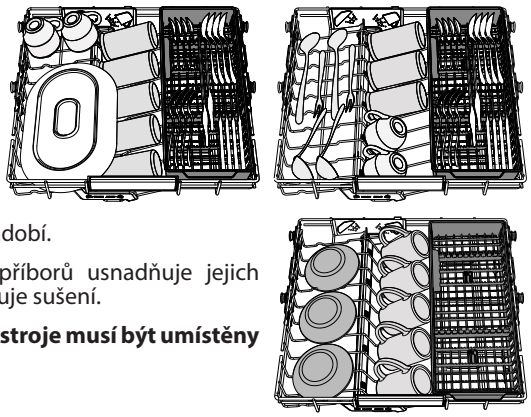

Nejvyšší koš" (horní koš) je další mycí zóna určená k mytí misek, hrnků i velkých talířů a příborů, které normálně umísťujete do nižších košů, tím získáte více místa pro další nádobí.

Oddělené umístění příborů usnadňuje jejich pozdější úklid a zlepšuje sušení.

Nože a další ostré nástroje musí být umístěny ostřím dolů.

HORNÍ KOŠ

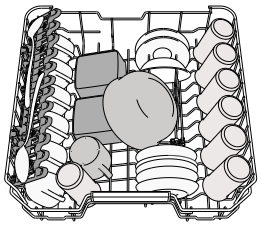

Sem vkládejte jemné a lehké nádobí: sklenice, hrnky, tácky a mělké salátové mísy.
Horní koš je vybaven opěrkami, které lze ve svislé poloze použít k umístění podšálků a dezertních talířů, nebo v nižší poloze k umístění misek a nádob na potraviny.

(příklad naplnění horního koše)

NASTAVENÍ VÝŠKY HORNÍHO KOŠE

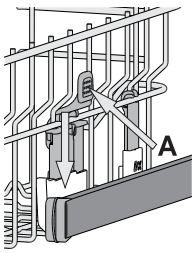

Výšku horního koše lze nastavit: Při umístění do vyšší polohy lze do spodního koše vkládat objemnější kusy, v nižší poloze pak lze nejlépe využít sklopných opěrek – v horní části se tak vytvoří větší prostor a předejde se kolizím s předměty uloženými ve spodním koši.
Horní koš je vybaven zařízením pro nastavení výšky horního koše (viz obr.), bez nutnosti používat páky. Stačí koš prostě zvednout za strany, dokud nezapadne do stabilní horní polohy.
Pro návrat koše zpět do dolní polohy stiskněte páky **A** po stranách koše a zatlačte koš dolů.
Důrazně doporučujeme neměnit polohu koše, je-li plný.
NIKDY nesnižujte ani nezvyšujte polohu koše pouze na jedné straně.

SKLOPNÉ OPĚRKY S NASTAVITELNOU POLOHOU

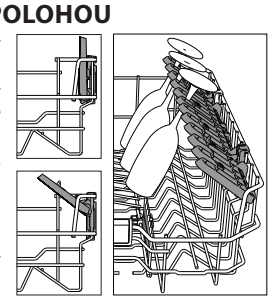

Postranní sklopné opěrky lze sklopit nebo vyklopit za účelem lepšího uspořádání nádobí v koši.
Do sklopných opěrek je možno bezpečně umístit sklenice na víno, a to tak, že stopku každé z nich opřeme do příslušného vybrání.
V případě, že je horní koš umístěn příliš vysoko, nemohou jeho klapky zůstat ve svislé poloze.
Podle modelu:
- vyklopení opěrek: je třeba je posunout nahoru a otočit jimi nebo je uvolnit z příchytek a zatáhnout směrem dolů;
- sklopení opěrek: je třeba jimi otočit a posunout je dolů, nebo je vytáhnout směrem nahoru a připnout do příchytek.

DOLNÍ KOŠ

Je určen na hrnce, tácy, talíře, salátové mísy, příbory atd. Velké talíře a poklice by měly být umístěny po stranách, aby nedošlo ke kontaktu s ostřikovacími rameny. Dolní koš je vybaven opěrkami, které lze ve svislé poloze použít k umístění talířů nebo v horizontální (dolní) poloze ke snadnému umístění hrnců a salátových misek.

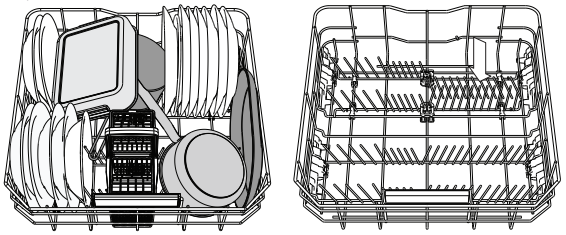

(příklad plnění dolního koše)

POWER CLEAN®

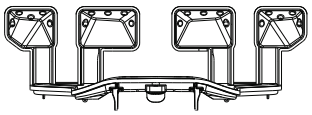

Při funkci „Power Clean®" se používají speciální proudy vody v zadní části myčky k intenzivnějšímu mytí velmi špinavého nádobí. Dolní koš je vybaven zařízením Space Zone, speciální výsuvnou opěrkou v zadní části koše, kterou lze použít k opření pánví či pekáčů ve svislé poloze, kdy zabírají méně místa. Umístěte hrnce a kastroly proti ústí Power Clean® a aktivujte funkci **POWER CLEAN®** na panelu.

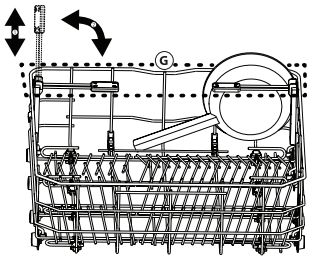

Jak používat funkci „Power Clean®":
1. Upravte prostor **(G)** pro účinné mytí „Power Clean®" sklopením zadních držáků talířů. Tím uvolníte prostor pro hrnce.
2. Hrnce a kastroly položte svisle do prostoru „Power Clean®". Hrnce je třeba naklonit směrem k vodním tryskám.

KOŠÍK NA PŘÍBORY

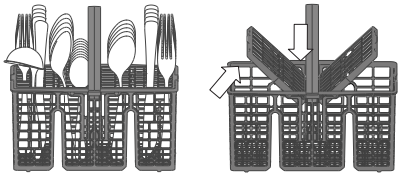

Je vybaven horními otvory umožňujícími lepší uspořádání příborů. Musí být umístěn v přední části dolního koše.
Nože a další ostré nástroje musí být umístěny svisle v koši na příbory ostřím směrem dolů nebo vodorovně na sklopných opěrkách horního koše.

ÚDRŽBA A ČIŠTĚNÍ

UPOZORNĚNÍ: Před čištěním či prováděním údržby vždy vytáhněte spotřebič ze zásuvky. K čištění spotřebiče nepoužívejte hořlavé kapaliny.



ČIŠTĚNÍ MYČKY

Stopy nečistot ve vnitřním prostoru spotřebiče lze odstranit pomocí vlhkého hadříku s trochou octa.
Vnější povrchy stroje a ovládací panel lze čistit jemným navlhčeným hadříkem. Nepoužívejte rozpouštědla ani čisticí prostředky s drsnými částicemi.

PŘEDCHÁZENÍ VZNIKU ZÁPACHU

Dvířka spotřebiče nechávejte vždy pootevřená – tím umožníte vysychání vlhkosti.
Pravidelně čistěte těsnění kolem dveří i zásobník mycího prostředku pomocí navlhčené houbičky. Tímto způsobem předejdete zachycení zbytků jídla v záhybech těsnění, což je hlavní příčinou vzniku zápachu.

KONTROLA PŘÍVODNÍ HADICE VODY

Pravidelně kontrolujte, zda přívodní hadice nepuchří nebo nepraská. Jeví-li známky poškození, vyměňte ji za novou, kterou získáte prostřednictvím servisního střediska nebo u specializovaného obchodníka. V závislosti na typu hadice:

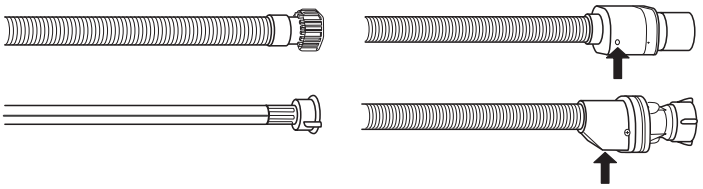

Je-li přívodní hadice průhledná, kontrolujte pravidelně, zda se na ní neobjevují výrazně barevná místa. Pokud ano, může v nich dojít k úniku vody a hadici je třeba vyměnit.
U hadic s bezpečnostním systémem: Zkontrolujte malé okénko na bezpečnostním ventilu (viz šipka). Je-li červené, došlo ke spuštění funkce bezpečnostního zastavení a hadici je třeba vyměnit za novou.
Pro odšroubovávání této hadice stiskněte uvolňovací tlačítko.

ČIŠTĚNÍ PŘÍVODNÍ HADICE

Je-li přívodní hadice nová nebo nebyla-li dlouho používána, propláchněte ji vodou a zkontrolujte, zda neobsahuje nečistoty. Teprve pak proveďte připojení. Nedodržíte-li tento postup, může dojít k ucpání vstupu vody a poškození myčky.

ČIŠTĚNÍ SESTAVY FILTRU

Pravidelně čistěte sestavu filtru, aby nebyla ucpaná a voda mohla řádně odtékat. Používání myčky s ucpanými filtry nebo cizími předměty ve filtračním systému či rozstřikovačích může způsobit nesprávný chod spotřebiče, ztrátu účinnosti, hlučný chod nebo vyšší spotřebu.
Sestava filtru se skládá ze tří filtrů, které pomáhají zmycí vody odstranit zbytky potravin a umožňují její následnou recirkulaci.

Myčka nesmí být používána bez filtrů nebo s nedotaženými filtry.

Nejméně jednou měsíčně nebo po každých 30 cyklech zkontrolujte sestavu filtru a v případě potřeby jej důkladně vymyjte pod tekoucí vodou za pomoci nekovového kartáče podle pokynů níže:

1. Otočte válcovým filtrem **A** proti směru chodu hodinových ručiček a vyjměte jej *(obr. 1)*. **Při opětovné instalaci filtru je důležité, aby se oba trojúhelníky zobrazené na zoomu setkaly.**
2. Mírným tlakem na postranní klapky vyjměte miskový filtr **B** *(obr. 2)*.
3. Vysuňte nerezový deskový filtr **C** *(obr. 3)*.
4. Pokud naleznete cizí předměty (např. úlomky skla, porcelánu, kostí, semínka z ovoce), **opatrně je odstraňte**.
5. Prohlédněte prostor pod filtrem a odstraňte případné zbytky jídla. **NIKDY NEODSTRAŇUJTE** ochranu čerpadla mycího cyklu (zobrazeno šipkou) *(obr. 4)*.

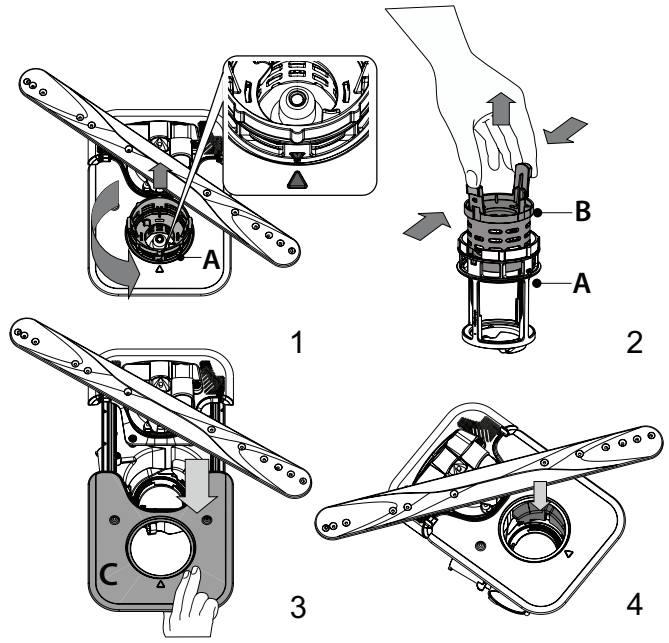

Po vyčištění filtry vraťte na jejich místo a zajistěte je; je to zásadní pro zachování funkčnosti myčky.

ČIŠTĚNÍ OSTŘIKOVACÍCH RAMEN

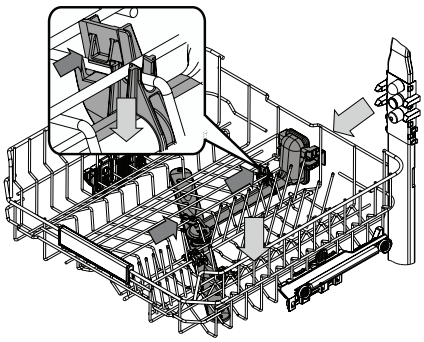

Někdy se stane, že se do ostřikovacích ramen dostane zbytek jídla a ucpe některou z jeho trysek. Doporučujeme proto občasnou kontrolu ramen a jejich vyčištění malým nekovovým kartáčkem.

Chcete-li odebrat horní ostřikování, musíte jej odebrat včetně rozdělovacího potrubí.

Nejvyšší koš má pevnou mycí trubici s tryskami směrovanými nahoru. Pro čištění je možné koš vyjmout a nečistoty, které uvízly v tryskách, pinzetou odstranit.

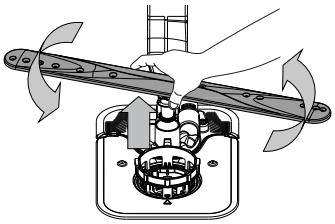

Spodní ostřikovací rameno lze vyjmout zatažením směrem nahoru a otočením proti směru hodinových ručiček. Zpětná montáž ostřikovacího ramene se provádí zatažením dolů a otočením ve směru hodinových ručiček.

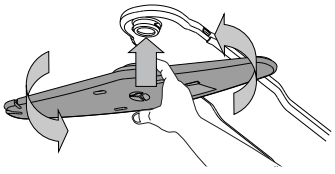

Stropní ostřikovací rameno lze vyjmout zatlačením směrem nahoru a otočením proti směru hodinových ručiček. Zpětná montáž ostřikovacího ramene se provádí zatažením nahoru a otočením ve směru hodinových ručiček.

ODSTRAŇOVÁNÍ ZÁVAD

Pokud vaše myčka nádobí nefunguje správně, pokuste se problém vyřešit za pomoci informací uvedených v tomto seznamu. V případě jiných problémů nebo dotazů se obraťte na autorizovaný poprodejní servis, jehož kontaktní údaje najdete v záručním listě. Náhradní díly budou k dispozici po dobu až 7 nebo až 10 let podle konkrétních požadavků nařízení.

PROBLÉMY	MOŽNÉ PŘÍČINY	ŘEŠENÍ
Svítí indikátor soli	Zásobník soli je téměř prázdný.	Doplňte do nádržky sůl (další informace – *viz NAPLNĚNÍ ZÁSOBNÍKU SOLI*). V případě potřeby zkontrolujte nastavení tvrdosti vody – *viz TABULKA TVRDOSTI VODY*.
Indikátor soli bliká	Zásobník soli je prázdný.	Co nejdříve doplňte do zásobníku sůl. Používání spotřebiče bez soli může způsobit poškození vnitřních komponent.
Indikátor leštidla svítí nebo bliká	Zásobník leštidla je prázdný. (Poté, co leštidlo doplníte, může kontrolka zůstat ještě krátkou dobu svítit.)	Doplňte do zásobníku leštidlo (více informací *viz DOPLNĚNÍ DÁVKOVAČE LEŠTIDLA*).
Indikátor odvápnění svítí nebo bliká; zobrazuje se alarm „**dES**“.	Na vnitřních součástech spotřebiče se hromadí vodní kámen.	Spotřebič ihned odvápněte pomocí programu Autočištění a běžně dostupného odvápňovacího prostředku *(viz MOŽNOSTI A FUNKCE)*. Doplňte do nádržky sůl. Zkontrolujte nastavení tvrdosti vody. Pokud odvápnění spotřebiče neprovedete, přestane fungovat.
Myčka se nespouští nebo nereaguje na povely.	Spotřebič není správně připojen do zásuvky.	Zasuňte zástrčku do zásuvky.
	Výpadek proudu.	Z bezpečnostních důvodů se myčka při obnovení napájení automaticky znovu nespustí. Otevřete dvířka myčky, stiskněte tlačítko SPUSTIT/Pozastavit a poté dvířka do 4 sekund znovu zavřete.
	Dveře myčky nejsou dobře zavřené. Kolíček funkce NaturalDry není zatažený.	Důkladně zavřete dveře, dokud neuslyšíte „cvaknutí“.
	Otevřením dvířek na více než 4 sekundy dojde k přerušení cyklu.	Stiskněte tlačítko SPUSTIT/Pozastavit a do 4 sekund uzavřete dvířka.
	Ovládací panel nereaguje, popřípadě se zobrazuje kód **F6 E1**.	Vypněte spotřebič stisknutím tlačítka ZAPNOUT/VYPNOUT a po uplynutí cca jedné minuty jej znovu zapněte a restartujte program. Pokud problém přetrvává, spotřebič na 1 minutu odpojte od napájení a poté jej znovu zapojte.
Myčka nevypouští vodu. Na displeji se zobrazuje: **F7 E3** nebo **F9 E1**	Filtr je ucpaný zbytky jídla nebo vodním kamenem.	Filtr vyčistěte a proveďte odvápnění spotřebiče *(viz ČIŠTĚNÍ SESTAVY FILTRU a ODVÁPNĚNÍ)*.
	Vypouštěcí hadice je zkroucená.	Zkontrolujte vypouštěcí hadici *(viz POKYNY K INSTALACI)*.
	Odpad dřezu je ucpaný.	Vyčistěte odtok dřezu.
Myčka je příliš hlučná.	Nádobí na sebe naráží.	Nádobí správně rozmístěte *(viz PLNĚNÍ KOŠŮ)*.
	Je přítomno nadměrné množství pěny.	Mycí prostředek nebyl správně nadávkován, popřípadě není vhodný pro použití v myčkách nádobí *(viz DOPLNĚNÍ DÁVKOVAČE LEŠTIDLA)*. Restartujte aktuální cyklus vypnutím a opětovným zapnutím myčky. Poté zvolte nový program, stiskněte tlačítko SPUSTIT/Pozastavit a během 4 sekund zavřete dvířka. Nepřidávejte prosím žádný mycí prostředek.
	Nádobí nebylo v myčce správně uspořádáno.	Nádobí správně rozmístěte *(viz PLNĚNÍ KOŠŮ)*.
	Filtr je ucpaný zbytky jídla nebo vodním kamenem.	Vyčistěte sestavu filtrů *(viz ÚDRŽBA A ČIŠTĚNÍ)*.
Nádobí není umyté.	Nádobí nebylo v myčce správně uspořádáno.	Nádobí správně rozmístěte (*viz PLNĚNÍ KOŠŮ)*.
	Ostřikovací ramena se nemohou volně otáčet – brání jim nádobí.	Nádobí správně rozmístěte *(viz PLNĚNÍ KOŠŮ)*. Zkontrolujte, zda je horní koš ve správné poloze, a v případě potřeby jej upravte (zvedněte).
	Mycí cyklus je příliš jemný.	Vyberte vhodný mycí cyklus *(viz TABULKA PROGRAMŮ)*.
	Je přítomno nadměrné množství pěny.	Mycí prostředek nebyl správně nadávkován, nebo není vhodný pro použití v myčkách nádobí *(viz PLNĚNÍ ZÁSOBNÍKU MYCÍHO PROSTŘEDKU)*.
	Víčko zásobníku leštidla není dobře uzavřeno.	Přesvědčte se, že je víčko na zásobníku leštidla dobře zavřené.
	Filtr je ucpaný zbytky jídla nebo vodním kamenem.	Vyčistěte filtr a spotřebič odvápněte *(viz ČIŠTĚNÍ SESTAVY FILTRU)*.
	Zásobník soli je prázdný.	Doplňte zásobník na sůl *(viz NAPLNĚNÍ ZÁSOBNÍKU SOLI)*.
Myčka nenapouští vodu. Na displeji se zobrazuje: **H2O** a ⌀ svítí; zní zvukový alarm.	V potrubí není voda nebo je uzavřený přívodní ventil.	Zkontrolujte, zda je v potrubí voda a zda je otevřený přívodní ventil.
	Přívodní hadice vody je zkroucená.	Zkontroluje přívodní hadici *(viz INSTALACE)*. Otevřete dvířka myčky, stiskněte tlačítko SPUSTIT/Pozastavit a poté dvířka do 4 sekund znovu zavřete.
	Sítko v přívodní hadici je zanesené; je třeba jej vyčistit.	Překontroluje a vyčistěte sítko nacházející se v přívodní hadici vody. Otevřete dvířka myčky, stiskněte tlačítko SPUSTIT/Pozastavit a poté dvířka do 4 sekund znovu zavřete.
Myčka předčasně ukončuje cyklus. Na displeji se zobrazuje: **F8 E3**	Filtr je ucpaný zbytky jídla nebo vodním kamenem.	Filtr vyčistěte a proveďte odvápnění spotřebiče *(viz ČIŠTĚNÍ SESTAVY FILTRU a ODVÁPNĚNÍ)*.
	Vypouštěcí hadice je umístěna příliš nízko, nebo dochází k vypouštění do domácího kanalizačního systému.	Zkontrolujte, zda je konec vypouštěcí hadice umístěn ve správné výšce *(viz INSTALACE)*. Zkontrolujte, zda nedochází k vypouštění do domovní kanalizace, a v případě potřeby nainstalujte přerušovač sifonu / ventil pro přívod vzduchu.
	Je přítomno nadměrné množství pěny.	Mycí prostředek nebyl správně nadávkován, nebo není vhodný pro použití v myčkách nádobí *(viz DOPLNĚNÍ DÁVKOVAČE MYCÍHO PROSTŘEDKU)*.
	Vzduch v přívodní hadici.	Zkontrolujte, zda systém přívodu vody nevykazuje netěsnosti, nebo zda se nevyskytují jiné závady, které způsobují pronikání vzduchu dovnitř.

Nádobí není dobře usušené.	Není přítomen lešticí prostředek, popřípadě je dávkováno příliš malé množství.	Ujistěte se, že zásobník na leštidlo je doplněný *(viz DOPLNĚNÍ DÁVKOVAČE LEŠTIDLA)*. Při použití pouze multifunkčních tablet nedocílíte tak dobré účinnosti sušení jako při použití tekutého leštidla.
	Nádobí bylo vyloženo po automatickém otevření dvířek, ale před skutečným ukončením cyklu.	Před zahájením vykládání nádobí se ujistěte, že cyklus skončil (*viz DENNÍ POUŽÍVÁNÍ*). Pro ještě lepší výsledky sušení doporučujeme po skončení cyklu ponechat nádobí v myčce s otevřenými dvířky dalších 15 minut.
	Nádobí je uloženo příliš na plocho.	Pokud máte v prohlubních šálků, hrnků nebo misek nahromaděnou vodu, zkuste vložit nádobí do myčky (to platí zvláště pro horní koš) tak, aby bylo více nakloněné, aby větší množství vody mohlo odkapat ještě předtím, než začne sušení.
	Zvolený mycí cyklus nezahrnuje fázi sušení.	Podívejte se do *TABULKY PROGRAMŮ*, abyste zjistili, zda je součástí zvoleného programu i fáze sušení. Cyklus bez fáze sušení nemusí zajistit požadovanou účinnost sušení, proto doporučujeme změnit výběr mycího cyklu a zvolit takový, který fázi sušení má.
	Nádobí je z plastu s nepřilnavou úpravou.	Ulpění pár kapek vody na tomto typu materiálu je normální.
Na nádobí a sklenicích jsou modré pruhy, nebo mají namodralý nádech.	Dávkování leštidla je příliš vysoké.	Nastavte dávkování na nižší množství.
Nádobí i sklenice mají na sobě vrstvu vodního kamene nebo bílý film.	Zásobník soli je prázdný.	Co nejdříve doplňte do zásobníku sůl. Používání spotřebiče bez soli může způsobit poškození vnitřních komponent.
	Nastavení tvrdosti vody je příliš nízké.	Zvyšte hodnoty nastavení *(viz TABULKA TVRDOSTI VODY)*.
	Uzávěr zásobníku na sůl není správně zavřený.	Překontrolujte a zavřete uzávěr nádržky na sůl.
	Zásobník na leštidlo je prázdný, popřípadě dávkování leštidla není dostatečné.	Doplňte do zásobníku leštidlo a překontrolujte nastavení dávkování *(viz DOPLNĚNÍ DÁVKOVAČE LEŠTIDLA)*.
Myčka zobrazuje kód **F8 E5**	Ventil je zablokovaný nebo vadný.	Je-li to možné, zavřete vodovodní kohoutek. Nevypínejte napájení. Zavolejte do servisu.
Únik pracího prostředku.	Závisí na použitém tekutém pracím prostředku a může být zdůrazněn v případě aktivace funkce zpoždění.	Drobné úniky nezpůsobí poruchu stroje a lze jim předejít změnou typu tekutého mycího prostředku nebo použitím tablet.

Firemní zásady, standardní dokumentaci, objednávky náhradních dílů a další informace o výrobku získáte:
- Použití QR kódu na produktu.
- Návštěvou našeho webu **docs.whirlpool.eu/docs** a **parts-selfservice.europeanappliances.com**
- Případně **kontaktujte náš poprodejní servis** (telefonní číslo najdete v záručním listě).
  Při kontaktování našeho poprodejního servisu prosím uveďte kódy na identifikačním štítku produktu.

Informace o modelu získáte přes QR kód na energetickém štítku. Na štítku rovněž najdete identifikační číslo modelu, které můžete použít k vyhledávání v rejstříku na portálu https://eprel.ec.europa.eu.

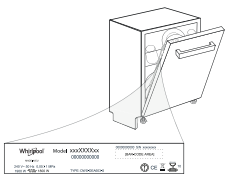

®/TM/© 2024 Whirlpool. Vyrobeno v licenci.

ΣΑΣ ΕΥΧΑΡΙΣΤΟΥΜΕ ΠΟΥ ΑΓΟΡΑΣΑΤΕ ΕΝΑ ΠΡΟΪΟΝ WHIRLPOOL.
Για να έχετε πιο ολοκληρωμένη τεχνική υποστήριξη, καταχωρήστε τη συσκευή σας στην ιστοσελίδα: **www.whirlpool.eu/register**

Πριν χρησιμοποιήσετε τη συσκευή διαβάστε προσεκτικά τις Οδηγίες Ασφάλειας και Εγκατάστασης.
Μετά την εγκατάσταση, θυμηθείτε να αφαιρέσετε όλα τα προστατευτικά εξαρτήματα μεταφοράς από το πλυντήριο πιάτων.

ΣΑΡΩΣΤΕ ΤΟΝ ΚΩΔΙΚΟ QR ΣΤΗ ΣΥΣΚΕΥΗ ΣΑΣ ΓΙΑ ΠΙΟ ΛΕΠΤΟΜΕΡΕΙΣ ΠΛΗΡΟΦΟΡΙΕΣ

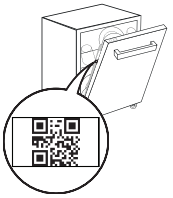

Ο πίνακας ελέγχου του πλυντηρίου πιάτων ενεργοποιείται πατώντας το κουμπί ΕΝΕΡ./ΑΠΕΝ.
Για εξοικονόμηση ενέργειας, ο πίνακας ελέγχου απενεργοποιείται αυτόματα μετά από 10 δευτερόλεπτα εάν δεν έχει ξεκινήσει κανένας κύκλος.

ΠΕΡΙΓΡΑΦΗ ΠΡΟΪΟΝΤΟΣ

ΣΥΣΚΕΥΗ

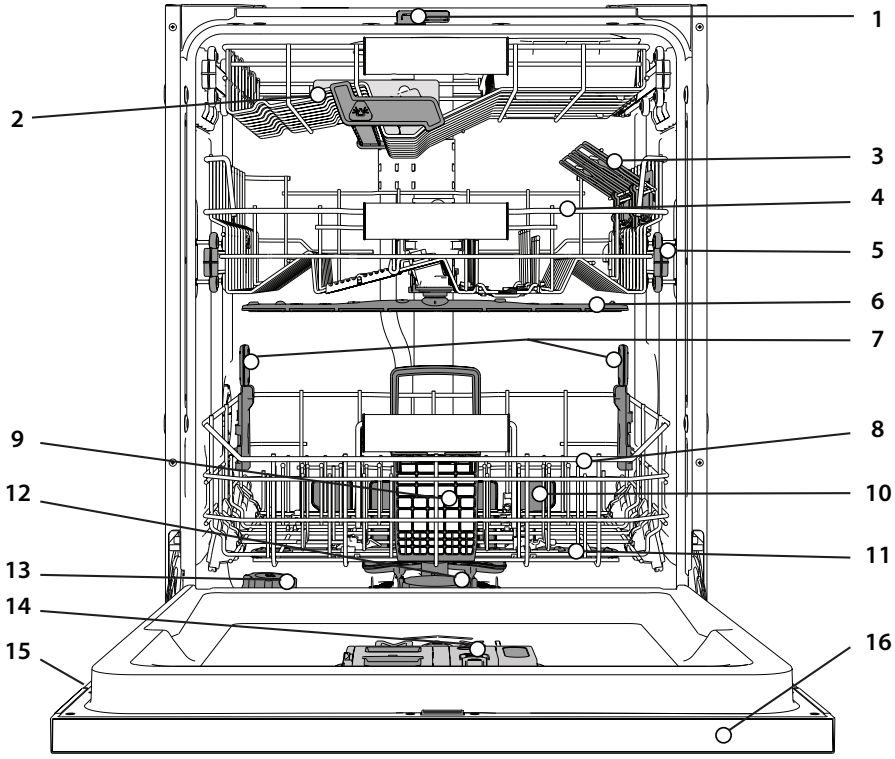

1. NaturalDry
2. Υψηλοτερο καλαθι
3. Αναδιπλούμενα πτερύγια
4. Επάνω καλάθι
5. Ρυθμιστής ύψους άνω καλαθιού
6. Πάνω εκτοξευτήρας
7. Υποστήριξη Power Clean®
8. Κάτω καλάθι
9. Καλαθι για μαχαιροπιρουνα
10. Power Clean®
11. Κάτω εκτοξευτήρας
12. Σύστημα φίλτρου
13. Δοχείο αλατιού
14. Δοχεία απορρυπαντικού και λαμπρυντικού
15. Πινακίδα τεχνικών στοιχείων
16. Πίνακας ελέγχου

ΠΙΝΑΚΑΣ ΕΛΕΓΧΟΥ



1. Κουμπί **ON/OFF/Επαναφορά** με ενδεικτική λυχνία
2. Κουμπί **προγράμματος Eco** με ενδεικτική λυχνία
3. Κουμπί **προγράμματος Αυτόματο Εντονο** με ενδεικτική λυχνία
4. Κουμπί **προγράμματος Αυτόματο Μεικτό** με ενδεικτική λυχνία
5. Κουμπί **προγράμματος Αυτόματο Γρήγορο** με ενδεικτική λυχνία
6. Κουμπί **προγράμματος Γρήγορoo** με ενδεικτική λυχνία
7. Κουμπί **προγράμματος Κρύσταλλα** με ενδεικτική λυχνία/ **Πρόγραμμα Αυτοκαθαρισμός** - 3 δευτ. πίεση
8. Κουμπί **προγράμματος Πρόπλυση** με ενδεικτική λυχνία
9. Ενδεικτική λυχνία άδειας δεξαμενής **αλατιού**
10. Ενδεικτική λυχνία άδειου δοχείου **λαμπρυντικού**
11. **Οθόνη**
12. Ένδειξη **αριθμού προγράμματος** και **υπολειπόμενου χρόνου**
13. Ενδεικτική λυχνία **κλειστής παροχής νερού**
14. Ενδεικτική λυχνία **ΑΦΑΊΡΕΣΗ ΑΛΆΤΩΝ**
15. Κουμπί **επιλογής Power Clean®** με ενδεικτική λυχνία
16. Κουμπί **επιλογής Μισό Φορτίο** με ενδεικτική λυχνία
17. Κουμπί **επιλογής Επιπλέον Στέγνωμα** με ενδεικτική λυχνία/ **Ρυθμίσεις** - πίεση 3 δευτ.
18. Κουμπί **επιλογής Αθόρυβο** με ενδεικτική λυχνία
19. Κουμπί **επιλογής Ξεπλυμα Sani** με ενδεικτική λυχνία
20. Κουμπί **επιλογής ΤΟΥΡΜΠΟ** με ενδεικτική λυχνία
21. Κουμπί **επιλογής Καθυστέρηση** με ενδεικτική λυχνία
22. Κουμπί **ΈΝΑΡΞΗ/Παύση** με ενδεικτική λυχνία

ΟΘΟΝΗ ΣΤΟ ΠΑΤΩΜΑ

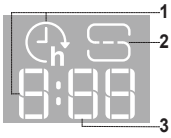

1. **Χρόνος καθυστέρησης στο πάτωμα** - ένδειξη του χρόνου που απομένει μέχρι την έναρξη του κύκλου, όταν έχει οριστεί η επιλογή Καθυστέρηση
2. **Άδεια δεξαμενή αλατιού** - ενδεικτική λυχνία στο πάτωμα
3. **Υπολειπόμενος χρόνος στο πάτωμα** - ένδειξη του χρόνου που απομένει μέχρι το τέλος του κύκλου

ΠΡΩΤΗ ΧΡΗΣΗ

ΣΥΣΤΑΣΗ ΓΙΑ ΤΗΝ ΠΡΩΤΗ ΧΡΗΣΗ

Μετά την εγκατάσταση, αφαιρέστε τα στοπ από τα καλάθια και τα ελαστικά στοιχεία συγκράτησης από το επάνω καλάθι.

ΜΕΝΟΥ ΡΥΘΜΙΣΕΙΣ

1. Ενεργοποιήστε τη συσκευή πιέζοντας το κουμπί **ON-OFF** ⏻.
2. Κρατήστε πατημένο το κουμπί **Ρυθμίσεις** ⚙ (**Επιπλέον Στέγνωμα** ⟆+) για 3 δευτερόλεπτα, μέχρι να ακούσετε ένα ηχητικό σήμα και στην οθόνη να εμφανιστεί η ένδειξη **„SEt"**.
3. Μετά από ένα δευτερόλεπτο θα εμφανιστεί η πρώτη διαθέσιμη ρύθμιση (γράμμα „**h**").
4. Πατήστε το κουμπιά **προγράμματος Πρόπλυση** ☺ **/ επιλογής Power Clean®** POWER CLEAN για κύλιση στη λίστα των διαθέσιμων ρυθμίσεων (δείτε τον παρακάτω πίνακα) και, στη συνέχεια, πατήστε **ΕΝΑΡΞΗ/Παύση** ▷II για να προβάλετε και να αλλάξετε την τιμή της τρέχουσας επιλεγμένης ρύθμισης.
5. Πατήστε **προγράμματος Πρόπλυση** ☺ **/ επιλογής Power Clean®** POWER CLEAN για να αλλάξετε την τιμή και μετά πατήστε **ΕΝΑΡΞΗ/Παύση** ▷II για να αποθηκεύσετε τη νέα τιμή.
6. За да промените друга настройка, повторете точки 2 и 5.
7. Πατήστε **ON-OFF** ⏻ ή περιμένετε 30 δευτερόλεπτα για να βγείτε από το μενού.

ΓΡΑΜΜΑ	ΡΥΘΜΙΣΗ	**ΤΙΜΕΣ** (Προεπιλογή - **με έντονη γραφή**)
	Επίπεδο Σκληρότητας Νερού *(βλ. «ΡΥΘΜΙΣΗ ΤΗΣ ΣΚΛΗΡΟΤΗΤΑΣ ΝΕΡΟΥ» και «ΠΙΝΑΚΑΣ ΣΚΛΗΡΟΤΗΤΑΣ ΝΕΡΟΥ»)*	1 | 2 | **3** | 4 | 5
	Στάθμη λαμπρυντικού *(βλ. «ΠΡΟΣΑΡΜΟΓΗ ΔΟΣΟΛΟΓΙΑΣ ΛΑΜΠΡΥΝΤΙΚΟΥ»)*	0 | 1 | 2 | 3 | 4 | **5**
	NaturalDry *(δείτε «ΕΠΙΛΟΓΕΣ ΚΑΙ ΛΕΙΤΟΥΡΓΙΕΣ»)* "1" = On, "0" = Off	**1** | 0
	Χρονος Στο Πατωμα *(δείτε «ΕΠΙΛΟΓΕΣ ΚΑΙ ΛΕΙΤΟΥΡΓΙΕΣ»)* "1" = On, "0" = Off	**1** | 0
	Ήχος "1" = On, "0" = Off	**1** | 0
	Εσωτερικα Φωτα *(δείτε «ΕΠΙΛΟΓΕΣ ΚΑΙ ΛΕΙΤΟΥΡΓΙΕΣ»)* "1" = On, "0" = Off	**1** | 0
	Εργοστασιακές ρυθμίσεις - Πατήστε **ΕΝΑΡΞΗ/ Παύση** για να επαναφέρετε στις εργοστασιακές προεπιλογές όλες τις τιμές των ρυθμίσεων που περιλαμβάνονται στο μενού ρυθμίσεων.	-

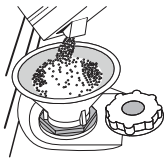

ΠΛΗΡΩΣΗ ΤΟΥ ΔΟΧΕΙΟΥ ΑΛΑΤΙΟΥ

Η χρήση αλατιού αποτρέπει το σχηματισμό ΑΛΑΤΩΝ στα πιάτα και στα λειτουργικά μέρη της συσκευής. Η δεξαμενή αλατιού βρίσκεται στο κάτω μέρος του πλυντηρίου πιάτων (κάτω από την κάτω σχάρα στην αριστερή πλευρά).

• Είναι υποχρεωτικό το **ΔΟΧΕΙΟ ΑΛΑΤΙΟΥ ΝΑ ΜΗΝ ΕΙΝΑΙ ΠΟΤΕ ΑΔΕΙΟ**.

- Είναι σημαντικό να ρυθμιστεί η σκληρότητα του νερού.
- Το αλάτι πρέπει να γεμίσει όταν είναι αναμμένη η ενδεικτική λυχνία ΑΝΑΠΛΗΡΩΣΗ ΑΛΑΤΙΟΥ ⟆ στον πίνακα ελέγχου.

1. Αφαιρέστε το κάτω καλάθι και ξεβιδώστε το πώμα του δοχείου (αριστερόστροφα).
2. Τοποθετήστε το χωνί (βλ. εικόνα) και γεμίστε το δοχείο αλατιού μέχρι το άνω χείλος (περίπου 0,5 kg). Δεν είναι ασυνήθιστο φαινόμενο να διαρρεύσει λίγο νερό.
3. **Μόνο την πρώτη φορά που το κάνετε αυτό: γεμίστε το δοχείο αλατιού με νερό.**
4. Αφαιρέστε το χωνί και καθαρίστε τυχόν υπολείμματα αλατιού από το άνοιγμα.

Βεβαιωθείτε ότι το πώμα είναι καλά βιδωμένο, ώστε να μην εισέρχεται απορρυπαντικό στο δοχείο κατά τη διάρκεια του προγράμματος πλύσης (αυτό μπορεί να προκαλέσει ζημιά στον αποσκληρυντή και να φτάσει έως την ανάγκη επισκευής).

Κάθε φορά που χρειάζεται να προσθέσετε αλάτι, είναι υποχρεωτικό η διαδικασία να ολοκληρώνεται πριν από την έναρξη του κύκλου πλύσης για να αποφευχθεί η διάβρωση.
Το αλατούχο διάλυμα ή κόκκοι αλατιού που θα μείνουν έξω από το δοχείο μπορεί να προκαλέσουν μεγάλη διάβρωση καταστρέφοντας ανεπανόρθωτα τα εξαρτήματα από ανοξείδωτο ατσάλι.
Η εγγύηση δεν ισχύει σε περίπτωση βλάβης υπό αυτές τις συνθήκες.
Αν το δοχείο αλατιού δεν είναι γεμάτο, μπορεί να προκληθεί ζημιά στον αποσκληρυντή και στο στοιχείο θέρμανσης εξαιτίας των αλάτων.
Η χρήση αλατιού συνιστάται με οποιονδήποτε τύπο απορρυπαντικού πλυντηρίου πιάτων.

ΡΥΘΜΙΣΗ ΣΚΛΗΡΟΤΗΤΑΣ ΝΕΡΟΥ

Για να μπορέσει να λειτουργήσει τέλεια ο αποσκληρυντής νερού, είναι σημαντικό η ρύθμιση της σκληρότητας νερού να γίνεται στην πραγματική σκληρότητα νερού του σπιτιού σας. Μπορείτε να έχετε αυτήν την πληροφορία από τον τοπικό πάροχο νερού. Η εργοστασιακή ρύθμιση είναι **3**. βλ. ΠΙΝΑΚΑΣ ΣΚΛΗΡΟΤΗΤΑΣ ΝΕΡΟΥ.

Πίνακας σκληρότητας νερού			
Επίπεδο	**°dH** Γερμανικούς βαθμούς	**°fH** Γαλλικούς βαθμούς	**°Clark** Αγγλικούς βαθμούς
1 (Μελάτα)	0 - 6	0 - 10	0 - 7
2 (Μεσαία)	7 - 11	11 - 20	8 - 14
3 (Μέσος όρος)	12 - 16	21 - 29	15 - 20
4 (Σφιχτά)	17 - 34	30 - 60	21 - 42
5 (Πολύ σκληρό)	35 - 50	61 - 90	43 - 62

Για αλλαγή, ακολουθήστε τις οδηγίες στην ενότητα ΜΕΝΟΥ ΡΥΘΜΙΣΕΙΣ.
Χρησιμοποιείτε μόνο αλάτι που προορίζεται ειδικά για πλυντήρια πιάτων.
Μετά την τοποθέτηση του αλατιού στη συσκευή, η ενδεικτική λυχνία ΕΠΑΝΑΠΛΗΡΩΣΗ ΑΛΑΤΙΟΥ σβήνει.
Αν το δοχείο αλατιού δεν είναι γεμάτο, μπορεί να προκληθεί ζημιά στον αποσκληρυντή και στο στοιχείο θέρμανσης εξαιτίας των αλάτων.
Η χρήση αλατιού συνιστάται με οποιονδήποτε τύπο απορρυπαντικού πλυντηρίου πιάτων.

ΣΥΣΤΗΜΑ ΑΦΑΛΑΤΩΣΗΣ ΝΕΡΟΥ

Το αποσκληρυντικό νερού μειώνει αυτόματα τη σκληρότητα του νερού, εμποδίζοντας έτσι τη συσσώρευση αλάτων στον θερμαντήρα, συμβάλλοντας επίσης στην καλύτερη απόδοση καθαρισμού.
Αυτό το σύστημα αναζωογονείται με αλάτι, επομένως απαιτείται να ξαναγεμίσετε το δοχείο αλατιού όταν είναι άδειο.
Η συχνότητα αναγέννησης εξαρτάται από ρυθμισμένο επίπεδο σκληρότητας του νερού - η αναγέννηση πραγματοποιείται μία φορά ανά **4-6** κύκλους Eco με το επίπεδο σκληρότητας νερού να έχει ρυθμιστεί στο **3**.
Η διαδικασία αναζωογόνησης ξεκινάει στο τελικό ξέπλυμα και τελειώνει στη φάση στέγνωσης, πριν τελειώσει ο κύκλος.

- Η απλή αναζωογόνηση καταναλώνει: ~3 λίτρα νερό,
- Διαρκεί έως και 5 επιπλέον λεπτά για τον κύκλο;
- Κατανάλωση ενέργειας κάτω από 0,005 kWh.

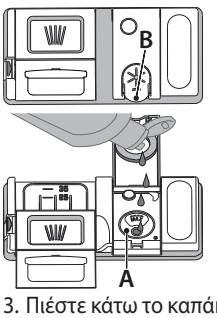

ΠΛΗΡΩΣΗ ΘΗΚΗΣ ΛΑΜΠΡΥΝΤΙΚΟΥ

Το λαμπρυντικό διευκολύνει το ΣΤΕΓΝΩΜΑ. Η θήκη λαμπρυντικού **A** πρέπει να γεμίζει όταν στον πίνακα ελέγχου ανάβει η **ενδεικτική λυχνία ΑΝΑΠΛΗΡΩΣΗΣ ΛΑΜΠΡΥΝΤΙΚΟΥ** ✳.

1. Ανοίξτε τη θήκη **B** πιέζοντας και τραβώντας προς τα επάνω το γλωσσίδι στο καπάκι.
2. Εισαγάγετε προσεκτικά το λαμπρυντικό έως τη μέγιστη ενδεικτική εγκοπή (110 ml) του χώρου πλήρωσης - αποφύγετε τη διαρροή. Αν διαρρεύσει, καθαρίστε αμέσως το υγρό που διέρρευσε με ένα στεγνό πανί.
3. Πιέστε κάτω το καπάκι έως ότου ακούσετε το χαρακτηριστικό κλικ κλεισίματος.

ΠΟΤΕ μην ρίχνετε λαμπρυντικό απευθείας στον κάδο.

ΡΥΘΜΙΣΗ ΔΟΣΟΛΟΓΙΑΣ ΛΑΜΠΡΥΝΤΙΚΟΥ

Αν δεν είστε πλήρως ικανοποιημένοι από τα αποτελέσματα στεγνώματος, μπορείτε να ρυθμίσετε την ποσότητα λαμπρυντικού που χρησιμοποιείται. Για αλλαγή, ακολουθήστε τις οδηγίες στην ενότητα ΜΕΝΟΥ ΡΥΘΜΙΣΕΙΣ.
Αν το επίπεδο λαμπρυντικού έχει ρυθμιστεί στο ΜΗΔΕΝ, δεν θα παρασχεθεί καθόλου λαμπρυντικό. Η ενδεικτική **λυχνία ΜΙΚΡΗ ΠΟΣΟΤΗΤΑ ΛΑΜΠΡΥΝΤΙΚΟΥ** δεν θα ανάψει αν εξαντληθεί το λαμπρυντικό.
Μπορούν να ρυθμιστούν έως και **6** επίπεδα ανάλογα με το μοντέλο πλυντηρίου πιάτων.

- Αν δείτε μπλε γραμμές στα πιάτα, ρυθμίστε χαμηλότερο αριθμό (0-3).
- Αν υπάρχουν σταγόνες νερού ή σημάδια αλάτων στα πιάτα, ρυθμίστε σε μεγαλύτερο αριθμό (4-5).

ΠΛΗΡΩΣΗ ΤΟΥ ΔΟΧΕΙΟΥ ΑΠΟΡΡΥΠΑΝΤΙΚΟΥ

Χρησιμοποιείτε μόνο αλάτι που προορίζεται ειδικά για πλυντήρια πιάτων.

ΜΗΝ ΧΡΗΣΙΜΟΠΟΙΕΙΤΕ υγρό απορρυπαντικό.

Η χρήση υπερβολικής ποσότητας απορρυπαντικού μπορεί προκαλέσει την παραμονή υπολειμμάτων αφρού στη συσκευή μετά το τέλος του κύκλου.

Η χρήση απορρυπαντικού που δεν προορίζεται για πλυντήρια πιάτων μπορεί να προκαλέσει δυσλειτουργία ή ζημιά στη συσκευή.

Για να έχετε τα καλύτερα αποτελέσματα πλυσίματος και στεγνώματος, απαιτείται συνδυασμένη χρήση απορρυπαντικού, υγρού λαμπρυντικού και αλατιού.

Συνιστούμε να χρησιμοποιείτε απορρυπαντικά που δεν περιέχουν φωσφορικά άλατα ή χλώριο, καθώς αυτά τα προϊόντα είναι βλαβερά για το περιβάλλον.

Τα καλά αποτέλεσμα πλυσίματος εξαρτώνται και από τη σωστή ποσότητα απορρυπαντικού που χρησιμοποιείται. Η υπέρβαση

της καθορισμένης ποσότητας δεν οδηγεί σε καλύτερο πλύσιμο και αυξάνει τη ρύπανση του περιβάλλοντος.

Η ποσότητα μπορεί να ρυθμιστεί ανάλογα με πόσο είναι λερωμένα τα σκεύη.

Στην περίπτωση λίγο λερωμένων σκευών, χρησιμοποιήστε περίπου 35 g (απορρυπαντικού σε σκόνη) ή 35 ml (υγρό απορρυπαντικό) και ένα επιπλέον κουταλάκι απορρυπαντικού απευθείας στον κάδο. Αν χρησιμοποιείτε ταμπλέτες, μία ταμπλέτα είναι αρκετή.

Αν τα οικιακά σκεύη είναι μόνο ελαφρώς λερωμένα ή τα έχετε ξεπλύνει με νερό πριν τα βάλετε στο πλυντήριο πιάτων, μειώστε ανάλογα την ποσότητα απορρυπαντικού (ελάχιστη ποσότητα 25 g/ml) π.χ. μην βάζετε σκόνη/τζελ μέσα στον κάδο.

Για καλά αποτελέσματα πλύσης ακολουθήστε τις οδηγίες στη συσκευασία απορρυπαντικού.

Για περαιτέρω πληροφορίες ρωτήστε τους παραγωγούς απορρυπαντικών.

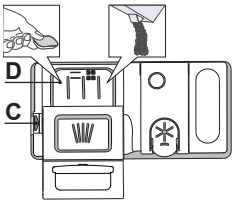

Για να ανοίξετε το δοχείο απορρυπαντικού χρησιμοποιήστε τη διάταξη ανοίγματος C. Προσθέστε το απορρυπαντικό μόνο στο στεγνό δοχείο D. Τοποθετήστε την ποσότητα απορρυπαντικού για πρόπλυση απευθείας μέσα στον κάδο.

1. Όταν μετράτε το απορρυπαντικό ανατρέξτε στις προηγούμενες πληροφορίες για να προσθέσετε την κατάλληλη ποσότητα. μέσα στη θήκη D υπάρχουν ενδείξεις ως βοήθημα για τη δοσομέτρηση του απορρυπαντικού.
2. Αφαιρέστε τα υπολείμματα απορρυπαντικού από τις άκρες των δοχείων πριν κλείσετε το καπάκι, έως ότου ακουστεί το κλικ.
3. Κλείστε το καπάκι του δοχείου απορρυπαντικού τραβώντας το επάνω έως ότου η διάταξη κλεισίματος ασφαλίσει στη θέση της.

Το δοχείο απορρυπαντικού αυτόματα ανοίγει τη σωστή στιγμή σύμφωνα με το πρόγραμμα.

Η χρήση απορρυπαντικού που δεν προορίζεται για πλυντήρια πιάτων μπορεί να προκαλέσει δυσλειτουργία ή ζημιά στη συσκευή.

ΚΑΘΗΜΕΡΙΝΗ ΧΡΗΣΗ

1. **ΕΛΕΓΞΤΕ ΤΗ ΣΥΝΔΕΣΗ ΝΕΡΟΥ**
   Βεβαιωθείτε ότι η συσκευή συνδέεται στο δίκτυο ύδρευσης και ότι η βάνα παροχής νερού είναι ανοιχτή.
2. **ΕΝΕΡΓΟΠΟΙΗΣΤΕ ΤΟ ΠΛΥΝΤΗΡΙΟ ΠΙΑΤΩΝ**
   Ανοίξτε την πόρτα και πιέστε το κουμπί **ON/OFF**.
3. **ΓΕΜΙΣΤΕ ΤΑ ΚΑΛΑΘΙΑ** *(βλ. ΓΕΜΙΣΜΑ ΚΑΛΑΘΙΩΝ)*.
4. **ΠΛΗΡΩΣΗ ΤΟΥ ΔΟΧΕΙΟΥ ΑΠΟΡΡΥΠΑΝΤΙΚΟΥ**
5. **ΕΠΙΛΕΞΤΕ ΠΡΟΓΡΑΜΜΑ ΚΑΙ ΠΡΟΣΑΡΜΟΣΤΕ ΤΟΝ ΚΥΚΛΟ**
   Επιλέξτε το καταλληλότερο πρόγραμμα ανάλογα με τον τύπο οικιακών σκευών και το επίπεδο στο οποίο είναι λερωμένα *(βλ. ΠΕΡΙΓΡΑΦΗ ΠΡΟΓΡΑΜΜΑΤΩΝ)* πιέζοντας το κουμπί **ΠΡΟΓΡΑΜΜΑ**.
   Κάντε τις επιθυμητές επιλογές *(βλ.ΕΠΙΛΟΓΕΣ ΚΑΙ ΛΕΙΤΟΥΡΓΙΕΣ)*.
   Δεν είναι συμβατές όλες οι επιλογές με όλα τα προγράμματα.
6. **ΕΝΑΡΞΗ**
   Ξεκινήστε τον κύκλο πλύσης πιέζοντας το κουμπί **ΕΝΑΡΞΗ/Παύση** (το led είναι αναμμένο) και κλείνοντας την πόρτα εντός 4 δευτ. Όταν ξεκινήσει το πρόγραμμα θα ακούσετε έναν ήχο beep. Αν η πόρτα δεν κλείσει εντός 4 δευτ., θα ηχήσει ο συναγερμός. Σε αυτήν την περίπτωση, ανοίξτε την πόρτα, πατήστε το κουμπί **ΕΝΑΡΞΗ/Παύση** και κλείστε ξανά την πόρτα εντός 4 δευτ.
7. **ΤΕΛΟΣ ΚΥΚΛΟΥ ΠΛΥΣΗΣ**
   Το τέλος του κύκλου πλύσης υποδεικνύεται με ήχο και στην οθόνη εμφανίζεται η ένδειξη **END** (ΤΕΛΟΣ). Ανοίξτε την πόρτα και απενεργοποιήστε τη συσκευή πιέζοντας το κουμπί **ON/OFF**.
   Περιμένετε μερικά λεπτά πριν αφαιρέσετε τα σκεύη για να αποφύγετε εγκαύματα. Βγάλτε τα καλάθια, ξεκινώντας από το κάτω.

Η συσκευή απενεργοποιείται αυτόματα κατά τη διάρκεια περιόδων αδράνειας, προκειμένου να μειώσει την κατανάλωση ρεύματος. Αν τα οικιακά σκεύη είναι μόνο ελαφρώς λερωμένα ή τα έχετε ξεπλύνει με νερό πριν τα βάλετε στο πλυντήριο πιάτων, μειώστε ανάλογα την ποσότητα απορρυπαντικού.

ΑΛΛΑΓΗ ΕΝΟΣ ΠΡΟΓΡΑΜΜΑΤΟΣ ΣΕ ΕΞΕΛΙΞΗ

Αν έχετε επιλέξει λάθος πρόγραμμα, μπορείτε να το αλλάξετε εφόσον έχει μόλις αρχίσει. **ΕΠΑΝΑΦΟΡΑ** της συσκευής: κρατήστε πατημένο το κουμπί **ON/OFF**, για περισσότερο από 3 δευτ., η συσκευή απενεργοποιείται. **Στο ταμπλό θα εμφανιστεί η ένδειξη "0:01".** Κλείστε την πόρτα και περιμένετε μέχρι να τελειώσει ο κύκλος αποστράγγισης (περίπου 1 λεπτό). Ανοίξτε την πόρτα και ενεργοποιήστε ξανά τη συσκευή χρησιμοποιώντας το κουμπί **ON/OFF** και επιλέξτε τον νέο κύκλο πλύσης και τυχόν επιθυμητές επιλογές. Εκκινήστε τον κύκλο πατώντας το κουμπί **ΕΝΑΡΞΗ/Παύση** και κλείνοντας την πόρτα εντός 4 δευτ."

ΠΡΟΣΘΗΚΗ ΕΠΙΠΛΕΟΝ ΠΙΑΤΩΝ

Χωρίς να απενεργοποιήσετε το μηχάνημα, ανοίξτε πρώτα ελαφρά την πόρτα για να αποφύγετε το πιτσίλισμα του νερού (η λυχνία **ΕΝΑΡΞΗ/Παύση** αρχίζει να αναβοσβήνει) (**Προσοχή!: Καυτός ατμός!**) και τοποθετήστε τα πιάτα μέσα στο πλυντήριο πιάτων. Πατήστε το κουμπί **ΕΝΑΡΞΗ/Παύση** και κλείστε την πόρτα εντός 4 δευτ., για να ξεκινήσει ξανά ο κύκλος από το σημείο στο οποίο διακόπηκε."

ΤΥΧΑΙΕΣ ΔΙΑΚΟΠΕΣ

Αν ανοίξει η πόρτα κατά τη διάρκεια του κύκλου πλύσης ή αν γίνει διακοπή ρεύματος, ο κύκλος διακόπτεται. **ΜΟΝΟ ΑΝ ΠΑΤΗΣΕΤΕ το κουμπί ΕΝΑΡΞΗ/Παύση** και κλείσετε την πόρτα εντός 4 δευτ., ο κύκλος θα ξεκινήσει ξανά από το σημείο από το οποίο διακόπηκε.

ΠΛΗΡΟΦΟΡΙΕΣ ΚΑΙ ΣΥΜΒΟΥΛΕΣ

ΣΚΕΥΗ

Πριν γεμίσετε τα καλάθια, καθαρίστε όλα τα υπολείμματα τροφών από τα οικιακά σκεύη και αδειάστε τα ποτήρια. **Δεν είναι απαραίτητο να τα ξεπλύνετε με τρεχούμενο νερό.**
Τακτοποιήστε τα σκεύη με τρόπο ώστε να διατηρηθούν σταθερά στη θέση τους και δεν θα αναποδογυρίσουν, τακτοποιήστε τα δοχεία με το άνοιγμα προς τα κάτω και τα κυρτά/κοίλα μέρη τοποθετημένα πλάγια, επιτρέποντας έτσι στο νερό να φτάσει σε κάθε επιφάνεια και να ρέει ελεύθερα.
Προειδοποίηση: καπάκια, χειρολαβές, δίσκοι και τηγάνια δεν πρέπει να εμποδίζουν την περιστροφή των εκτοξευτήρων.
Τοποθετήστε τα μικρά σκεύη στο καλάθι για μαχαιροπίρουνα. Τα πολύ λερωμένα σκεύη και τηγάνια πρέπει να τοποθετούνται στο κάτω καλάθι γιατί σε αυτό το τμήμα η εκτόξευση του νερού είναι πιο δυνατή και με μεγαλύτερη απόδοση στο πλύσιμο. μετά το γέμισμα της συσκευής, βεβαιωθείτε ότι οι εκτοξευτήρες μπορούν να περιστρέφονται ελεύθερα.

ΑΚΑΤΑΛΛΗΛΑ ΣΚΕΥΗ

- Ξύλινα σκεύη και μαχαιροπίρουνα.
- Ευαίσθητα ποτήρια με διακοσμητικά, χειροτεχνίες και παλιά σκεύη. Τα διακοσμητικά στοιχεία δεν είναι ανθεκτικά.
- Τα μέρη από συνθετικό υλικό που δεν αντέχουν σε υψηλές θερμοκρασίες.
- Σκεύη από χαλκό ή κασσίτερο.
- Σκεύη λερωμένα από στάχτη, κερί, λιπαντικό γράσο ή μελάνι.

Τα χρώματα των διακοσμητικών στο γυαλί και τα τμήμα από αλουμίνιο/ασήμι μπορεί να αλλάξουν και να ξεθωριάσουν με τη διαδικασία πλύσης. Ορισμένοι τύποι γυαλιού (π.χ. κρυστάλλινα αντικείμενα) μπορεί να θολώσουν μετά από μερικούς κύκλους πλύσης.

ΖΗΜΙΑ ΣΤΑ ΓΥΑΛΙΝΑ ΚΑΙ ΤΑ ΣΚΕΥΗ

- Χρησιμοποιείτε μόνο γυάλινα αντικείμενα και πορσελάνη που διασφαλίζεται από τον κατασκευαστή ότι είναι κατάλληλα για πλύσιμο σε πλυντήριο πιάτων.
- Χρησιμοποιείτε ήπιο απορρυπαντικό κατάλληλο για οικιακά σκεύη
- Αφαιρέστε τα γυάλινα αντικείμενα και τα σκεύη από το πλυντήριο πιάτων αμέσως μόλις ολοκληρωθεί ο κύκλος πλύσης.

ΣΥΜΒΟΥΛΕΣ ΓΙΑ ΤΗΝ ΕΞΟΙΚΟΝΟΜΗΣΗ ΕΝΕΡΓΕΙΑΣ

- Όταν το οικιακό πλυντήριο πιάτων χρησιμοποιείται σύμφωνα με τις οδηγίες του κατασκευαστή, **η κατανάλωση ΕΝΕΡΓΕΙΑΣ και νερού κατά το πλύσιμο των επιτραπέζιων σκευών σε ένα πλυντήριο πιάτων είναι συνήθως μικρότερη από το πλύσιμο στο χέρι.**
- Προκειμένου να μεγιστοποιηθεί η αποτελεσματικότητα του πλυντηρίου πιάτων, **συνιστάται η έναρξη του κύκλου πλύσης όταν το πλυντήριο πιάτων είναι εντελώς γεμάτο.** Η φόρτωση του οικιακού πλυντηρίου πιάτων μέχρι την προβλεπόμενη από τον κατασκευαστή χωρητικότητα θα συμβάλει στην εξοικονόμηση ενέργειας και νερού. Πληροφορίες σχετικά με τη σωστή φόρτωση των επιτραπέζιων σκευών μπορείτε να βρείτε στο κεφάλαιο ΦΟΡΤΩΣΗ ΚΑΛΑΘΙΩΝ. Σε περίπτωση μερικής φόρτωσης, συνιστάται η χρήση ειδικών επιλογών πλύσης, εφόσον υπάρχουν (Half load / Zone Wash / Multizone), για την πλήρωση μόνο επιλεγμένων καλαθιών. Η λανθασμένη φόρτωση ή η υπερφόρτωση του πλυντηρίου πιάτων μπορεί να αυξήσει τη χρήση πόρων (όπως το νερό, την ενέργεια και το χρόνο, καθώς και να αυξήσει τον θόρυβο), μειώνοντας την απόδοση καθαρισμού και στεγνώματος.
- Το ξέπλυμα στο χέρι των επιτραπέζιων ειδών πριν από την τοποθέτηση στο πλυντήριο πιάτων οδηγεί σε αυξημένη κατανάλωση νερού και ενέργειας και δεν συνιστάται.

ΥΓΙΕΙΝΗ

Για να αποφύγετε τις οσμές και τις επικαθίσεις που μπορεί να συσσωρεύονται στο πλυντήριο πιάτων, **ενεργοποιήστε ένα πρόγραμμα υψηλής θερμοκρασίας τουλάχιστον μία φορά το μήνα.**
Χρησιμοποιήστε ένα κουταλάκι απορρυπαντικού και λειτουργήστε το χωρίς να γεμίσετε ώστε να καθαρίσει η συσκευή.

ΑΝΤΟΧΗ ΣΤΟΝ ΠΑΓΕΤΟ

Εάν η συσκευή έχει τοποθετηθεί σε περιβάλλον όπου υπάρχει κίνδυνος παγετού, το νερό **πρέπει να αποστραγγιστεί πλήρως**. Κλείστε τη βρύση, αφαιρέστε τους σωλήνες εισαγωγής και εξαγωγής και περιμένετε μέχρι να απαντληθεί πλήρως το νερό. **Βεβαιωθείτε ότι ο αποσκληρυντής νερού είναι γεμάτος με διαλυμένο αλάτι αναγέννησης στο δοχείο αλατιού,** για να προστατεύσετε τη συσκευή από θερμοκρασίες έως -20 °C.
Εάν η συσκευή αποθηκεύτηκε σε συνθήκες παγετού, η συσκευή πρέπει να παραμείνει σε θερμοκρασία περιβάλλοντος ελάχ. 5 °C **για τουλάχιστον 24 ώρες** πριν από τον πρώτο κύκλο λειτουργίας.

ΠΙΝΑΚΑΣ ΠΡΟΓΡΑΜΜΑΤΩΝ

Πρόγραμμα	Περιγραφη προγραμματων		Φάση στεγνώματος	NaturalDry *)	Διαθέσιμες επιλογές **)	Διάρκεια προγράμματος πλυσίματος (h:min)***)	Κατανάλωση νερού (λίτρα/κύκλο)	Κατανάλωση ρεύματος (kWh/κύκλο)
Eco	**Eco** 50°- Το οικονομικό πρόγραμμα Eco είναι κατάλληλο για τον καθαρισμό κανονικά λερωμένων σκευών, το οποίο είναι για το σκοπό αυτό το πιο αποτελεσματικό πρόγραμμα ως προς τη συνδυασμένη κατανάλωση ενέργειας και νερού και χρησιμοποιείται για την αξιολόγηση της συμμόρφωσης με τη νομοθεσία της ΕΕ για τον οικολογικό σχεδιασμό.		√	√	POWER CLEAN ½ + h	4:00	9,5	0,64
A	**Αυτόματο Εντονο** 65° - Αυτόματο πρόγραμμα για πολύ λερωμένα πιάτα και τηγάνια.	Ανιχνεύει πόσο λερωμένα είναι τα πιάτα και ρυθμίζει το πρόγραμμα αναλόγως. Όταν ο αισθητήρας λειτουργεί, εμφανίζεται ένα κινούμενο γραφικό στην οθόνη και προσαρμόζεται η διάρκεια του κύκλου πλύσης.	√	√	POWER CLEAN ½ + h	2:25 - 3:10	17,0- 25,0	1,30 - 1,70
A	**Αυτοματο Μικτο** 55° - Αυτόματο πρόγραμμα για κανονικά λερωμένα σκεύη με υπολείμματα ξεραμένης τροφής.		√	√	POWER CLEAN ½ + h	1:20 - 3:20	7,5 - 20,5	0,75 - 1,20
A	**Αυτοματο Γρηγορο** 50° - Αυτόματο πρόγραμμα για κανονικά και ελαφρώς λερωμένα πιάτα. Καθημερινός κύκλος που εξασφαλίζει βέλτιστη απόδοση καθαρισμού και στέγνωσης σε μικρότερο χρονικό διάστημα.		√	√	POWER CLEAN ½ + h	1:00 - 1:50	8,0 - 16,0	0,70 - 1,10
	Γρήγορο 45° - Το πρόγραμμα συνιστάται για περιορισμένη ποσότητα ελαφρώς λερωμένων πιάτων χωρίς υπολείμματα αποξηραμένων τροφών. Δεν περιλαμβάνει φάση στέγνωσης.		-	√	½ + h	0:30 - 0:40	10,5 - 15,0	0,55 - 0,65
	Κρύσταλλα 45° - Πρόγραμμα για ευαίσθητα σκεύη, τα οποία είναι περισσότερο ευαίσθητα στις υψηλές θερμοκρασίες, όπως ποτήρια και φλυτζάνια.		√	√	½ + h	1:40 - 1:50	12,5 - 17,0	0,95 - 1,20
	Πρόπλυση - Σκεύη που πρόκειται να πλυθούν αργότερα. Δεν χρησιμοποιείται απορρυπαντικό με αυτό το πρόγραμμα.		-	√	½ h	0:12	4,5	0,10
	Αυτοκαθαρισμός 65° - Πρόγραμμα που πρέπει να χρησιμοποιηθεί για τη συντήρηση του πλυντηρίου πιάτων, που πρέπει να χρησιμοποιείται μόνο όταν το πλυντήριο πιάτων είναι ΑΔΕΙΟ, χρησιμοποιώντας συγκεκριμένα απορρυπαντικά σχεδιασμένα για τη συντήρηση του πλυντηρίου πιάτων.		-	-	h	1:15	12,7	1,10

Τα δεδομένα του προγράμματος ECO μετρώνται υπό εργαστηριακές συνθήκες σύμφωνα με το Ευρωπαϊκό Πρότυπο EN 60436:2020.

Σημείωση για τα Εργαστήρια Δοκιμών: για πληροφορίες για τις συνθήκες της συγκριτικής δοκιμής EN, απευθυνθείτε στη διεύθυνση: dw_test_support@europeanappliances.com

Δεν απαιτείται προεπεξεργασία των σκευών για κανένα πρόγραμμα.
**) Η πόρτα ανοίγει πριν ολοκληρωθεί το πρόγραμμα. Αυτό γίνεται για να βελτιωθεί η απόδοση στεγνώματος. Περιμένετε μέχρι να φτάσει η ώρα 00:00 για να ξεφορτώσετε το πλυντήριο πιάτων.*
***) Δεν μπορούν να χρησιμοποιηθούν όλες οι επιλογές ταυτόχρονα.*
****) Οι τιμές που παρέχονται για τα προγράμματα, εκτός του προγράμματος Eco, είναι ενδεικτικές. Ο πραγματικός χρόνος μπορεί να διαφέρει σε συνάρτηση με πολλούς παράγοντες όπως η θερμοκρασία και η πίεση του εισερχόμενου νερού, η θερμοκρασία του χώρου, η ποσότητα απορρυπαντικού, η ποσότητα και ο τύπος φορτίου, η ισορροπία του φορτίου, οι πρόσθετες επιλογές και η βαθμονόμηση του αισθητήρα. Η βαθμονόμηση του αισθητήρα μπορεί να αυξήσει τη διάρκεια του προγράμματος έως και 20 λεπτά.*

ΕΠΙΛΟΓΕΣ ΚΑΙ ΛΕΙΤΟΥΡΓΙΕΣ

ΕΠΙΛΟΓΕΣ μπορεί να επιλεγεί/αποεπιλεγεί, αφού επιλέξετε το πρόγραμμα, πατώντας απευθείας το αντίστοιχο κουμπί (εάν είναι διαθέσιμο - η ένδειξη ανάβει) *(βλ. ΠΙΝΑΚΑΣ ΕΛΕΓΧΟΥ)***. Αν μια επιλογή δεν είναι συμβατή με το επιλεγμένο πρόγραμμα** *βλ. ΠΙΝΑΚΑΣ ΠΡΟΓΡΑΜΜΑΤΩΝ***, το αντίστοιχο LED αναβοσβήνει γρήγορα 3 φορές και ακούγονται ήχοι μπιπ. Η επιλογή δεν θα ενεργοποιηθεί. Μια επιλογή μπορεί να αλλάξει τον χρόνο ή την κατανάλωση νερού ή ενέργειας για το πρόγραμμα.**

POWER CLEAN® - Χάρη στους επιπλέον ισχυρούς εκτοξευτήρες, η επιλογή αυτή προσφέρει πιο εντατική και πιο ισχυρή πλύση στη σχετική περιοχή στο κάτω καλάθι. Αυτή η επιλογή συνιστάται για να πλύνετε σκεύη και κατσαρόλες (Ανατρέξτε στην ενότητα φόρτωσης Power Clean®).

ΜΙΣΌ ΦΟΡΤΊΟ - Εάν δεν υπάρχουν πολλά πιάτα για πλύσιμο, η λειτουργία ΜΙΣΌ ΦΟΡΤΊΟ χρησιμοποιείται για εξοικονόμηση νερού, ηλεκτρισμού ή χρόνου στο επιλεγμένο πρόγραμμα.

Θυμηθείτε να μειώσετε την ποσότητα του απορρυπαντικού.

ΕΠΙΠΛΈΟΝ ΣΤΈΓΝΩΜΑ - Η υψηλότερη θερμοκρασία κατά το τελικό ξέπλυμα και η εκτεταμένη φάση στεγνώματος επιτρέπει βελτιωμένο στέγνωμα. Η επιλογή ΕΠΙΠΛΈΟΝ ΣΤΈΓΝΩΜΑ παρατείνει τον κύκλο πλυσίματος.

ΚΑΛΗΝΎΧΤΑ - Κατάλληλο για νυχτερινή λειτουργία της συσκευής. Αυτή η επιλογή μπορεί να χρησιμοποιηθεί για τον περιορισμό των εκπομπών θορύβου κατά τις φάσεις πλύσης. Θα αυξήσει τον χρόνο του κύκλου ανάλογα με την επιλογή του βασικού κύκλου.

ΞΈΒΓΑΛΜΑ ΣΕ ΥΨΗΛΉ ΘΕΡΜΟΚΡΑΣΊΑ - Η επιλογή αυτή μπορεί να χρησιμοποιηθεί για την απολύμανση πλυμένων πιάτων. Αυξάνει την τελική θερμοκρασία ξεπλύματος και προσθέτει την αντιβακτηριδιακή πλύση στο επιλεγμένο πρόγραμμα. Ιδανικό για καθαρισμό οικιακών σκευών και μπιμπερό. Η πόρτα του πλυντηρίου πιάτων πρέπει να παραμείνει κλειστή σε όλη τη διάρκεια του προγράμματος προκειμένου να διασφαλιστεί η μείωση των βακτηρίων. **ΠΡΟΕΙΔΟΠΟΙΗΣΗ: τα οικιακά σκεύη και τα πιάτα μπορεί να είναι εξαιρετικά ζεστά στο τέλος του κύκλου.**

ΤΟΥΡΜΠΟ - Χάρη στην επιλογή ΤΟΥΡΜΠΟ μπορείτε να μειώσετε τον χρόνο έως και 40% ανάλογα με το επιλεγμένο πρόγραμμα. Η κατανάλωση ενέργειας και νερού αυξάνεται.

ΚΑΘΥΣΤΈΡΗΣΗ - Η έναρξη του προγράμματος ενδέχεται να καθυστερήσει για ένα χρονικό διάστημα μεταξύ **0:30** και **24** ωρών.

1. Επιλέξτε το πρόγραμμα και οποιαδήποτε επιλογή θέλετε. Πατήστε το κουμπί ΚΑΘΥΣΤΈΡΗΣΗ (επανειλημμένα) για να καθυστερήσετε την έναρξη του προγράμματος. Μπορεί να ρυθμιστεί από 0:30 έως 24 ώρες. Μόλις φτάσετε στη ρύθμιση των 24 ωρών, πατήστε το ΚΑΘΥΣΤΈΡΗΣΗ άλλη φορά για να απενεργοποιήσετε τη λειτουργία ΚΑΘΥΣΤΈΡΗΣΗ.
2. Πατήστε το κουμπί ΕΝΑΡΞΗ/Παύση και κλείστε την πόρτα εντός 4 δευτ. Ο χρονοδιακόπτης ξεκινάει την αντίστροφη μέτρηση.
3. Μόλις περάσει αυτό το χρονικό διάστημα, η ενδεικτική λυχνία σβήνει και το πρόγραμμα ξεκινάει αυτόματα.

Η λειτουργία ΚΑΘΥΣΤΈΡΗΣΗ δεν μπορεί να ρυθμιστεί όταν το πρόγραμμα έχει ξεκινήσει.

ΠΑΡΟΧΗ ΝΕΡΟΥ ΚΛΕΙΣΤΗ - Συναγερμός - Αναβοσβήνει όταν δεν εισέρχεται νερό ή όταν η παροχή νερού είναι κλειστή.

ΧΡΟΝΟΣ ΣΤΟ ΠΑΤΩΜΑ - Μια λυχνία LED που προβάλλεται στο πάτωμα υποδεικνύει τον χρόνο που απομένει για το τέλος του κύκλου. Το φως σβήνει κάθε φορά που ανοίγει η πόρτα. Το φως σβήνει στο τέλος ενός κύκλου. Αυτή η δυνατότητα είναι ενεργή από προεπιλογή, αλλά είναι δυνατή η απενεργοποίησή της στο «ΜΕΝΟΥ ΡΥΘΜΙΣΕΙΣ».

ΕΣΩΤΕΡΙΚΑ ΦΩΤΑ - Όταν είναι ενεργή αυτή η λειτουργία τα LED στον κάδο ανάβουν/σβήνουν αυτόματα μόλις ο χρήστης ανοίξει/κλείσει αντίστοιχα την πόρτα. Αν η πόρτα παραμείνει ανοιχτή για περισσότερο από 10 λεπτά, τα LED στον κάδο σβήνουν (για να τα ανάψετε πρέπει να κλείσετε και να ανοίξετε την πόρτα). Η λειτουργία αυτή είναι ενεργή ως προεπιλογή, αλλά μπορείτε να την απενεργοποιήσετε από το «ΜΕΝΟΥ ΡΥΘΜΙΣΕΙΣ».

NaturalDry - Είναι ένα σύστημα στεγνώματος με αέρα που ανοίγει αυτόματα την πόρτα κατά τη διάρκεια/μετά τη φάση στεγνώματος για να εξασφαλίζεται εξαιρετική απόδοση στεγνώματος κάθε μέρα. Η πόρτα ανοίγει σε θερμοκρασία που είναι ασφαλής για τα έπιπλα της κουζίνας σας, επομένως η πόρτα δεν θα ανοίξει όταν είναι ενεργοποιημένη η επιλογή ΞΕΒΓΑΛΜΑ ΣΕ ΥΨΗΛΗ ΘΕΡΜΟΚΡΑΣΙΑ. Ως πρόσθετη προστασία από τον ατμό, προστίθεται ειδικά σχεδιασμένο φύλλο προστασίας μαζί με το πλυντήριο πιάτων. Για την τοποθέτηση του φύλλου προστασίας από τον ατμό, ανατρέξτε στον ΟΔΗΓΟ ΕΓΚΑΤΑΣΤΑΣΗΣ.
Η λειτουργία αυτή είναι ενεργή ως προεπιλογή, αλλά μπορείτε να την απενεργοποιήσετε από το "ΜΕΝΟΥ ΡΥΘΜΙΣΕΙΣ".

ΑΦΑΊΡΕΣΗ ΑΛΆΤΩΝ – Συναγερμός - Εντοπίστηκε συσσώρευση αλάτων στα εσωτερικά εξαρτήματα της συσκευής. Ελέγξτε εάν η **Ρύθμιση Σκληρότητας Νερού** είναι στη σωστή τιμή και αν υπάρχει **αλάτι** στο δοχείο αλατιού *(βλ. ΠΡΩΤΗ ΧΡΗΣΗ)*, στη συνέχεια χρησιμοποιήστε **ένα προϊόν αφαίρεσης αλάτων** (συνιστάται η μάρκα WPro) **με το πρόγραμμα Αυτοκαθαρισμός**. Μετά από μια επιτυχημένη αφαίρεση αλάτων, το εικονίδιο θα σταματήσει να εμφανίζεται.
Εάν δεν εκτελεστούν οι παραπάνω ενέργειες, η απόδοση του προϊόντος θα υποβαθμιστεί. Η προειδοποίηση Αφαίρεση αλάτων θα αρχίσει να αναβοσβήνει και ο συναγερμός «**dES**» θα εμφανιστεί στην οθόνη. Εάν και πάλι δεν ληφθούν μέτρα, η συσκευή θα επιτρέψει την εκκίνηση μόνο ενός συγκεκριμένου αριθμού κύκλων (που υποδεικνύεται κατά την ένδειξη συναγερμού «**dES**») και στη συνέχεια θα **ΜΠΛΟΚΑΡΙΣΤΕΊ** για να αποφευχθεί η ζημιά των εξαρτημάτων, **με διαθέσιμο μόνο το πρόγραμμα Αυτοκαθαρισμός**. Η πλήρης αφαίρεση αλάτων θα ξεμπλοκάρει το προϊόν. Στην περίπτωση εξαιρετικά υψηλών ποσοτήτων αλάτων, η λειτουργία αφαίρεσης αλάτων μπορεί να χρειαστεί να πραγματοποιηθεί δύο φορές για να είναι αποτελεσματική.

ΑΙΣΘΗΣΗ - Όταν ο αισθητήρας ανιχνεύει το επίπεδο βρωμιάς, εμφανίζεται ένα κινούμενο γραφικό στην οθόνη (περίπου 20 λεπτά) και προσαρμόζεται η διάρκεια του κύκλου πλύσης. Η αίσθηση είναι για το επίπεδο βρωμιάς στα πιάτα και υπάρχει για όλους τους κύκλους (εκτός από τον Eco) προσαρμόζοντας ανάλογα το πρόγραμμα.

ΓΕΜΙΣΜΑ ΚΑΛΑΘΙΩΝ

ΧΩΡΗΤΙΚΟΤΗΤΑ: **15** τυπικά σερβίτσια

ΥΨΗΛΟΤΕΡΟ ΚΑΛΑΘΙ

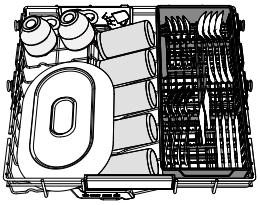
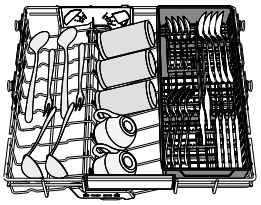
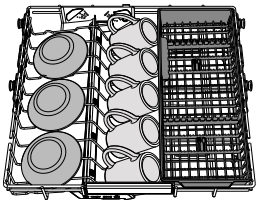

Το "υψηλότερο καλάθι" (επάνω καλάθι) παρέχει μια στοχευμένη ζώνη καθαρισμού για μπολ, κούπες, ακόμη και μεγάλα πιάτα και μαχαιροπίρουνα που κανονικά θα τοποθετούσατε στα κάτω καλάθια, δημιουργώντας επιπλέον χώρο για τα υπόλοιπα πιάτα της ημέρας.

Τα μαχαίρια και άλλα εργαλεία κουζίνας με μυτερά άκρα πρέπει να τοποθετούνται με την κοφτερή πλευρά προς τα κάτω.

Εάν διαχωρίσετε τα μαχαιροπίρουνα αυτό θα σας διευκολύνει να τα μαζέψετε μετά το πλύσιμο και θα βελτιώσει την απόδοση στο πλύσιμο και το στέγνωμα.

ΕΠΑΝΩ ΚΑΛΑΘΙ

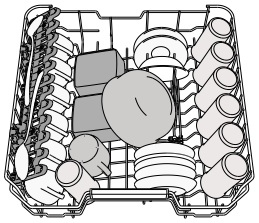

Τοποθετήστε ευαίσθητα και ελαφριά σκεύη: ποτήρια, φλυτζάνια, πιατάκια, μικρά μπολ σαλάτας. Το επάνω καλάθι διαθέτει ανακλινόμενα ράφια που μπορούν να χρησιμοποιηθούν σε κάθετη θέση όταν τακτοποιείτε πιατάκια ή σε χαμηλότερη θέση για την τοποθέτηση μπολ και δοχείων τροφίμων.

(παράδειγμα γεμίσματος επάνω καλαθιού)

ΡΥΘΜΙΣΗ ΥΨΟΥΣ ΤΟΥ ΕΠΑΝΩ ΚΑΛΑΘΙΟΥ

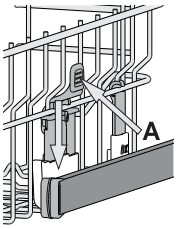

Μπορείτε να ρυθμίσετε το ύψος του επάνω καλαθιού: επάνω θέση για την τοποθέτηση σκευών μεγάλου όγκου στο κάτω καλάθι και χαμηλή θέση για την πλήρη αξιοποίηση των ανακλινόμενων ραφιών δημιουργώντας περισσότερο χώρο προς τα επάνω και αποφυγή σύγκρουσης με τα σκεύη που έχουν τοποθετηθεί στο κάτω καλάθι.
Το επάνω καλάθι εξοπλίζεται με ένα **Ρυθμιστή ύψους επάνω καλαθιού** (βλ. εικόνα), χωρίς να πιέσετε τις λαβές, σηκώστε τον επάνω απλά κρατώντας τα πλαϊνά του καλαθιού, μόλις το καλάθι σταθεροποιηθεί στην επάνω θέση. Για να το επαναφέρετε σε κάτω θέση, πιέστε τα λεβιεδάκια **A** στα πλαϊνά του καλαθιού και μετακινήστε το καλάθι προς τα κάτω.
Συνιστάται να μην ρυθμίζετε το ύψος του καλαθιού όταν αυτό είναι γεμάτο. ΠΟΤΕ μην ανυψώνετε ή κατεβάζετε το καλάθι μόνο από τη μία πλευρά.

ΑΝΑΔΙΠΛΟΥΜΕΝΑ ΠΤΕΡΥΓΙΑ ΜΕ ΡΥΘΜΙΖΟΜΕΝΗ ΘΕΣΗ

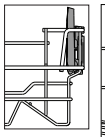
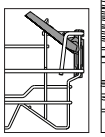
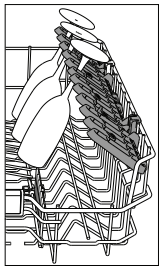

Αυτά τα πλευρικά αναδιπλούμενα περύγια μπορούν να διπλωθούν και να ξεδιπλωθούν προκειμένου να βελτιώσουν την τακτοποίηση των σκευών στο ράφι. Ποτήρια κρασιού μπορούν να τοποθετηθούν με ασφάλεια στα αναδιπλούμενα πτερύγια εισάγοντας το στέλεχος κάθε ποτηριού στις αντίστοιχες υποδοχές. Στην περίπτωση της ψηλής θέσης του άνω ραφιού, τα πτερύγια δεν μπορούν να παραμείνουν στην κατακόρυφη θέση.
Ανάλογα με το μοντέλο:

- για να ξεδιπλώσετε τα πτερύγια πρέπει να τα σύρετε επάνω και να τα περιστρέψετε ή να τα ελευθερώσετε από τι κλιπ και να τραβήξετε προς τα κάτω.
- για να διπλώσετε τα πτερύγια πρέπει να τα περιστρέψετε και να τα σύρετε προς τα κάτω ή να τα τραβήξτε επάνω και να συνδέσετε τα πτερύγια στα κλιπ.

ΚΑΤΩ ΚΑΛΑΘΙ

Για κατσαρόλες, καπάκια, πιάτα, πιατέλες σαλάτας, μαχαιροπίρουνα, κ.τ.λ. Η ιδανική θέση για τα μεγάλα πιάτα και τα καπάκια είναι τα πλαϊνά όπου δεν θα παρεμβάλλονται με τον εκτοξευτήρα. Το κάτω καλάθι διαθέτει ανακλινόμενα ράφια που μπορούν να χρησιμοποιηθούν σε κάθετη θέση όταν τακτοποιείτε πιατάκια ή σε οριζόντια θέση (χαμηλότερη) για την εύκολη τοποθέτηση τηγανιών και σαλατιέρων.

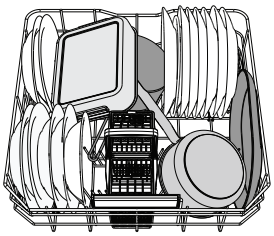
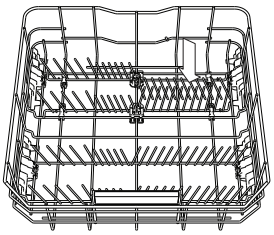

(παράδειγμα γεμίσματος του κάτω καλαθιού)

POWER CLEAN® (ΔΥΝΑΜΙΚΟΥ ΚΑΘΑΡΙΣΜΟΥ)

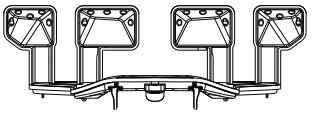
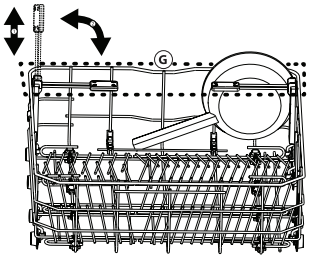

Το πρόγραμμα POWER CLEAN® χρησιμοποιεί τους ειδικούς ψεκαστήρες νερού στο πίσω μέρος του εσωτερικού της συσκευής για εντατική πλύση των πολύ λερωμένων σκευών. Το κάτω καλάθι διαθέτει ένα χώρο, ένα ειδικό Συρόμενο στήριγμα στην πίσω πλευρά του καλαθιού που μπορεί να χρησιμοποιηθεί για να στηρίξει τηγάνια αναποδογυρισμένα, ώστε να καταλαμβάνουν μικρότερο χώρο. Τοποθετήστε τα σκεύη/κατσαρόλες γυρισμένα προς την περιοχή POWER CLEAN® και ενεργοποιήστε το πρόγραμμα **POWER CLEAN®** στον πίνακα.
Πώς χρησιμοποιείται το POWER CLEAN®:

1. Ρυθμίστε την περιοχή POWER CLEAN® (**G**) διπλώνοντας τα πίσω στηρίγματα πιάτων για να τοποθετήσετε κατσαρόλες.
2. Τοποθετήστε τα σκεύη και τις κατσαρόλες σε κάθετη θέση στην περιοχή Δυναμικός Καθαρισμός® . Τα σκεύη πρέπει να έχουν κλίση προς τους ειδικούς ψεκαστήρες νερού.

ΚΑΛΑΘΙ ΓΙΑ ΜΑΧΑΙΡΟΠΙΡΟΥΝΑ


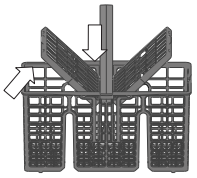

Το ρυθμιζόμενο καλάθι εξοπλίζεται με γρίλιες επάνω για να τακτοποιούνται καλύτερα τα μαχαιροπίρουνα. Το καλάθι για μαχαιροπίρουνα πρέπει να τοποθετείται μόνο στη μπροστινή πλευρά του κάτω καλαθιού.
Τα μαχαίρια και άλλα εργαλεία κουζίνας με μυτερά άκρα πρέπει να τοποθετούνται στο καλάθι για μαχαιροπίρουνα με το μυτερό άκρο προς τα κάτω ή πρέπει να τοποθετούνται οριζόντια στα αναδιπλούμενα ράφια του επάνω καλαθιού.

ΦΡΟΝΤΙΔΑ ΚΑΙ ΣΥΝΤΗΡΗΣΗ

ΠΡΟΣΟΧΗ: Αποσυνδέετε πάντα τη συσκευή όταν την καθαρίζετε και όταν πραγματοποιείτε εργασίες συντήρησης. Μην χρησιμοποιείτε εύφλεκτα υγρά για τον καθαρισμό της υσκευής.



ΚΑΘΑΡΙΣΜΟΣ ΤΟΥ ΠΛΥΝΤΗΡΙΟΥ ΠΙΑΤΩΝ

Οποιαδήποτε σημάδια στο εσωτερικό της συσκευής μπορούν να καθαριστούν με ένα πανί εμποτισμένο με νερό και λίγο ξύδι. Η εξωτερική επιφάνεια της συσκευής και ο πίνακας ελέγχου μπορεί να καθαριστεί χρησιμοποιώντας ένα μαλακό βρεγμένο πανί. Μη χρησιμοποιείτε διαβρωτικά ή αποξεστικά προϊόντα.

ΑΠΟΦΥΓΗ ΔΥΣΑΡΕΣΤΩΝ ΟΣΜΩΝ

Διατηρείτε πάντα την πόρτα της συσκευής ελαφρώς ανοιχτή ώστε να αποφύγετε το σχηματισμό υγρασίας και την παγίδευσή της στο εσωτερικό της συσκευής. Καθαρίζετε τα λάστιχα γύρω από την πόρτα και τα δοχεία απορρυπαντικού κανονικά με ένα βρεγμένο σφουγγάρι. Αυτό θα εμποδίσει την παγίδευση τροφών στα λάστιχα, κάτι που αποτελεί τον κύριο λόγο δημιουργίας δυσάρεστων οσμών.

ΕΛΕΓΧΟΣ ΤΟΥ ΕΥΚΑΜΠΤΟΥ ΣΩΛΗΝΑ ΠΑΡΟΧΗΣ ΝΕΡΟΥ

Ελέγχετε τον εύκαμπτο σωλήνα εισόδου τακτικά για εύθραυστα σημεία και ραγίσματα. Αν παρουσιάζει ζημιά, αντικαταστήστε τον με νέο εύκαμπτο σωλήνα μέσω του Κέντρου Εξυπηρέτησης Πελατών ή τον εξειδικευμένο αντιπρόσωπο της περιοχής σας. Ανάλογα με τον τύπο εύκαμπτου σωλήνα:

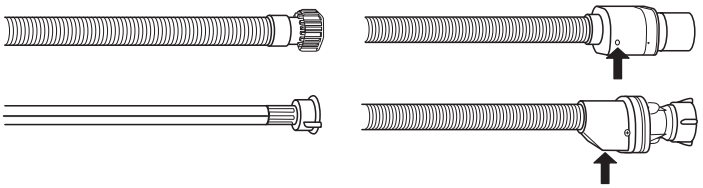

Αν ο εύκαμπτος σωλήνας εισόδου διαθέτει διαφανές περίβλημα, ελέγχετε κατά διαστήματα αν το χρώμα γίνεται έντονο τοπικά. Αν συμβαίνει αυτό, ο εύκαμπτος σωλήνας μπορεί να παρουσιάσει διαρροή και πρέπει να αντικατασταθεί. Για διακόπτες νερού: ελέγξτε το παραθυράκι ελέγχου της μικρής βαλβίδας ασφαλείας (βλ. το βέλος). Αν είναι κόκκινη, η λειτουργία διακοπής νερού έχει αλλάξει και ο διακόπτης πρέπει να αντικατασταθεί με έναν καινούργιο. Για να ξεβιδώσετε τον εύκαμπτο σωλήνα, πιέστε το κουμπί αποδέσμευσης ενώ θα ξεβιδώνεται τον εύκαμπτο σωλήνα.

ΚΑΘΑΡΙΣΜΟΣ ΤΟΥ ΕΥΚΑΜΠΤΟΥ ΣΩΛΗΝΑ ΕΙΣΑΓΩΓΗΣ ΝΕΡΟΥ

Αν οι εύκαμπτοι σωλήνες νερού είναι καινούργιοι ή δεν έχουν χρησιμοποιηθεί για μεγάλο διάστημα, πριν κάνετε τις απαραίτητες συνδέσεις, αφήστε το νερό να τρέξει προκειμένου να βεβαιωθείτε ότι είναι καθαρό και χωρίς ακαθαρσίες. Αν δεν ληφθεί αυτό το μέτρο, η παροχή νερού μπορεί να μπλοκαριστεί και να προκληθεί ζημιά στο πλυντήριο πιάτων.

ΚΑΘΑΡΙΣΜΟΣ ΤΟΥ ΦΙΛΤΡΟΥ

Καθαρίζετε τακτικά το φίλτρο έτσι ώστε να μην μπουκώνουν τα φίλτρα και να προκαλείται ανώμαλη ροή των λυμάτων. Η χρήση πλυντηρίου πιάτων με φραγμένα φίλτρα ή ξένα αντικείμενα μέσα στο σύστημα φιλτραρίσματος ή στους βραχίονες ψεκασμού μπορεί να προκαλέσει δυσλειτουργία της μονάδας που έχει ως αποτέλεσμα απώλεια απόδοσης, λειτουργία με θόρυβο ή υψηλότερη χρήση πόρων. Το φίλτρο αποτελείται από τρία τμήματα που αφαιρούν τα υπολείμματα τροφών από το νερό πλύσης και στη συνέχεια θέτουν εκ νέου σε κυκλοφορία το νερό.

Το πλυντήριο πιάτων δεν πρέπει να χρησιμοποιείται χωρίς φίλτρα ή με το φίλτρο χαλαρό.

Τουλάχιστον μία φορά το μήνα ή μετά από κάθε 30 κύκλους, ελέγξτε το φίλτρο και αν είναι απαραίτητο καθαρίστε το προσεκτικά με τρεχούμενο νερό, χρησιμοποιώντας μια μη μεταλλική βούρτσα και σύμφωνα με τις παρακάτω οδηγίες:

1. Περιστρέψτε το κυλινδρικό φίλτρο **A** αριστερόστροφα και βγάλτε το *(Εικ. 1)*. **Είναι σημαντικό κατά την επανεγκατάσταση του φίλτρου να συναντώνται τα δύο τρίγωνα που εμφανίζονται στο ζουμ.**
2. Αφαιρέστε το κύπελλο φίλτρο **B** ασκώντας ελαφριά πίεση στα πλαϊνά πτερύγια *(Εικ. 2)*.
3. Σύρετε έξω την πλάκα φίλτρο από ανοξείδωτο χάλυβα **C** *(Εικ. 3)*.
4. Σε περίπτωση ξένων αντικειμένων (όπως σπασμένο γυαλί, πορσελάνη, οστά, σπόροι καρπών κλπ.), θα πρέπει να τα αφαιρέσετε προσεκτικά.
5. Ελέγξτε την παγίδα και αφαιρέστε τυχόν υπολείμματα τροφών. **ΠΟΤΕ ΜΗΝ ΑΦΑΙΡΕΙΤΕ** το προστατευτικό της αντλίας του κύκλου πλύσης (υποδεικνύεται με ένα βέλος) *(Εικ. 4)*.

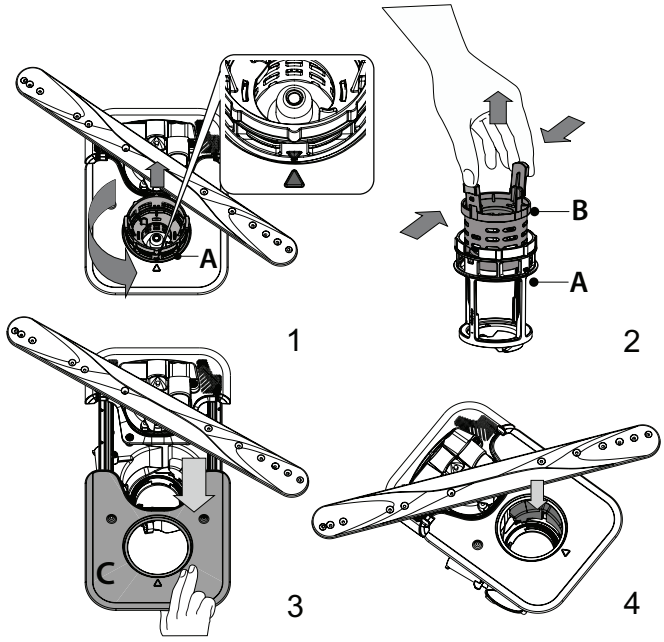

Μετά τον καθαρισμό των φίλτρων, επανατοποθετήστε το φίλτρο και στερεώστε το καλά στη θέση του. Αυτό είναι σημαντικό για να διατηρείται η αποτελεσματική λειτουργία του πλυντηρίου πιάτων.

ΚΑΘΑΡΙΣΜΟΣ ΤΩΝ ΕΚΤΟΞΕΥΤΗΡΩΝ

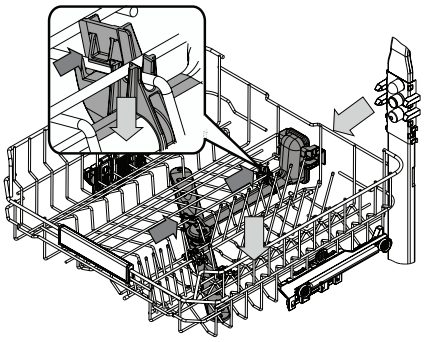

Σε ορισμένες περιπτώσεις τα υπολείμματα τροφών μπορεί να ξεραθούν και να σχηματίσουν κρούστα πάνω στους εκτοξευτήρες και να μπλοκάρουν τις οπές ψεκασμού του νερού. Συνιστάται να ελέγχετε τους εκτοξευτήρες κατά διαστήματα και να τους καθαρίζετε με μια μη μεταλλική βούρτσα.

Για να αφαιρέσετε τον επάνω εκτοξευτήρα πρέπει να τον αφαιρέσετε μαζί με την πολλαπλή.

Το ψηλότερο καλάθι έχει ένα σταθερό σωλήνα πλύσης με όλα τα ακροφύσια πλύσης στραμμένα προς τα πάνω. Για να το καθαρίσετε, μπορείτε να σύρετε το καλάθι προς τα έξω και με ένα τσιμπιδάκι να αφαιρέσετε αντικείμενα που μπορεί να έχουν κολλήσει στα ακροφύσια.

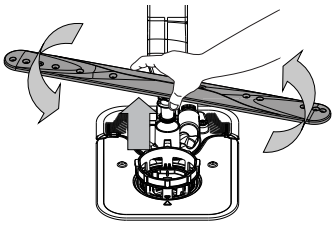

Ο κάτω εκτοξευτήρας μπορεί να αφαιρεθεί τραβώντας προς τα πάνω και περιστρέφοντας αριστερόστροφα. Η επανατοποθέτηση του εκτοξευτήρας γίνεται τραβώντας προς τα κάτω και περιστρέφοντας δεξιόστροφα

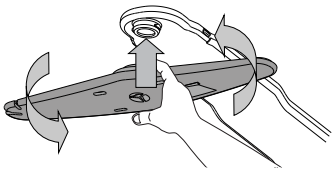

Ο βραχίονας ψεκασμού οροφής μπορεί να αφαιρεθεί πιέζοντας προς τα πάνω και στη συνέχεια περιστρέφοντας αριστερόστροφα. Η επανατοποθέτηση του εκτοξευτήρα γίνεται τραβώντας προς τα πάνω και περιστρέφοντας δεξιόστροφα.

ΑΝΤΙΜΕΤΩΠΙΣΗ ΠΡΟΒΛΗΜΑΤΩΝ

Σαρωστε τον **κωδικο QR** στη συσκευη σας για πιο λεπτομερεις πληροφοριες.

Σε περίπτωση που το πλυντήριο πιάτων δεν λειτουργεί σωστά, ελέγξτε αν το πρόβλημα μπορεί να επιλυθεί διαβάζοντας την παρακάτω λίστα. Για άλλα σφάλματα ή προβλήματα, επικοινωνήστε με την εξουσιοδοτημένη υπηρεσία εξυπηρέτησης πελατών, τα στοιχεία επικοινωνίας της οποίας μπορείτε να τα βρείτε στο φυλλάδιο εγγύησης. Τα ανταλλακτικά θα είναι διαθέσιμα για περίοδο έως 7 ή έως 10 ετών, σύμφωνα με τις ειδικές απαιτήσεις κανονισμού.Ρακαιτήσ τικόνεικής είτε τε κούς

ΠΡΟΒΛΗΜΑΤΑ	ΠΙΘΑΝΕΣ ΑΙΤΙΕΣ	ΛΥΣΕΙΣ
Η ένδειξη αλατιού είναι αναμμένη	Το δοχείο αλατιού είναι περίπου κενό.	Γεμίστε το δοχείο με αλάτι *(για περισσότερες πληροφορίες - βλ. ΠΛΗΡΩΣΗ ΔΟΧΕΙΟΥ ΑΛΑΤΙΟΥ)*. Ελέγξτε τη ρύθμιση σκληρότητας του νερού εάν είναι απαραίτητο - *βλ. ΠΙΝΑΚΑΣ ΣΚΛΗΡΟΤΗΤΑΣ ΝΕΡΟΥ*.
Η ένδειξη αλατιού αναβοσβήνει	Το δοχείο αλατιού είναι κενό.	Γεμίστε ξανά τη δεξαμενή με αλάτι το συντομότερο δυνατό. Η χρήση της συσκευής χωρίς αλάτι μπορεί να προκαλέσει βλάβη στα εσωτερικά της εξαρτήματα.
Η ένδειξη λαμπρυντικού αναβοσβήνει	Το δοχείο λαμπρυντικού είναι κενό. (Αφού ξαναγεμίσετε, η ένδειξη έκπλυσης μπορεί να παραμείνει αναμμένη για σύντομο χρονικό διάστημα).	Γεμίστε το δοχείο με λαμπρυντικό *(για περισσότερες πληροφορίες, βλ. ΠΛΗΡΩΣΗ ΤΗΣ ΘΗΚΗΣ ΛΑΜΠΡΥΝΤΙΚΟΥ)*.
Η ένδειξη απασβέστωσης αναβοσβήνει, εμφανίζεται ο συναγερμός "**dES**".	Ασβέστιο συσσωρεύεται στα εσωτερικά εξαρτήματα της συσκευής.	Αφαιρέστε τα αλάτι της συσκευής αμέσως χρησιμοποιώντας το πρόγραμμα Αυτοκαθαρισμός και ένα προϊόν απασβέστωσης που διατίθεται στο εμπόριο *(βλ. ΕΠΙΛΟΓΕΣ ΚΑΙ ΛΕΙΤΟΥΡΓΙΕΣ)*. Γεμίστε ξανά τη δεξαμενή με αλάτι. Ελέγξτε τη ρύθμιση σκληρότητας νερού. Εάν σε μια συσκευή δεν γίνει απασβέστωση, θα σταματήσει να λειτουργεί.
Το πλυντήριο πιάτων δεν ξεκινάει ή δεν ανταποκρίνεται στις εντολές.	Η σύνδεση της συσκευής δεν έγινε σωστά.	Συνδέστε το φις στην πρίζα.
	Διακοπή ρεύματος.	Για λόγους ασφαλείας, το πλυντήριο πιάτων δεν θα ξεκινήσει αυτόματα όταν επανέλθει το ρεύμα. Κλείστε την πόρτα και πατήστε το κουμπί ΕΝΑΡΞΗ/Παύση.
	Η πόρτα του πλυντηρίου δεν είναι κλειστή. Ο πείρος NaturalDry δεν είναι τραβηγμένος μέσα.	Πιέστε δυνατά την πόρτα έως ότου ακούσετε το χαρακτηριστικό "κλικ".
	Ο κύκλος διακόπτεται όταν η πόρτα ανοίγει για περισσότερο από 4 δευτερόλεπτα.	Πατήστε το ΕΝΑΡΞΗ/Παύση και κλείστε την πόρτα εντός 4 δευτερολέπτων.
	Ο πίνακας ελέγχου δεν αποκρίνεται ή εμφανίζεται η ένδειξη **F6 E1**.	Απενεργοποιήστε τη συσκευή πιέζοντας το κουμπί ON/OFF/Επαναφορά, ενεργοποιήστε την εκ νέου μετά από περίπου ένα λεπτό και επανεκκινήστε το πρόγραμμα. Αν το πρόβλημα παραμένει, αποσυνδέστε τη συσκευή από το ρεύμα για 1 λεπτό και μετά συνδέστε την ξανά.
Το πλυντήριο πιάτων δεν αποστραγγίζει. Στην οθόνη εμφανίζεται: **F7 E3** ή **F9 E1.**	Το φίλτρο είναι φραγμένο με υπολείμματα τροφών ή άλατα.	Καθαρίστε το φίλτρο και κάντε απασβέστωση της συσκευής *(βλ. ΚΑΘΑΡΙΣΜΟΣ ΦΙΛΤΡΟΥ και ΟΔΗΓΙΑ ΑΠΑΣΒΕΣΤΩΣΗΣ)*.
	Λυγισμένος σωλήνας απάντλησης.	Ελέγξτε τον σωλήνα αποστράγγισης *(βλ. ΟΔΗΓΙΑ ΕΓΚΑΤΑΣΤΑΣΗΣ)*.
	Ο σωλήνας αποστράγγισης του νεροχύτη είναι μπλοκαρισμένος.	Καθαρίστε το σωλήνα αποστράγγισης του νεροχύτη.
Το πλυντήριο πιάτων κάνει υπερβολικό θόρυβο.	Τα πιάτα χτυπάνε μεταξύ τους.	Τοποθετήστε σωστά τα οικιακά σκεύη *(βλ. ΦΟΡΤΩΣΗ ΚΑΛΑΘΙΩΝ)*.
	Υπάρχει υπερβολική ποσότητα αφρού.	Δεν μετρήθηκε σωστά το απορρυπαντικό ή δεν είναι κατάλληλο για χρήση σε πλυντήριο πιάτων (βλ. ΠΛΗΡΩΣΗ ΤΗΣ ΘΗΚΗΣ ΑΠΟΡΡΥΠΑΝΤΙΚΟΥ). Επαναφέρετε τον τρέχοντα κύκλο απενεργοποιώντας το πλυντήριο πιάτων, στη συνέχεια ενεργοποιήστε το ξανά, επιλέξτε ένα νέο πρόγραμμα, πατήστε ΕΝΑΡΞΗ/Παύση και κλείστε την πόρτα εντός 4 δευτερολέπτων. Μην συμπληρώνετε άλλο απορρυπαντικό.
	Τα σκεύη δεν έχουν τακτοποιηθεί σωστά.	Τακτοποιήστε σωστά τα οικιακά σκεύη *(βλ. ΦΟΡΤΩΣΗ ΤΩΝ ΚΑΛΑΘΙΩΝ)*.
	Το φίλτρο είναι φραγμένο με υπολείμματα τροφών ή άλατα.	Καθαρίστε το φίλτρο *(βλ. ΦΡΟΝΤΙΔΑ ΚΑΙ ΣΥΝΤΗΡΗΣΗ)*.
Τα πιάτα δεν είναι καθαρά.	Τα σκεύη δεν έχουν τακτοποιηθεί σωστά.	Τακτοποιήστε σωστά τα οικιακά σκεύη *(βλ. ΦΟΡΤΩΣΗ ΤΩΝ ΚΑΛΑΘΙΩΝ)*.
	Οι εκτοξευτήρες δεν περιστρέφονται ελεύθερα, εμποδίζονται από τα πιάτα.	Τακτοποιήστε σωστά τα οικιακά σκεύη *(βλ. ΦΟΡΤΩΣΗ ΤΩΝ ΚΑΛΑΘΙΩΝ)*. Βεβαιωθείτε ότι το επάνω καλάθι είναι στη σωστή θέση και ρυθμίστε (σηκώστε) εάν χρειάζεται.
	Ο κύκλος πλύσης είναι πολύ ήπιος.	Επιλέξτε τον κατάλληλο κύκλο πλύσης *(βλ. ΠΙΝΑΚΑΣ ΠΡΟΓΡΑΜΜΑΤΩΝ)*.
	Υπάρχει υπερβολική ποσότητα αφρού.	Δεν μετρήθηκε σωστά το απορρυπαντικό ή δεν είναι κατάλληλο για χρήση σε πλυντήριο πιάτων *(βλ. ΠΛΗΡΩΣΗ ΤΗΣ ΘΗΚΗΣ ΑΠΟΡΡΥΠΑΝΤΙΚΟΥ)*.
	Το καπάκι του δοχείου λαμπρυντικού δεν έχει κλείσει καλά.	Βεβαιωθείτε ότι το καπάκι του δοχείου λαμπρυντικού είναι κλεισμένο.
	Το φίλτρο είναι φραγμένο με υπολείμματα τροφών ή άλατα.	Καθαρίστε το φίλτρο και κάντε απασβέστωση της συσκευής *(βλ. ΚΑΘΑΡΙΣΜΟΣ ΦΙΛΤΡΟΥ)*.
	Το δοχείο αλατιού είναι κενό.	Γεμίστε το δοχείο αλατιού *(βλ. ΠΛΗΡΩΣΗ ΔΟΧΕΙΟΥ ΑΛΑΤΙΟΥ)*.
Το πλυντήριο δεν φορτώνει νερό. Στην οθόνη εμφανίζεται: **H2O** και ⊘ είναι αναμμένο, ακούγεται ο ηχητικός συναγερμός.	Δεν υπάρχει νερό στην παροχή ή η βρύση είναι κλειστή.	Βεβαιωθείτε ότι υπάρχει νερό στην παροχή ή ότι η βρύση είναι ανοιχτή.
	Ο εύκαμπτος σωλήνας εισόδου νερού είναι τσακισμένος.	Ελέγξτε τον εύκαμπτο σωλήνα εισόδου (βλ. ΕΓΚΑΤΑΣΤΑΣΗ). Ανοίξτε την πόρτα του πλυντηρίου πιάτων, πατήστε το κουμπί ΕΝΑΡΞΗ/Παύση και κλείστε την πόρτα εντός 4 δευτερολέπτων.
	Η σήτα του σωλήνα παροχής νερού είναι φραγμένη, πρέπει να το καθαρίσετε.	Ελέγξτε και καθαρίστε τη σήτα στον εύκαμπτο σωλήνα εισόδου νερού. Ανοίξτε την πόρτα του πλυντηρίου πιάτων, πατήστε το κουμπί ΕΝΑΡΞΗ/Παύση και κλείστε την πόρτα εντός 4 δευτερολέπτων.

Το πλυντήριο πιάτων ολοκληρώνει τον κύκλο πρόωρα. Στην οθόνη εμφανίζεται: **F8 E3**	Το φίλτρο είναι φραγμένο με υπολείμματα τροφών ή άλατα.	Καθαρίστε το φίλτρο και κάντε απασβέστωση της συσκευής *(βλ. ΚΑΘΑΡΙΣΜΟΣ ΦΙΛΤΡΟΥ και ΟΔΗΓΙΑ ΑΠΑΣΒΕΣΤΩΣΗΣ)*.
	Ο εύκαμπτος σωλήνας αποστράγγισης είναι τοποθετημένος πολύ χαμηλά ή δημιουργείται σιφώνι στο σύστημα αποχέτευσης.	Ελέγξτε αν το άκρο του εύκαμπτου σωλήνα αποστράγγισης είναι τοποθετημένο σε σωστό ύψος *(βλ. ΕΓΚΑΤΑΣΤΑΣΗ)*. Ελέγξτε αν δημιουργείται σιφόνι στο οικιακό σύστημα αποχέτευσης, εάν χρειάζεται, εγκαταστήστε διακόπτη σιφονιού/βαλβίδα εισαγωγής αέρα.
	Υπάρχει υπερβολική ποσότητα αφρού.	Δεν μετρήθηκε σωστά το απορρυπαντικό ή δεν είναι κατάλληλο για χρήση σε πλυντήριο πιάτων *(βλ. ΠΛΗΡΩΣΗ ΤΗΣ ΘΗΚΗΣ ΑΠΟΡΡΥΠΑΝΤΙΚΟΥ)*.
	Αέρας στην παροχή νερού.	Ελέγξτε την παροχή νερού για διαρροές ή άλλα προβλήματα που επιτρέπουν την είσοδο του αέρα.
Τα πιάτα δεν στεγνώνουν καλά.	Δεν υπάρχει λαμπρυντικό ή η δόση είναι πολύ χαμηλή.	Βεβαιωθείτε ότι η θήκη λαμπρυντικού είναι γεμάτη *(βλ. ΠΛΗΡΩΣΗ ΤΗΣ ΘΗΚΗΣ ΛΑΜΠΡΥΝΤΙΚΟΥ)*. Μόνο οι ταμπλέτες πολλαπλών λειτουργιών δεν προσφέρουν τόσο καλά αποτελέσματα στεγνώματος όσο η πραγματική χρήση υγρού λαμπρυντικού.
	Τα πιάτα έχουν αφαιρεθεί μετά το αυτόματο άνοιγμα της πόρτας αλλά πριν από το τέλος του πραγματικού κύκλου.	Βεβαιωθείτε ότι ο κύκλος έχει τελειώσει πριν ξεκινήσετε να αδειάζετε τα πιάτα *(βλ. ΚΑΘΗΜΕΡΙΝΗ ΧΡΗΣΗ)*. Για ακόμα καλύτερα αποτελέσματα στεγνώματος, συνιστάται να αφήνετε τα πιάτα μέσα στο πλυντήριο πιάτων με την πόρτα ανοιχτή για επιπλέον 15 λεπτά μετά το τέλος του κύκλου.
	Τα πιάτα παραμένουν πολύ επίπεδα.	Εάν παρατηρήσετε λακκούβες νερού μέσα σε κοιλότητες φλιτζανιών, κούπες ή μπολ, δοκιμάστε να τοποθετήσετε τα πιάτα (ειδικά στο πάνω ράφι) με μεγαλύτερη κλίση ώστε να στάξουν μεγαλύτερες ποσότητες νερού πριν ξεκινήσει το στέγνωμα.
	Ο επιλεγμένος κύκλος δεν έχει φάση στεγνώματος.	Ελέγξτε στον *ΠΙΝΑΚΑ ΠΡΟΓΡΑΜΜΑΤΩΝ* αν το συγκεκριμένο πρόγραμμα περιλαμβάνει φάση στεγνώματος. Ο κύκλος χωρίς τη φάση στεγνώματος μπορεί να μην προσφέρει την επιθυμητή απόδοση στεγνώματος, επομένως συνιστάται να αλλάξετε την επιλογή κύκλου σε αυτόν που περιλαμβάνει τη φάση στεγνώματος.
	Τα σκεύη είναι αντικολλητικά ή πλαστικά.	Κάποιες σταγόνες νερού που παραμένουν σε αυτό το είδος υλικού είναι φυσιολογικές.
Τα πιάτα και τα ποτήρια έχουν μπλε ραβδώσεις ή γαλαζωπές αποχρώσεις.	Η δοσολογία λαμπρυντικού είναι υπερβολική.	Προσαρμόστε τη δοσολογία σε χαμηλότερη ρύθμιση.
Τα πιάτα και τα ποτήρια καλύπτονται από άλατα ή μια υπόλευκη μεμβράνη.	Το δοχείο αλατιού είναι κενό.	Γεμίστε ξανά τη δεξαμενή με αλάτι το συντομότερο δυνατό. Η χρήση της συσκευής χωρίς αλάτι μπορεί να προκαλέσει βλάβη στα εσωτερικά της εξαρτήματα.
	Ρύθμιση σκληρότητας νερού είναι πολύ χαμηλή.	Αυξήστε τις ρυθμίσεις *(βλ. ΠΙΝΑΚΑΣ ΣΚΛΗΡΟΤΗΤΑΣ ΝΕΡΟΥ)*.
	Το καπάκι του δοχείου αλατιού δεν είναι καλά κλεισμένο.	Ελέγξτε και κλείστε το καπάκι του δοχείου αλατιού.
	Το δοχείο λαμπρυντικού είναι άδειο ή η δόση του λαμπρυντικού είναι ανεπαρκής.	Γεμίστε το δοχείο με λαμπρυντικό και ελέγξτε τη ρύθμιση δοσολογίας *(για περισσότερες πληροφορίες - βλ. ΠΛΗΡΩΣΗ ΤΗΣ ΘΗΚΗΣ ΛΑΜΠΡΥΝΤΙΚΟΥ)*.
Το πλυντήριο πιάτων εμφανίζει την ένδειξη **F8 E5**	Η βαλβίδα είναι μπλοκαρισμένη ή ελαττωματική.	Κλείστε την παροχή νερού, εάν είναι δυνατό. Μην αποσυνδέετε την τροφοδοσία. Καλέστε το σέρβις.
Η διαρροή απορρυπαντικού.	Εξαρτάται από το υγρό απορρυπαντικό που χρησιμοποιείται και μπορεί να τονιστεί σε περίπτωση που ενεργοποιηθεί η επιλογή καθυστέρησης.	Μικρές διαρροές δεν προκαλούν δυσλειτουργία του μηχανήματος και μπορούν να αποφευχθούν αλλάζοντας τον τύπο του υγρού απορρυπαντικού ή χρησιμοποιώντας ταμπλέτες.

Μπορείτε να βρείτε πολιτικές, τυπική τεκμηρίωση, παραγγελία ανταλλακτικών και πρόσθετες πληροφορίες προϊόντος:
- Χρήση κωδικού QR στο προϊόν σας.
- Επισκεφθείτε τον ιστότοπο **docs.whirlpool.eu/docs** και **parts-selfservice.europeanappliances.com**
- Εναλλακτικά, **μπορείτε να επικοινωνήσετε με την Υπηρεσία εξυπηρέτησης πελατών** (Βλ. τηλεφωνικό αριθμό στο βιβλιαράκι εγγύησης). Όταν επικοινωνείτε με το Κέντρο εξυπηρέτησης πελατών, αναφέρατε τους κωδικούς που αναγράφονται στην ετικέτα αναγνώρισης προϊόντος.

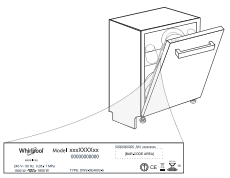

Οι πληροφορίες μοντέλου μπορούν να ανακτηθούν χρησιμοποιώντας τον κωδικό QR που αναγράφεται στην ετικέτα ενέργειας.
Η ετικέτα περιλαμβάνει επίσης το αναγνωριστικό μοντέλου που μπορεί να χρησιμοποιηθεί για προσπέλαση στην πύλη του μητρώου στη διεύθυνση https://eprel.ec.europa.eu.

®/TM/ © 2024 Whirlpool. Παράγεται κατόπιν αδείας.

GRACIAS POR COMPRAR UN PRODUCTO WHIRLPOOL.
Si desea recibir un servicio más completo,
registre su aparato en: **www.whirlpool.eu/register**

Antes de usar el aparato, lea atentamente las instrucciones de seguridad e instalación.
Después de la instalación, recuerde retirar todas las piezas de protección para el transporte del lavavajillas.

ESCANEE EL CÓDIGO QR DE SU APARATO PARA OBTENER INFORMACIÓN MÁS DETALLADA



El panel de control de este lavavajillas se activa pulsando el botón de Encendido/Apagado.
Por razones de ahorro de energía, el panel de control se apaga automáticamente después de 10 minutos si no se inicia un ciclo.

DESCRIPCIÓN DEL PRODUCTO

APARATO

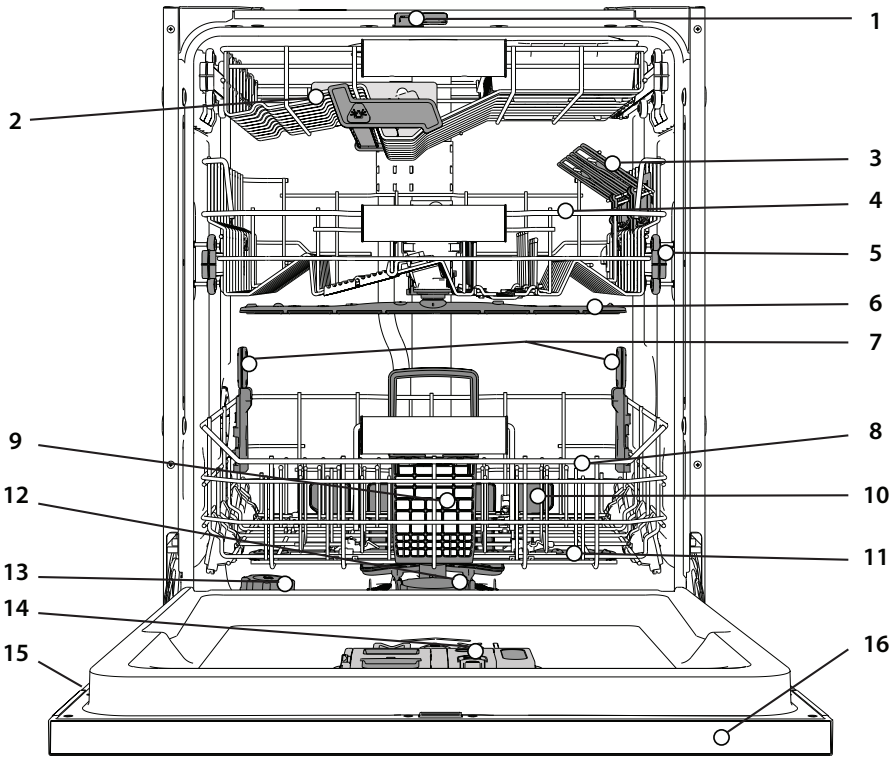

1. NaturalDry
2. Rejilla más alta
3. Sujeciones plegables
4. Cesta superior
5. Ajustador de altura de la bandeja superior
6. Brazo aspersor superior
7. Soporte Power Clean®
8. Cesta inferior
9. Cesto de cubiertos
10. Power Clean®
11. Brazo aspersor inferior
12. Conjunto de filtrado
13. Depósito de sal
14. Dispensadores de detergente y abrillantador
15. Placa de características
16. Panel de control

PANEL DE CONTROL



1. Botón de **ENCENDER-APAGAR/Restablecer** con indicador luminoso
2. Botón de **programa ECO** con indicador luminoso
3. Botón de **programa Auto Intensivo** con indicador luminoso
4. Botón de **programa Auto Mezclado** con indicador luminoso
5. Botón de **programa Auto Rápido** con indicador luminoso
6. Botón de **programa Rápido** con indicador luminoso
7. Botón de **programa Vidrio** con indicador luminoso / **programa de Autolimpieza -** pulsar 3 seg.
8. Botón de **programa Prelavado** con indicador luminoso
9. Indicador luminoso de depósito de **sal** vacío
10. Indicador luminoso de depósito de **abrillantador** vacío
11. **Pantalla**
12. **Número de programa** e indicador de **tiempo restante**
13. Indicador luminoso de **Grifo Cerrado**
14. Indicador luminoso **DESCALCIFICACIÓN**
15. Botón de **opción Power Clean®** con indicador luminoso
16. Botón de **opción de Media Carga** con indicador luminoso
17. Botón de **opción Secado Extra** con indicador luminoso / **Ajustes -** pulsar 3 seg.
18. Botón de **opción Silencioso** con indicador luminoso
19. Botón de **opción Sani Abrillantado** con indicador luminoso
20. Botón de **opción Turbo** con indicador luminoso
21. Botón de **opción Aplazamiento** con indicador luminoso
22. Botón de **INICIO/Pausa** con indicador luminoso

VISUALIZACIÓN EN EL SUELO

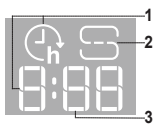

1. **Tiempo de retardo en el suelo** - indicador del tiempo que falta para el inicio del ciclo, cuando la opción de retardo está configurada
2. **Depósito de sal vacío** - Indicador luminoso de depósito de sal vacío en el suelo
3. **Tiempo restante en el suelo** - indicador del tiempo que queda para el final del ciclo

PRIMER USO

CONSEJO RESPECTO AL PRIMER USO

Después de la instalación, retire los topes de las bandejas y los elementos de retención elásticos de la bandeja superior.

AJUSTES MENÚ

1. Encienda el aparato pulsando el botón **ENCENDER-APAGAR** ⏻.
2. Mantenga pulsado el botón de **Ajustes** ⚙ (Secado Extra ⌇⌇⌇+) durante 3 segundos, hasta que oiga una señal acústica y la pantalla muestre "**SEt**".
3. Después de un segundo se mostrará el primer ajuste disponible (letra „**h**").
4. Pulse **programa Prelavado** ☺ **/ opción Power Clean®** POWER CLEAN para desplazarse por la lista de ajustes disponibles (véase la tabla siguiente) y, a continuación, pulse **INICIO/Pausa** ▷II para ver y cambiar el valor del ajuste actualmente seleccionado.
5. Pulse **programa Prelavado** ☺ **/ opción Power Clean®** POWER CLEAN para cambiar el valor y, a continuación, pulse **INICIO/Pausa** ▷II para guardar el nuevo valor.
6. Para cambiar otro ajuste, repita los puntos 2 y 5.
7. Pulse **ENCENDER-APAGAR** ⏻ o espere 30 segundos para salir del menú.

LETRA	AJUSTE	VALORES (Por defecto - **en negrita**)
h	**Nivel de dureza del agua** *(consulte "AJUSTE DE LA DUREZA DEL AGUA" y "TABLA DE DUREZA DEL AGUA")*	1 | 2 | **3** | 4 | 5
F	**Nivel del abrillantador** *(consulte "AJUSTE DE LA DOSIS DE ABRILLANTADOR")*	0 | 1 | 2 | 3 | 4 | **5**
d	**NaturalDry** *(consulte "OPCIONES Y FUNCIONES ")* "1" = Encendido, "0" = Apagado	**1** | 0
t	**Tiempo en el suelo** *(consulte "OPCIONES Y FUNCIONES ")* "1" = Encendido, "0" = Apagado	**1** | 0
S	**Sonido** "1" = Encendido, "0" = Apagado	**1** | 0
L	**Luces internaso** *(consulte "OPCIONES Y FUNCIONES ")* "1" = Encendido, "0" = Apagado	**1** | 0
r	**Ajustes de fábrica -** Pulse **INICIO/Pausa** para restablecer los valores de fábrica de todos los ajustes incluidos en el menú de configuración.	-

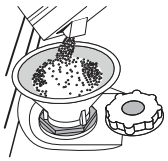

LLENADO DEL DEPÓSITO DE SAL

El uso de sal evita la formación de INCRUSTACIONES DE CAL en la vajilla y en los componentes funcionales de la máquina.

El depósito de sal se encuentra en la parte inferior del lavavajillas (bajo la rejilla inferior del lado izquierdo).

• Es obligatorio que **EL DEPÓSITO DE SAL NO ESTÉ NUNCA VACÍO**.

- Es importante ajustar la dureza del agua.
- La sal debe llenarse cuando **el indicador luminoso de RECARGA DE SAL** del panel de control esté encendido.

1. Retire la bandeja inferior y desenrosque el tapón del depósito (en sentido antihorario).
2. Coloque el embudo*(consulte figura)* y llene el depósito de sal hasta el borde (aproximadamente 0,5 kg); puede derramarse un poco de agua.
3. **Pasos a seguir solo la primera vez: llene el depósito de sal con agua.**
4. Retire el embudo y limpie cualquier residuo de sal del orificio.

Asegúrese de que el tapón esté bien cerrado, de modo que el detergente no pueda entrar en el depósito durante el programa de lavado (esto podría estropear irremisiblemente el ablandador del agua).

Siempre que necesite añadir sal, es obligatorio completar el procedimiento antes del inicio del ciclo de lavado para evitar la corrosión. Los residuos de solución salina o de granos de sal pueden derivar en una corrosión que dañe irreparablemente los componentes de acero inoxidable. La garantía no es aplicable si se producen daños por esta causa.

Si el depósito de sal no se llena, el ablandador del agua y la resistencia pueden sufrir daños como resultado de la acumulación de incrustaciones de cal.

Se recomienda utilizar sal con cualquier tipo de detergente para lavavajillas.

AJUSTE DE LA DUREZA DEL AGUA

Para que el ablandador del agua funcione a la perfección, es esencial que la configuración de la dureza del agua se base en la dureza real del agua de su casa. Su suministrador de agua local le puede proporcionar esta información. El ajuste de fábrica es "**3**". *Consulte „TABLA DE DUREZA DEL AGUA".*

Para cambiarlo, siga las instrucciones del apartado *„AJUSTES MENÚ".*

Utilice solamente sal fabricada específicamente para lavavajillas.

Cuando haya echado la sal dentro del depósito, el indicador luminoso de RECARGA DE SAL se apagará.

Si el depósito de sal no se llena, el ablandador del agua y la resistencia pueden sufrir daños como resultado de la acumulación de incrustaciones de cal. Se recomienda utilizar sal con cualquier tipo de detergente para lavavajillas.

Tabla de dureza del agua			
Level	**°dH** Niveles Alemanes	**°fH** Niveles Franceses	**°Clark** Niveles Ingleses
1 (blanda)	0 - 6	0 - 10	0 - 7
2 (media)	7 - 11	11 - 20	8 - 14
3 (normal)	12 - 16	21 - 29	15 - 20
4 (dura)	17 - 34	30 - 60	21 - 42
5 (muy dura)	35 - 50	61 - 90	43 - 62

SISTEMA DE ABLANDAMIENTO DE AGUA

El ablandador del agua reduce automáticamente la dureza del agua, evitando así la acumulación de incrustaciones en el calentador y permitiendo también una mayor eficiencia del lavado.

Este sistema se regenera con sal, por lo que es necesario rellenar el depósito de sal cuando está vacío.

La frecuencia de la regeneración depende del ajuste del nivel de dureza del agua. La regeneración se produce una vez cada **4-6** ciclos Eco con la dureza del agua ajustada en el nivel **3**. El proceso de regeneración se produce al principio del ciclo con agua fresca adicional.

- Una regeneración consume: ~3 l de agua;
- Añade hasta 5 minutos adicionales al ciclo;
- Consume menos de 0,005 kWh de energía.

LLENADO DEL DISPENSADOR DEL ABRILLANTADOR

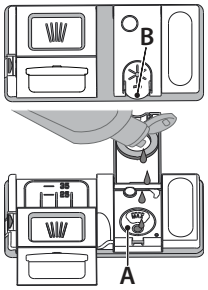

El abrillantador facilita el SECADO de la vajilla. El dispensador de abrillantador **A** se debe rellenar cuando el indicador luminoso ABRILLANTADOR del panel de control se encienda.

1. Abra el dispensador **B** pulsando y subiendo la lengüeta de la cubierta.
2. Introduzca el abrillantador con cuidado como máximo hasta la última marca (110 ml) de referencia del depósito, evitando que se derrame. Si se derrama, limpie el derrame inmediatamente con un paño seco.
3. Pulse la cubierta hacia abajo hasta que oiga un «clic» para cerrarla.

NUNCA eche el abrillantador directamente en la cuba.

AJUSTE DE LA DOSIS DE ABRILLANTADOR

Si los resultados del secado no le satisfacen totalmente, puede ajustar la cantidad de abrillantador utilizada. Para cambiarlo, siga las instrucciones del apartado *„AJUSTES MENÚ".*

Si se selecciona el nivel de abrillantador CERO, no se suministrará abrillantador. El indicador **luminoso de ABRILLANTADOR BAJO** no se encenderá si el abrillantador se termina.

Se pueden configurar **6** niveles como máximo según el modelo de lavavajillas.

- Si ve manchas azuladas en la vajilla, seleccione un número bajo (0-3).
- Si hay gotas de agua o incrustaciones de cal en la vajilla, seleccione un número alto (4-5).

RELLENAR EL DISPENSADOR DE DETERGENTE

Utilice solamente detergente fabricado específicamente para lavavajillas.

NO UTILICE detergentes de uso general.

Utilizar un exceso de detergente puede hacer que queden residuos de espuma en la máquina una vez terminado el ciclo.

El uso de detergente no diseñado para lavavajillas puede provocar fallos de funcionamiento o daños en el aparato.

Para conseguir los mejores resultados de lavado y secado, es necesario el uso combinado de detergente, líquido abrillantador y sal refinada.

Recomendamos utilizar detergentes que no contengan fosfatos ni cloro, ya que estos productos son perjudiciales para el medio ambiente.

Unos buenos resultados de lavado también dependen de la utilización de la cantidad correcta de detergente.

Exceder la cantidad indicada no produce un lavado más efectivo y aumenta la contaminación medioambiental.

La cantidad se puede ajustar según el nivel de suciedad.

Si se trata de artículos con una suciedad normal, utilice aproximadamente o bien 35 g (detergente en polvo) o 35 ml (detergente líquido) y una cucharada pequeña adicional de detergente directamente dentro de la cuba. Si se utilizan pastillas, bastará con una.

Si la vajilla está poco sucia o si se ha aclarado con agua antes de ponerla en el lavavajillas, le aconsejamos que reduzca la cantidad de detergente utilizada (mínimo 25 g/ml) p. ej. no poniendo el polvo/gel adicional dentro de la cuba.

Para obtener unos buenos resultados de lavado, siga también las instrucciones del envase del detergente.
Para más consultas, pregunte a los fabricantes del detergente.

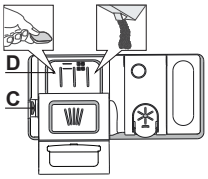

Para abrir el dispensador de detergente utilice el mecanismo de apertura C. Introduzca el detergente solo en el dispensador D seco. Eche la cantidad de detergente para el prelavado directamente dentro de la cuba.

1. Cuando dosifique el detergente, consulte la información mencionada anteriormente para añadir la cantidad correcta. Dentro del dispensador **D** hay indicaciones para ayudarle a dosificar el detergente.
2. Retire los restos de detergente de los bordes del dispensador y cierre la tapa hasta oír un clic.
3. Cierre la tapa del dispensador de detergente levantándola hasta que el mecanismo de cierre quede bien fijado.

El dispensador de detergente se abre automáticamente en el momento adecuado según el programa. **El uso de detergente no diseñado para lavavajillas puede provocar fallos de funcionamiento o daños en el aparato.**

USO DIARIO

1. **COMPROBACIÓN DE LA CONEXIÓN DE AGUA**
   Compruebe que el lavavajillas esté conectado al suministro de agua y que el grifo esté abierto.
2. **ENCENDIDO DEL LAVAVAJILLAS**
   Abra la puerta y pulse el botón **ENCENDER/APAGAR**.
3. **CARGA DE LAS BANDEJAS** *(consulte LLENADO DEL LAVAVAJILLAS)*.
4. **LLENADO DEL DISPENSADOR DE DETERGENTE**
5. **ESCOGER EL PROGRAMA Y PERSONALIZAR EL CICLO**
   Seleccione el programa más apropiado según el tipo de vajilla y el nivel de suciedad *(consulte DESCRIPCIÓN DE PROGRAMAS)* pulsando el botón del **PROGRAMA** seleccionado.
   Seleccione las opciones deseadas *(consulte OPCIONES Y FUNCIONES)*. No todas las opciones son compatibles con todos los programas.
6. **INICIO**
   Inicie el ciclo de lavado pulsando el botón **INICIO/Pausa** y cerrando la puerta en un plazo de 4 seg. Cuando el programa se inicia se oye una señal acústica. Si la puerta no se ha cerrado en un plazo de 4 seg, suena la alarma. En este caso, abra la puerta, pulse el botón **INICIO/Pausa** y vuelva a cerrar la puerta en un plazo de 4 segundos.
7. **FINALIZACIÓN DEL CICLO DE LAVADO**
   El final del ciclo lavado se indica mediante un sonido y l apantalla muestra la palabra **END** [FIN]. Abra la puerta y apague el aparato pulsando el botón **ENCENDER/APAGAR**.
   Espere unos minutos antes de retirar la vajilla, para evitar quemaduras. Descargue las bandejas, empezando por la inferior.

La máquina se apagará automáticamente durante ciertos periodos largos de inactividad, para minimizar el consumo de electricidad.
Si la vajilla está solo ligeramente sucia o si se ha aclarado con agua antes de colocarla en el lavavajillas, le aconsejamos que reduzca la cantidad de detergente utilizada.

MODIFICACIÓN DE UN PROGRAMA EN CURSO

Si se ha equivocado al seleccionar el programa, se puede cambiar, siempre que acabe de empezar. **REINICIAR** la máquina: mantenga pulsado el botón **ENCENDER/APAGAR** durante más de 3 segundos, la máquina se apagará. **El tablero mostrará "0:01".** Cierre la puerta y espere a que termine el ciclo de desagüe (1 minuto aproximadamente). Abra la puerta, vuelva a encender la lavadora utilizando el botón de **ENCENDER/APAGAR** y seleccione el nuevo ciclo de lavado y las opciones. Inicie el ciclo pulsando el botón **INICIO/Pausa** y cerrando la puerta en 4 segundos.

AÑADIR VAJILLA EXTRA

Sin apagar la máquina, abra primero ligeramente la puerta para evitar que el agua salpique (el LED de **INICIO/Pausa**) comienza a parpadear) **(Precaución: ¡vapor caliente!)** y coloque la vajilla dentro del lavavajillas. Pulse el botón **INICIO/Pausa** y cierre la puerta en un plazo de 4 seg; el ciclo se reanudará desde el punto en el cual se interrumpió.

INTERRUPCIONES ACCIDENTALES

Si se abre la puerta durante el ciclo de lavado, o si hay un corte de corriente, el ciclo se detiene. **SOLO SI PRESIONA** el botón **INICIO/Pausa** y cierra la puerta en un plazo de 4 seg, el ciclo se reanudará desde el punto en el cual se interrumpió.

SUGERENCIAS Y CONSEJOS

CONSEJOS

Antes de cargar los cestos, elimine todos los residuos de comida de la vajilla y vacíe los vasos. **No es necesario aclarar previamente con agua corriente.** Coloque la vajilla de tal modo que quede bien sujeta y no se vuelque; y coloque los recipientes con las bocas hacia abajo y las partes cóncavas/convexas en posición oblicua, permitiendo que el agua llegue a todas las superficies y fluya libremente.
Advertencia: tapas, mangos, bandejas y sartenes no deben impedir que los brazos aspersores giren.
Coloque cualquier objeto pequeño en el canastillo para cuchillería. La vajilla y los utensilios muy sucios se deberían colocar en la bandeja inferior porque en este sector los aspersores de agua son más resistentes y permiten un rendimiento de lavado superior.
Una vez cargado el aparato, asegúrese de que los brazos aspersores puedan girar libremente.

VAJILLA INADECUADA

- Vajilla y cubiertos de madera.
- Cristalería con adornos delicados, artesanía y vajilla antigua. Los adornos no son resistentes.
- Partes de material sintético que no resistan altas temperaturas.
- Vajilla de cobre y latón.
- Vajilla sucia de ceniza, cera, grasa lubricante o tinta.

Los colores de los adornos del cristal y las piezas de aluminio/plata pueden cambiar y descolorarse durante el proceso de lavado. Algunos tipos de vidrios (p. ej. los objetos de cristal) también pueden volverse opacos después de varios ciclos de lavado.

DAÑOS A LA CRISTALERÍA Y A LA VAJILLA

- Utilice solo cristalería y porcelana garantizadas por el fabricante como aptas para lavavajillas.
- Utilice un detergente delicado adecuado para la vajilla.
- Saque la cristalería y la cubertería del lavavajillas inmediatamente después de la finalización del ciclo de lavado.

CONSEJOS SOBRE AHORRO ENERGÉTICO

- Si el lavavajillas doméstico se utiliza siguiendo las instrucciones del fabricante, **lavar platos en el lavavajillas suele consumir MENOS ENERGÍA y agua que el lavado a mano.**
- Para maximizar la eficiencia del lavavajillas, **se recomienda iniciar el ciclo de lavado cuando el lavavajillas esté totalmente cargado.** Cargar el lavavajillas doméstico hasta la capacidad indicada por el fabricante contribuirá a ahorrar energía y agua. Puede encontrar información sobre la carga correcta de la vajilla en el capítulo CARGA DE LAS CESTAS. En caso de carga parcial, se recomienda utilizar las opciones de lavado específicas si están disponibles (Media carga/ Zone Wash/ Multizonas), llenando solo las cestas seleccionadas. La carga incorrecta o excesiva del lavavajillas puede aumentar el consumo de recursos (como el agua, la energía y el tiempo, así como el nivel de ruido), reduciendo el rendimiento de lavado y de secado.
- El preaclarado manual de la vajilla conlleva un mayor consumo de agua y energía y no está recomendado.

HIGIENE

Para evitar malos olores y sedimentos que se pueden acumular en el lavavajillas, **ejecute un programa a alta temperatura al menos una vez al mes.** Utilice una cucharadita de café de detergente y ejecútelo sin carga para limpiar el aparato.

RESISTENCIA A LAS HELADAS

Si se va a colocar el electrodoméstico en un lugar con riesgo de heladas, **debe desaguarse completamente**. Cierre la llave del agua, retire los tubos de entrada y de salida y deje que desagüe completamente. **Asegúrese de que el descalcificador esté lleno de sal regeneradora disuelta en el depósito de sal** para proteger el electrodoméstico de temperaturas de hasta -20 °C.
Si el aparato se ha almacenado en condiciones de heladas, debe permanecer a una temperatura ambiente de mín. 5°C durante **al menos 24 horas** antes de la primera puesta en marcha.

TABLA DE PROGRAMAS

Programa	Descripción de programas		Fase de secado	NaturalDry*)	Opciones disponibles **)	Duración del programa de lavado (h:min)***)	Consumo de agua (litros/ciclo)	Consumo de energía (kWh/ciclo)
Eco	**Eco** 50°- Programa Eco es adecuado para lavar utensilios con suciedad normal, para este uso es el programa más eficiente en términos de consumo combinado de energía y agua, y se utiliza para valorar el cumplimiento con la legislación de Ecodiseño de la UE.		√	√	POWER CLEAN ½ +((+ ⏱ >> ⏱h	4:00	9.5	0.64
A	**Auto Intensivo** 65° - Programa automático para vajillas y utensilios muy sucios.	Detecta el nivel de suciedad en la vajilla y ajusta el programa según proceda. Cuando el sensor está detectando el nivel de suciedad, aparece una animación en la pantalla y se actualiza la duración del ciclo.	√	√	POWER CLEAN ½ +((+ ⏱ >> ⏱h	2:25 - 3:10	17.0- 25.0	1.30 - 1.70
A	**Auto Mezclado** 55° - Programa automático para vajilla normalmente sucia con restos de comida seca.		√	√	POWER CLEAN ½ +((+ ⏱ >> ⏱h	1:20 - 3:20	7.5 - 20.5	0.75 - 1.20
A	**Auto Rápido** 50° - Programa automático para vajilla con suciedad normal y ligera. El ciclo diario que garantiza un rendimiento de limpieza y secado óptimos en poco tiempo.		√	√	POWER CLEAN ½ +((+ ⏱ ⏱h	1:00 - 1:50	8.0 - 16.0	0.70 - 1.10
	Rápido 45° - Este programa se recomienda para una cantidad limitada de vajilla poco sucia y sin restos de comida seca. No incluye fase de secado.		-	√	½ +((+ ⏱ ⏱h	0:30 - 0:40	10.5 - 15.0	0.55 - 0.65
	Cristal 45° - Programa para artículos delicados, que son más sensibles a las temperaturas altas, por ejemplo vasos y tazas.		√	√	½ +((+ ⏱h	1:40 - 1:50	12.5 - 17.0	0.95 - 1.20
	Prelavado - Se utiliza para remojar la vajilla que planea lavar más tarde. Con este programa no se debe utilizar detergente.		-	√	½ ⏱h	0:12	4.5	0.10
	Autolimpieza 65° - Programa para realizar el mantenimiento del lavavajillas. Solo debe llevarse a cabo cuando el lavavajillas esté VACÍO usando detergentes específicos diseñados para el mantenimiento de lavavajillas.		-	-	⏱ ⏱h	1:15	12.7	1.10

Los datos del programa ECO se miden bajo condiciones de laboratorio de conformidad con la Norma europea EN 60436:2020.
Nota para los laboratorios de pruebas: para obtener información detallada sobre las condiciones de la prueba comparativa EN, escribir a la siguiente dirección: dw_test_support@europeanappliances.com
No es necesario ningún tratamiento previo de la vajilla antes de ninguno de los programas.
**) La puerta está abierta antes de que el programa finalice. Esto mejora la eficacia de secado. Esperar hasta que el tiempo llegue a 00:00 para descargar el lavaplatos.*
***) No todas las opciones se pueden utilizar simultáneamente.*
****) Los valores indicados para los programas distintos al programa Eco son indicativos. El tiempo real puede variar dependiendo de muchos factores como la temperatura y la presión del agua de entrada, la temperatura ambiente, la cantidad de detergente, la cantidad y el tipo de carga, la colocación de la carga, las opciones adicionales seleccionadas y la calibración del sensor. La calibración del sensor.puede incrementar la duración del programa hasta 20 min.*

OPCIONES Y FUNCIONES

Las OPCIONES pueden seleccionarse/deseleccionarse, después de elegir el programa, directamente pulsando el botón correspondiente (si está disponible - el indicador se enciende) *(ver PANEL DE CONTROL)***. Si una opción no es compatible con el programa seleccionado** *(ver TABLA DE PROGRAMAS)*, **el led correspondiente parpadea rápidamente 3 veces y suenan unos pitidos. La opción no se habilitará. Una opción puede cambiar el tiempo o el consumo de agua o energía para el programa.**

POWER CLEAN **POWER CLEAN® -** Gracias a los chorros suplementarios, esta opción proporciona una limpieza más intensa y enérgica en el cesto inferior, en el área específica. Esta opción se recomienda para lavar ollas y cacerolas. (consulte la sección de carga de Power Clean®).

½ **MEDIA CARGA -** Si no hay muchos platos que lavar, se utiliza la función MEDIA CARGA para ahorrar agua, electricidad o tiempo dependiendo del programa seleccionado. **Recuerde reducir la cantidad de detergente.**

+((**SECADO EXTRA -** La temperatura más alta durante el aclarado final y la fase de secado prolongada permiten un mejor secado.

SILENCIOSO - Adecuado para hacer funcionar el dispositivo de noche. Esta opción puede utilizarse para limitar las emisiones de ruido durante las fases de lavado. Aumentará el tiempo del ciclo dependiendo de la selección del ciclo base.

SANI ABRILLANTADO - Esta opción puede utilizarse para la desinfección de los platos lavados. Incrementa la temperatura del abrillantado final y añade un lavado antibacteriano al programa seleccionado. Ideal para vajilla limpia y biberones. La puerta del lavavajillas se debe mantener cerrada mientras dure el programa para garantizar la reducción de los gérmenes.
ADVERTENCIA: la vajilla y los utensilios pueden estar muy calientes al final del ciclo.

>> **TURBO -** Gracias a la opción TURBO puede reducir el tiempo hasta un 40% en función del programa base seleccionado. Aumenta el consumo de energía y agua.

⏱h **APLAZAMIENTO** - El inicio del programa se puede retrasar un periodo de tiempo de entre **0:30** y **24** horas.
1. Seleccione el programa y cualquier opción deseada. Pulse el botón APLAZAMIENTO repetidamente para retrasar el inicio del programa. Puede ajustarse de 0:30 a 24 horas. Una vez alcanzado el ajuste de 24 horas, pulse la tecla APLAZAMIENTO otra vez para desactivar la función APLAZAMIENTO.
2. Pulse el botón INICIO/Pausa y cierre la puerta en un plazo de 4 seg.
3. Cuando ha transcurrido este tiempo, el indicador luminoso se apaga y el programa empieza automáticamente.

La función de APLAZAMIENTO no se puede seleccionar una vez iniciado un programa.

TIEMPO EN EL SUELO - Una luz LED proyectada en el suelo indica el tiempo que queda para el final del ciclo. La luz se apaga cada vez que se abre la puerta. La luz se apaga al final del ciclo. Esta función está activa por defecto, pero se puede desactivar en el *„AJUSTES MENÚ"*.

NaturalDry - Es un sistema de secado por convección que abre la puerta automáticamente durante/después de la fase de secado para garantizar un rendimiento excepcional y regular del secado. La puerta se abre a una temperatura segura para los muebles de cocina. Por lo tanto, la puerta no se abre si se elige la función SANI ABRILLANTADO.
Como protección adicional contra el vapor, se incluye una lámina protectora especial en el lavavajillas.
Para ver cómo montar la lámina protectora, consulte la GUÍA DE INSTALACIÓN. Esta función está activada por defecto, pero puede desactivarla en el *„AJUSTES MENÚ"*.

DETECCIÓN - Cuando el sensor está detectando el nivel de suciedad, aparece una animación en la pantalla (alrededor de 20 min) y se actualiza la duración del ciclo. La detección del nivel de suciedad de la vajilla está presente en todos los ciclos (excepto Eco), ajustando el programa en consecuencia.

GRIFO CERRADO – Alarma - Parpadea cuando no hay entrada de agua o cuando el grifo está cerrado.

DESCALCIFICACIÓN – Alarma - Se ha detectado acumulación de cal en los componentes internos del aparato. Compruebe si el ajuste de la dureza del agua está en el valor correcto y **hay sal en el contenedor de sal** (*consulte PRIMER USO*). **A continuación, utilice un producto descalcificador** (se recomienda la marca WPro) con el **programa de Autolimpieza**. Después de una descalcificación exitosa, el icono dejará de mostrarse. Si no se realizan las medidas anteriores, el rendimiento del producto se deteriorará.
La advertencia DESCALCIFICACIÓN comenzará a parpadear y la alarma «**dES**» aparecerá en la pantalla. Si aun así no se toma ninguna medida, el aparato sólo permitirá que se inicie un determinado número de ciclos (indicado durante la visualización de la alarma «**dES**») y luego se **BLOQUEARÁ** para evitar que se dañen los componentes, **estando solo disponible el programa de Autolimpieza**. Realizar una descalcificación completa desbloqueará el producto. En caso de cantidades extremadamente altas de cal, puede ser necesario realizar la descalcificación dos veces para que sea eficaz.

LUCI INTERNE - Attivando questa funzione, i LED all'interno dell'apparecchio si accendono automaticamente all'apertura della porta e si spengono automaticamente alla sua chiusura. Se la porta rimane aperta per più di 10 minuti, i LED interni si spengono (per riaccenderli si dovrà chiudere e riaprire la porta). Nell'impostazione predefinita questa funzione è attiva, ma è possibile disattivarla nel*„AJUSTES MENÚ"*.

LLENADO DEL LAVAVAJILLAS

CAPACIDAD: **15** ajustes de servicios estándar

REJILLA MÁS ALTA

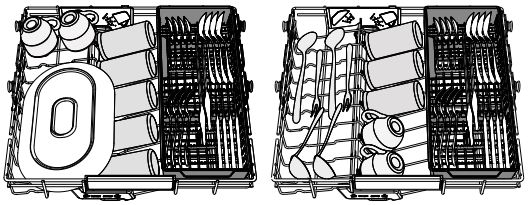

La rejilla más alta ofrece una zona de lavado específica para cuencos, tazas e incluso platos grandes y cubiertos que normalmente se cargan en las rejillas inferiores, lo que permite disponer de más espacio para el resto de la vajilla del día.
La colocación por separado de los cubiertos hace que sean más fáciles de recoger después del lavado y mejora el rendimiento del lavado y el secado.

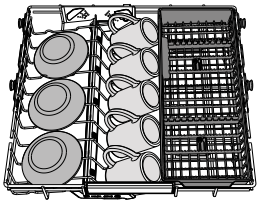

Los cuchillos y otros utensilios con bordes afilados deben colocarse con las hojas hacia abajo.

CESTO SUPERIOR

Cargue la vajilla delicada y ligera: vasos, tazas, platos, ensaladeras bajas.
La bandeja superior tiene unos soportes desplegables que se pueden utilizar en posición vertical cuando se coloquen platos de te/postres o en una posición más baja para cargar cuencos y recipientes.

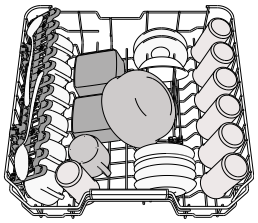

(ejemplo de carga para la bandeja superior)

AJUSTE DE LA ALTURA DE LA BANDEJA SUPERIOR

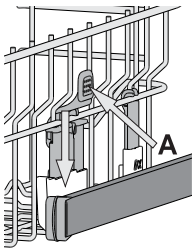

La altura de la bandeja superior se puede ajustar: posición alta para colocar vajilla voluminosa en el cesto inferior y posición baja para aprovechar al máximo los soportes desplegables creando más espacio hacia arriba y evitando que colisionen con los artículos cargados en la bandeja inferior.
La bandeja superior está equipada con un **Ajustador de altura de la bandeja superior** (véase la figura). Sin presionar las palancas, levántelo simplemente sujetando los laterales de la bandeja, hasta que la bandeja esté estable en su posición superior.
Para volver a la posición más baja, pulse las palancas **A** de los laterales de la bandeja y mueva el cesto hacia abajo.
Le recomendamos encarecidamente que no ajuste la altura de la bandeja cuando esté cargada. NUNCA suba o baje el cesto solo de un lado.

SUJECIONES PLEGABLES CON POSICIÓN AJUSTABLE

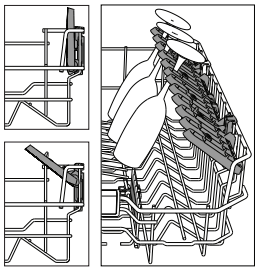

Las sujeciones plegables laterales se pueden plegar o desplegar para optimizar la disposición de la vajilla en el cesto. Las copas de vino quedan bien aseguradas en las sujeciones plegables insertando el tallo de cada copa en las ranuras correspondientes.
En caso de una posición elevada del estante superior, las tapas no pueden estar en la posición vertical.
Dependiendo del modelo:

- para desplegar las sujeciones, deslícelas hacia arriba y gírelas o suéltelas de los cierres y tire de ellas hacia abajo.
- para plegar las sujeciones, gírelas y deslícelas hacia abajo o tire de ellas hacia arriba y fíjelas en los cierres.

CESTO INFERIOR

Para ollas, tapas, platos, ensaladeras, cubertería, etc. Se recomienda colocar las bandejas y tapas grandes en los laterales para evitar interferencias con el brazo aspersor.
La bandeja inferior tiene unos soportes desplegables que se pueden utilizar en posición vertical cuando se coloquen platos o en posición horizontal (más baja) para cargar cacerolas y ensaladeras fácilmente.

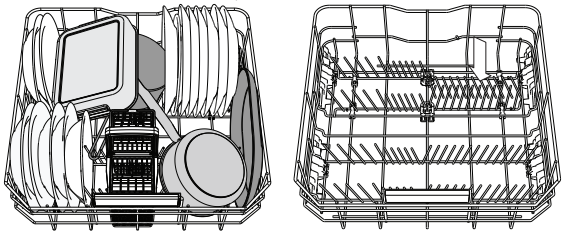

(ejemplo de carga para la bandeja inferior)

POWER CLEAN®

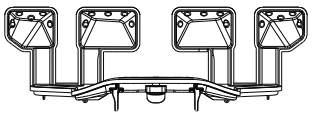

PowerClean® utiliza los chorros de agua especiales de la parte posterior del interior del lavavajillas para limpiar mejor los utensilios muy sucios. La bandeja inferior tiene una Zona espaciosa, un soporte extensible especial que se puede utilizar para mantener sartenes o moldes en posición vertical, para que ocupen menos espacio.
Hay que colocar las ollas cacerolas mirando el componente Power Clean® y activar **POWER CLEAN®** en el panel.
Cómo utilizar Power Clean®:

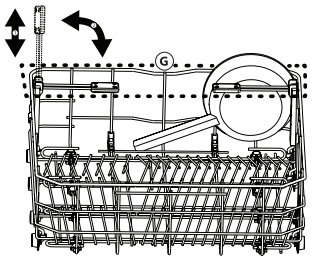

1. Ajuste el área de Power Clean® **(G)** plegando los soportes para platos en la parte posterior para cargar las ollas.
2. Cargue las ollas y cazuelas inclinadas verticalmente en el área de Power Clean®. Las ollas deben estar inclinadas hacia los chorros a presión.

CESTO DE CUBIERTOS

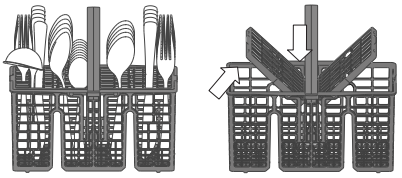

Está equipado con rejillas superiores para una mejor colocación de la cuchillería. Solo se tiene que colocar en la parte delantera de la bandeja inferior.
Los cuchillos y otros utensilios con bordes afilados se tienen que colocar en el cesto de cubiertos con las puntas hacia abajo o se deben colocar horizontalmente en los compartimentos desplegables de la bandeja superior.

CUIDADOS Y MANTENIMIENTO

ATENCIÓN: Desenchufe siempre el dispositivo cuando lo limpie y cuando realice tarea de mantenimiento. No utilice líquidos inflamables para limpiar la máquina.



LIMPIEZA DEL LAVAVAJILLAS

Cualquier marca de dentro del aparato se puede eliminar con un paño humedecido con agua y un poco de vinagre.Las superficies externas de la máquina y el panel de control se pueden limpiar con un paño no abrasivo humedecido con agua. No utilice disolventes ni productos abrasivos.

PREVENCIÓN DE OLORES DESAGRADABLES

Deje siempre la puerta del aparato entreabierta para evitar que se forme humedad y que quede atrapada dentro de la máquina.
Limpie las juntas de alrededor de la puerta y de los dispensadores de detergente regularmente con una esponja húmeda. Esto evitará que la comida quede atrapada en las juntas, que es la causa principal de la formación de olores desagradables.

COMPROBACIÓN DE LA MANGUERA DE SUMINISTRO DE AGUA

Compruebe la manguera de entrada regularmente para detectar zonas frágiles y grietas. Si está estropeada, cámbiela por una manguera nueva a través de nuestro Servicio Postventa o de su distribuidor autorizado. Según el tipo de manguera:

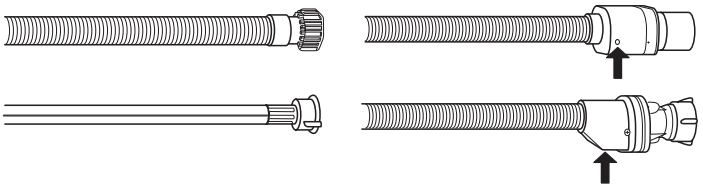

Si la manguera de entrada tiene un revestimiento transparente, revise de forma regular si el color se intensifica en alguna zona. En tal caso, puede que la manguera tenga un escape y deba cambiarse.
Para las mangueras de desagüe: compruebe la ventanilla de inspección de la válvula de seguridad (vea la flecha). Si es de color rojo, significa que la función desagüe estaba activada, y deberá sustituir la manguera por una nueva. Para desenroscar la manguera, pulse el botón de liberación mientras la desenrosca.

LIMPIEZA DE LA MANGUERA DE ENTRADA DE AGUA

Si las mangueras del agua son nuevas o no se han utilizado durante un largo periodo de tiempo, deje correr el agua para asegurarse de que estén limpias y libres de impurezas antes de realizar las conexiones necesarias. Si no se toma esta precaución, la entrada de agua se podría bloquear y dañar el lavavajillas.

LIMPIEZA DEL CUERPO DE FILTRADO

Limpie regularmente el conjunto de filtrado para que los filtros no se obturen y para que el agua residual salga libremente.
El uso del lavavajillas con los filtros obstruidos o con objetos extraños en el sistema de filtrado o en los aspersores puede provocar fallos de funcionamiento que pueden derivar en una pérdida del rendimiento, un aumento del ruido o un mayor consumo de recursos.
El conjunto de filtrado está formado por tres filtros que eliminan los restos de comida del agua de lavado y que hacen recircular el agua.

El lavavajillas no se debe usar sin filtros o si el filtro está suelto.

Al menos una vez al mes o cada 30 ciclos, revise el conjunto de filtrado y, si es necesario, límpielo a fondo con agua corriente, utilizando un cepillo no metálico y siguiendo estas instrucciones:

1. Gire el filtro ci líndrico **A** hacia la izquierda y extráigalo *(Fig 1)*. **Es importante al reinstalar el filtro que los dos triángulos que se muestran en el zoom se encuentren.**
2. Extraiga el filtro en forma de saco **B** ejerciendo una ligera presión en las sujeciones laterales *(Fig 2)*.
3. Extraiga el filtro de placa de acero inoxidable **C** *(Fig 3)*.
4. Si encuentra objetos extraños (como cristales rotos, porcelana, huesos, semillas, etc.) **retírelos con cuidado**.
5. Inspeccione la trampilla y retire cualquier resto de comida. **NO RETIRE NUNCA** la protección de la bomba del ciclo de lavado (se muestra mediante una flecha) *(Fig 4)*.

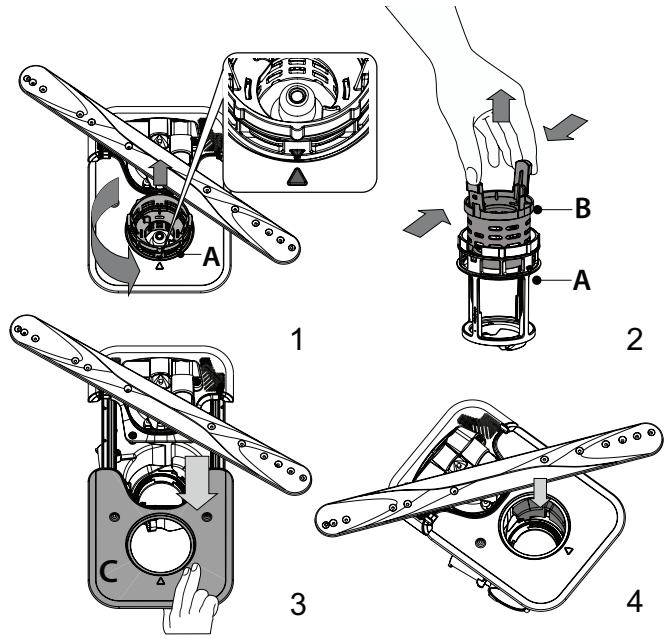

Una vez limpiados los filtros, recoloque el cuerpo de filtrado y encájelo correctamente en su sitio; esto es esencial para garantizar el funcionamiento eficiente del lavavajillas.

LIMPIEZA DE LOS BRAZOS ASPERSORES

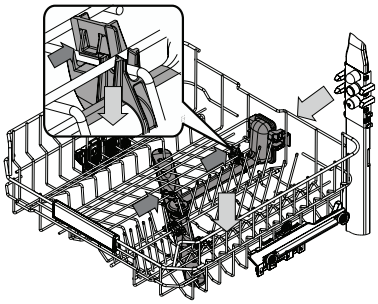

A veces, los residuos de comida se pueden incrustar en los brazos aspersores y bloquear los orificios por donde sale el agua. Por lo tanto, se recomienda revisar los brazos de vez en cuando y limpiarlos con un pequeño cepillo no metálico.

Pour supprimer le pulvérisateur supérieur, vous devez l'enlever avec le collecteur.

La rejilla más alta tiene un tubo de lavado fijo con todas las boquillas de lavado hacia arriba. Para limpiarlo, puede deslizar la rejilla hacia fuera y retirar con una pinza los elementos que puedan estar alojados en las boquillas.

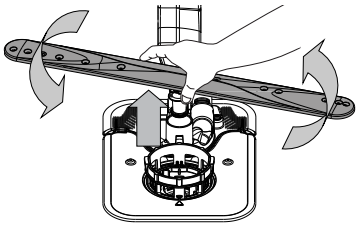

El brazo aspersor inferior se puede desmontar ejerciendo presión hacia arriba y girándolo a la izquierda. El montaje del brazo aspersor se realiza tirando de él hacia abajo y girándolo a la derecha.

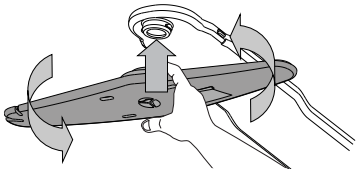

El brazo rociador de techose puede desmontar presionándolo hacia arriba y girándolo a la izquierda. El montaje del brazo aspersor se realiza tirando de él hacia arriba y girándolo a la derecha.

RESOLUCIÓN DE PROBLEMAS

Si su lavavajillas no funciona correctamente, compruebe si el problema se puede resolver revisando la siguiente lista. En caso de errores o problemas, póngase en contacto con nuestro Servicio Postventa, cuyos detalles de contacto puede encontrar en el folleto de la garantía. Las piezas de repuesto estarán disponibles por un período de hasta 7 o hasta 10 años, de acuerdo con los requisitos específicos del Reglamento.

PROBLEMAS	CAUSAS POSIBLES	SOLUCIONES
Se ha encendido el indicador de sal	El depósito de sal está casi vacío.	Llene el depósito con sal (para obtener más información, consulte *LLENADO DEL DEPÓSITO DE SAL*). Compruebe el ajuste de la dureza del agua si es necesario - consulte *CONFIGURACIÓN DE LA DUREZA DEL AGUA*.
El indicador de sal está parpadeando	El depósito de sal está vacío.	Rellene el depósito con sal lo antes posible. El uso del aparato sin sal puede provocar daños en sus componentes internos.
El indicador de abrillantador está encendido o parpadeando	El dosificador de abrillantador está vacío. (Una vez rellenado el indicador del abrillantador puede permanecer encendido por un corto tiempo).	Llene el dosificador con abrillantador (para obtener más información, *consulte LLENADO DEL DISPENSADOR DEL ABRILLANTADOR*).
El indicador de descalcificación está encendido o parpadeando; aparece la alarma «**dES**».	La cal se acumula en los componentes internos del aparato.	Descalcifique el aparato inmediatamente utilizando el programa de Autolimpieza y un producto descalcificador disponible en el mercado *(consulte OPCIONES Y FUNCIONES)*. Llene el depósito con sal. Compruebe el ajuste de la dureza del agua. Si el aparato no se descalcifica, dejará de funcionar.
El lavavajillas no se pone en marcha o no responde a las órdenes.	El aparato no está bien enchufado.	Introduzca el enchufe en la toma.
	Apagón.	Por razones de seguridad, el lavavajillas no se reiniciará automáticamente cuando se restablezca la alimentación eléctrica. Abra la puerta del lavavajillas, pulse el botón INICIO/Pausa y cierre la puerta en un plazo de 4 segundos.
	La puerta del lavavajillas no está bien cerrada. La clavija de NaturalDry no está introducida.	Empuje fuerte la puerta hasta que oiga el «clic».
	Un ciclo se interrumpe por la apertura de la puerta durante más de 4 segundos.	Pulse el botón INICIO/Pausa y cierre la puerta dentro de 4 segundos.
	El panel de control no responde o se muestra **F6 E1**.	Apague el aparato pulsando el botón ENCENDER-APAGAR/Restablecer, vuélvalo a encender aproximadamente al cabo de un minuto y reinicie el programa. Si el problema persiste, desenchufe el aparato durante 1 minuto y vuelva a enchufarlo.
El lavavajillas no se vacía. La pantalla muestra: **F7 E3** o **F9 E1**	El filtro está obstruido con restos de comida o cal.	Limpie el filtro y descalcifique el aparato (*consulte LIMPIEZA DEL CONJUNTO DE FILTRADO* y *INSTRUCCIONES DE DESCALCIFICACIÓN)*.
	El tubo de desagüe está doblado.	Compruebe el tubo de desagüe *(consulte INSTRUCCIONES DE INSTALACIÓN)*.
	El tubo de desagüe del fregadero está bloqueado.	Limpie el tubo de desagüe del fregadero.
El lavavajillas hace demasiado ruido.	Los artículos chocan entre ellos.	Coloque la vajilla correctamente *(consulte LLENADO DEL LAVAVAJILLAS)*.
	Hay una cantidad excesiva de espuma.	El detergente no se ha dosificado correctamente o no es adecuado para lavavajillas *(consulte LLENADO DEL DISPENSADOR DE DETERGENTE)*. Restablezca el ciclo en curso apagando el lavavajillas, vuélvalo a encender, seleccione un nuevo programa, pulse INICIO/PAUSA y cierre la puerta en un plazo de 4 segundos. No añada detergente.
	La vajilla no está bien colocada.	Coloque la vajilla correctamente *(consulte LLENADO DEL LAVAVAJILLAS)*.
	El filtro está obstruido con restos de comida o cal.	Limpie el cuerpo de filtrado *(consulte CUIDADOS Y MANTENIMIENTO)*.
La vajilla no está limpia.	La vajilla no está bien colocada.	Coloque la vajilla correctamente *(consulte LLENADO DEL LAVAVAJILLAS)*.
	Los brazos aspersores no pueden girar libremente, obstaculizados por la vajilla.	Coloque la vajilla correctamente *(consulte LLENADO DEL LAVAVAJILLAS)*. Compruebe que la rejilla superior está en la posición correcta y ajústela (levántela) si es necesario.
	El ciclo de lavado es demasiado suave.	Seleccione un ciclo de lavado adecuado *(consulte la TABLA DE PROGRAMAS)*.
	Hay una cantidad excesiva de espuma.	El detergente no se ha dosificado correctamente o no es adecuado para lavavajillas *(consulte RELLENAR EL DISPENSADOR DE DETERGENTE)*.
	El tapón del compartimento del abrillantador no se ha cerrado correctamente.	Compruebe que el tapón del dispensador de abrillantador esté cerrado.
	El filtro está obstruido con restos de comida o cal.	Limpie el filtro y descalcifique el aparato *(consulte LIMPIEZA DEL CONJUNTO DE FILTRADO)*.
	El depósito de sal está vacío.	Llene el depósito de sal *(consulte LLENADO DEL DEPÓSITO DE SAL)*
El lavavajillas no se llena de agua. La pantalla muestra: **H2O** y ⌀ está encendida; hay un sonido de alarma acústica.	No hay entrada de agua o el grifo está cerrado.	Compruebe que haya suministro de agua y que el grifo esté abierto.
	La manguera de entrada de agua está doblada.	Compruebe la manguera de agua *(consulte INSTALACIÓN)*. Abra la puerta del lavavajillas, pulse el botón START/Pause (INICIO/Pausa) y cierre la puerta en un plazo de 4 segundos.
	El tamiz de la manguera de entrada está obturado; hay que limpiarlo.	Compruebe y limpie el tamiz de la manguera de entrada de agua. Abra la puerta del lavavajillas, pulse el botón INICIO/Pausa y cierre la puerta en un plazo de 4 segundos.

El lavavajillas finaliza el ciclo de forma prematura. La pantalla muestra: **F8 E3**	El filtro está obstruido con restos de comida o cal.	Limpie el filtro y descalcifique el aparato *(consulte LIMPIEZA DEL CONJUNTO DE FILTRADO y INSTRUCCIONES DE DESCALCIFICACIÓN)*.
	El tubo de desagüe está demasiado bajo o bloquea el sistema de desagüe de la casa.	Compruebe si el extremo del tubo de desagüe está colocado a la altura correcta *(consulte INSTALACIÓN)*. Compruebe si está obstruyendo el sistema de desagüe de la casa e instale un disyuntor de sifones/válvula de entrada de aire si es necesario.
	Hay una cantidad excesiva de espuma.	El detergente no se ha dosificado correctamente o no es adecuado para lavavajillas *(consulte RELLENAR EL DISPENSADOR DE DETERGENTE)*.
	Aire en el suministro de agua.	Compruebe que el suministro de agua no tenga fugas o defectos que dejen entrar aire.
Los platos no se secan bien.	No hay abrillantador o la dosis es demasiado baja.	Asegúrese de que el dispensador de abrillantador esté lleno *(consulte LLENADO DEL DISPENSADOR DEL ABRILLANTADOR)*. Las pastillas multifuncionales no proporcionan un efecto de secado tan bueno como el uso real del abrillantador líquido.
	La vajilla se ha descargado después de la apertura automática de la puerta, pero antes del final del ciclo real.	Asegúrese de que el ciclo ha terminado antes de empezar a descargar la vajilla *(consulte USO DIARIO)*. Para un mejor secado, se recomienda dejar la vajilla dentro del lavavajillas con la puerta abierta durante 15 minutos más una vez finalizado el ciclo.
	La vajilla está demasiado plana.	Si observa charcos de agua en el interior de las cavidades de las tazas, tazones o cuencos, intente cargar la vajilla (especialmente en el estante superior) proporcionando más inclinación para que gotee una mayor cantidad de agua antes de que comience el secado.
	El ciclo seleccionado no tiene la fase de secado.	Compruebe en la *TABLA DE PROGRAMAS* si el programa seleccionado cuenta con fase de secado. El ciclo sin la fase de secado puede no ofrecer la eficiencia de secado deseada, por lo que se recomienda cambiar la selección del ciclo por el que tiene la fase de secado.
	La vajilla es de material antiadherente o de plástico.	Es normal que queden algunas gotas de agua en este tipo de material.
Los platos y vasos tienen vetas azules o tintes azulados.	La dosis de abrillantador es excesiva.	Ajuste la dosificación a una posición más baja.
Los platos y vasos están cubiertos de cal o de una película blanquecina.	El depósito de sal está vacío.	Rellene el depósito con sal lo antes posible. El uso del aparato sin sal puede provocar daños en sus componentes internos.
	El ajuste de la dureza del agua es demasiado bajo.	Incremente el ajuste *(consulte TABLA DE DUREZA DEL AGUA)*.
	El tapón del depósito de sal no está bien cerrado.	Compruebe y cierre el tapón del depósito de sal.
	El depósito de abrillantador está vacío o la dosis de abrillantador es insuficiente.	Llene el dosificador con abrillantador y compruebe el ajuste de la dosis (para obtener más información, *consulte LLENADO DEL DISPENSADOR DEL ABRILLANTADOR*).
El lavavajillas muestra **F8 E5**	La válvula está bloqueada o defectuosa.	Cierre la válvula de agua, si es posible. No desconecte la alimentación. Llame al servicio técnico.
La fuga de detergente.	Depende del detergente líquido utilizado y puede acentuarse en caso de opción de retardo activada.	Las pequeñas fugas no provocarán un mal funcionamiento de la máquina y pueden evitarse cambiando el tipo de detergente líquido o utilizando pastillas.

Puede consultar los reglamentos, la documentación estándar, así como pedir piezas de repuesto, mediante alguna de las siguientes formas:

- Utilizar el código QR en su producto.
- Visitando nuestra página web **docs.whirlpool.eu/docs** y **parts-selfservice.europeanappliances.com**
- También puede, **ponerse en contacto con nuestro Servicio postventa** (Consulte el número de teléfono en el folleto de la garantía). Cuando se ponga en contacto con nuestro Servicio Postventa, deberá indicar los códigos que figuran en la placa de características de su producto.

La información del modelo puede consultarse a través del código QR de la etiqueta energética. La etiqueta también contiene el identificador del modelo que puede usarse para consultar el portal del registro en https://eprel.ec.europa.eu.



®/TM/ © 2024 Whirlpool. Fabricado con licencia.

TÄNAME, ET OSTSITE WHIRLPOOL TOOTE.
Täielikuma tugiteenuse saamiseks registreerige oma seade aadressil: **www.whirlpool.eu/register**

LISATEABE SAAMISEKS SKANNIGE SEADMEL OLEV QR-KOOD

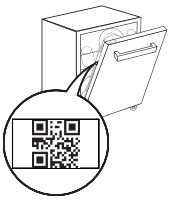

Enne seadme kasutuselevõttu lugege hoolikalt läbi ohutus- ja paigaldusjuhend.
Ärge unustage pärast paigaldamist eemaldada nõudepesumasinast kõiki transpordi kaitseosi.

Nõudepesumasina juhtpaneel käivitub, kui vajutada nupule SISSE/VÄLJA.
Energia säästmiseks lülitub juhtpaneel automaatselt välja, kui 10 minuti jooksul pole ühtegi tsüklit käivitatud.

TOOTE KIRJELDUS

SEADE

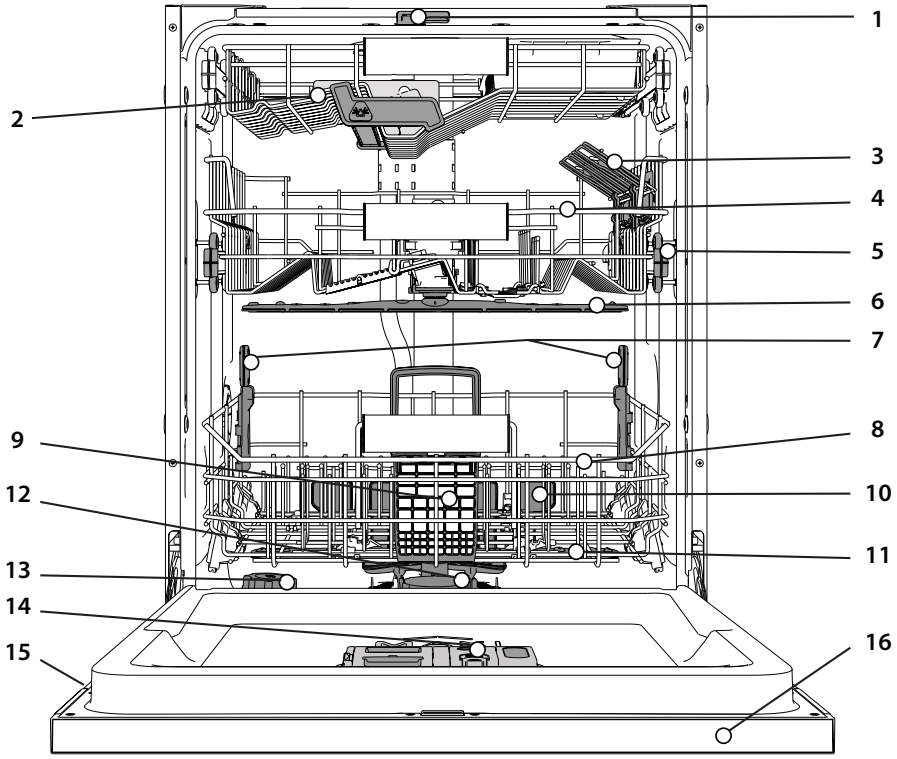

1. NaturalDry
2. Kõrgeim rest
3. Kokkukäivad labad
4. Ülemine rest
5. Ülemise resti kõrguse regulaator
6. Ülemine pihustushoob
7. Power Clean® tugi
8. Alumine rest
9. Söögiriistade korv
10. Power Clean®
11. Alumine pihustushoob
12. Filtrikoost
13. Soolanõu
14. Pesu- ja loputusvahendi dosaatorid
15. Andmeplaat
16. Juhtpaneel

JUHTPANEEL



1. Indikaatortulega **SISSE/VÄLJA/Lähtestamine** nupp
2. Indikaatortulega **programminupp Öko**
3. Indikaatortulega **programminupp Automaatne Intensiivne**
4. Indikaatortulega **programminupp Automaatne Segatud**
5. Indikaatortulega **programminupp Automaatne Kiire**
6. Indikaatortulega **programminupp Kiire**
7. Indikaatortulega **programminupp Kristallid**/ **Isepuhastuse programm –** vajutage 3 s
8. Indikaatortulega **programminupp Eelpesu**
9. Tühja **soolapaagi** indikaatortuli
10. Tühja **loputusvahendipaagi** indikaatortuli
11. **Ekraan**
12. **Programmi numbri** ja **pesutsükli lõpuni jäänud aja** näidik
13. **Suletud veekraani** indikaatortuli
14. **KATLAKIVIEEMALDUSE** indikaatortuli
15. Indikaatortulega **funktsiooninupp Power Clean®**
16. Indikaatortulega **funktsiooninupp Pooltäis**
17. Indikaatortulega **funktsiooninupp Ekstrakuiv/ Sätted** - vajutage 3 s
18. Indikaatortulega **funktsiooninupp Vaikne**
19. Indikaatortulega **funktsiooninupp Sanitaarloputus**
20. Indikaatortulega **funktsiooninupp Turbo**
21. Indikaatortulega **funktsiooninupp Viivitus**
22. Indikaatortulega nupp **STARDI/Pausi**

PÕRANDAL OLEV KUVA

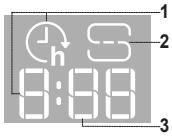

1. **Viivitusaeg põrandal –** tsükli alguseni jäänud aja indikaator, kui suvand Viivitus on määratud
2. **Soolamahuti tühi –** märgutuli põrandal
3. **Allesjäänud aeg põrandal –** tsükli lõpuni jäänud aja indikaator

ESMAKASUTUS

NÕUANDEID ESMAKASUTUSEKS

Seadme paigaldamise järel eemaldage restide stopperid ja ülemise resti elastsed fiksaatorid.

SÄTTEMENÜÜ

1. Lülitage seade **SISSE/VÄLJA** ⏻ nupust sisse.
2. Hoidke nuppu **Sätted** ⚙ (Ekstrakuiv ⦚+) 3 sekundit all, kuni kuulete piiksu ja ekraanil kuvatakse „**SEt**".
3. Ühe sekundi pärast kuvatakse esimene saadaval säte (täht „**h**").
4. Vajutage nuppu **Eelpesu programm** ☺ / **Power Clean® funktsioon** POWER CLEAN , et kerida läbi saadaval sätete loendi (vt tabelit allpool), seejärel vajutage nuppu **STARDI/Pausi** ▷II, et näha valitud sätet ja selle väärtust muuta.
5. Vajutage väärtuse muutmiseks nuppu **Eelpesu programm** ☺ / **Power Clean® funktsioon** POWER CLEAN , seejärel vajutage nuppu **STARDI/Pausi** ▷II, et uus väärtus salvestada.
6. Muu sätte muutmiseks korrake toiminguid 2 ja 5.
7. Menüüst väljumiseks vajutage **SISSE/VÄLJA** ⏻ nupust või oodake 30 sekundit.

TÄHT	SÄTE	VÄÄRTUSED (Vaikesäte: **paksus kirjas**)
	Veekareduse tase *(vt „VEE KAREDUSE MÄÄRAMINE" ja „VEE KAREDUSE TABEL")*	1 | 2 | **3** | 4 | 5
	Loputusvahendi tase *(vt „LOPUTUSVAHENDI DOSAATORI TÄITMINE")*	0 | 1 | 2 | 3 | 4 | **5**
	NaturalDry *(vt „VALIKUD JA FUNKTSIOONID")* „1" = sees, „0" = väljas	**1** | 0
	Aeg Põrandal *(vt „VALIKUD JA FUNKTSIOONID")* „1" = sees, „0" = väljas	**1** | 0
	Heli „1" = sees, „0" = väljas	**1** | 0
	Sisetuled *(vt „VALIKUD JA FUNKTSIOONID")* „1" = sees, „0" = väljas	**1** | 0
	Tehasesätted - Vajutage nuppu **STARDI/ Pausi**, et taastada sättemenüü kõigi väärtuste tehasesätted.	-

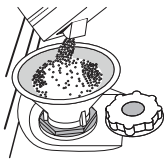

SOOLANÕU TÄITMINE

Soola kasutamine aitab vältida KATLAKIVI kogunemist nõudele ja masina funktsionaalsetele osadele.
Soolapaak asub nõudepesumasina allosas (alumise resti all vasakul küljel).

- **SOOLANÕU** ei tohi **KUNAGI TÜHI OLLA.**
- Vee kareduse määramine on tähtis.
- Soola tuleb lisada, kui juhtpaneelil põleb **SOOLA LISAMISE** ⊂ **indikaatortuli**.

1. Eemaldage alumine rest ja keerake soolanõu kork lahti (vastupäeva).
2. Paigaldage lehter (vt joonis) ja täitke soolanõu servani (umbes 0,5 kg); seejuures võib nõust väljuda vett.
3. **Ainult esimene kord, kui seda teete: täitke soolanõu veega.**
4. Eemaldage lehter ja pühkige avalt soolajäägid.

Keerake kork kõvasti kinni, nii et pesuprogrammide ajal ei pääseks soolanõusse pesuvahendit (see võib veepehmendajat tõsiselt kahjustada).

Kui on vaja soola lisada, tuleb seda roostetamise ärahoidmiseks teha enne pesutsükli alustamist.
Soolalahuse või soolaterade jäägid võivad tuua kaasa korrosiooni, mis võib roostevabast terasest detaile pöördumatult kahjustada.
Garantii ei kehti, kui tõrked on põhjustatud sellistest asjaoludest.
Kui soolanõu ei ole täidetud, võib katlakivi kogunemine kahjustada veepehmendajat ja kütteelementi.
Soola on soovitatav kasutada igat tüüpi nõudepesumasina pesuainega.

VEE KAREDUSE MÄÄRAMINE

Et veepehmendaja saaks ideaalselt töötada, peab vee karedus olema määratud vastavalt vee reaalsele karedusele teie kodus. Seda teavet saate oma vee-ettevõttelt. Tehaseseade on "**3**". Vt „VEE KAREDUSE TABEL".

Vee kareduse tabel

Tase	°dH Saksa kraadid	°fH Prantsuse kraadid	°Clark (UK) kraadid
1 (pehme)	0 - 6	0 - 10	0 - 7
2 (keskmine)	7 - 11	11 - 20	8 - 14
3 (keskmine)	12 - 16	21 - 29	15 - 20
4 (kare)	17 - 34	30 - 60	21 - 42
5 (väga kare)	35 - 50	61 - 90	43 - 62

Muutmiseks järgige juhtnööre jaotises „SÄTTEMENÜÜ".
Kasutage ainult spetsiaalselt nõudepesumasinatele mõeldud soola.
Kui olete soola masinasse valanud, kustub SOOLA LISAMISE vajaduse indikaatortuli.
Kui soolanõu ei ole täidetud, võib katlakivi kogunemine kahjustada veepehmendajat ja kütteelementi.
Soola on soovitatav kasutada igat tüüpi nõudepesumasina pesuainega.

VEEPEHMENDUSSÜSTEEM

Veepehmendaja vähendab automaatselt vee karedust, hoides seeläbi ära katlakivi tekke kütteelemendile ja tõhustades pesu. **See süsteem taastab ennast soola abil, seega tuleb soolanõu tühjenemise korral uuesti soolaga täita.** Taastesagedus oleneb vee karedusastmes seadest: regeneratsioon leiab aset üks kord **4-6** ökotsükli kohta, kui vee karedusastmeks on määratud **3**. Regenereerimine toimub tsükli alguses puhta vee lisakogusega.

- Üks taastamine: ~ kulutab ~3L vett;
- Lisab tsükli kestusele 5 minutit;
- Kulutab vähem kui 0,005 kWh energiat.

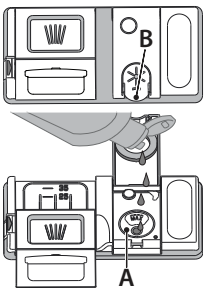

LOPUTUSVAHENDI DOSAATORI TÄITMINE

Loputusvahend muudab nõude KUIVATAMISE lihtsamaks. Loputusvahendi dosaator **A** vajab täitmist, kui juhtpaneelil põleb LOPUTUSVAHENDI LISAMISE märgutuli ✳.

1. Dosaatori **B** avamiseks vajutage kaanel olevat sakki ja tõmmake seda enda poole.
2. Valage dosaatorisse ettevaatlikult loputusvahendit, kuni selle tase jõuab maksimumtaset (110 ml) näitava sälguni täiteaval - vältige loputusvahendi mahavoolamist. Kui see juhtub, kuivatage maha voolanud vahend kohe kuiva lapiga.
3. Vajutage kaant, kuni see klõpsuga sulgub.

ÄRGE valage loputusvahendit otse pesukambrisse.

LOPUTUSVAHENDI DOOSI REGULEERIMINE

Kui te ei ole kuivatamise tulemustega täielikult rahul, saate kasutatava loputusvahendi kogust reguleerida.
Muutmiseks järgige juhtnööre jaotises „SÄTTEMENÜÜ".
Kui loputusvahendi tasemeks on määratud NULL, siis loputusvahendit ei kasutata. Kui loputusvahend otsa saab, ei sütti **LOPUTUSVAHENDI LÕPPEMISE indikaatortuli**.
Olenevalt nõudepesumasina mudelist saab valida kuni **6** taseme vahel

- Kui nõudel esineb sinakaid jälgi, määrake madalam tase (0-3).
- Kui nõudel on veepiiskade või katlakivi jälgi, määrake kõrgem tase (4-5).

PESUVAHENDI DOSAATORI TÄITMINE

Kasutage ainult spetsiaalselt nõudepesumasinatele mõeldud pesuvahendeid.
ÄRGE KASUTAGE nõudepesuvahendit.
Muu pesuaine peale nõudepesumasina oma kasutamine võib kaasa tuua seadme rikke
Parimate pesemistulemuste saavutamiseks tuleb kasutada nii pesuvahendit, vedelat loputusvahendit kui ka nõudepesumasina soola.
Soovitame kasutada spesuvahendeid, mis ei sisalda fosfaate ega kloori, sest need ained on keskkonnale kahjulikud.
Heade pesemistulemuste saavutamiseks tuleb pesuvahendit isada õiges koguses. Soovitatust suurema koguse pesuvahendi kasutamisel ei muutu pesu tõhusamaks, küll aga suureneb keskkonnareostus.
Kogust saab kohandada vastavalt nõude määrdumise astmele.
Keskmiselt määrdunud nõude puhul kasutage kogust 35g (pulberpesuvahend) või 35ml (vedel pesuvahend) ja pange otse pesukambrisse lisaks veel üks teelusikatäis pesuvahendit.
Tablette kasutades piisab ühest tabletist.
Kui nõud on ainult kergelt määrdunud või neid on enne masinasse panemist veega loputatud, vähendage vastavalt ka kasutatava pesuvahendi kogust (miinimumkogus 25 g/ml), jättes näiteks pulbri/geeli otse pesukambrisse lisamata.
Heade pesutulemuste saavutamiseks järgi ka pesuainekarbil olevaid juhiseid.
Lisaküsimuste korral pöörduge pesuaine tootjate poole.

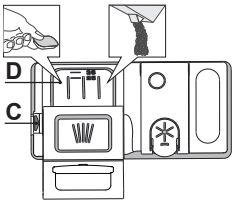

Pesuvahendi dosaatori avamiseks kasutage avamisseadet C. Pange pesuvahend ainult kuiva dosaatorisse D. Eelpesu jaoks mõeldud pesuvahend pange otse pesukambrisse.

1. Pesuvahendi doseerimisel kasutage õige koguse määramiseks eelmainitud teavet. Dosaatori **D** sees on näidud abiks puhastusvahendi doseerimisel.
2. Puhastage dosaatori servadelt pesuvahendi jäägid ja sulgege kaas (kostab klõpsatus)
3. Pesuvahendi dosaatori kaane sulgemiseks tõmmake seda ülespoole, kuni sulgemisseade on kindlalt oma kohal.

Pesuvahendi dosaator avaneb automaatselt, kui vastavas programmis on selleks õige hetk käes. **Muu pesuaine peale nõudepesumasina oma kasutamine võib kaasa tuua seadme rikke.**

IGAPÄEVANE KASUTAMINE

1. **VEEÜHENDUSE KONTROLL**
   Veenduge, et nõudepesumasin on veevärgiga ühendatud ja kraan on lahti.
2. **LÜLITAGE NÕUDEPESUMASIN SISSE**
   Avage uks ja vajutage **SISSE/VÄLJA** nuppu.
3. **PANGE NÕUD RESTIDELE** *(vt RESTIDE TÄITMINE)*.
4. **PESUVAHENDI DOSAATORI TÄITMINE**
5. **CH VALIGE PROGRAMM JA SOBIV PESUTSÜKKEL**
   Valige kõige sobivam programm olenevalt nõude tüübist ja määrdumisastmest (*vt jaotist PROGRAMMIDE KIRJELDUS*), vajutades valitud **PROGRAMMI** nuppu. Tehke soovitud valikud (*vt VALIKUD JA FUNKTSIOONID*). Kõik lisafunktsioonid pole iga programmiga kokkusobivad.
6. **START**
   Käivitage pesutsükkel, vajutades nuppu **STARDI/Pausi** (süttib LED) ja sulgedes 4 sekundi jooksul ukse. Programmi käivitamisel kõlab üks piiks. Kui ust 4 sekundi jooksul ei suleta, kõlab alarm. Sel juhul avage uks, vajutage nuppu **STARDI/Pausi** ja sulgege uks uuesti 4 s jooksul.
7. **PESUTSÜKLI LÕPP**
   Pesutsükli lõpust annab märku heli ja ekraanile kuvatakse **END** (LÕPP). Avage uks ja lülitage seade välja, vajutades nuppu **SISSE/VÄLJA.**
   Põletuste vältimiseks oodake paar minutit enne nõude väljavõtmist. Tühjendage restid, alustades alumisest.

Pikemate jõudeperioodide ajal lülitub masin automaatselt välja, et minimeerida elektrikulu. Kui nõud ei ole eriti määrdunud või neid on enne masinasse paigutamist jooksva veel all loputatud, vähendage vastavalt ka pesuvahendi kogust.

TÖÖTAVA PROGRAMMI MUUTMINE

Kui valitud on vale programm, saab seda muuta, kui see on äsja alustanud. **LÄHTESTAGE** masin: hoidke vähemalt 3 sekundit all nuppu **SISSE/VÄLJA** ja masin lülitub välja. **Ekraanil kuvatakse „0:01“.** Sulgege uks ja oodake, kuni tühjendustsükkel lõpeb (umbes 1 minut). Avage uks ja lülitage masin nupust **SISSE/VÄLJA** taas sisse ja valige uus pesutsükkel ning soovitud lisafunktsioonid. Käivitage tsükkel, vajutades nuppu **STARDI/Pausi** ja sulgedes 4 sekundi jooksul uks.

NÕUDE JUURDELISAMINE

Avage masinat väljalülitamata uks esialgu natukene, et vältida vee väljapritsimist (nupu **STARDI/Pausi** LED hakkab vilkuma) (**Ettevaatust! Kuum aur!**), ja pange nõud masinasse. Vajutage nuppu **STARDI/Pausi** ja sulgege uks 4 sekundi jooksul, tsükkel jätkub kohast, kus see katkestati.

TAHTMATUD KATKESTUSED

Kui uks pesutsükli ajal avatakse või esineb elektrikatkestus, siis tsükkel seiskub. **AINULT JUHUL, KUI VAJUTATE NUPPU STARDI/Pausi** ja sulgete ukse 4 sekundi jooksul, jätkub tsükkel kohast, kus see pooleli jäi.

NÕUANDED JA NÄPUNÄITED

NÕUANDED

Enne nõude korvi ladumist pühkige neilt toidujäägid ja valage klaasid tühjaks. **Nõusid eelnevalt jooksva vee all loputada ei ole vaja**.

Paigutage nõud nii, et need on kindlalt paigas ega saa ümber kukkuda; anumad seadke avaga allapoole ja kumerad/nõgusad pinnad kaldu, et vesi pääseks igale pinnale ligi ja saaks vabalt voolata.
Hoiatus! Kaaned, käepidemed, kandikud ja pannid ei tohi takistada pihustihoobade pöörlemist.

Väikesed esemed paigutage söögiriistade korvi.
Tugevalt määrdunud nõud ja potid-pannid tuleks asetada alumisse korvi, sest selles osas on veejoad tugevamad ja pesemine tõhusam.
Kui olete nõud masinasse pannud, kontrollige, et pihustihoovad saavad vabalt pöörelda.

SOBIMATUD NÕUD

- Puidust nõud ja söögiriistad.
- Õrnad kaunistustega klaasid, kunstkäsitöö ja antiiknõud. Nende kaunistused ei talu masinpesu.
- Sünteetilistest, suurt kuumust mittetaluvatest materjalidest esemed.
- Vasest ja tinast nõud.
- Tuha, vaha, määrdeainete või tindiga määrdunud nõud.

Klaasimaalingute ja alumiiniumist/hõbedast nõude värvid võivad pesu käigus muutuda. Mõned klaasisordid (nt kristallesemed) võivad mitme pesutsükli tagajärjel muutuda ka läbipaistmatuks.

KLAAS- JA PORTSELANNÕUDE KAHJUSTUSED

- Peske masinas ainult selliseid nõusid, mille kohta tootja on kinnitanud, et need sobivad masinpesuks.
- Kasutage nõudega sobivat õrnatoimelist pesuvahendit.
- Võtke klaasid ja söögiriistad kohe pärast pesutsükli lõppu masinast välja.

SOOVITUSED ENERGIA KOKKUHOIUKS

- Kui kodust nõudepesumasinat kasutatakse tootja juhiste kohaselt, **kulutab nõude pesemine nõudepesumasinas üldiselt VÄHEM ENERGIAT ja vett kui käsitsipesu.**
- Nõudepesumasina optimaalseks kasutuseks **on soovitatav käivitada pesutsükkel siis, kui masin on täis**. Koduse nõudepesumasina tootja poolt lubatud mahuni täis laadimine aitab säästa energiat ja vett. Teavet nõude õigesti laadimise kohta leiate peatükist RESTIDE TÄIS LAADIMINE. Osalise täitmise korral on soovitatav võimaluse korral kasutada spetsiaalseid programme (Half load (Pool täit) / Zone Wash (Tsoonipesu) / Multizone (Mitu tsooni)) ja täita vaid valitud restid. Nõudepesumasina valesti täitmine ja ületäitmine võib rohkem ressursse kulutada (vesi, energia ja aeg, suurem müratase) ning vähendada pesu ja kuivatamise kvaliteeti.
- Nõude käsitsi eelloputus suurendab vee ja energia kulu ning ei ole soovitatav.

HÜGIEEN

Vältimaks ebameeldivaid lõhnu ja setteid, mis võivad masinasse koguneda, **käivitage vähemalt kord kuus mõni kõrge temperatuuriga programm.** Pange masinasse teelusikatäis pesuvahendit ja laske programmil lõpuni käia ilma nõusid masinasse panemata.

KÜLMAKINDLUS

Kui seade pannakse keskkonda, kus temperatuur võib langeda alla külmumispunkti, **tuleb seade täielikult veest tühjaks lasta.** Keerake veekraan kinni, eemaldage sisse- ja väljalaskevoolikud ning laske kogu veel välja voolata. **Veenduge, et soolapaak oleks täidetud lahustunud regenereerimissoolaga**, et kaitsta seadet temperatuuril kuni –20 °C.
Kui seadet on hoitud külmumistemperatuuril, tuleb sellel lasta seista temperatuuril vähemalt 5 °C **vähemalt 24 tundi**, enne kui seda kasutatakse.

PROGRAMMIDE TABEL

Programm	Programmide kirjeldus		Kuivatamine faas	NaturalDry *)	Saadaolevad valikud **)	Pesu programmi kestus (t:min)***)	Veekulu (lliitrit/ tsükli kohta)	Elektrikulu (kWh/ tsükkel)
Eco	**Öko** 50°- Säästuprogramm sobib tavaliselt määrdunud nõude pesemiseks, see programm kasutab selleks otstarbeks kõige optimaalsemalt energiat ja vett ning seda programmi kasutatakse Euroopa Liidu ökodisaini nõuetega vastavuses olemise hindamiseks.		√	√	POWER CLEAN ½ +++ +	4:00	9,5	0,64
A	**Automaatne Intensiivne** 65° - Automaatprogramm tugevalt määrdunud nõudele ja pannidele.	Tuvastab nõude määrdumisastme ning reguleerib programmi sellele vastavalt. Ajaks, mil andur tuvastab nõude määrdumisastet, ilmub ekraanile animatsioon ja tsükli kestust muudetakse.	√	√	POWER CLEAN ½ +++ +	2:25 - 3:10	17,0- 25,0	1,30 - 1,70
A	**Automaatne Segatud** 55° - Automaatprogramm kuivanud toidujäätidega mõõdukalt määrdunud nõudele.		√	√	POWER CLEAN ½ +++ +	1:20 - 3:20	7,5 - 20,5	0,75 - 1,20
A	**Automaatne Kiire** 50° - Automaatprogramm mõõdukalt ja kergelt määrdunud nõudele. Igapäevane tsükkel, mis tagab optimaalse puhastuse ja kuivatuse lühema aja jooksul.		√	√	POWER CLEAN ½ +++ +	1:00 - 1:50	8,0 - 16,0	0,70 - 1,10
	Kiire 45° **-** Programmi on soovitatav kasutada piiratud koguse kergelt määrdunud nõude jaoks, millel pole kuivanud toidujääke. Ei hõlma kuivatusfaasi.		-	√	½ +++ +	0:30 - 0:40	10,5 - 15,0	0,55 - 0,65
	Kristallid 45° **-** Programm õrnade nõude pesemiseks, mis on tundlikumad kõrgete temperatuuride suhtes, nt klaasid ja tassid.		√	√	½ +++ +	1:40 - 1:50	12,5 - 17,0	0,95 - 1,20
	Eelpesu - Kasutatakse lauanõude värskendamiseks, et neid hiljem pesta. Selle programmiga pesuvahendit ei kasutata.		-	√	½	0:12	4,5	0,10
	Isepuhastuse 65° - Programm kasutamiseks nõudepesumasina ja veehaldussüsteemi hooldamisel teostada ainult TÜHJA nõudepesumasina korral, kasutades nõudepesumasina hoodamiseks mõeldud spetsiaalseid puhastusvahendeid.		-	-		1:15	12,7	1,10

Säästuprogrammi andmed on mõõdetud laboratoorsetes tingimustes vastavalt Euroopa standardile EN 60436:2020.
Märkus katselaboritele: teavet võrdlevate EN-katsetingimuste kohta saate meiliaadressil: dw_test_support@europeanappliances.com
Nõude eeltöötlus ei ole ühegi programmi kasutamise eelselt vajalik.
**) Uks avatakse enne programmi lõppemist. See on vajalik tõhusamaks kuivatuseks. Oodake enne nõudepesumasina tühjendamist, kuni taimer näitab 00:00.*
***) Kõiki valikuid korraga kasutada ei saa.*
****) Programmide väärtused (v.a Säästurežiim (Öko) on ainult näitlikud. Tegelik aeg võib varieeruda olenevalt paljudest teguritest, nagu näiteks sissevõetava vee temperatuur ja rõhk, toatemperatuur, pesuvahendi kogus, pestavate nõude hulk ja tüüp, nõude paigutus, lisavalikud ja anduri kalibreering. Anduri kalibreering võib pikendada programmi kestust kuni 20 minuti võrra.*

VALIKUD JA FUNKTSIOONID

LISAFUNKTSIOONE saab valida/eemaldada pärast programmi valimist, vajutades otse asjakohast nuppu (kui see on saadaval, süttib indikaator) *(vt jaotist JUHTPANEEL)***. Kui valik ei ole konkreetse programmi puhul saadaval** *(vt PROGRAMMIDE TABELIT)***, vilgub vastav LED-tuli kiiresti kolm korda ja kostavad helisignaalid. Valikut ei käivitata.Lisafunktsioon võib muuta programmi kestust ja vee- ning energiakulu.**

POWER CLEAN **POWER CLEAN® -** Tänu täiendavatele jugadele tagab see suvand alumisel restil konkreetses alas intensiivsema pesu. Seda valikut soovitame kasutada pottide ja pannide pesemiseks (Vt laadimissektsioon Power Clean®).

½ **POOLTÄIS** : kui pestavaid nõusid pole palju, kasutage olenevalt valitud programmist kas vee, elektri või aja säästmiseks funktsiooni POOLTÄIS. **Ärge unustage vähendada pesuvahendi kogust**.

+++ + **EKSTRAKUIV :** viimase loputuse järel kasutatav kõrgem temperatuur ja pikem kuivatusfaas aitavad nõusid paremini kuivatada.

VAIKNE - Sobib seadme kasutamiseks öösel. Seda funktsiooni saab kasutada seadme pesufaaside müra piiramiseks. See pikendab tsükli kestust olenevalt valitud baastsüklist.

SANITAARLOPUTUS - Seda võimalust võib kasutada pestud nõude steriliseerimiseks. Viimane loputus toimub kõrgemal temperatuuril ja valitud programmile lisatakse bakterivastane pesu. Sobib ideaalselt toidunõude ja lutipudelite pesemiseks. Bakterite hulga vähendamise tagamiseks peab nõudepesumasina uks olema kogu programmi vältel suletud. **HOIATUS! Selle tsükli lõppedes võivad nõud olla äärmiselt kuumad**.

TURBO - Tänu lisafunktsioonile TURBO saab olenevalt valitud baasprogrammist tsükli kestust lühendada kuni 40%. Suurenevad energia- ja veekulu.

ANDUR - Kui määrdumistaset tuvastab andur, kuvatakse ekraanil animatsioon (ligikaudu 20 min) ja tsükli kestust värskendatakse. Andur tuvastab nõude määrdumistaset ja on saadaval kõigis programmides (v.a Öko), reguleerides programmi asjakohaselt.

VEEKRAAN ON SULETUD – alarm - Vilgub, kui vett ei tule sisse või kui veekraan on suletud.

AEG PÕRANDAL - Tsükli lõpuni jäävat aega näitab põrandale projotseeritud LED-valgus. Kui uks avada, kustub tuli alati. Tuli kustub tsükli lõppemise järel. Funktsioon on vaikimisi aktiivne, kuid selle väljalülitamine on võimalik SÄTTEMENÜÜS.

NaturalDry : on konvektsioonkuivatussüsteem, mis avab ukse automaatselt, kuivatusfaasi ajal/järel, et tagada alati tõhus kuivatamine. Uks avaneb temperatuuril, mis on teie köögimööbli jaoks ohutu, seega ei avata ust, kui sisse on lülitatud funktsioon SANITAARLOPUTUS. Lisakaitseks auru eest on nõudepesumasinale lisatud spetsiaalselt loodud kaitsefoolium. Kaitsefooliumi paigaldusjuhiseid vaadake PAIGALDUSJUHENDist. Funktsioon on vaikimisi aktiivne, kuid selle väljalülitamine on võimalik SÄTTEMENÜÜS.

h **VIIVITUS :** programmi käivitamist saab **30** minutit kuni **24** tundi edasi lükata.

1. Valige programm ja kõik soovitud lisavalikud. Programmi käivituse edasilükkamiseks vajutage nupule VIITSTART (korduvalt). Reguleeritav vahemikus 0:30 kuni 24 tundi. Kui on jõutud 24 tunni sätteni, vajutage uuesti nuppu VIIVITUS, et funktsioon VIIVITUS inaktiveerida.
2. Vajutage nuppu START/Pausi ja sulgege uks 4 sekundi jooksul. Taimer alustab loendamist.
3. Kui määratud aeg on möödunud, kustub indikaatortuli ja programm algab automaatselt.

Kui programm on käivitunud, ei saa VIITSTARDI valikut aktiveerida.

SISETULED - Kui funktsioon on aktiivne, lülituvad vannis LED-tuled automaatselt sisse/välja nii pea, kui uks vastavalt avatakse/suletakse. Kui uks jääb avatuks kauemaks kui 10 min, lülituvad vannis LED-tuled välja (selleks, et nad uuesti sisse lülitada, tuleb uks sulgeda ja uuesti avada). Funktsioon on vaikimisi aktiivne, kuid selle väljalülitamine on võimalik SÄTTEMENÜÜS.

KATLAKIVIEEMALDUSE alarm : tuvastatud on katlakivi kogunemine seadme sisekomponentidel. Kontrollige, **kas veekareduse säte on õige ja kas paagis on soola** *(vt ESMAKASUTUS)*, seejärel kasutage **katlakivieemalduse toodet** (soovitatav on tootemark WPro) **programmiga Isepuhastus**. Kui katlakivi on eemaldatud, lõpetatakse ikooni kuvamine.
Kui eespool toodud toiminguid ei tehta, langeb seadme jõudlus.

Katlakivieemalduse hoiatus hakkab vilkuma ja ekaanil kuvatakse alarm «**dES**». Kui ka nüüd midagi ei tehta, saab seadmes käivitada piiratud arvu tsükleid (näidatud koos alarmiga «**dES**»), misjärel kasutus **blokeeritakse**, et ennetada komponentide kahjustusi, **seejärel saab kasutada ainult programmi Isepuhastus**. Täieliku katlakivieemalduse järel seade deblokeeritakse. Väga suure koguse katlakivi korral võib olla vajalik selle eemaldamiseks katlakivieemaldus teha kaks korda.

RESTIDE TÄITMINE

MAHT: **15** standardset kohta – sätted

KÕRGEIM REST

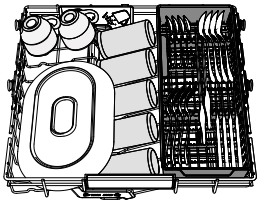
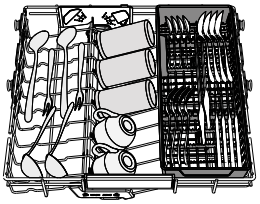

Kõrgeimal restil on spetsiaalne suunatud pesutsoon kausside, kruuside ja suurte taldrikute ning söögiriistade jaoks, mis tavaliselt pannakse alumistele restidele, et teha lisaruumi päeva muude nõude jaoks.

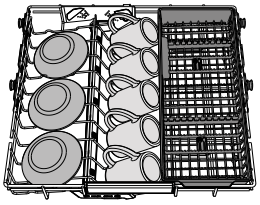

Söögiriistade eraldi paigutamine teeb nende kokkukogumise pärast pesu lihtsamaks ja parandab nende pesemist ja kuivatamist.

Noad ja muud teravad esemed tuleb paigutada teradega allapoole.

ÜLEMINE REST

Siia paigutage õrnemad ja kergemad nõud: klaasid, tassid, alustassid, madalad salatikausid.
Ülemisel restil on ülestõstetavad toed, millega võib toestada näiteks üksteise kõrvale seatud alustasse, või hoida need all, kui restil on kausid ja toidukarbid.

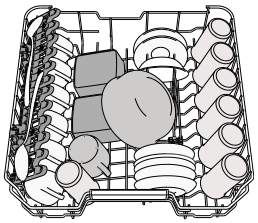

(ülemise resti laadimisnäidis)

ÜLEMISE RESTI KÕRGUSE REGULEERIMINE

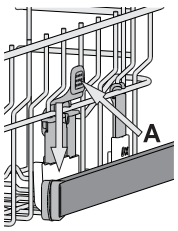

Ülemise resti kõrgust saab reguleerida: kui see paigutada kõrgemale, mahuvad alumisele restile suuremad nõud, kui see aga seada madalamale, saab paremini ära kasutada ülemise resti tugesid, luues üles rohkem ruumi ja vältides kokkupuudet alumisel restil asuvate nõudega.
Ülemisel restil on olemas **ülemise resti kõrguse regulaator** (vt joonis), resti tõstmiseks pole vaja hoobasid vajutada, vaid tõstke seda lihtsalt äärtest hoides ülespoole, kuni see on stabiilselt ülemises positsioonis paigal. Tagasi alumisse positsiooni paigutamiseks vajutage hoobasid **A** resti äärtel ja liigutage korvi allapoole.
On äärmiselt soovitatav mitte muuta resti kõrgust siis, kui see on nõusid täis. ÄRGE tõstke või langetage korvi ainult ühelt poolt.

REGULEERITAVA PAIGUTUSEGA KOKKUKÄIVAD LABAD

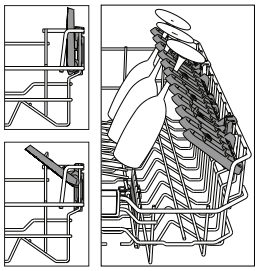

Külgmised kokkukäivad labad on võimalik kokku panna või lahti võtta, et optimeerida restil olevate nõude paigutust. Veiniklaasid saab turvaliselt kokkukäivate labade vahele paigutada, seades klaasi jala vastavasse pilusse. Kui ülemine rest on kõrges asendis, ei saa lapatsid vertikaalasendisse jääda.
Sõltuvalt mudelist:
- laba lahtitegemiseks tuleb seda üles lükata ja pöörata, et see klambrite küljest vabastada, ning seejärel alla tõmmata.
- aba kokkupanemiseks tuleb seda pöörata ja alla lükata või üles tõmmata, et see klambrite külge kinnitada.

ALUMINE REST

Pottidele, pannidele, taldrikutele, salatikaussidele, söögiriistadele jne. Ideaaljuhul tuleks taldrikud paigutada külgedele, et need ei puutuks kokku pihustihoovaga. Alumisel restil on olemas ülestõstetavad toed, millega saab toestada taldrikuid, kui need on laotud püstises asendis üksteise kõrvale, või hoida all, kui restile on laotud potid ja salatikausid.

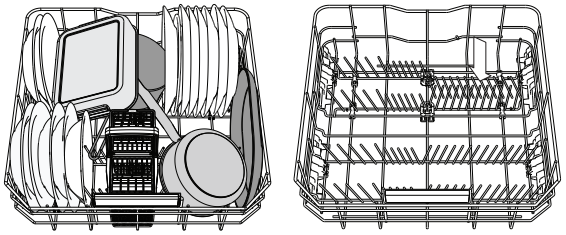

(alumise resti laadimisnäidis)

POWER CLEAN®

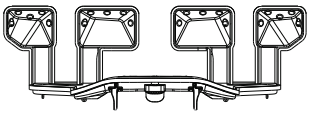

Võimas Power Clean® puhastus kasutab pesumasina tagaosas spetsiaalseid veejugasid, et pesta tugevalt määrdunud esemeid suurema intensiivsusega. Kui olete pannid ja potid Power Clean® -i konstruktsiooni ette paigutanud, aktiveerige juhtpaneelilt **POWER CLEAN** puhastus. Alumise resti tagaosas on olemas spetsiaalne tugikonstruktsioon pannide või küpsetusvormide paigutamiseks vertikaalselt, et need vähem ruumi võtaks.

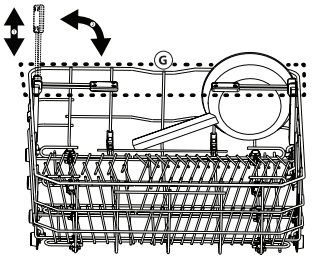

Kuidas Power Clean®-i kasutada:
1. Reguleerige Power Clean®-i ala (**G**), pöörates pottide mahutamiseks tagumised taldrikuhoidjad alla.
2. Laduge potid ja kastrulid vertikaalselt Power Clean®-i alale. Potid peavad olema veejugade suunas kaldu.

SÖÖGIRIISTADE KORV


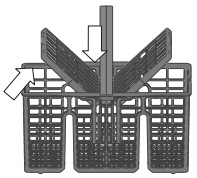

Söögiriistade optimaalseks paigutamiseks on see varustatud katterestidega. Söögiriistade korvi tohib paigutada ainult alumise resti eesmisse ossa.
Noad ja muud teravad esemed tuleb söögiriistakorvi paigutada teradega allapoole või asetada need horisontaalselt ülemise resti ülestõstetavate tugede vahele.

HOOLDUS

TÄHELEPANU! Puhastamise ja hooldamise ajaks tuleb seade alati seinakontaktist lahti ühendada. Seadet ei tohi puhastada süttivate vedelikega.



NÕUDEPESUMASINA PUHASTAMINE

Masina sisemuses leiduvad plekid võib eemaldada vee ja vähese äädikaga niisutatud lapiga.
Masina välispinna ja juhtpaneeli puhastamiseks võib kasutada mitteabrasiivset lappi, mis on veega niisutatud. Ärge kasutage abrasiivseid tooteid ega lahusteid.

EBAMEELDIVATE LÕHNADE VÄLTIMINE

Et vältida niiskuse kogunemist, hoidke masina uks alati veidi paokil.
Puhastage ukse ja pesuvahendidosaatorite tihendeid regulaarselt niiske svammiga. Nii hoiate ära toidujääkide kogunemise tihenditesse, mis on peamine ebameeldivate lõhnade tekkimise põhjus.

VEE SISSEVÕTUVOOLIKU KONTROLLIMINE

Kontrollige sissevõetava vee voolikut regulaarselt, et avastada võimalikku hapraks muutumist või pragusid. Kui voolikul on kahjustumise märke, asendage see uuega, mille saate osta meie teeninduskeskustest või oma edasimüüja juurest. Olenevalt vooliku tüübist:

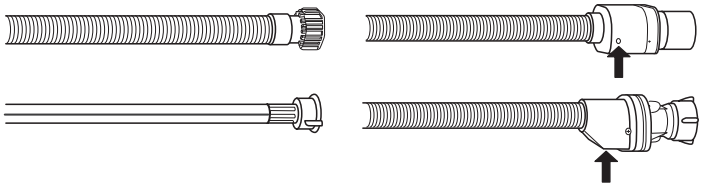

Kui veevoolik on läbipaistva kattega, kontrollige regulaarselt, ega selle värv mõnes kohas intensiivsemaks ei ole muutunud. Kui on, võib see tähendada, et voolik lekib ja tuleb välja vahetada.
WaterStopiga voolikud: kontrollige turvakraani väikest kontroll-akent (vt nool). Kui see on punane, on veeluku funktsioon käivitunud ja voolik tuleb välja vahetada.
Selle vooliku eemaldamiseks hoidke vooliku lahtikeeramise ajal all vabastusnuppu.

VEE SISSEVÕTUVOOLIKU PUHASTAMINE

Kui veevoolikud on uued või olnud pikalt kasutamata, laske veel neist läbi voolata, et oleks kindel, et need on takistustest vabad ja puhtad; seejärel kontrollige üle ühenduskohad. Kui seda ettevaatusabinõu ei järgita, võib voolik ummistuda ja pesumasinat kahjustada.

FILTRI PUHASTAMINE

Puhastage filtrikoostu regulaarselt, et filtrid ei ummistuks ja vesi saaksvabalt masinast välja voolata.
Nõudepesumasina kasutamine ummistunud filtritega või võõrkehadega filtrisüsteemis või pihustivartel võib kaasa tuua seadme talitlushäired, nagu jõudluse vähenemine, müra suurenemine ja suurem ressursikasutus.
Filtrikoost koosneb kolmest filtrist, mis koguvad pesuveest kokku toiduosakesed ja suunavad siis vee taasringlusse.
Nõudepesumasinat ei tohi kasutada, kui filtrid puuduvad või on kinnitamata.
Kontrollige filtrikoostu vähemalt üks kord kuus või iga 30 tsükli tagant ja vajaduse korral puhastage seda põhjalikult jooksva vee all, kasutades allpool toodud juhiste kohaselt mittemetallist harja:

1. Keerake silindrilist filtrit **A** vastupäeva ja tõmmake see välja *(joonis 1)*. **Filtri uuesti paigaldamisel on oluline, et suumil näidatud kaks kolmnurka kohtuksid.**
2. Eemaldage kuppelfilter **B**, avaldades selle küljetiibadele kerget survet *(joonis 2)*.
3. Libistage välja roostevabast terasest plaatfilter **C** *(joonis 3)*.
4. Kui leiate võõrkehasid (purunenud klaas, portselan, kondid, seemned vms), **eemaldage need ettevaatlikult.**
5. Kontrollige filtrilõksu ja eemaldage sellest kõik toidujäägid. **ÄRGE KUNAGI EEMALDAGE** pesutsükli pumba kaitset (noolega näidatud) *(joonis 4)*.

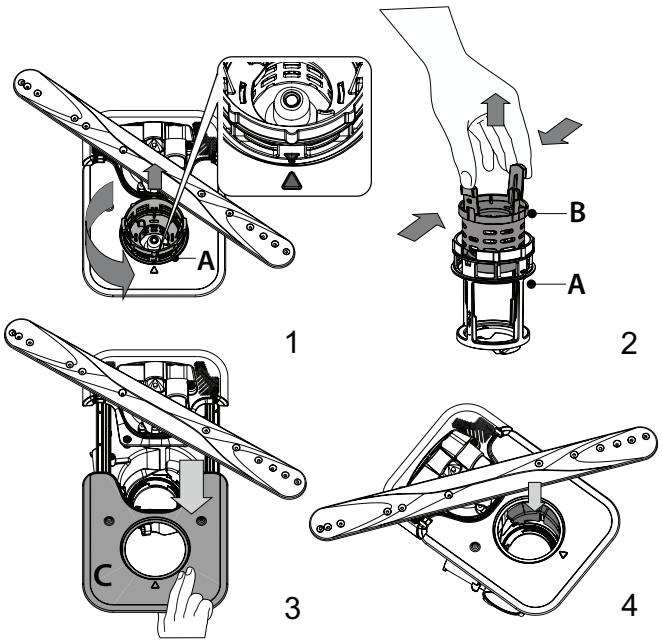

Pärast filtrite puhastamist pange filtrikoost tagasi ja kinnitage korralikult oma kohale; see on nõudepesumasina tõhusa töö tagamiseks üliioluline.

PIHUSTIHOOBADE PUHASTAMINE

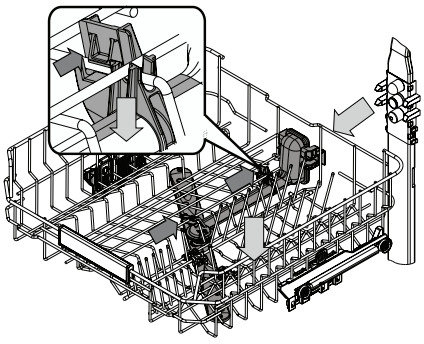

Vahel võivad toiduosakesed kleepuda pihustihoobade külge ja ummistada vee pihustusavad. Seepärast soovitame hoobasid aeg-ajalt kontrollida ja väikese mitte-metallist harjaga puhastada.

Ülemine pihusti tuleb eemaldada koos kollektoriga.

Kõrgeim rest on fikseeritud pesutoru, mille kõik pihustid on suunatud ülespoole. Selle puhastamiseks tuleb rest välja tõmmata ja eemaldada näpitsatega pihustite vahele jäänud elemendid.

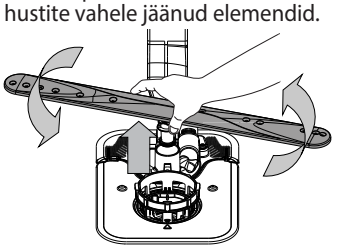

Alumise pihustihoova saab eemaldada ülespoole tõmmates ja vastupäeva pöörates. Pihustihoova tagasi paigaldamiseks tõmmake seda alla ja pöörake päripäeva.

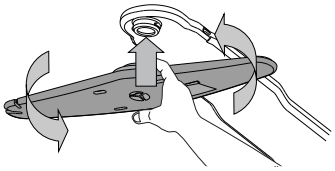

Lae pihustushoob saab eemaldada ülespoole lükates ja vastupäeva pöörates. Pihustihoova tagasi paigaldamiseks tõmmake seda üles ja pöörake päripäeva.

VEAOTSING

Kui nõudepesumasin ei tööta korralikult, kontrollige, kas probleemi on võimalik lahendada allpool oleva loendi abil. Kui esineb muid vigu või probleeme, pöörduge volitatud müügijärgsesse teenindusse, mille kontaktandmed leiate garantiibrošüürist. Varuosad on saadaval vastavalt kehtivatele erinõuetele kuni 7 või kuni 10 aastat.

PROBLEEMID	VÕIMALIKUD PÕHJUSED	LAHENDUSED
Soolaindikaator põleb	Soolapaak on peaaegu tühi.	Täitke paak soolaga (lisateavet - *vt SOOLANÕU TÄITMINE*). Kontrollige vajaduse korral vee kareduse sätet - *vt VEE KAREDUSE MÄÄRAMINE*.
Soolaindikaator vilgub	Soolapaak on tühi.	Täitke paak esimesel võimalusel soolaga. Seadme kasutamine ilma soolata võib selle sisekomponente kahjustada.
Loputusvahendi indikaator põleb või vilgub	Loputusvahendi dosaator on tühi. (Pärast täitmist võib loputusvahendi indikaator veel lühikeseks ajaks põlema jääda).	Täitke dosaator loputusvahendiga (lisateavet - vt *LOPUTUSVAHENDI DOSAATORI TÄITMINE*).
Katlakivieemaldi indikaator põleb või vilgub; kuvatud on alarm «**dES**».	Katlakivi koguneb seadme sisekomponentidele.	Eemaldage katlakivi kohe Isepuhastusprogrammi ning kaubandusvõrgust saadaval katlakivieemaldi abil *(vt VALIKUD JA FUNKTSIOONID)*. Täitke paak soolaga. Kontrollige vee kareduse sätet. Kui seadmest ei eemaldata katlakivi, lakkab see töötamast.
Nõudepesumasin ei käivitu või ei reageeri käskudele.	Masin ei ole korralikult vooluvõrguga ühendatud.	Ühendage pistik seinakontakti.
	Voolukatkestus.	Ohutuse tagamiseks ei käivitu nõudepesumasin toite taastamise järel automaatselt. Avage nõudepesumasina uks, vajutage nuppu STARDI/Pausi ja sulgege uks 4 sekundi jooksul.
	Nõudepesumasina uks ei ole suletud. ActiveDry tihvt pole sissetõmmatud.	Lükake ust tugevalt, kuni kuulete klõpsu.
	Tsükkel katkeb, kui uks avatakse kauemaks kui 4 sekundit.	Vajutage nuppu STARDI/Pausi ja sulgege uks 4 sekundi jooksul.
	Juhtpaneel ei reageeri või on kuvatud **F6 E1**.	Lülitage seade nupuga SISSE/VÄLJA/Lähtestamine välja, lülitage see ligikaudu ühe minuti pärast uuesti sisse ja taaskäivitage programm. Kui probleem ei kao, lahutage seade 1 minutiks vooluvõrgust ja ühendage see siis uuesti.
Vesi ei voola nõudepesumasinat välja. Ekraanil kuvatakse: **F7 E3** või **F9 E1**	Toidujäägid või katlakivi on filtri ummistanud.	Puhastage filter ja eemaldage seadmest katlakivi *(vt FILTRI PUHASTAMINE ja KATLAKIVI EEMALDAMINE)*.
	Äravooluvoolik on kokku surutud.	Kontrollige äravooluvoolikut *(vt PAIGALDUSJUHENDIT)*.
	Vee äravool on umbes.	Puhastage vee äravoolutoru.
Nõudepesumasin teeb liiga tugevat müra.	Nõud kolisevad üksteise vastu.	Asetage nõud õigesti *(vt RESTIDE TÄITMINE)*.
	Masinas on liiga palju vahtu.	Pesuvahendit on valesti doseeritud või ei sobi see nõudepesumasinas kasutamiseks *(vt PESUVAHENDI DOSAATORI TÄITMINE)*. Taaskäivitage praegune tsükkel, lülitades nõudepesumasina VÄLJA, seejärel lülitage see uuesti sisse, valige uus programm, vajutage STARDI/Pausi ja sulgege uks 4 sekundi jooksul. Ärge lisage pesuvahendit.
	Nõud ei ole õigesti paigutatud.	Asetage nõud õigesti *(vt RESTIDE TÄITMINE)*.
	Toidujäägid või katlakivi on filtri ummistanud.	Puhastage filtrikoost *(vt HOOLDUS)*.
Nõud ei ole puhtad.	Nõud ei ole õigesti paigutatud.	Asetage nõud õigesti *(vt RESTIDE TÄITMINE)*.
	Pihustihoovad ei saa vabalt liikuda, sest nõud takistavad neid.	Asetage nõud õigesti *(vt RESTIDE TÄITMINE)*. Kontrollige, kas ülemine rest on õiges asendis, vajaduse korral reguleerige seda (tõstke üles).
	Pesutsükkel oli liiga õrn.	Valige sobiv pesutsükkel *(vt PROGRAMMIDE TABEL)*.
	Masinas on liiga palju vahtu.	Pesuvahendit on valesti doseeritud või ei sobi see nõudepesumasinas kasutamiseks *(vt PESUVAHENDI DOSAATORI TÄITMINE)*.
	Loputusvahendi dosaatori kork ei ole õigesti suletud.	Veenduge, et loputusvahendi dosaatori kaas on suletud.
	Toidujäägid või katlakivi on filtri ummistanud.	Puhastage filter ja eemaldage seadmest katlakivi *(vt FILTRI PUHASTAMINE)*.
	Soolapaak on tühi.	Täitke soolaanum *(vt SOOLANÕU TÄITMINE)*.
Nõudepesumasinasse ei tule vett. Ekraanil on kuvatud: **H2O** ja ⌀ see põleb; kõlab helialarm.	Torustikus ei ole vett või on kraan kinni.	Veenduge, et torustikust tuleks vett ja kraan oleks lahti.
	Vee sisselaskevoolik on kokku surutud.	Kontrollige sisselaskevoolikut *(vt PAIGALDUS)*. Avage nõudepesumasina uks, vajutage nuppu STARDI/Pausi ja sulgege uks 4 sekundi jooksul.
	Vee sisselaskevooliku sõel on umbes; see vajab puhastamist.	Kontrollige ja puhastage vee sisselaskevooliku sõela. Avage nõudepesumasina uks, vajutage nuppu STARDI/Pausi ja sulgege uks 4 sekundi jooksul.

Nõudepesumasin lõpetab tsükli enneaegselt. Ekraanil on kuvatud: **F8 E3**	Toidujäägid või katlakivi on filtri ummistanud.	Puhastage filter ja eemaldage seadmest katlakivi *(vt FILTRI PUHASTAMINE ja KATLAKIVI EEMALDAMINE)*.
	Äravooluvoolik on liiga madalal või äravooluava juurest vaakumisse tõmmanud.	Kontrollige, kas äravooluvooliku ots asub õigel kõrgusel *(vt PAIGALDUS)*. Kontrollige ühendust reoveesüsteemi ja paigaldage vajaduse korral õhuklapp.
	Masinas on liiga palju vahtu.	Pesuvahendit on valesti doseeritud või ei sobi see nõudepesumasinas kasutamiseks *(vt PESUVAHENDI DOSAATORI TÄITMINE)*.
	Õhk veevarustuses.	Kontrollige, kas veevarustuses on lekkeid või pääseb õhk mingil muul viisil sisse.
Nõud ei ole kuivad.	Loputusvahendit pole või on seda liiga vähe.	Veenduge, et loputusvahendi dosaator oleks täidetud *(vt LOPUTUSVAHENDI DOSAATORI TÄITMINE)*. Ainult mitmeotstarbeliste tablettidega ei saavutata sama head kuivatust kui vedelat loputusvahendit kasutades.
	Nõud on masinast eemaldatud pärast ukse automaatset avanemist, kuid enne tsükli tegelikku lõppemist.	Veenduge, et tsükkel oleks lõppenud, enne kui alustate nõude väljavõtmist (*vt IGAPÄEVANE KASUTAMINE)*). Veelgi parema kuivatuse saavutamiseks on soovitatav lasta nõudel nõudepesumasinas avatud uksega pärast tsükli lõppemist veel 15 minutit seista.
	Nõud pole piisava kalde all.	Kui täheldate topside, kruuside või kausside süvendites vett, proovige nõud suurema kalde all paigutada (eriti ülemisel restil), et suurem kogus vett saaks enne kuivatamise algust maha tilkuda.
	Valitud tsüklil puudub kuivatusfaas.	Kontrollige *PROGRAMMIDE TABEL*, kas valitud programmil on olemas kuivatusfaas. Ilma kuivatusfaasita tsükli korral ei pruugi kuivatus olla soovitud tulemusega, seega on soovitatav valida kuivatusfaasiga tsükkel.
	Nõud on tehtud teflonist või plastikust.	Seda tüüpi materjali korral on mõnede veetilkade esinemine normaalne.
Nõudel ja klaasidel on sinised triibud või sinakad jäljed.	Loputusvahendi kogus on liiga suur.	Valige väiksem kogus.
Nõudel ja klaasidel on näha katlakivi või valkjaid plekke.	Soolapaak on tühi.	Täitke paak esimesel võimalusel soolaga. Seadme kasutamine ilma soolata võib selle sisekomponente kahjustada.
	Vee kareduse säte on liiga väike.	Valige suurem väärtus *(vt VEE KAREDUSE TABEL)*.
	Soolanõu kork pole korralikult suletud.	Kontrollige soolapaagi korki ja sulgege see.
	Loputusvahendi paak on tühi või loputusvahendi kogus on liiga väike.	Täitke dosaator loputusvahendiga ja kontrollige doosi sätet (lisateavet - *vt LOPUTUSVAHENDI DOSAATORI TÄITMINE*).
Nõudepesumasinal on kuvatud: **F8 E5**	Klapp on blokeeritud või defektne.	Sulgege võimaluse korral veekraan. Ärge lülitage toiteallikat välja. Helistage teenindusse.
Pesuaine leke.	Oleneb kasutatavast pesuainevedelikust ja see võib esile tõusta, kui aktiveeritud on viivitusvalik.	Väikesed lekked ei põhjusta masina talitlushäireid ja neid saab vältida, kui vahetada pesuainevedeliku tüüpi või kasutada tablette.

Poliitikad, standardite dokumentatsioon ja toote lisateave on saadaval järgmiselt:

- Kasutage tootel olevat QR-koodi.
- Külastades veebisaite **docs.whirlpool.eu/docs** ja **parts-selfservice.europeanappliances.com**
- Teise võimalusena **võtke ühendust meie müügijärgse teeninduskeskusega** (vt telefoninumbrit garantiikirjas). Kui võtate ühendust müügijärgse teenindusega, siis teatage neile oma toote andmeplaadil olevad koodid.

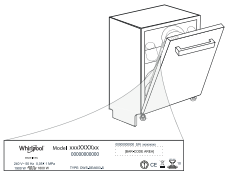

Mudeliteavet on võimalik näha QR-koodi kasutades, mille leiate energiasildilt. Sildil on lisaks mudeli identifikaator, mida saab kasutada registriportaalil aadressil https://eprel.ec.europa.eu.

®/TM/© 2024 Whirlpool. Toodetud litsentsi alusel.

ZAHVALJUJEMO VAM NA KUPOVINI PROIZVODA WHIRLPOOL.
Kako bismo vam mogli pružiti potpunuju pomoć, registrirajte svoj uređaj na adresi: **www.whirlpool.eu/register**

Prije upotrebe uređaja pažljivo pročitajte ove Sigurnosne upute i Upute za postavljanje.
Nakon postavljanja nemojte zaboraviti izvaditi sve zaštitne dijelove za transport iz perilice posuđa.

SKENIRAJTE QR KOD NA SVOM UREĐAJU DA BISTE DOBILI VIŠE INFORMACIJA

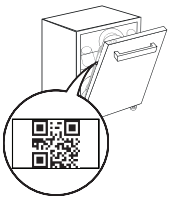

Upravljačka ploča ove perilice posuđa uključuje se pritiskom na gumb UKLJ-ISKLJ.
Radi uštede energije, upravljačka se ploča automatski deaktivira nakon 10 sekundi ako se ne pokrene niti jedan ciklus.

OPIS PROIZVODA

UREĐAJ

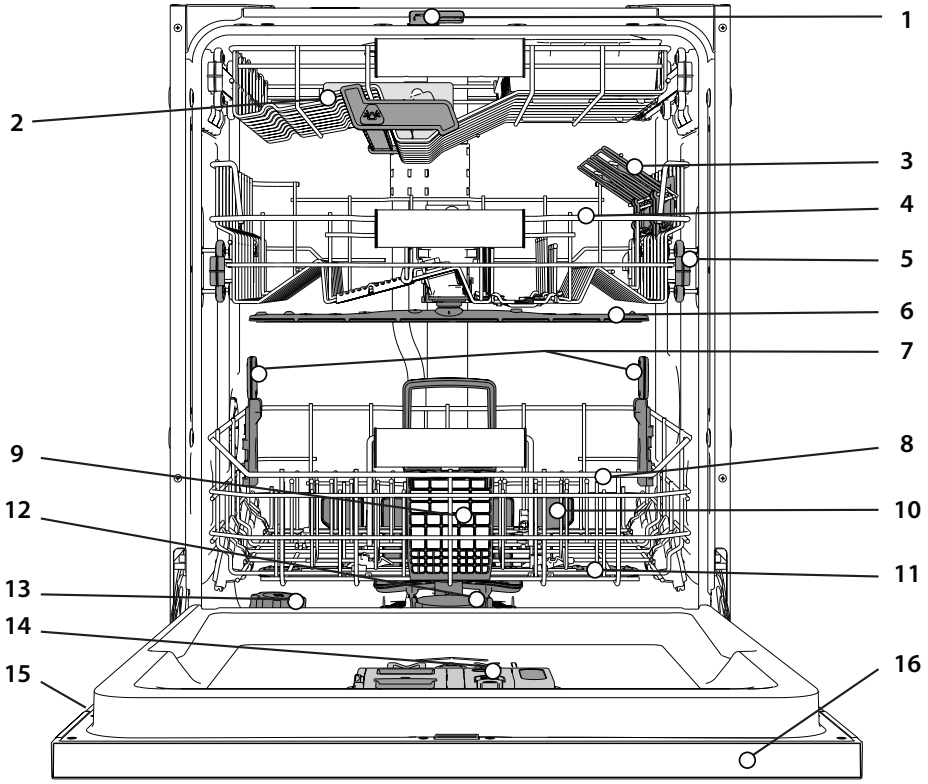

1. NaturalDry
2. Najviša košara
3. Pomični preklopi
4. Gornja košara
5. Mehanizam za podešavanje gornje košare po visini
6. Gornji nosač prskalica
7. Power Clean® podrška
8. Donja košara
9. Ošara za pribor za jelo
10. Power Clean®
11. Donji nosač prskalica
12. Sklop filtra
13. Spremnik za sol
14. Spremnici za deterdžent i sredstvo za ispiranje
15. Natpisna pločica
16. Upravljačka ploča

UPRAVLJAČKA PLOČA



1. Gumb za **UKLJ/ISKLJ/Ponovno** postavljanje sa svjetlom indikatora
2. Gumb za odabir **programa Eko** sa svjetlom indikatora
3. Gumb za odabir **programa Automatski Intenzivni** sa svjetlom indikatora
4. Gumb za odabir **programa Automatski Mješoviti** sa svjetlom indikatora
5. Gumb za odabir **programa Automatski Brzi** sa svjetlom indikatora
6. Gumb za odabir **programa Brzi** sa svjetlom indikatora
7. Gumb za odabir **programa Kristal** sa svjetlom indikatora/ **Samočišćenje program** - pritisnuti na 3 s
8. Gumb za odabir **programa Pretpranje** sa svjetlom indikatora
9. Svjetlo indikatora praznog spremnika za **Sol**
10. Svjetlo indikatora praznog spremnika **Sredstva za Ispiranje**
11. **Zaslon**
12. Indikator **broja programa** i **preostalog vremena**
13. Svjetlo indikatora **Zatvorene Slavine za Vodu**
14. Svjetlo indikatora **UKLANJANJE KAMENCA**
15. Gumb **opcije Power Clean®** sa svjetlom indikatora
16. Gumb **opcije Pola Punjenja** sa svjetlom indikatora
17. Gumb **opcije Ekstra Suho** sa svjetlom indikatora/ **Postavke** – pritisnuti na 3 s
18. Gumb **opcije Tihi Rad** sa svjetlom indikatora
19. Gumb **opcije Higijensko Ispiranje** sa svjetlom indikatora
20. Gumb **opcije Turbo** sa svjetlom indikatora
21. Gumb **opcije Odgode** sa svjetlom indikatora
22. Gumb **START/Pauza** sa svjetlom indikatora

PRIKAZ NA PODU

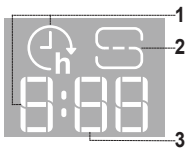

1. **Vrijeme odgode na podu –** indikator vremena preostalog do početka ciklusa, kad je postavljena opcija Odgoda
2. **Spremnik za sol prazan –** svjetlo indikatora na podu
3. **Preostalo vrijeme na podu –** indikator vremena preostalog do kraja ciklusa

PRVA UPOTREBA

SAVJETI ZA PRVU UPOTREBU

Nakon postavljanje uklonite graničnike s košara i pričvrsne elastične elemente s gornje košare.

IZBORNIK POSTAVKI

1. Uključite uređaj tako da pritisnete gumb za **UKLJ-ISKLJ** ⏻.
2. Zadržite gumba **Postavke** ⚙ (Ekstra Suho ⦚+) na 3 sekunde dok ne začujete zvučni signal i na zaslonu se ne prikaže „**SEt**".
3. Nakon jedne sekunde prikazat će se prva dostupna postavka (slovo „**h**").
4. Pritisnite **Program Pretpranja** ☺ **/ Opcija Power Clean®** POWER CLEAN gumb da biste se kretali kroz popis dostupnih postavki (pogledajte tablicu u nastavku), zatim pritisnite **START/Pauza** ▷II i promijenite vrijednost trenutačno odabrane postavke.
5. Pritisnite **Program Pretpranja** ☺ **/ Opcija Power Clean®** POWER CLEAN da biste promijenili vrijednost, zatim pritisnite **START/Pause** ▷II da biste spremili novu vrijednost.
6. Drugu postavku promijenite tako da ponovite točke 2 i 5.
7. Pritisnite **UKLJ-ISKLJ** ⏻ ili pričekajte 30 sekundi da biste izašli iz izbornika.

SLOVO	POSTAVKA	VRIJEDNOSTI (Zadano – **otisnuto tamnim slovima**)
h	**Razina Tvrdoće Vode** *(pogledajte „POSTAVLJANJE TVRDOĆE VODE" i „TABLICA TVRDOĆE VODE")*	1 | 2 | **3** | 4 | 5
A	**Razina sredstva za ispiranje** *(pogledajte „PODEŠAVANJE DOZIRANJA SREDSTVA ZA ISPIRANJE")*	0 | 1 | 2 | 3 | 4 | **5**
d	**NaturalDry** *(pogledajte „OPCIJE I FUNKCIJE")* „1" = uklj, „0" = isklj	**1** | 0
L	**Vrijeme Na Pod** *(pogledajte „OPCIJE I FUNKCIJE")* „1" = uklj, „0" = isklj	**1** | 0
S	**Zvuk** „1" = uklj, „0" = isklj	**1** | 0
L	**Unutarnja Svjetla** (pogledajte „OPCIJE I FUNKCIJE") „1" = uklj, „0" = isklj	**1** | 0
r	**Tvorničke postavke -** Ritisnite **START/Pause** da biste ponovno na zadane tvorničke vrijednosti postavili sve vrijednosti postavki uključenih u izbornik postavki.	-

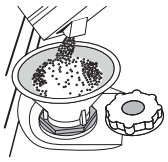

PUNJENJE SPREMNIKA ZA SOL

Upotreba soli sprječava stvaranje kamenca na posuđu i na funkcionalnim sastavnim dijelovima stroja
Spremnik za sol nalazi se u donjem dijelu perilice posuđa (ispod donje košare, s lijeve strane).

• Nužno je pridržavati se toga da **spremnik soli nikada nije prazan**.

- Tvrdoća vode mora se postaviti.
- Sol se mora napuniti kad je **svjetlo indikatora PUNJENJE SOLI** ⊂⊃ na upravljačkoj ploči uključeno.

1. Skinite donju košaru i odvijte čep spremnika (u smjeru suprotnom od smjera kazaljke na satu).
2. Postavite lijevak *(pogledajte sliku)* i spremnik soli napunite do samog ruba (približno 0,5 kg); Curenje male količine vode nije neobično.
3. **Samo kod prve uporabe: napunite spremnik za sol vodom.**
4. Uklonite lijevak i obrišite ostatke soli s otvora.

Provjerite je li poklopac čvrsto zategnut tako da deterdžent ne može ući u spremnik tijekom programa pranja (to bi moglo nepovratni oštetiti omekšivač vode).

Svaki put kada trebate dodati sol obavezno treba završiti cijeli postupak prije početka ciklusa pranja da bi se izbjegla pojava korozije.
Ostaci otopine soli ili zrnca soli mogu prouzročiti duboku koroziju te nepopravljivo oštetiti komponente od nehrđajućeg čelika.
Jamstvo se neće primijeniti ako su pogreške izazvane takvim okolnostima.
Ako spremnik soli nije napunjen, zbog nakupljanja kamenca može doći do oštećenja omekšivača vode i grijača.
Upotreba soli preporučuje se sa svim vrstama deterdženta za pranje suđa.

POSTAVLJANJE TVRDOĆE VODE

Kako bi omekšivač vode mogao savršeno raditi, tvrdoća vode mora se postaviti na temelju stvarne tvrdoće vode u domaćinstvu. Tu informaciju možete dobiti u lokalnom vodoopskrbnom poduzeću. Tvornička je postavka "3". Pogledajte „TABLICA TVRDOĆE VODE".
Da biste promijenili, pratite upute u dijelu „IZBORNIK POSTAVKI".
Upotrebljavajte isključivo sol koja je napravljena posebno za perilice suđa.
Nakon što se sol ulije u stroj, isključuje se svjetlo indikator PUNJENJE SOLI.

Ako spremnik za sol nije napunjen zbog nakupljanja kamenca može doći do oštećenje omekšivača vode i grijača.
Upotreba soli preporučuje se sa svim vrstama deterdženta za pranje suđa.

Tablica tvrdoće vode			
Razina	**°dH** Njemački stupnjevi	**°fH** Francuski stupnjevi	**°Clark** Engleski stupnjevi
1 (meka)	0 - 6	0 - 10	0 - 7
2 (srednja)	7 - 11	11 - 20	8 - 14
3 (prosječna)	12 - 16	21 - 29	15 - 20
4 (tvrda)	17 - 34	30 - 60	21 - 42
5 (vrlo tvrda)	35 - 50	61 - 90	43 - 62

SUSTAV OMEKŠAVANJA VODE

Omekšivač vode automatski smanjuje tvrdoću vode čime se posljedično smanjuje nakupljanje kamenca na grijaču i pridonosi većoj učinkovitosti pranja. **Ovaj se sustav sam obnavlja pomoću soli pa zato spremnik soli treba napuniti kada je prazan.** Učestalost obnavljanja ovisi o postavci razine tvrdoće vode – obnavljanje se odvija jednom na svakih **4-6** Eko ciklusa s razinom tvrdoće vode postavljenom na **3**.
Postupak obnavljanja odvija se na početku ciklusa uz dodatnu svježu vodu.

- Potrošnja jednog ciklusa obnavljanja: ~3L l vode;
- Ciklus traje 5 minuta dulje;
- Troši manje od 0,005 kWh struje..

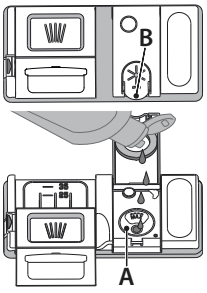

PUNJENJE DOZATORA SREDSTVA ZA ISPIRANJE

Sredstvo za ispiranje olakšava SUŠENJE posuđa. Dozator sredstva za ispiranje **A** treba se napuniti kada se **svjetlo indikatora PUNJENJE SPREMNIKA ZA ISPIRANJE** ✳ uključi na upravljačkoj ploči.

1. Otvorite dozator **B** tako da pritisnete i povučete jezičac na poklopcu.
2. Pažljivo uvedite sredstvo za ispiranje do referente oznake maksimalne količine (110 ml) prostora za punjenje, pazite da ne dođe do prolijevanja. Ako se to dogodi, suhom krpom odmah očistite proliveno.
3. Pritisnite poklopac dok se ne zatvori uz klik.

Sredstvo za ispiranje NIKADA ne ulijevajte izravno u kadicu.

PODEŠAVANJE DOZIRANJA SREDSTVA ZA ISPIRANJE

Ako niste potpuno zadovoljni rezultatima sušenja, možete podesiti količinu upotrijebljenog sredstva za ispiranje.
Da biste promijenili, pratite upute u dijelu „IZBORNIK POSTAVKI".
Ako je razina sredstva za ispiranje postavljena na NULU, sredstvo za ispiranje neće se upotrijebiti. Svjetlo indikatora NISKA RAZINA SREDSTVA ZA ISPIRANJE neće se uključiti ako ste potrošili sredstvo za ispiranje.
Ovisno o vrsti perilice suđa mogu se postaviti najviše **6** razine.

- Ako na suđu primijetite plavičaste pruge, postavite nizak broj (0-3).
- Ako na suđu ima kapi vode ili tragova kamenca, postavite viši broj (4-5).

PUNJENJE SPREMNIKA ZA DETERDŽENT

Upotrebljavajte isključivo deterdžent namijenjen posebno za perilice suđa.
NE UPOTREBLJAVAJTE tekućinu za pranje.
Upotreba prevelike količine deterdženta može dovesti stvaranja tragova pjene u stroju nakon završetka ciklusa.
Upotreba deterdženta koji nije namijenjen za perilice posuđa može izazvati neispravnost ili oštećenje uređaja.
Za postizanje najboljih rezultata pranja i sušenja treba upotrebljavati deterdžent, tekuće sredstvo za ispiranje i rafiniranu sol.
Preporučujemo upotrebu deterdženata koji ne sadrže fosfate ili klor jer oni štete okolišu.
Dobri rezultati pranja ovise i o pravilnoj količini deterdženta koji se upotrebljava.
Prekoračenje preporučene količine ne daje učinkovitije pranje i povećava zagađenje okoliša.
Količina se može prilagoditi ovisno o razini zaprljanja. Kada se radi o uobičajeno zaprljanim predmetima, stavite približno 35 g (deterdžent u prahu) ili 35 ml (tekući deterdžent) i dodatnu čajnu žlicu deterdženta izravno u kadu. Ako upotrebljavate tablete, dovoljna je jedna tableta.
Ako je posuđe samo malo prljavo ili ako ga ispirete prije stavljanja u perilicu posuđa, smanjite količinu deterdženta u skladu s tim (minimalno 25 g/ml) npr. preskočite količinu praška/gela koju stavljate u kadu.
Za dobre rezultate pranja pridržavajte se i uputa na pakiranju deterdženta.
Dodatna informacije zatražite kod proizvođača deterdženta.

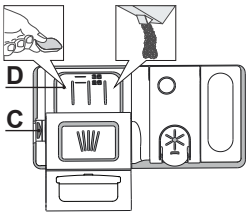

Za otvaranje spremnika za deterdžent upotrijebite uređaj za otvaranje C. Deterdžent stavite samo u suhi spremnik D. Količinu deterdženta za pretpranje stavite izravno u kadu.

1. Prilikom doziranja deterdženta pogledajte ranije navedene informacije kako biste stavili odgovarajuću količinu. Unutar dozatora **D** nalaze se oznake koje vam pomažu prilikom doziranja.
2. Uklonite ostatke deterdženta s rubova spremnika prije no što poklopac zatvorite tako da sjedne.
3. Poklopac spremnika za deterdžent zatvorite tako da ga povučete dok se mehanizam za zatvaranje ne učvrsti.

Spremnik za deterdžent automatski se otvara u odgovarajućem trenutku ovisno o programu.

Upotreba deterdženta koji nije namijenjen perilicama posuđa može prouzročiti nepravilnosti ili oštećenje uređaja.

SVAKODNEVNA UPORABA

1. **PROVJERA PRIKLJUČKA ZA VODU**
   Provjerite je li perilica suđa spojena na dovod vode i je li otvorena slavina.
2. **UKLJUČIVANJE PERILICE SUĐA**
   Otvorite vrata i pritisnite gumb **UKLJ/ISKLJ**.
3. **PUNJENJE KOŠARA** *(pogledajte PUNJENJE KOŠARA).*
4. **PUNJENJE SPREMNIKA ZA DETERDŽENT**
5. **ODABIR PROGRAMA I PRILAGOĐAVANJE CIKLUSA**
   Odaberite najprikladniji program prema vrsti posuđa i razini zaprljanja (*pogledajte OPIS PROGRAMA*) pritiskom na odabrani gumb **PROGRAM**. Odaberite željene opcije (*pogledajte OPCIJE I FUNKCIJE*). Sve opcije nisu kompatibilne sa svim programima.
6. **POKRETANJE**
   Ciklus pranja započnite pritiskom na gumb **START/Pauza** (uključeno je led svjetlo) i zatvorite vrsta u roku od 4 s. Kada program započne oglašava se jedan zvučni signal bip. Ako se vrata ne zatvore u roku od 4 s, oglasit će se zvučni alarm. U tom slučaju otvorite vrata, pritisnite gumb **START/Pauza** i ponovno zatvorite vrata u roku od 4 s.
7. **KRAJ CIKLUSA PRANJA**
   Kraj ciklusa pranja označen je zvučnim signalima bip i na zaslonu se prikazuje **END** (Kraj).Otvorite vrata i uređaj isključite tako da pritisnete gumb **UKLJ/ISKLJ**.
   Pričekajte nekoliko minuta prije vađenja posuđa kako biste izbjegli opekotine. Ispraznite košare, započinjući s donjom košarom.

Stroj će se automatski isključiti tijekom produženog razdoblja neaktivnosti kako bi se smanjila potrošnja struje. Ako je posuđe samo malo prljavo ili ako ga ispirete prije stavljanja u perilicu posuđa, u skladu s tim smanjite količinu deterdženta.

IZMJENA PROGRAMA U RADU

Ako odaberete pogrešan program, možete ga promijeniti pod uvjetom da je tek započeo. **RESETIRAJTE** stroj: pritisnite i držite gumb **UKLJ/ISKLJ** dulje od 3 s i stroj će se isključiti. **Na upravljačkoj će se ploči prikazati „0:01"**. Zatvorite vrata i pričekajte dok ne završi ciklus pražnjenja (oko 1 minute). Otvorite vrata i ponovno uključite stroj pomoću gumba **UKLJ/ISKLJ** i odaberite novi ciklus pranja i sve željene opcije. Ciklus pokrenite tako da pritisnete **START/Pauza** i vrata zatvorite u roku od 4 s.

DODAVANJE DODATNOG POSUĐA

Ne isključujući stroj prvo malo otvorite vrata da biste izbjegli prskanje vode Led svjetlo (**START/Pauza** počinje treperiti) (**Oprez!: Vruća para!**) i stavite suđe u perilicu suđa. Pritisnite gumb **START/Pauza** i zatvorite vrata u roku od 4 s, ciklus će se nastaviti od mjesta na kojem je prekinut.

NEHOTIČNI PREKIDI

Ako se tijekom ciklusa pranja vrata otvore ili ako je došlo do nestanka struje, ciklus se zaustavlja. **SAMO KAD PRITISNETE** gumb **START/Pauza** i zatvorite vrata u roku od 4 s, ciklus će se nastaviti od mjesta na kojem je prekinut. .

SAVJETI

TIPS

Prije punjenja košara uklonite sve ostatke hrane s posuđa i ispraznite čaše. Ne morate ih ispirati tekućom vodom.

Posuđe složite tako da čvrsto stoji i ne prevrće se; spremnike složite tako da su otvori okrenuti prema dolje,a konkavni/konveksni dijelovi ukošeni kako bi se omogućilo da voda dođe do svih površina i slobodno protiče.

Upozorenje: poklopci,ručke, pladnjevi i tave ne sprječavaju okretanje nosača mlaznica.

Sitne predmete stavite u košare za pribor za jelo.

Vrlo prljavo suđe i tave treba staviti u donju košaru jer je u tom dijelu jači mlaz vode i omogućuje se bolja učinkovitost pranja.

Nakon punjenja uređaja provjerite mogu li se nosači mlaznica slobodno okretati.

NEPRIKLADNO SUĐE

- Drveno suđe i pribor za jelo.
- Osjetljive ukrašene čaše, umjetnički predmeti i antičko suđe. Njihovi ukrasi nisu otporni.
- Dijelovi od sintetičkog materija koji ne podnose visoke temperature.
- Suđe od bakra i lima.
- Suđe zaprljano pepelom, voskom, mazivima ili tintom.

Boje ukrasa na čašama i aluminijski/srebrni dijelovi mogu se promijeniti i izblijediti tijekom postupka pranja. Neke vrste čaša (npr. kristali predmeti) mogu se postati neprozirni nakon određenog broja ciklusa pranja.

OŠTEĆENJE ČAŠA I SUĐA

- Upotrebljavajte samo čaše i porculansko suđe za koje proizvođač jamči da se može prati u perilici suđa.
- Upotrebljavajte deterdžent za osjetljivo posuđe prikladan za posuđe
- Čaše i pribor za jelo izvadite iz perilice suđa čim ciklus pranja završi.

SAVJETI ZA UŠTEDU ENERGIJE

- Kada se perilica posuđa u domaćinstvu upotrebljava u skladu s uputama proizvođača **pranjem posuđa u perilici posuđa obično se troši MANJE ENERGIJE i vode nego prilikom ručnog pranja.**
- Preporučujemo da povećate učinkovitost perilice posuđa tako da **ciklus pranja pokrećete tek kada je perilica posuđa do kraja napunjena.** Kada perilicu posuđa punite do kapaciteta koji je naveo proizvođač, pridonosite uštedi energije i vode. Podatke o pravilnom punjenju posuđa možete pronaći u poglavlju PUNJENJE KOŠARA. U slučaju da je perilica djelimično napunjena, prepočuje se da upotrebljavate posebne opcije pranja, ako su dostupne (Half load/ Zone Wash/ Multizone) i punite samo odabrane košare. Nepravilno punjenje ili pretjerano punjenje može povećati upotrebu resursa (kao što su voda, energija i vrijeme te povećati razinu buke) i smanjiti učinkovitost pranja i sušenja.
- Ručno ispiranje posuđa dovodi do veće potrošnje vode i energije te se ne preporučuje.

HIGIJENSKI PROGRAM

Kako bi se izbjegla pojava neugodnih mirisa i taloga koji se može nakupiti u perilici suđa, **program s visokom temperaturom pokrećite najmanje jednom mjesečno**. Upotrijebite čajnu žlicu deterdženta i pokrenite perilicu bez punjenja kako biste očistili uređaj.

OTPORNOST NA ZAMRZAVANJE

Ako se uređaj postavi u okruženje izloženo mrazu, iz njega se **mora potpuno ispustiti voda**. Zatvorite ventil, uklonite dovodno i odvodno crijevo te ispustite svu vodu. **Provjerite da je omekšivač vode pun otopljene soli za regeneraciju u spremniku soli**, a da bi se uređaj zaštitio od temperatura do –20 °C.

Ako je uređaj bio uskladišten u uvjetima gdje ima leda, mora ostati na temperaturi okoline od min. 5°C **najmanje 24 sata** prije prvog pokretanja..

TABLICA PROGRAMA

Program	Opis programa		Faza sušenja	NaturalDry *)	Dostupne opcije **)	Trajanje programa pranja (h:min)***)	Potrošnja vode (litara po ciklusu)	Potrošnja energije (kWh po ciklusu)
Eco	**Eko** 50°- Program Eko prikladan je za uobičajeno prljavo posuđe i pri takvoj je upotrebi to najučinkovitiji program po pitanju ukupne potrošnje vode i energije i upotrebljava se za procjenu usklađenosti s propisima EU o ekološkom načinu izrade.		√	√	POWER CLEAN	4:00	9,5	0,64
A	**Automatsko Intenzivno** 65° - Automatski program za jače zaprljano posuđe i lonce.	Osjeća razinu zaprljanosti posuđa i prema tome podešava program. Kad senzor otkrije razinu zaprljanosti prikazuje se animacija na zaslonu i ažurira se trajanje ciklusa.	√	√	POWER CLEAN	2:25 - 3:10	17,0- 25,0	1,30 - 1,70
A	**Automatsko Mješovito** 55° **-** Automatski program za uobičajeno zaprljano suđe s osušenim ostacima hrane.		√	√	POWER CLEAN	1:20 - 3:20	7,5 - 20,5	0,75 - 1,20
A	**Automatsko Brzo** 50° - Automatski program za uobičajeno i lagano zaprljano posuđe. Svakodnevni ciklus koji osigurava optimalne rezultate čišćenja i sušenja za manje vremena.		√	√	POWER CLEAN	1:00 - 1:50	8,0 - 16,0	0,70 - 1,10
	Brzo 45° - Program se preporučuje za ograničenu količinu malo zaprljanog posuđa bez osušenih ostataka hrane. Ne uključuje fazu sušenja.		-	√		0:30 - 0:40	10,5 - 15,0	0,55 - 0,65
	Kristal 45° - Program za osjetljivo posuđe koje je osjetljivije na visoke temperature, primjerice čaše i šalice.		√	√		1:40 - 1:50	12,5 - 17,0	0,95 - 1,20
	Pretpranje - Upotrebljava se za osvježavanje posuđa koje će se prati kasnije. S ovim programom ne upotrebljava se deterdžent.		-	√		0:12	4,5	0,10
	Samočišćenje 65° - Program koji se upotrebljava za održavanje perilice posuđa treba izvršiti samo ako je perilica posuđa PRAZNA, a pritom treba rabiti posebne deterdžente za održavanje perilice posuđa.		-	-		1:15	12,7	1,10

Podaci EKO programa izmjereni su u laboratorijskim uvjetima u skladu s europskom normom EN 60436:2020.
Napomena za pokusne laboratorije: podrobne informacije o uvjetima za komparativni pokus EN zatražite na adresi: dw_test_support@europeanappliances.com
Prije primjene bilo kojeg programa nije potrebno obraditi posuđe.
**) Vrata se otvaraju prije završetka programa. Tako se poboljšava učinkovitost sušenja. Pričekajte da vrijeme dođe do 00:00 da biste ispraznili perilicu suđa.*
***)Sve opcije ne mogu se istovremeno upotrebljavati.*
****) Vrijednosti navedene za programe, osim programa Eko, služe isključivo kao informacija. Stvarno vrijeme može se razlikovati ovisno o brojnim čimbenicima kao što su temperatura i tlak ulazne vode, sobna temperatura, količina deterdženta, količina i vrsta punjenja, ravnoteža punjenja, dodatne odabrane opcije i baždarenje senzora. Baždarenje senzora može povećati trajanje programa do 20 min.*

OPCIJE I FUNKCIJE

OPCIJE se mogu odabrati/poništiti odabir, nakon odabira programa, izravno pritiskom na odgovarajući gumb (ako je dostupan – uključuje se kontrolno svjetlo) *(pogledajte UPRAVLJAČKU PLOČU)* **. Ako neka opcija nije kompatibilna s odabranim programom** *(pogledajte TABLICU PROGRAMA)* **odgovarajuće LED svjetlo 3 puta brzo trepne i oglašava se zvučno upozorenje bip. Opcija se neće omogućiti. Opcija može promijeniti trajanje ili potrošnju vode ili energije određenog programa.**

POWER CLEAN® - Zahvaljujući dodatnim snažnim sapnicama ova opcija omogućuje intenzivnije i snažnije pranje u donjem koritu, na određenom području. Ta se opcija preporučuje za pranje lonaca i posuda za pečenje (Pogledajte odjeljak Punjenje uređaja Power Clean®).

POLA PUNJENJA - ako nema puno posuđa koje je potrebno oprati, upotrebljava se opcija s POLA PUNJENJA radi uštede vode, struje ili vremena, ovisno o odabranom programu.
Nemojte zaboraviti smanjiti količinu deterdženta.

EKSTRA SUHO - viša temperatura tijekom završnog ispiranja kao i produžena faza sušenja koja omogućava bolje sušenje. Opcija EKSTRA SUHO skraćuje trajanje ciklusa pranja.

TIHO – Prikladno za noćni rad uređaja. Ova se opcija može upotrebljavati za ograničavanje emisija buke tijekom faza pranja. Ona će produljiti trajanje ciklusa ovisno o odabiru osnovnog ciklusa..

HIGIJENSKO ISPIRANJE - Ta se opcija može upotrebljavati za dezinfekciju opranog posuđa. Povećat će temperaturu završnog ispiranja o odabranom programu dodati dezinfekcijsko pranje. Idealno za pranje pribora za jelo i bočica za hranjenje. Vrata perilice posuđa cijelo vrijeme trajanja programa moraju biti zatvorena kako bi se zajamčilo uklanjanje bakterija. **UPOZORENJE: pribor za jelo i tanjuri mogu biti jako vrući po završetku ciklusa.**

TURBO - Zahvaljujući opciji TURBO trajanje ciklusa može se skratiti do 40 % ovisno o odabranom osnovnom programu. Povećava se potrošnja energije i vode.

ODGODA - pokretanje programa može se odgoditi u razdoblju između **0:30** i **24** sata.
1. Odaberite program i sve željene opcije. Pritisnite gumb ODGODA (uzastopce) kako biste odgodili pokretanje programa. Može se podesiti od 0:30 do 24 sata. Kad se dostigne postavka od 24 sata, još jednom pritisnite ODGODA da biste isključili funkciju ODGODA.
2. Pritisnite gumb Start/Pauza i zatvorite vrata u roku od 4 s. Mjerač vremena započet će odbrojavanje.
3. Po isteku vremena svjetlo indikatora isključuje se i program automatski započinje.

Funkcija ODGODA ne može se postaviti nakon početka programa.

OSJETLJIVOST – Kad senzor otkrije razinu zaprljanosti prikazuje se animacija na zaslonu (pribl. 20 min) i ažurira se trajanje ciklusa. Opcija OSJETLJIVOST označava razinu zaprljanosti posuđa i dostupna je u svim ciklusima (izuzev Eko) prilagođavajući program u skladu s njom.

ZATVORENA SLAVINA ZA VODU – Alarm -Treperi kada nema ulazne vode ili je slavina zatvorena.

NaturalDry - Konvekcijski je sustav sušenja koji automatski otvara vrata tijekom/nakon faze sušenja da bi svakodnevno zajamčio izvanrednu učinkovitost sušenja. Vrata se otvaraju na temperaturi sigurnoj za vaš kuhinjski namještaj stoga se vrata neće otvarati kada je uključena opcija HIGIJENSKO ISPIRANJE.
Kao dodatnu zaštitu od pare, zajedno s perilicom posuđa, isporučuje se posebno dizajnirana zaštitna folija.
Način postavljanja zaštitne folije pogledajte u dijelu VODIČ ZA POSTAVLJANJE. Ta je značajka uključena prema zadanim postavkama, no može se isključiti u „IZBORNIK POSTAVKI".

UKLANJANJE KAMENCA – Alarm - otkriveno je nakupljanje kamenca na unutarnjim sastavnim dijelovima uređaja. Provjerite je li **postavka tvrdoće vode na ispravnoj vrijednosti i ima li soli u spremniku za sol** *(pogledajte PRVA UPOTREBA)* pa zatim **upotrijebite proizvod za uklanjanje kamenca** (preporučuje se marka WPro) s **programom Samočišćenje**. Nakon uspješnog uklanjanja kamenca, prestaje se prikazivati ikona. Ako se ne obave gornje radnje, smanjit će se učinkovitost uređaja.
Započet će treperiti upozorenje UKLONI KAMENAC i na zaslonu će se prikazati alarm „**dES**". Ako se nikakva radnja i dalje ne poduzme, uređaj će omogućiti pokretanje samo određenog broja ciklusa (naveden tijekom prikaza alarma „**dES**"), a zatim će se **BLOKIRATI** da bi se spriječilo oštećenje sastavnih dijelova, **a samo će program Samočišćenje biti dostupan.** Obavljanje potpunog uklanjanja kamenca deblokirat će proizvod. Ako se radi o iznimno velikoj količini kamenca, uklanjanje kamenca može se dva puta obaviti da bi bilo učinkovito.

VRIJEME NA PODU – LED svjetlo koje se projicira na pod prikazuje preostalo vrijeme do završetka ciklusa. Svjetlo se isključuje svakim otvaranjem vrata. Svjetlo se isključuje na kraju ciklusa. Ova je značajka uključena prema zadanim postavkama, ali može se isključiti u IZBORNIKU POSTAVKI.

UNUTARNJA SVJETLA - Kada je ova značajka aktivna, LED svjetla u unutrašnjosti automatski se uključuju/isključuju čim korisnik otvori/zatvori vrata. Ako vrata ostanu otvorena više od 10 minuta, LED svjetla u unutrašnjosti se isključuju (da biste ih ponovno uključili, treba ponovno zatvoriti pa otvoriti vrata). Ova značajka je tvornički zadana, ali ju je moguće deaktivirati u „IZBORNIKU ZA POSTAVKE".

PUNJENJE KOŠARA

KAPACITET: **15** uobičajenih kompleta posuđa

NAJVIŠA KOŠARA

Najviša košara ciljano je područje pranja za zdjela, šalica pa čak i većih tanjura i pribora za jelo koje se obično stavlja u donje košare te se tako dobiva dodatni prostor za ostalo dnevno posuđe.

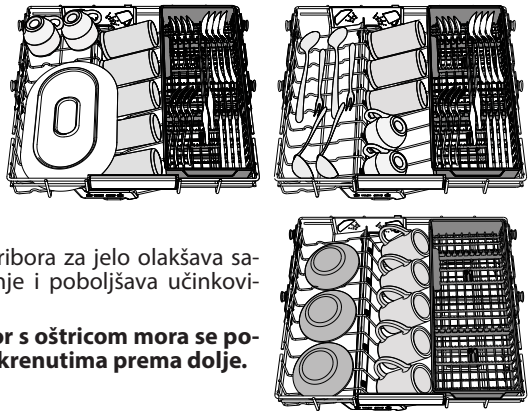

Odvojeno slaganje pribora za jelo olakšava sakupljanje nakon pranje i poboljšava učinkovitost pranja i sušenja.

Noževe i ostali pribor s oštricom mora se postaviti s oštricama okrenutima prema dolje.

GORNJA KOŠARA

Punite je osjetljivim, laganim suđem: čašama, šalicama, posudama za umake i laganim zdjelama za salatu.
Gornja košara ima potpornje za postavljanje koji se mogu upotrebljavati u okomitom položaju prilikom slaganja šalica za čaj/deserte ili u vodoravnom položaju za slaganje zdjela i spremnika za hranu.

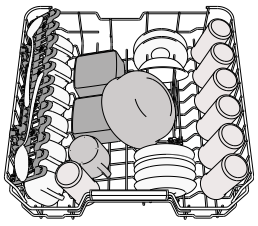

(primjer punjenja za gornju košaru)

PODEŠAVANJE GORNJE KOŠARE PO VISINI

Visina gornje košare može se podesiti: visoki položaj za postavljanje glomaznog suđa u donju košaru i niski položaj za potpuno iskorištavanje potpornja za postavljanje stvaranjem više mjesta u gornjem dijelu i izbjegavanje udaraca s predmetima u donjoj košari
Gornja je košara opremljena **mehanizmom za podešavanje gornje košare po visini** (pogledajte sliku) i bez pritiska na ručice podignite je tako da smo uhvatite stranice košare čim je košara stabilna u svom gornjem položaju.

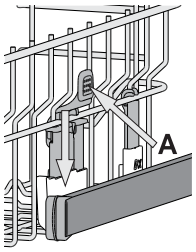

Za ponovno postavljanje u donji položaj pritisnite ručice **A** na stranicama košare i pomaknite je prema dolje.
Preporučujemo da podešavanje po visini ne obavljate s punom košarom. Košaru NIKADA ne podižite ili spuštajte samo na jednoj strani.

POMIČNI PREKLOPI S PODESIVIM POLOŽAJEM

Bočni pomični preklopi mogu se sklopiti ili rasklopiti da bi se poboljšalo slaganje posuđa u košaru.
U slučaju da je gornja polica u visokom položaju, preklopi ne mogu ostati u okomitom položaju.
Čaše za vino mogu se sigurno postaviti u pomične preklope tako da se nožica svake čaše umetne u odgovarajući otvor.
Ovisno o modelu:

- preklope sklopite tako da ih skliznete i okrenete ili ih otpustite iz utora i izvučete.
- preklope rasklopite tako da ih okrenete i klizno pomaknete prema dolje ili podignete i preklope pričvrstite na utore.

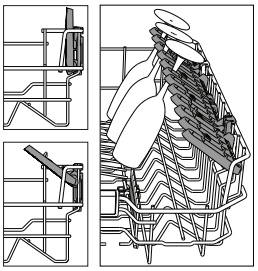

DONJA KOŠARA

Za lonce, tave, tanjure, zdjele za salatu, pribor za jelo itd. Velike tanjure i poklopce idealno bi bilo postaviti sa strane kako bi se izbjeglo da ometaju nosače mlaznica. Donja košara ima potpornje za postavljanje koji se mogu upotrebljavati u okomitom položaju prilikom slaganja tanjura ili u vodoravnom (donjem) položaju za jednostavno slaganje zdjela za salatu.

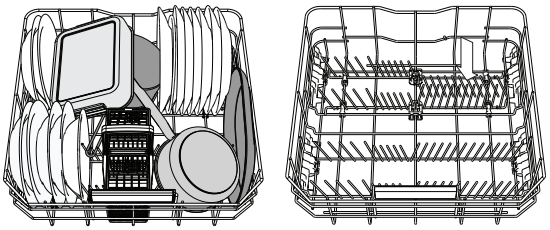

(primjer punjenja za donju košaru)

POWER CLEAN®

Način Power Clean® koristi posebne mlaznice vode u stražnjem dijelu kako bi se intenzivnije opralo jako zaprljano posuđe. Donja košara ima Prostrano područje, poseban potporanj za izvlačenje u stražnjem dijelu košare koji se može upotrijebiti kao potpora za tave ili posude za pečenje u uspravnom položaju kako bi zauzimale manje.
Kada stavljate lonce/posude za pečenje okrenute prema sastavnom dijelu Power Clean®, na ploči uključite **POWER CLEAN®**
Način upotrebe dijela Power Clean®:

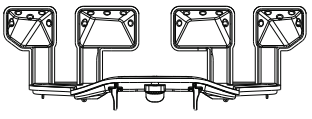

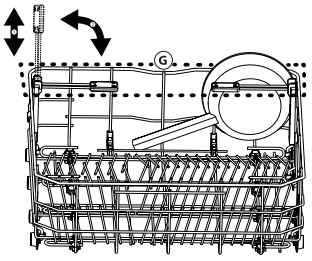

1. Područje snažnog čišćenja Power Clean® (G) namjestite sklapanjem stražnjih držača za tanjure kako biste stavili lonce.
2. Lonce i posude za pečenje postavite nagnute okomito u područje snažnog čišćenja Power Clean®. Posuđe nagnite prema sapnicama snažnog čišćenja.

Kada stavljate lonce/posude za pečenje okrenute prema sastavnom dijelu Power Clean®, na ploči uključite **POWER CLEAN®**.

OŠARA ZA PRIBOR ZA JELO

Opremljena je gornjom rešetkom za bolje slagane pribora za jelo. Mora se postaviti isključivo na prednji dio donje košare.
Noževi i ostali pribor trebaju se postaviti u košaru pribora za jelo s vrhom okrenutim prema dolje ili se moraju staviti vodoravno u spremnike s potpornjem u gornjoj košari.

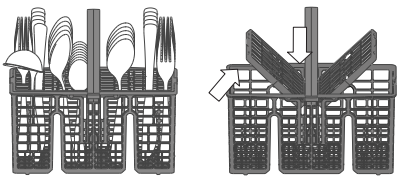

ČIŠĆENJE I ODRŽAVANJE

PAŽNJA: Uređaj uvijek iskopčajte kada ga čistite ili obavljate zahvate održavanja. Ne upotrebljavajte zapaljive tekućine za čišćenje stroja.



ČIŠĆENJE PERILICE SUĐA

Svi tragovi na unutrašnjosti uređaja mogu se ukloniti krpom namočenom u vodu s malo octa.
Vanjske površine stroja i upravljačka ploča mogu se očistiti upotrebom neabrazivne krpe namočene vodom. Ne upotrebljavajte otapala ili abrazivna sredstva.

PREVENTING UNPLEASANT ODOURS

Vrata uređaja uvijek držite odškrinuta kako biste izbjegli stvaranje vlage i njeno zadržavanje unutar uređaja. Redovito čistite brtve oko vrata i spremnike deterdženta vlažnom spužvom. Time ćete izbjeći zarobljavanje hrane u brtvama, što je glavni uzrok stvaranja neugodnih mirisa.

KONTROLA CRIJEVA ZA DOVOD VODE

Redovito provjeravajte ima li lomova i napuklina na dovodnom crijevu. Ako je oštećeno zamijenite ga novim crijevom koje je dostupno u postprodajnom servisu ili kod specijaliziranog prodavača. Ovisno o vrsti crijeva :

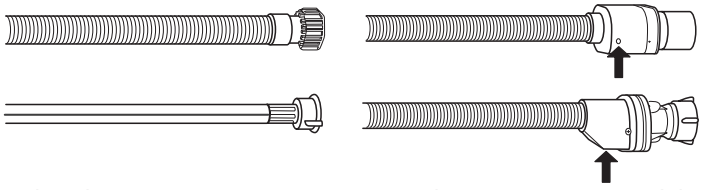

Ako dovodno crijevo ima prozirni premaz redovito provjeravajte je li boja na određenim mjestima jača. Ako da, moguće je da crijevo curi i mora se zamijeniti.
Za crijeva za zaustavljanje vode: provjerite kontrolni prozor malog sigurnosnog ventila (pogledajte strelicu). Ako je crven, funkcija zaustavljanja je uključena i crijevo se mora zamijenit novim.
Za odvijanje ovog crijeva pritisnite gumb za otpuštanje dok odvijate crijevo.

ČIŠĆENJE ULAZNOG CRIJEVA ZA VODU

Ako su crijeva za vodu nova ili se dulje vrijeme nisu upotrebljavala pustite da kroz njih prođe voda kako biste bili sigurni da nema nečistoća prije obavljanja potrebnih priključivanja. Ako se ne pridržavate te mjera opreza, može se dogoditi da je blokiran ulaz vode u da se perilica suđa ošteti.

ČIŠĆENJE SKLOPA FILTRA

Redovito čistite sklop filtra tako da se filtri ne začepe i da otpadna voda ispravno istječe.
Upotreba perilice posuđe sa začepljenim filtrima ili stranim predmetima u sustavu filtriranja ili prskalicama može prouzročiti neispravnosti koje dovode do gubitka učinkovitosti, veće buke u radu ili veće potrošnje energenata.
Sklop filtra sastoji se od tri filtra koji uklanjaju ostatke hrane iz vode za pranje i zatim ponovno pokreću kruženje vode: za najbolje rezultate pranja održavajte ih čistim.
Perilica suđa ne smije se upotrebljavati bez filtara ili s otpuštenim filtrom.
Najmanje jednom mjesečno ili nakon svakih 30 ciklusa pranja provjerite sklop filtra i po potrebi ga temeljito očistite tekućom vodom upotrebljavajući četku koja nije od metala i prema uputama u nastavku:

1. Cilindrični filtar **A** okrenite u smjeru suprotnom od smjera kazaljke na satu i izvucite ga *(sl. 1)*. **Prilikom ponovnog postavljanja filtra moraju se spojiti dva trokuta prikazana na zumiranju.**
2. Skinite filtar šalicu **B** tako da lagano pritisnete bočna krilca *(sl. 2)*.
3. Klizno izvadite pločasti filtar od nehrđajućeg čelika **C** *(sl. 3)*.
4. Ako pronađete strane predmete (npr. razbijeno staklo, porculan, kosti, sjemenke voća itd.), **pažljivo ih uklonite.**
5. Pregledajte otvor i uklonite sve ostatke hrane. NIKADA NE SKIDAJTE štitnik pumpe ciklusa pranja (prikazano strelicom) *(sl. 4)*.

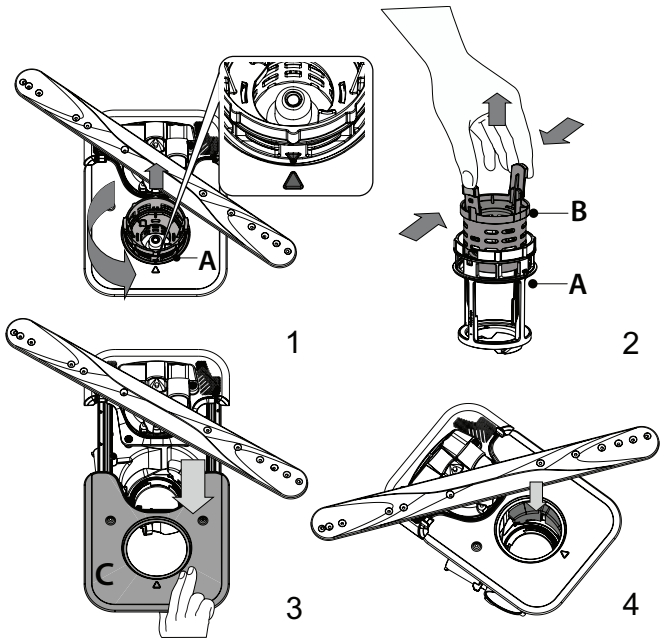

Nakon čišćenje filtara vratite sklop filtra i pravilno ga učvrstite na mjesto; to je važno za održavanje učinkovitog rada perilice suđa.

ČIŠĆENJE NOSAČA MLAZNICA

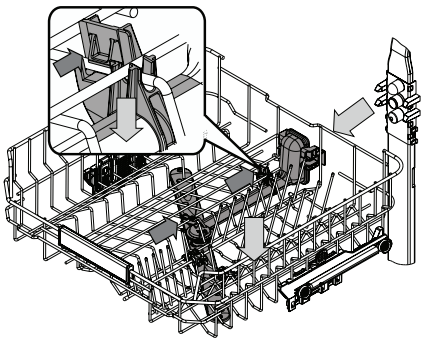

Povremeno, ostaci hrane mogu se skoriti na nosačima mlaznica i blokirati otvore za raspršivanje vode. Zbog toga se preporučuje da povremeno provjerite nosače i očistite ih malom četkicom koja nije metalna.

Gornju mlaznicu možete skinuti tako da je obavezno skinete zajedno s odvodom.

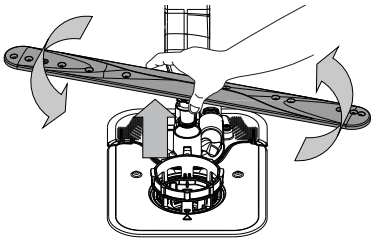

Donji krak mlaznice može se skinuti tako da se povuče prema gore i okrene u smjeru suprotnom od smjera kazaljke na satu.
Mlaznica se ponovno postavlja tako da se pritisne i okrene u smjeru kazaljke na satu.

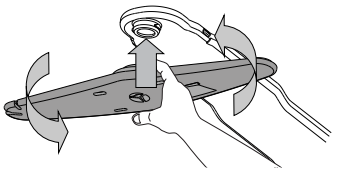

Stropna prskalica može se ukloniti pritiskom prema gore i okretanjem u smjeru suprotnom od kazaljke na satu. Mlaznica se ponovno postavlja tako da se gurne prema gore i okrene u smjeru kazaljke na satu.

RJEŠAVANJE PROBLEMA

Ako vaša perilica posuđa ne radi ispravno, provjerite može li se problem riješiti prateći popis u nastavku. U slučaju pojave drugih grešaka ili problema obratite se ovlaštenom postprodajnom servisu čije podatke za kontakt možete pronaći u knjižici jamstva.Rezervni dijelovi bit će dostupni u razdoblju narednih 7 ili 10 godina, ovisno o posebnim zakonskim propisima.

PROBLEMI	MOGUĆI UZROCI	RJEŠENJA
Uključen je indikator za sol	Spremnik za sol gotovo je prazan.	Napunite spremnik za sol solju (za više informacija – *pogledajte PUNJENJE SPREMNIKA ZA SOL*). Provjerite postavku tvrdoće vode, prema potrebi – *pogledajte TABLICA TVRDOĆE VODE*.
Indikator za sol treperi	Spremnik za sol je prazan.	Spremnik čim prije napunite solju. Ako se uređaj upotrebljava bez soli, može doći do oštećenja njegovih unutarnjih sastavnih dijelova.
Indikator sredstva za ispiranje uključen je ili treperi	Prazan je spremnik sredstva za ispiranje. (Nakon punjenja indikator sredstva za ispiranje kratko može ostati uključen).	Napunite spremnik sredstvom za ispiranje (za više informacija – *pogledajte PUNJENJE DOZATORA SREDSTVA ZA ISPIRANJE*).
Indikator za uklanjanje kamenca uključen je ili treperi; prikazuje se alarm«**dES**».	Kamenac se nakuplja na unutarnjim sastavnim dijelovima uređaja.	Odmah uklonite kamenac s uređaj s pomoću programa Samočišćenje i proizvoda za uklanjanje kamenca dostupnog u prodaji *(pogledajte OPCIJE I FUNKCIJE)*. Spremnik napunite solju. Provjerite postavku tvrdoće vode. Ako se ne ukloni kamenac iz uređaja, on će prestati s radom.
Perilica suđa se ne pokreće ili ne odgovara na komande.	Uređaj nije ispravno priključen.	Uključite utikač u električnu utičnicu.
	Nestanak struje.	Perilica posuđa iz sigurnosnih se razloga automatski ponovno ne pokreće kada se struja vrati. Otvorite vrata perilice posuđa, pritisnite gumb START/Pause (Start/Pauza) i u roku od 4 sekunde zatvorite vrata.
	Vrata perilice suđa nisu zatvorena. Pin NaturalDry nije uvučen.	Vrata čvrsto zatvorite tako da začujete "klik".
	Ciklus se prekida ako se vrata otvore na dulje od 4 sekunde.	Pritisnite Start/Pauza i zatvorite vrata uređaja u roku od 4 sekunde.
	Upravljačka ploča ne odgovara ili se prikazuje**F6 E1**	Uređaj isključite pritiskom na gumb UKLJ/ISKLJ/Ponovno pa ga nakon otprilike jedne minute ponovno uključite i ponovno pokrenite program. Ako se problem i dalje javlja, uređaj iskopčajte na 1 minutu, zatim ga ponovno ukopčajte.
Perilica suđa ne ispušta vodu. Na zaslonu se prikazuje: **F7 E3** ili **F9 E1**	Filtar je začepljen ostacima hrane ili kamencem.	Očistite filtar i uklonite kamenac iz uređaja *(pogledajte ČIŠĆENJE SKLOPA FILTRA i UPUTE ZA UKLANJANJE KAMENCA)*.
	Savijeno odvodno crijevo.	Provjerite odvodno crijevo *(pogledajte UPUTE ZA POSTAVLJANJE)*.
	Crijevo za pražnjenje izljeva je blokirano.	Očistite crijevo za pražnjenje izljeva.
Perilica suđa stvara preveliku buku.	Suđe se međusobno udara.	Pravilno postavite suđe *(pogledajte PUNJENJE KOŠARA)*
	Prisutna je prevelika količina pjene.	Deterdžent nije pravilno izmjeren ili nije prikladan za upotrebu u perilici suđa *(pogledajte PUNJENJE SPREMNIKA ZA DETERDŽENT)*. Ponovno pokrenite trenutni ciklus isključivanje perilice posuđa i zatim njenim ponovnim uključivanjem, odaberite novi program, pritisnite Start/Pauza i zatvorite vrata u roku 4 sekunde. Nemojte dodavati deterdžent.
	Suđe nije ispravno složeno.	Pravilno složite suđe *(pogledajte PUNJENJE KOŠARA)*.
	Filtar je začepljen ostacima hrane ili kamencem.	Očistite sklop filtra *(pogledajte ČIŠĆENJE I ODRŽAVANJE)*.
Suđe nije čisto.	Suđe nije ispravno složeno.	Pravilno složite suđe *(pogledajte PUNJENJE KOŠARA)*.
	Nosači mlaznica ne mogu se slobodno okretati jer ih ometa suđe.	Pravilno složite suđe *(pogledajte PUNJENJE KOŠARA)*. Provjerite je li gornja košara u ispravnom položaju i prilagodite je (podignite), prema potrebi.
	Ciklus pranja je prenježan.	Odaberite odgovarajući ciklus pranja *(pogledajte TABLICA PROGRAMA)*.
	Prisutna je prevelika količina pjene.	Deterdžent nije pravilno izmjeren ili nije prikladan za upotrebu u perilici suđa *(pogledajte PUNJENJE SPREMNIKA ZA DETERDŽENT)*.
	Čep na spremniku sredstva za ispiranje nije pravilno zatvoren.	Provjerite je li čep spremnika za ispiranje zatvoren.
	Filtar je začepljen ostacima hrane ili kamencem.	Očistite filtar i uklonite kamenac iz uređaja *(pogledajte ČIŠĆENJE SKLOPA FILTRA)*.
	Spremnik za sol je prazan.	Napunite spremnik soli *(pogledajte PUNJENJE SPREMNIKA ZA SOL)*.
Perilica posuđa ne puni se vodom. Na zaslonu se prikazuje: **H2O** i uključen je; oglašava se zvučni alarm.	Nema vode u dovodu vode ili je slavina zatvorena.	Provjerite ima li vode u dovodu vode i je li slavina otvorena.
	Dovodno crijevo je savijeno.	Provjerite dovodno crijevo *(pogledajte INSTALACIJA)*. Otvorite vrata perilice posuđa, pritisnite gumb Start/Pauza i u roku od 4 sekunde zatvorite vrata.
	Sito u dovodnom crijevu je začepljeno; obavezno ga očistite.	Provjerite i očistite sito u dovodnom crijevu vode. Otvorite vrata perilice posuđa, pritisnite gumb Start/Pauza i u roku od 4 sekunde zatvorite vrata.
Perilica posuđa prerano završava ciklus. Na zaslonu se prikazuje: **F8 E3**	Filtar je začepljen ostacima hrane ili kamencem.	Očistite filtar i uklonite kamenac iz uređaja *(pogledajte ČIŠĆENJE SKLOPA FILTRA i UPUTE ZA UKLANJANJE KAMENCA)*.
	Odvodno je crijevo prenisko postavljeno ili se izljeva u kanalizaciju.	Provjerite je li kraj odvodnog crijeva postavljen na ispravnu visinu *(pogledajte INSTALACIJA)*. Provjerite odvod u kućnu kanalizaciju, prema potrebi ugradite prekidač sifona/ventil za dovod zraka.
	Prisutna je prevelika količina pjene.	Deterdžent nije pravilno izmjeren ili nije prikladan za upotrebu u perilici suđa *(pogledajte PUNJENJE SPREMNIKA ZA DETERDŽENT)*.
	Zrak u dovodu vode.	Provjerite da na dovodu vode nema curenja ili nekih drugih problema koji omogućuju ulaz zraka.

Posuđe nije dobro osušeno.	Nema sredstva za ispiranje ili je premala doza.	Provjerite je li napunjen spremnik sredstva za ispiranje *(pogledajte PUNJENJE DOZATORA SREDSTVA ZA ISPIRANJE)*. Upotreba samo višenamjenskih tableta neće pružiti dobar učinak sušenja kao upotreba tekućeg sredstva za ispiranje.
	Posuđe je izvađeno nakon automatskog otvaranja vrata, ali prije stvarnog kraja ciklusa.	Provjerite da je ciklus završio prije vađenja posuđa *(pogledajte SVAKODNEVNA UPORABA)*. Preporučuje se da za još bolje rezultate sušenja posuđe ostavite u perilici posuđa dodatnih 15 minuta nakon kraja ciklusa uz otvorena vrata.
	Posuđe je postavljeno previše vodoravno.	Ako primijetite nakupljenu vodu čašama, šalicama ili zdjelicama, pokušajte posuđe (posebice u gornjoj košari) postaviti tako da dobije veći nagib, a da bi se što više vode iscijedilo prije no što započne sam postupak sušenja.
	Odabrani ciklus nema fazu sušenja.	U *TABLICI PROGRAMA* provjerite ima li odabrani program fazu sušenja. Ciklus bez faze sušenja možda neće pružiti željenu razinu sušenja pa se preporučuje da se odabir ciklusa promijeni na onaj s fazom sušenja.
	Suđe je izrađeno od neprianjajućeg materijala ili plastike.	Nekoliko kapi vode koja ostaje na ovom materijalu uobičajena je pojava.
Na posuđu i čašama ima plavih pruga ili plavičastih tragova.	Doza sredstva za ispiranje je prevelika.	Namjestite doziranje na nižu postavku.
Na suđu i čašama ima tragova kamenca ili bjeličastog sloja.	Spremnik za sol je prazan.	Spremnik čim prije napunite solju. Ako se uređaj upotrebljava bez soli, može doći do oštećenja njegovih unutarnjih sastavnih dijelova.
	Postavka tvrdoće vode je preniska.	Povećajte postavku *(pogledajte TABLICU TVRDOĆE VODE)*.
	Čep na spremniku soli nije ispravno zatvoren.	Provjerite i zatvorite čep spremnika soli.
	Spremnik sredstva za ispiranje prazan je ili doza sredstva za ispiranje nije dovoljna.	Napunite spremnik sredstvom za ispiranje i provjerite postavku doziranja (za više informacija – *pogledajte PUNJENJE DOZATORA SREDSTVA ZA ISPIRANJE*).
Na perilici suđa prikazuje se **F8 E5**	Ventil je blokiran ili neispravan.	Zatvorite, ako je moguće, slavinu za dovod vode. Nemojte isključiti napajanje. Pozovite servis.
Curenje deterdženta.	Ovisi o vrsti tekućeg deterdženta koji se upotrebljava i može biti jače izraženo u slučaju uključenja opcije odgode.	Malo curenje neće izazvati neispravnosti uređaja i može se izbjeći promjenom vrste tekućeg deterdženta ili upotrebom tableta.

Policies, standard documentation, ordering of spare parts and additional product information can be found by:
- Using QR code on your product.
- Visiting our website **docs.whirlpool.eu/docs** and **parts-selfservice.europeanappliances.com**
- Alternatively, **contact our After-sales Service** (See phone number in the warranty booklet). When contacting our After-sales Service, please state the codes provided on your product's identification plate.

The model information can be retrieved using the QR-Code reported in the energy label.
The label also includes the model identifier that can be used to consult the portal of the registry at https://eprel.ec.europa.eu.

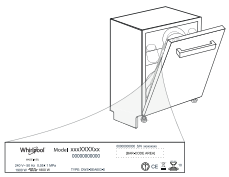

®/TM/ © 2024 Whirlpool. Proizvedeno prema licenci

KÖSZÖNJÜK, HOGY A WHIRLPOOL TERMÉKÉT VÁLASZTOTTA!
Teljes körű támogatásért kérjük, regisztrálja termékét honlapunkon: **www.whirlpool.eu/register**

A készülék használata előtt olvassa el figyelmesen a Biztonsági és telepítési útmutatót.
A beszerelést követően ne felejtse el eltávolítani a mosogatógépből a szállításhoz használt védőelemeket.

A RÉSZLETESEBB INFORMÁCIÓKÉRT KÉRJÜK, SZKENNELJE BE A KÉSZÜLÉKÉN TALÁLHATÓ QR KÓDOT

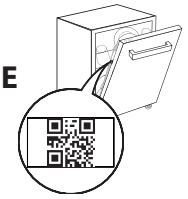

A mosogatógép kezelőlapja a BE/KI gomb megnyomására aktiválódik.
Az energiatakarékosság érdekében a kezelőlap 10 perc elteltével automatikusan kikapcsol, ha semmilyen programot nem indítottak el.

A TERMÉK BEMUTATÁSA

KÉSZÜLÉK

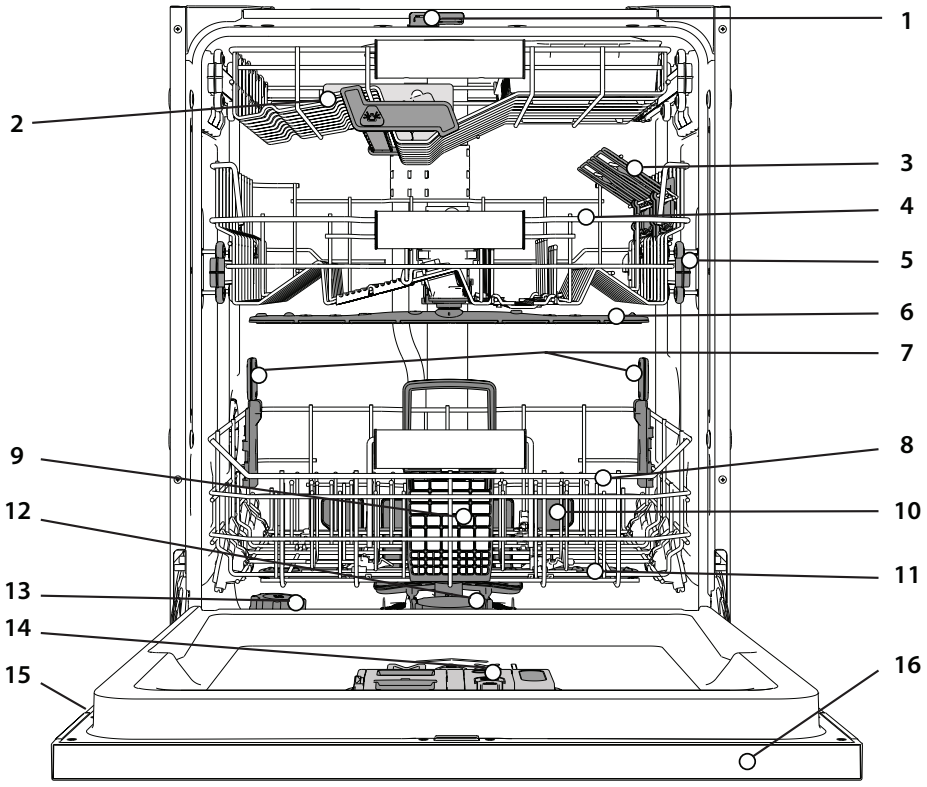

1. NaturalDry
2. Legmagasabb szint
3. Lehajtható polcok
4. Felső kosár
5. Felső kosár magasságbeállítója
6. Felső permetezőkar
7. Power Clean® támogatás
8. Alsó kosár
9. Evőeszközkosár
10. Power Clean®
11. Alsó permetezőkar
12. Szűrőegység
13. Sótartály
14. Mosogatószer- és öblítőszer-adagoló
15. Adattábla
16. Kezelőpanel

KEZELŐPANEL



1. **BE-KI/Újraindítás** gomb és jelzőfény
2. **Öko program** gomb és jelzőfény
3. **Auto Intenzív program** gomb és jelzőfény
4. **Auto Vegyes program** gomb és jelzőfény
5. **Auto Gyors program** gomb és jelzőfény
6. **Gyors program** gomb és jelzőfény
7. **Üveg program** gomb és jelzőfény / Öntisztítás program – nyomja 3 mp-ig
8. **Előmosogatás program** gomb és jelzőfény
9. **Sótartály** üres jelzőfény
10. **Öblítőszertartály** üres jelzőfény
11. **Kijelző**
12. **Programszám** és **hátralevő idő** jelzőfény
13. **A Vízcsap Zárva Van** jelzőfény
14. **VÍZKŐMENTESÍTÉS** jelzőfény
15. **Power Clean® opciógomb** és jelzőfény
16. **Fél Töltet opciógomb** és jelzőfény
17. **Extra Száraz opciógomb** és jelzőfény **/ Beállítások -** 3 másodperces lenyomás
18. **Halk opciógomb** és jelzőfény
19. **Fertőtlenítő Öblítés opciógomb** és jelzőfény
20. **Gyors opciógomb** gomb és jelzőfény
21. **Késleltetés opciógomb** és jelzőfény
22. **INDÍTÁS/Szünet gomb** és jelzőfény

KIJELZÉS A PADLÓN

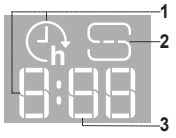

1. **Késleltetési idő kijelzése a padlón** - a program kezdetéig hátralevő idő jelzése a Késleltetés opció beállítása esetén
2. **Sótartály üres** - padlóra vetített jelzőfény
3. **Hátralevő idő kijelzése a padlón** - a program végéig hátralevő idő jelzése

ELSŐ HASZNÁLAT

TANÁCSOK AZ ELSŐ HASZNÁLATHOZ

Az üzembe helyezés után távolítsa el az ütközőket a kosarakról és a rugalmas rögzítőelemeket a felső kosárról.

BEÁLLÍTÁSOK MENÜ

1. Kapcsolja be a készüléket a **BE-KI** ⏻ gombbal.
2. Tartsa lenyomva a **Beállítások** ⚙ (Extra Száraz ⌇⌇⌇+) gombot 3 másodpercig, amíg hangjelzést nem hall, és a kijelzőn megjelenik a „**SEt**" üzenet.
3. Egy másodperc múlva megjelenik az első rendelkezésre álló beállítás („⌐□" betű).
4. Nyomja meg az **Előmosogatás program** ☺ **/ Power Clean® opció** POWER CLEAN gombokat a rendelkezésre álló beállítások (lásd a lenti táblázatot) listájának végiggörgetéséhez, majd nyomja meg a **INDÍTÁS/Szünet** ▷II gombot a kiválasztott beállítás értékének megtekintéséhez és módosításához.
5. Nyomja meg az **Előmosogatás program** ☺ **/ Power Clean® opció** POWER CLEAN gombokat az érték módosításához, majd nyomja meg a **INDÍTÁS/Szünet** ▷II gombot az új érték mentéséhez.
6. További beállítások módosításához ismételje meg a 2. és az 5. lépést.
7. Nyomja meg az **BE-KI** ⏻ gombot, vagy várjon 30 másodpercet a menüből történő kilépéshez.

BETŰ	BEÁLLÍTÁSOK	ÉRTÉKEK (Alapértelmezett – **félkövér**) *
⌐□	**Ciklusszámláló -** A mosogatógép által végrehajtott mosogatási ciklusok száma.	Pl. 25 ciklus: 25; Pl. 13.947 ciklus: 13_947 (3 görgetés)
⌐|	**Vízkeménység szintje** *(lásd „A VÍZKEMÉNYSÉG BEÁLLÍTÁSA" és a „VÍZKEMÉNYSÉGI TÁBLÁZAT")*	1 | 2 | **3** | 4 | 5
⌐▯	**Öblítő szintje** *(lásd: „A VÍZKEMÉNYSÉG BEÁLLÍTÁSA")*	0 | 1 | 2 | 3 | 4 | **5**
⌐▯	**NaturalDry** *(lásd: „OPCIÓK ÉS FUNKCIÓK")* „1" = Be, „0" = Ki	**1** | 0
⌐_	**Padlóra Vetített Idő** *(lásd: „OPCIÓK ÉS FUNKCIÓK")* „1" = Be, „0" = Ki	**1** | 0
⌐S	**Hang** „1" = Be, „0" = Ki	**1** | 0
⌐_	**Belső Világítás** *(lásd: „OPCIÓK ÉS FUNKCIÓK")* „1" = Be, „0" = Ki	**1** | 0
⌐⁻	**Gyári beállítások -** Nyomja meg a INDÍTÁS/Szünet gombot a Beállítások menüben található beállítások értékének gyári alapértékre történő visszaállításához.	-

*) Az alapértelmezett érték nem vonatkozik a ciklusszámlálóra.

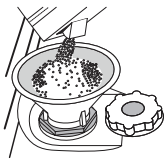

A SÓTARTÁLY FELTÖLTÉSE

Só használatával elkerülhető, hogy VÍZKŐ képződjön az edényeken és a gép funkcionális alkatrészein.
A sótartály a mosogatógép alsó részén található (a bal oldali alsó kosár alatt).

- Feltétlenül szükséges, hogy a **sótartály soha ne legyen üres.**
- Fontos, hogy a vízkeménység be legyen állítva.
- Ha a **SÓ UTÁNTÖLTÉSE jelzőfény** ⊂⊃ világít a kezelőpanelen, sót kell betölteni.

1. Vegye ki az alsó kosarat, és csavarja ki a tartály kupakját (az óramutató járásával ellentétes irányba).
2. Helyezze be a tölcsért (lásd az ábrát), és töltse fel teljesen a sótartályt (ehhez kb. 0,5 kg só szükséges). Előfordulhat, hogy egy kevés víz kifolyik a rekeszből.
3. **Csak a legelső használatkor: töltse fel vízzel a sótartályt!**
4. Vegye ki a tölcsért, és törölje le az esetlegesen kiszóródott sót a nyílás környékéről.

Zárja vissza szorosan a kupakot úgy, hogy a mosogatási program során ne kerülhessen mosogatószer a tartályba (ellenkező esetben a vízlágyító helyrehozhatatlanul károsodhat).

Ha esedékes a só hozzáadása, mindenképpen el kell végezni az eljárást a mosogatási ciklus megkezdése előtt a korrózió elkerülése érdekében.
A kiömlő sós oldat vagy szemcsék jelentős korróziót okozhatnak, és helyreállíthatatlanul károsíthatják a rozsdamentes acél alkatrészeket.
Ilyen esetre vonatkozó reklamációnál nem nyújtunk semmiféle garanciát.
Ha nem tölti fel a sótartályt, a vízlágyító és a fűtőelem a vízkő felhalmozódása miatt károsodhat.
Só használata bármilyen mosogatószer mellett ajánlott.

A VÍZKEMÉNYSÉG BEÁLLÍTÁSA

A vízlágyító akkor működik tökéletesen, ha a vízkeménységet a lakóhelyén elérhető víz tényleges keménysége alapján állítja be. Ezzel kapcsolatban érdeklődjön a helyi vízműveknél. A gyári beállítás a közepes „**3**" vízkeménység. Lásd „VÍZKEMÉNYSÉGI TÁBLÁZAT".

Vízkeménységi táblázat			
Szint	**°dH** Német rendszer	**°fH** Francia rendszer	**°Clark** Angol rendszer
1 (lágy)	0 - 6	0 - 10	0 - 7
2 (közepes)	7 - 11	11 - 20	8 - 14
3 (átlagos)	12 - 16	21 - 29	15 - 20
4 (kemény)	17 - 34	30 - 60	21 - 42
5 (nagyon kemény)	35 - 50	61 - 90	43 - 62

A módosításhoz kövesse a „BEÁLLÍTÁSOK MENÜ" részben leírt utasításokat.
Kizárólag mosogatógépekhez készült sót használjon.
Miután sót öntött a készülékbe, a „SÓ UTÁNTÖLTÉSE" jelzőfény kialszik.
Ha nem tölti fel a sótartályt, a vízlágyító és a fűtőelem a vízkő felhalmozódása miatt károsodhat.
Só használata bármilyen mosogatószer mellett ajánlott.

VÍZLÁGYÍTÓ RENDSZER

A vízlágyító rendszer automatikusan csökkenti a víz keménységét, így megelőzve a vízkő felhalmozódását a fűtőszálon, így jobb mosogatási hatékonyságot biztosítva. **A rendszer sóval regenerálja magát, ezért a sótárolót kiürülés esetén fel kell tölteni.** A regenerálás gyakorisága a vízkeménység szintjének beállításától függ - a regenerálás **4-6** Eco ciklusként történik meg **3**-ra állított vízkeménység szinttel. A regenerációs folyamat a ciklus elején további friss víz hozzáadásával történik.

- Egyetlen regenerálás során a készülék: ~3 l vizet használ fel;
- A program 5 perccel tovább tart;
- Kevesebb, mint 0,005 kWh energiát használ fel.

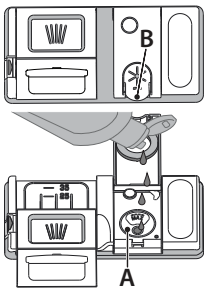

AZ ÖBLÍTŐSZER-ADAGOLÓ FELTÖLTÉSE

Az öblítőszerrel könnyebben SZÁRADNAK az edények. Az öblítőszeradagolót **A** akkor kell feltölteni, ha az **ÖBLÍTŐSZER UTÁNTÖLTÉSE jelzőfény** ✳ világít a kezelőpanelen.

1. Nyissa ki az adagolót **B** úgy, hogy a fedélen lévő fület lenyomja, majd felfelé húzza.
2. Óvatosan öntse be az öblítőszert. Ne lépje túl a tartályban jelölt maximális mennyiséget (110 ml), és ne öntse ki a folyadékot. Ha ez mégis megtörténik, azonnal törölje fel a kiömlött folyadékot egy száraz ruhával.
3. Csukja vissza a fedelet: ehhez nyomja le, amíg kattanás nem hallatszik.

SOHA ne öntse az öblítőszert közvetlenül a mosogatótérbe.

AZ ÖBLÍTŐSZER ADAGOLÁSA

Ha nem elégedett a szárítási eredménnyel, módosítsa a használt öblítőszer mennyiségét.
A módosításhoz kövesse a „BEÁLLÍTÁSOK MENÜ" részben leírt utasításokat.
Ha az öblítőszer szintjét 0-ra állítja (ÖKO), a készülék nem adagol öblítőszert. Az **ÖBLÍTŐSZER UTÁNTÖLTÉSE jelzőfény** nem fog kigyulladni, amikor kifogy az öblítőszer.
A mosogatógép típusától függően legfeljebb **6** szint állítható be.

- Ha kékes csíkok jelennek meg az edényeken, alacsony értéket állítson be (0-3).
- Ha vízcseppek vagy vízkő látható az edényeken, magas értéket állítson be (4-5).

A MOSOGATÓSZER-ADAGOLÓ FELTÖLTÉSE

Kizárólag mosogatógépekhez készült mosogatószert használjon.
NE használjon folyékony mosogatószert.
Ha túl sok mosogatószert használ, a ciklus lejártakor hab maradhat a gépben.
Ha nem mosogatógéphez való mosogatószert használ, az meghibásodást okozhat, és súlyosan károsíthatja készüléket.
A legjobb mosogatási és szárítási eredmény érdekében javasoljuk, hogy mosogatószert, folyékony öblítőszert és finomított sót egyaránt használjon.
Javasoljuk, hogy foszfát- és klórmentes mosogatószert használjon, mivel ezek az anyagok a környezetre károsak.
A jó mosogatási eredmény attól is függ, hogy megfelelő mennyiségű mosogatószert használ-e.
A javasolt mennyiségnél több szer használatakor nem nő a mosogatás hatékonysága, viszont a környezetkárosító hatás nagyobb.
A mennyiséget a szennyezettségi szint alapján határozza meg. Normál szennyezettségű edények esetén használjon kb. 35 g (mosogatópor) vagy 35 ml (folyékony mosogatószer) mosogatószert, és egy teáskanálnyit tegyen közvetlenül a mosogatótérbe. Ha tablettát használ,

egyetlen tabletta elegendő.
Ha az edények enyhén szennyezettek, vagy a mosogatógépbe helyezés előtt vízzel elöblítették azokat, használjon kevesebb (de min. 25 g/ml) mosogatószert, azaz például ne tegyen a mosogatótérbe mosogatóport vagy -gélt.
A jó mosogatási eredmény érdekében kövesse a mosogatószer dobozán található utasításokat is.
Ha kérdése van, forduljon a mosogatószer gyártójához.

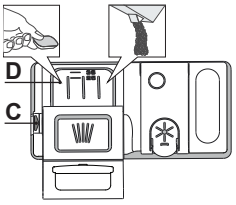

A mosogatószer-adagoló nyitásához használja az C eszközt. A mosogatószer kizárólag a száraz D adagolóba önthető. Az előmosogatáshoz használt mosogatószert közvetlenül a mosogatótérbe helyezze.

1. A mosogatószer kimérésekor a helyes mennyiség meghatározását az eddigi információk alapján végezze. A mosogatószer-adagoló **D** belsejében elhelyezett jelzések segítenek a megfelelő mennyiség meghatározásában.
2. Törölje le a kiömlött mosogatószert az adagoló széléről, majd zárja vissza a fedelet kattanásig.
3. Zárja vissza a mosogatószer-adagoló fedelét: húzza felfelé, amíg a zárszerkezet rögzül.

A mosogatószer-adagoló automatikusan kinyílik, amikor a program az adott szakaszba ér.
A nem mosogatógéphez készült mosogatószer használata a készülék hibás működését vagy sérülését okozhatja.

MINDENNAPI HASZNÁLAT

1. **ELLENŐRIZZE A VÍZBEKÖTÉST**
   Ellenőrizze, hogy a mosogatógép rá van-e kötve a vízhálózatra, és hogy a csap nyitva van-e.
2. **KAPCSOLJA BE A MOSOGATÓGÉPET**
   Nyissa ki az ajtót, és nyomja meg az **BE/KI** gombot.
3. **A KOSARAK MEGTÖLTÉSE** *(lásd: A KOSARAK MEGTÖLTÉSE)*.
4. **A MOSOGATÓSZER-ADAGOLÓ FELTÖLTÉSE**
5. **A PROGRAM KIVÁLASZTÁSA ÉS A CIKLUS BEÁLLÍTÁSA**
   "Válassza ki az edények típusának és szennyezettségi fokának legmegfelelőbb programot *(lásd A PROGRAMOK BEMUTATÁSA)* az ahhoz tartozó **PROGRAM** gombbal. Válassza ki a kívánt opciókat *(lásd OPCIÓK ÉS FUNKCIÓK)*. Nem minden opció kompatibilis minden programmal."
6. **INDÍTÁS**
   Indítsa el a mosogatási programot: ehhez nyomja meg a **INDÍTÁS/Szünet** gombot (a LED világít), és 4 mp-en belül csukja be az ajtót. A program indulásakor egy sípolás hallatszik. Ha az ajtót nem csukja be 4 másodpercen belül, riasztás hallható. Ilyen esetben nyissa ki az ajtót, nyomja meg a **INDÍTÁS/Szünet** gombot, majd csukja vissza az ajtót 4 mp-en belül.
7. **A MOSOGATÁSI CIKLUS VÉGE**
   A mosogatási ciklus végén hangjelzés hallható, illetve a kijelzőn az **END** (VÉGE) üzenet jelenik meg. Nyissa ki az ajtót, és kapcsolja ki a készüléket az **BE/KI** gombbal.
   Az égési sérülések elkerülése érdekében az edények kipakolása előtt várjon néhány percet. Vegye ki az edényeket. Először az alsó kosarat ürítse ki.

Az energiafogyasztás csökkentése érdekében a készülék automatikusan kikapcsol, ha bizonyos ideig nem használják. Ha az edények enyhén szennyezettek, vagy a mosogatógépbe helyezés előtt vízzel leöblítették azokat, használjon kevesebb mosogatószert.

FOLYAMATBAN LÉVŐ PROGRAM MÓDOSÍTÁSA

Ha nem megfelelő programot választott, az közvetlenül az indulás után még módosítható. **Újraindítás** a készüléket: nyomja meg és tartsa lenyomva 3 mp-nél hosszabban az **BE/KI** gombot, ekkor a készülék kikapcsol. **A kijelzőn a „0:01" érték látható.** Csukja be az ajtót, és várjon, amíg a leeresztési ciklus véget ér (kb. 1 perc). Nyissa ki az ajtót, és kapcsolja vissza a készüléket az **BE/KI** gombbal, majd válassza ki az új mosogatási programot és a kívánt opciókat. A program indításához nyomja meg a **INDÍTÁS/Szünet** gombot, és 4 mp-en belül csukja be az ajtót.

TOVÁBBI EDÉNYEK HOZZÁADÁSA

A készülék kikapcsolása nélkül nyissa ki az ajtót óvatosan, hogy ne folyhasson ki a víz (a **INDÍTÁS/Szünet** LED villogni kezd) (**Vigyázat: Forró gőz!**), majd helyezze be az edényeket a mosogatógépbe. Nyomja meg a **INDÍTÁS/Szünet** gombot, és 4 mp-en belül csukja be az ajtót: a program onnan folytatódik, ahol korábban megszakította azt.

VÉLETLEN MEGSZAKÍTÁS

Ha a mosogatási program futása közben kinyitják az ajtót, vagy elmegy az áram, a program leáll. **AMENNYIBEN MEGNYOMJA** a **INDÍTÁS/Szünet** gombot és 4 mp-en belül becsukja az ajtót, a program onnan folytatódik, ahol korábban megszakította azt.

TANÁCSOK ÉS TIPPEK

TANÁCSOK

A kosarak megtöltése előtt távolítsa el az ételmaradékokat az edényekről, és ürítse ki a poharakat. **Mosogatás előtt nem szükséges folyó vízzel leöblíteni az edényeket.**
Az edényeket úgy rendezze el, hogy biztosan álljanak, ne dőljenek el könnyen. Az edények nyílása lefelé nézzen, és a homorú/domború részek ferdén álljanak, hogy a víz mindenhova elérjen, és akadálytalanul folyhasson.
Vigyázat! A fedők, fogantyúk, tálak és serpenyők nem állítják meg a forgó szórókarokat.
A kisebb tárgyakat az evőeszközkosárba helyezze. Az erősen szennyezett edényeket az alsó kosárba kell helyezni, mivel ott erősebb a vízpermet, azaz jobb a mosogatási eredmény. A készülék megtöltése után ellenőrizze, hogy a szórókarok forgását nem akadályozza-e valami.

GÉPBEN NEM MOSOGATHATÓ EDÉNYEK

- Fából készült edények és evőeszközök.
- Kényes, díszes poharak, kézműves és antik edények. Ezek a díszítések nem bírják a gépi mosogatást.
- Szintetikus anyagból készült részek, amelyek nem bírják a magas hőmérsékletet.
- Réz- és bádogedények.
- Hamuval, viasszal, kenőzsírral vagy tintával szennyezett edények.

A poharakon lévő díszítés és az alumínium- vagy ezüstedények színe megváltozhat, kifakulhat a mosogatás során. Egyes üvegtípusok (pl. kristályüveg) néhány mosogatási ciklus után homályossá válhatnak.

A POHARAK ÉS AZ EDÉNYEK KÁROSODÁSA

- A készülékbe kizárólag olyan üveg- és porcelánedények helyezhetők, amelyek a gyártó állítása szerint mosogatógépben mosogathatók.
- Az edényekhez megfelelő, kímélő mosogatószert használjon.
- Az edényeket és az evőeszközöket a mosogatási ciklus végeztével azonnal vegye ki a mosogatógépből.

A POHARAK ÉS AZ EDÉNYEK KÁROSODÁSA

- Ha a háztartási mosogatógépet a gyártó utasításainak megfelelően használják, **az edények mosogatógépben történő mosogatása általában KEVESEBB ENERGIÁT és vizet igényel, mint a kézi mosogatás.**
- A mosogatógép hatékonyságának maximalizálásához javasolt **a mosogatási programot a mosogatógép teljes betöltése után indítani**. Ha a háztartási mosogatógépet a gyártó által jelzett kapacitásig tölti fel, azzal energiát és vizet takaríthat meg. Az edények helyes betöltésével kapcsolatos információt a KOSARAK MEGRAKODÁSA című fejezetben talál. Részleges betöltés esetén javasolt a megfelelő mosogatási beállítást (Fél Töltet / Zónamosogatás / Multizone) használni, ha lehetséges, csak a kijelölt kosarakat használva. A mosogatógép helytelen betöltése vagy túltöltése fokozhatja az erőforrások (például víz, energia és idő) felhasználását, megnövelheti a zajszintet, és csökkentheti a mosogatási és szárítási teljesítményt.
- Az edények manuális előöblítése megnövekedett víz- és energiafogyasztást eredményezhet, és nem javasolt.

HIGIÉNIA

A mosogatógépben keletkező kellemetlen szag és lerakódások elkerülése érdekében legalább havonta egyszer futtasson le egy magas hőmérsékletű programot. Használjon egy teáskanál mosogatószert, és a készülék tisztításához futtassa le a programot edények nélkül.

FAGYTŰRÉS

Ha a készüléket fagynak kitett helyen tárolják, **teljesen le kell ereszteni**. Zárja el a vízcsapot, vegye le a be- és kimeneti tömlőket, és engedje le teljesen a vizet. **Ellenőrizze, hogy a sótartályban lévő vízlágyító biztosan tele van-e oldott regenerálósóval**: így védhető meg a készülék a -20 °C-nál hidegebb hőmérséklettől. Ha a készüléket fagyos körülmények között tárolták, az első indítás előtt **legalább 24 órára** min. 5 °C-os környezeti hőmérsékletre kell helyezni.

PROGRAMTÁBLÁZAT

Program	A programok bemutatása		Szárítási fázis	NaturalDry*)	Választható beállítások **)	A mosogatási program időtartama (óra:perc)***)	Vízfogyasztás (liter/ciklus)	Energiafogyasztás (kWh/ciklus)
Eco	**Öko** 50°- Az energiatakarékos programmal átlagosan szennyezett edényeket tisztíthat, amely a kombinált energia- és vízfogyasztása miatt a leghatékonyabb program, és a segítségével kiértékelhető, hogy a készülék megfelel-e az EU energiatakarékos kivitelre vonatkozó jogszabályának.		√	√	POWER CLEAN ½ + >> h	4:00	9,5	0,64
A	**Auto Intenzív** 65° - Erősen szennyezett edények és serpenyők mosogatásához.	Érzékeli a szennyezettség szintjét az edényeken, és a programot ennek megfelelően állítja be. Amikor az érzékelő a szennyezettségi szintet méri fel, a kijelzőn egy animáció látható, és frissül a mosogatási ciklus időtartama.	√	√	POWER CLEAN ½ + >> h	2:25 - 3:10	17,0- 25,0	1,30 - 1,70
A	**Auto Vegyes** 55° - Automatikus program normál szennyezettségű edényekhez, melyeken rászáradt ételmaradék található.		√	√	POWER CLEAN ½ + >> h	1:20 - 3:20	7,5 - 20,5	0,75 - 1,20
A	**Auto Gyors** 50° - Automatikus program normál és enyhe szennyezettségű edényekhez. Mindennap használható program, amely rövidebb idő alatt is optimális mosogatási és szárítási eredményt nyújt.		√	√	POWER CLEAN ½ + h	1:00 - 1:50	8,0 - 16,0	0,70 - 1,10
	Gyors 45° - Ez a program olyan kevés és enyhén szennyezett edényekhez használható, amelyeken nem található rászáradt étel. Nem tartalmaz szárítási szakaszt.		-	√	½ + h	0:30 - 0:40	10,5 - 15,0	0,55 - 0,65
	Üveg 45° - Program az olyan kényes edényekhez, melyek az átlagnál érzékenyebbek a magas hőmérsékletre.		√	√	½ + h	1:40 - 1:50	12,5 - 17,0	0,95 - 1,20
	Előmosogatás - Ezt a programot olyan edényekhez használhatja, amelyeket később szeretne elmosogatni. Ehhez a programhoz nem kell mosogatószert használni.		-	√	½ h	0:12	4,5	0,10
	Öntisztítás 65° - A mosogatógép karbantartására szolgáló programot csak akkor alkalmazza, ha a mosogatógép ÜRES, valamint használjon a mosogatógép karbantartására alkalmas, speciális tisztítószert.		-	-	h	1:15	12,7	1,10

Az ÖKO program adatainak mérése laboratóriumi körülmények között, az EN 60436:2020 európai szabvány előírásainak megfelelően történt.
Megjegyzés a vizsgáló laboratóriumok számára: az EN összehasonlító vizsgálatainak körülményeivel kapcsolatos információkért írjon a következő címre: dw_test_support@europeanappliances.com.
Az edények előkezelése egyik programnál sem szükséges.
**) Az ajtó a program befejezése előtt kinyílik. Ez a szárítás hatékonyságának növelését szolgálja. A mosogatógép kiürítésével várjon, amíg az idő eléri a 00:00 órát.*
***) Nem minden opció használható egyszerre.*
****) Az energiatakarékos programtól eltérő programokhoz megadott értékek csak tájékoztató jellegűek. A tényleges időtartam számos tényezőtől függ, mint például a belépő víz hőmérsékletétől és nyomásától, a helyiség hőmérsékletétől, a mosogatószer mennyiségétől, az edények mennyiségétől és típusától, a súlyelosztástól, a kiválasztott kiegészítő funkcióktól és az érzékelő kalibrációjától. Az érzékelő kalibrációja akár 20 perccel is növelheti a program hosszát.*

OPCIÓK ÉS FUNKCIÓK

Az OPCIÓK a program kiválasztása után kiválaszthatók/törölhetők a megfelelő gomb megnyomásával (ha van – kigyullad a jelzőfény) *(lásd KEZELŐPANEL)***. Ha valamely opció nem kompatibilis a kiválasztott programmal** *(lásd: PROGRAMOK TÁBLÁZATA)***, a megfelelő LED háromszor gyorsan felvillan, és sípoló hangjelzések hallhatók. Az opció nem aktív. Az opciók a program időtartamának, illetve víz- és energiafogyasztásának módosítására szolgálnak.**

POWER CLEAN **POWER CLEAN® -** Mivel ez a program további szórófejeket is aktivál, a mosogatás az alsó kosár egy bizonyos területén jóval erőteljesebb. Ez az opció lábasok és tálak mosogatásához ajánlott (Lásd a Power Clean® betöltése részt).

½ **FÉL TÖLTET -** Ha nincs sok mosogatnivaló, akkor a víz, az áram és a mosogatószer megtakarítása érdekében használja a FÉL TÖLTET opciót. **Ne feledje, hogy ilyenkor csökkentett mennyiségű mosogatószert kell használni.**

+ **EXTRA SZÁRAZ -** Ha az utolsó öblítés magasabb hőmérsékleten történik és a szárítás hosszabb ideig tart, azzal növelhető a szárítás hatékonysága. Az EXTRA SZÁRAZ opció kiválasztásakor nő a mosogatási ciklus hossza.

h **KÉSLELTETÉS -** A program indítását **30** perctől **24** óráig terjedő időtartamig késleltetheti.
1. Válassza ki a programot és a tetszőleges opciókat. A program indításának késleltetéséhez nyomja meg (többször) a KÉSLELTETÉS gombot. 30 perc és 24 óra közötti időtartam állítható be. Amikor a 24 órás időtartamot eléri, nyomja meg még egyszer a KÉSLELTETÉS gombot a KÉSLELTETÉS funkció kikapcsolásához.
2. Nyomja meg a INDÍTÁS/Szünet gombot, és 4 mp-en belül csukja be az ajtót.
3. A beállított idő leteltekor kialszik a jelzőfény, és automatikusan elindul a program.

KÉSLELTETÉS funkció nem állítható be, ha a program már fut.

HALK – A készülék éjszakai működéséhez használatos. Ezzel az opcióval mérsékelhető a zajkibocsátás a mosási szakaszokban. A kiválasztott alapciklustól függően növelheti a program időtartamát.

A VÍZCSAP ZÁRVA VAN - A figyelmeztetés villog, ha nincs belépő víz, vagy el van zárva a vízcsap.

FERTŐTLENÍTŐ ÖBLÍTÉS Ez az opció az elmosogatott edények fertőtlenítésére használható. Növeli az utolsó öblítés hőmérsékletét, és antibakteriális mosogatással egészíti ki a kiválasztott programot. Ideális edények és cumisüveg mosogatásához. A baktériumok elpusztítása érdekében a mosogatógép ajtaját a program teljes időtartama alatt zárva kell tartani.**VIGYÁZAT! A ciklus végén az edények és tányérok rendkívül forróak lehetnek.**

>> **GYORS** - A GYORS opcióval a kiválasztott alapprogramtól függően akár 40%-kal csökkenthető az időtartam. Nagyobb energia- és vízfogyasztással jár.

PADLÓRA VETÍTETT IDŐ - A padlóra vetített LED-fény jelzi a program végéig hátralévő időt. Az ajtó nyitásakor a fény kialszik. Egy program végén a fény kialszik. Ez a funkció alapértelmezés szerint aktív, de a „BEÁLLÍTÁSOK MENÜ" ki lehet kapcsolni.

VÍZKŐMENTESÍTÉS – Riasztás – A készülék belső alkatrészein vízkőlerakódás érzékelhető. **Ellenőrizze**, hogy a vízkeménység beállítása megfelelő értékű-e, és hogy a sótartályban van-e **só** *(lásd ELSŐ HASZNÁLAT)*, **majd használja a vízkőoldó terméket** (a WPro márka javasolt) **Öntisztítás programmal**. Sikeres vízkőmentesítés után az ikon eltűnik.
Ha nem hajtja végre a fenti műveleteket, a készülék teljesítménye csökkenni fog. A kijelzőn villogni kezd a **Vízkőmentesítés** figyelmeztetés, és megjelenik a «**dES**» riasztás. Ha továbbra sem végzi el a vízkőmentesítést, a készülék csak bizonyos számú ciklus indítását fogja engedélyezni (a «**dES**» riasztással együtt jelenik meg), majd **BLOKKOLVA** lesz az alkatrészek sérülésének megelőzése érdekében, **és csak az Öntisztítás program lesz használható**. A teljes vízkőmentesítés végrehajtásával feloldja a készülék blokkolását. Ha rendkívül nagy mennyiségű vízkő rakódott le, előfordulhat, hogy a vízkőmentesítést kétszer kell végrehajtani a megfelelő hatékonyság érdekében.

ÉRZÉKELÉS – Miközben az érzékelő a szennyezettség fokát méri, animáció látható a kijelzőn (kb. 20 percig), és a program időtartama frissül. Az érzékelő funkció az edények szennyezettségi mértékének meghatározására szolgál, és minden programnál használható (az Öko kivételével): a szükséges mértékben módosítja a programot.

BELSŐ VILÁGÍTÁS - Ha a funkció aktív, a mosogatótérben elhelyezett LED-ek az ajtó kinyitásakor, illetve becsukásakor automatikusan bekapcsolnak, illetve kikapcsolnak. Ha az ajtót 10 percnél tovább nyitva hagyja, a belső LED-ek kikapcsolnak. (Ha újra be akarja őket kapcsolni, csukja be, majd ismét nyissa ki az ajtót.). Ez a funkció alapértelmezés szerint aktív, de a „BEÁLLÍTÁSOK MENÜ" ki lehet kapcsolni.

NaturalDry - Olyan konvekciós szárítórendszer, amely automatikusan kinyitja az ajtót a szárítási fázis közben/után a folyamatos, kiemelkedően jó szárítási eredmény érdekében. Az ajtó csak olyan hőmérsékleten nyílik ki, amely nem károsítja a konyhaszekrényeket, tehát a FERTŐTLENÍTŐ ÖBLÍTÉS funkció során az ajtó nem fog kinyílni. A gőz ellen további védelmet nyújt a mosogatógéphez mellékelt, külön erre a célra tervezett védőfólia.
A védőfólia felhelyezésének lépéseit az ÜZEMBE HELYEZÉSI ÚTMUTATÓBAN találja. Ez a funkció alapértelmezés szerint aktív, de a „BEÁLLÍTÁSOK MENÜ" ki lehet kapcsolni.

A KOSARAK MEGTÖLTÉSE

KAPACITÁS: **15** standard étkészlet

LEGMAGASABB SZINT

A legmagasabb szint kifejezetten tálak, bögrék, de akár olyan nagyobb tányérok és evőeszközök tisztítására szolgáló mosogatási zóna, amelyeket normál esetben az alsó szintre helyezünk, de így plusz hely biztosítható a többi mosogatnivalónak.

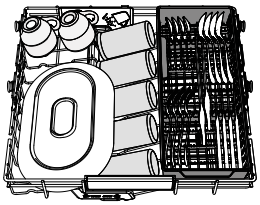
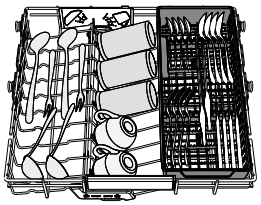
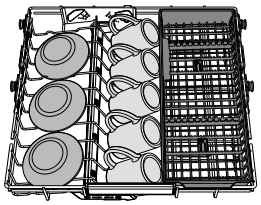

A külön gyűjtött evőeszközök a mosogatás után könnyebben kivehetők, valamint így a mosogatási és szárítási eredmény is javul.

A késeket és egyéb éles eszközöket élükkel lefelé rakja a kosárba. A kosarat mindig az alsó kosár elejére helyezze.

FELSŐ KOSÁR

Ide helyezhetők a kényesebb és könnyű edények, például poharak, csészék, tálkák, kis salátástálak.
A felső kosár lehajtható tartóelemekkel rendelkezik: függőleges helyzetbe állítva csészealjakat, kistányérokat, leengedett helyzetbe állítva pedig tálakat, ételtartókat pakolhat be.

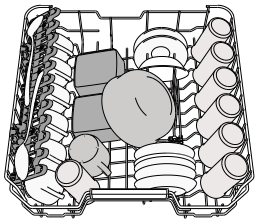

(példa a megtöltött felső kosárra)

A FELSŐ KOSÁR MAGASSÁGÁNAK BEÁLLÍTÁSA

A felső kosár magassága állítható. Ha a felső állásba állítja, az alsó kosárba nagyobb edények helyezhetők; ha az alsó állásba állítja, maximálisan kihasználhatók a lehajtható rögzítőelemek: függőlegesen több hely áll rendelkezésre, és az alsó kosárba pakolt edényeknek is elegendő hely jut.

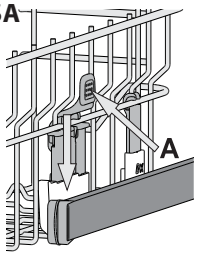

A **felső kosár magasságbeállítóval** rendelkezik (lásd az ábrát). Magasabbra állításához fogja meg a kosár két oldalát, és az emelőkarok megnyomása nélkül emelje azt feljebb. A kosár a felső helyzetbe áll. Az alsó helyzetbe állításához nyomja meg a kosár két oldalán lévő emelőkarokat **A**, és tolja lefelé a kosarat.
Kifejezetten javasoljuk, hogy ne módosítsa a kosár magasságát akkor, amikor a kosárban edények találhatók.
A kosár lejjebb vagy feljebb helyezésekor SOHA ne csak az egyik oldal magasságát módosítsa.

ÁLLÍTHATÓ MAGASSÁGÚ LEHAJTHATÓ POLCOK

A kosárban lévő edények optimális elrendezése érdekében az oldalsó polcok fel- és lehajthatók.
A borospoharak biztonságosan helyezhetők a lehajtható polcokra: a poharak talpát illessze a megfelelő nyílásokba.
A felső kosár felső állása miatt a szárnyak nem maradhatnak függőleges helyzetben.
Készüléktípustól függően:
- a polcok lehajtásához csúsztassa azokat fel és forgassa el, vagy vegye ki a rögzítőkből és húzza lefelé.
- a polcok felhajtásához forgassa azokat el és csúsztassa lefelé, vagy húzza felfelé és rögzítse.

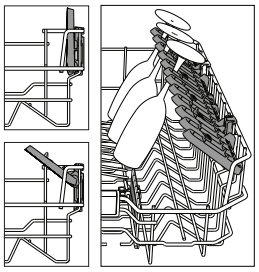

ALSÓ KOSÁR

Ide fazekak, fedők, tányérok, salátástálak, evőeszközök stb. pakolhatók. A nagyobb tányérokat és fedőket lehetőség szerint a kosár szélére helyezze, hogy biztosan ne érjenek a szórókarokhoz.
Az alsó kosár lehajtható tartóelemekkel rendelkezik: függőleges helyzetbe állítva tányérokat, vízszintes (leengedett) helyzetbe állítva pedig tálakat, lábasokat pakolhat be egyszerűen.

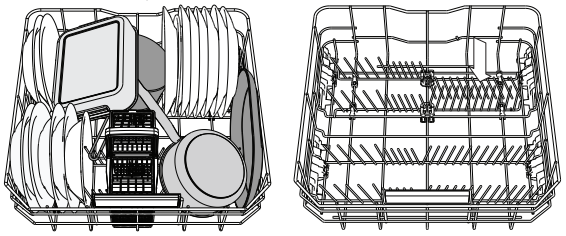

(példa a megtöltött alsó kosárra)

POWER CLEAN®

A Power Clean® során a készülék a mosogatótér hátsó része felől érkező vízsugarak segítségével intenzívebben mossa el az erősen szennyezett edényeket. Az alsó kosárban található egy ún nagyterű zóna (Power Clean® támogatás). Ez a speciális, kihúzható tartóelem a kosár hátsó részén található, és lehetővé teszi a serpenyők és tepsik függőleges helyzetben történő elhelyezését, amivel hely takarítható meg. Helyezze be a gépbe a fazekakat/tálakat úgy, hogy a Power Clean® berendezés felé nézzenek, majd kapcsolja be a kezelőpanelen a **POWER CLEAN®** opciót.

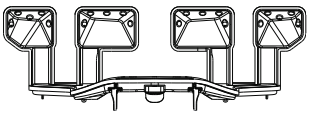
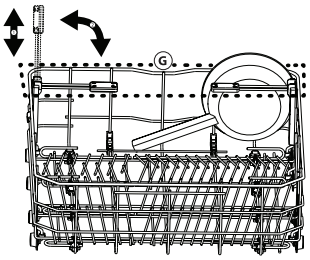

A Power Clean® funkció használata:
1. Készítse elő a Power Clean® területet **(G)**: hajtsa le a hátsó tányértartókat, hogy beférjenek az edények.
2. Tegye be a fazekakat és a tálakat úgy, hogy a Power Clean® terület felé dőljenek. A fazekakat a nagynyomású vízsugarak felé kell megdönteni.

EVŐESZKÖZKOSÁR

A kosár felső ráccsal rendelkezik, melynek segítségével jobban elrendezhetők az evőeszközök. Az evőeszközkosár kizárólag az alsó kosár elülső részére helyezhető.
A késeket és egyéb éles eszközöket hegyükkel lefelé rakja az evőeszközkosárba, vagy helyezze azokat vízszintesen a felső kosár lehajtható tartóelemeire.


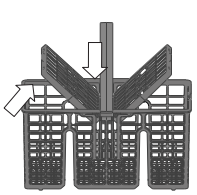

ÁPOLÁS ÉS KARBANTARTÁS

FIGYELEM! Tisztítás és karbantartás előtt mindig húzza ki a készüléket az elektromos hálózatból. Ne használjon gyúlékony tisztítószereket.



A MOSOGATÓGÉP TISZTÍTÁSA

A készülék belsejében lévő foltokat vízbe és kevés ecetbe áztatott ronggyal törölje le.
A gép külseje és a kezelőpanel nedves, nem súroló rongyal tisztítható. Ne használjon oldószereket vagy súroló hatású termékeket.

A KELLEMETLEN SZAGOK MEGELŐZÉSE

Mindig hagyja félig nyitva a készülék ajtaját, így elkerülhető a páraképződés és a nedvesség felhalmozódása a gépben.
Rendszeresen tisztítsa meg az ajtó és a mosogatószer-adagolók tömítését egy nedves szivaccsal. Így elkerülhető, hogy ételmaradék ragadjon a tömítésbe, ami a kellemetlen szagok képződésének leggyakoribb oka.

A VÍZELLÁTÓ TÖMLŐ ELLENŐRZÉSE

Rendszeresen ellenőrizze, hogy a vízbevezető tömlő nem tört vagy repedt-e el. A sérült tömlőt cserélje ki egy, a vevőszolgálaton vagy szaküzletben beszerzett új tömlőre. A tömlő típusától függően:

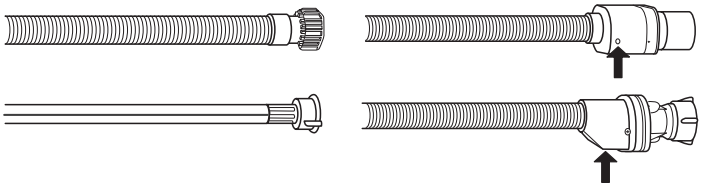

Ha a bevezető tömlő átlátszó bevonattal rendelkezik, rendszeresen ellenőrizze, hogy látható-e egy-egy ponton erősebb elszíneződés. Ha igen, akkor előfordulhat, hogy a tömlő szivárog, és ki kell cserélni.
Vízzáró tömlők esetén: Ellenőrizze a kis biztonsági szelep betekintő nyílását (lásd a nyilat). Ha piros, akkor a vízzáró funkció bekapcsolt, és a tömlőt cserélni kell. A tömlő lecsatlakoztatásához nyomja meg a kioldó gombot a tömlő lecsavarása közben.

A VÍZBEVEZETŐ TÖMLŐ TISZTÍTÁSA

Ha a víztömlők újak, vagy azokat hosszabb ideig nem használták, a csatlakoztatás előtt folyasson át rajtuk vizet, hogy biztosan tiszták és szennyeződéstől mentesek legyenek. Ha nem végzi el ezt az óvintézkedést, a vízbevezető tömlő eltömődhet, és károsíthatja a mosogatógépet.

A SZŰRŐEGYSÉG TISZTÍTÁSA

Rendszeresen tisztítsa ki a szűrőegységet, így megelőzhető a szűrők eltömődése, és a víz szabadon tud távozni.
Ha a mosogatógép használata során a szűrők el vannak tömődve, illetve ha a szűrőrendszerben vagy a szórókarokban tárgyak vannak, az a berendezés nem megfelelő működését okozhatja, ami a teljesítmény csökkenését, zajos működést vagy nagyobb erőforrás-felhasználást eredményezhet.
A szűrőegység három szűrőből áll, amelyek eltávolítják az ételmaradékokat a mosogatóvízből, majd visszaforgatják a vizet .
A mosogatógép nem használható szűrők nélkül vagy meglazult szűrővel.
Havonta legalább egyszer vagy 30 programonként ellenőrizze a szűrőegységet, és szükség esetén tisztítsa meg alaposan folyó víz alatt, nemfémes kefével, az alábbi utasításoknak megfelelően:

1. Forgassa a henger alakú szűrőt **A** az óramutató járásával ellentétes irányba, majd húzza ki *(1. ábra)*. **A szűrő visszahelyezésekor fontos, hogy a képen lévő két háromszög pontosan illeszkedjen.**
2. Vegye ki a kehely alakú szűrőt **B** úgy, hogy enyhén megnyomja az oldalsó füleket *(2. ábra)*.
3. Csúsztassa ki a rozsdamentes acélból készült szűrőlemezt **C** *(3. ábra)*.
4. Ha idegen tárgyat (például törött üveget, porcelánt, csontot, gyümölcsmagot stb.) talál, **óvatosan távolítsa el azt**.
5. Ellenőrizze a szűrőrészt, és távolítsa el az ételmaradékokat. **SOHA NE TÁVOLÍTSA EL** a mosogatóciklust végző pumpa védőfedelét (nyíl jelzi) *(4. ábra)*!

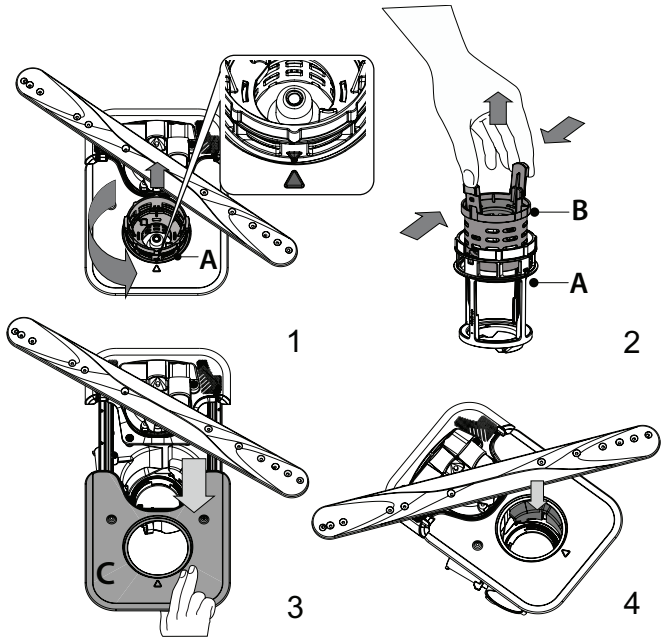

A szűrők tisztítása után helyezze vissza a szűrőegységet, és rögzítse megfelelően a helyére. Ez elengedhetetlen a mosogatógép hatékony működéséhez.

A SZÓRÓKAROK TISZTÍTÁSA

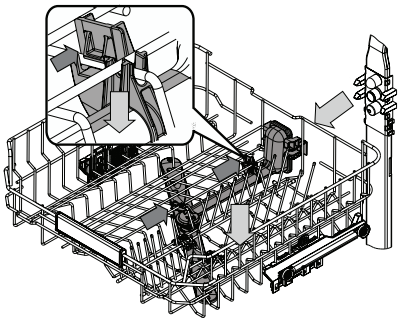

Időnként ételmaradék száradhat a szórókarokra, és eltömítheti a víz permetezésére szolgáló nyílásokat. Ezért javasoljuk, hogy rendszeresen ellenőrizze a szórókarokat, és tisztítsa meg azokat egy kisméretű, nemfémes kefével. A felső szórókar az elosztóval együtt vehető le.

A felső szint (legmagasabb szint) rögzített tömlővel rendelkezik, melyben a fúvókák felfelé néznek. Tisztításához húzza ki a szintet, és egy csipesszel távolítsa el a maradványokat.

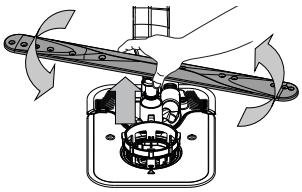

Az alsó szórókart felfelé húzva és az óramutató járásával ellentétes irányba elforgatva lehet kivenni a helyéről. A szórókart lefelé húzva és az óramutató járásával megegyező irányba elforgatva lehet visszaszerelni.

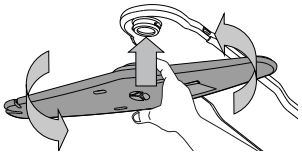

A mennyezeti permetező kar felfelé nyomva és az óramutató járásával ellentétes irányba elforgatva lehet kivenni a helyéről. A szórókart felfelé húzva és az óramutató járásával megegyező irányba elforgatva lehet visszaszerelni.

HIBAELHÁRÍTÁS

Ha a mosogatógép nem megfelelően működik, ellenőrizze, hogy a probléma javítható-e az alábbi lista lépéseinek végrehajtásával. Más hibák vagy problémák esetében lépjen kapcsolatba a hivatalos vevőszolgálattal, amelynek kapcsolattartási adatai a garanciafüzetben találhatók. A pótalkatrészek akár 7, akár 10 évig is rendelkezésre állnak, az adott rendelet követelményeinek megfelelően.

HIBA	LEHETSÉGES OK	MEGOLDÁS
A sómennyiségre figyelmeztető jelzőfény világít.	A sótartály hamarosan kiürül.	Töltse fel a tartályt sóval (további információ: *lásd A SÓTARTÁLY FELTÖLTÉSE*). Szükség esetén ellenőrizze a beállított vízkeménységet (*lásd VÍZKEMÉNYSÉGI TÁBLÁZAT*).
A sómennyiségre figyelmeztető jelzőfény villog.	A sótartály üres.	Minél hamarabb töltse fel a tartályt sóval. A készülék só nélkül történő használata károsíthatja annak belső alkatrészeit.
Az öblítőszer mennyiségére figyelmeztető jelzőfény világít vagy villog.	Az öblítőszer-adagoló üres. (Előfordulhat, hogy az öblítőszer mennyiségére figyelmeztető jelzőfény feltöltés után is világít egy rövid ideig).	Töltse fel a tartályt öblítőszerrel (további információ: - *lásd AZ ÖBLÍTŐSZER-ADAGOLÓ FELTÖLTÉSE).*
A vízkőmentesítésre figyelmeztető jelzőfény világít vagy villog; a „**dES**" figyelmeztetés látható a kijelzőn.	A készülék belső alkatrészei vízkövesednek.	Azonnal vízkőmentesítse a készüléket az Öntisztítás programmal és a kereskedelmi forgalomban kapható vízkőmentesítő szerrel *(lásd OPCIÓK ÉS FUNKCIÓK)*. Töltse fel a tartályt sóval. Ellenőrizze a vízkeménységre vonatkozó beállítást. Ha nem végez vízkőmentesítést, a készülék le fog állni.
A mosogatógép nem indul vagy nem reagál a parancsokra.	Nem megfelelően csatlakoztatta a készüléket.	Csatlakoztassa a dugót a hálózati aljzatba.
	Áramkimaradás.	Biztonsági okokból a mosogatógép nem indul újra automatikusan az áramellátás helyreállásakor. Nyissa ki a mosogatógép ajtaját, nyomja meg a INDÍTÁS/Szünet gombot, majd 4 másodpercen belül csukja be az ajtót.
	Nincs bezárva a mosogatógép ajtaja. Nincs bepattintva az NaturalDry fül.	Erőteljesen nyomja be az ajtót, amíg kattantást nem hall.
	A program megszakadt, mivel az ajtót 4 mp-nél hosszabban nyitva tartották.	Nyomja meg a INDÍTÁS/Szünet gombot, és csukja be az ajtót 4 mp-en belül.
	Nem működik a kezelőpanel, vagy az **F6 E1** érték látható a kijelzőn.	Kapcsolja ki a készüléket a BE-KI/Újraindítás gombbal, majd kb. 1 perc elteltével kapcsolja vissza, és indítsa újra a programot. Ha a probléma továbbra is fennáll, válassza le a készüléket a hálózatról 1 percre, majd csatlakoztassa újra.
A mosogatógép nem ereszti le a vizet. A kijelzőn látható érték: **F7 E3** vagy **F9 E1**	Az ételmaradék vagy vízkő eltömítette a szűrőt.	Tisztítsa ki a szűrőt, és vízkőmentesítse a készüléket *(lásd A SZŰRŐEGYSÉG TISZTÍTÁSA és VÍZKŐMENTESÍTÉSI ÚTMUTATÓ).*
	Meghajlott a leeresztő tömlő.	Ellenőrizze a leeresztőtömlőt *(lásd BESZERELÉSI ÚTMUTATÓ).*
	Eltömődött a mosogató lefolyócsöve.	Tisztítsa meg a mosogató lefolyócsövét.
A mosogatógép túl hangosan működik.	Az edények egymáshoz ütődnek.	Megfelelően helyezze be az edényeket *(lásd A KOSARAK MEGTÖLTÉSE).*
	Túl sok hab képződött.	Nem megfelelően mérte ki a mosogatószert, vagy az nem használható mosogatógépben *(lásd A MOSOGATÓSZER-ADAGOLÓ FELTÖLTÉSE)*. Indítsa el újra az aktuális programot az BE-KI gombbal, majd kapcsolja be ismét a készüléket, válasszon egy új programot, nyomja meg a INDÍTÁS/Szünet gombot, és csukja be az ajtót 4 másodpercen belül. Ne töltsön bele mosogatószert.
	Nem megfelelően rendezte el az edényeket.	Rendezze el megfelelően az edényeket *(lásd A KOSARAK MEGTÖLTÉSE).*
	Az ételmaradék vagy vízkő eltömítette a szűrőt.	Tisztítsa ki a szűrőegységet *(lásd ÁPOLÁS ÉS KARBANTARTÁS).*
Az edények nem tiszták.	Nem megfelelően rendezte el az edényeket.	Rendezze el megfelelően az edényeket *(lásd A KOSARAK MEGTÖLTÉSE).*
	A szórókarok nem forognak szabadon, mivel az edények útban vannak.	Rendezze el megfelelően az edényeket *(lásd A KOSARAK MEGTÖLTÉSE)*. Ellenőrizze, hogy megfelelő-e a felső kosár helyzete, és szükség esetén igazítsa meg (emelje meg).
	A mosogatási ciklus túlzottan kímélő.	Válasszon megfelelő mosogatási programot *(lásd PROGRAMTÁBLÁZAT).*
	Túl sok hab képződött.	Nem megfelelően mérte ki a mosogatószert, vagy az nem használható mosogatógépben *(lásd A MOSOGATÓSZER-ADAGOLÓ FELTÖLTÉSE).*
	Nem megfelelően zárta vissza az öblítőszer rekeszének fedelét.	Zárja vissza az öblítőszer-adagoló kupakját.
	Az ételmaradék vagy vízkő eltömítette a szűrőt.	Tisztítsa ki a szűrőt, és vízkőmentesítse a készüléket *(lásd A SZŰRŐEGYSÉG TISZTÍTÁSA).*
	A sótartály üres.	Töltse fel a tartályt *(lásd A SÓTARTÁLY FELTÖLTÉSE).*
A készülék nem vesz fel vizet. A kijelzőn látható érték: világító **H2O** ⌀; hangjelzés hallatszik.	Nem jön víz a vízvezetékből, vagy el van zárva a vízcsap.	Ellenőrizze, hogy jön-e víz a vízvezetékből, és a vízcsap nyitva van-e.
	Meghajlott a vízbevezető tömlő.	Ellenőrizze a vízbevezető tömlőt *(lásd BESZERELÉS)*. Nyissa ki a mosogatógép ajtaját, nyomja meg a INDÍTÁS/Szünet gombot, majd 4 másodpercen belül csukja be az ajtót.
	Eltömődött a vízbevezető tömlőben lévő szűrő. Ki kell tisztítani.	Ellenőrizze és tisztítsa ki a vízbevezető tömlőben lévő szűrőt. Nyissa ki a mosogatógép ajtaját, nyomja meg a INDÍTÁS/Szünet gombot, majd 4 másodpercen belül csukja be az ajtót.

A mosogatógép túl hamar fejezi be a programot. A kijelzőn látható érték: **F8 E3**	Az ételmaradék vagy vízkő eltömítette a szűrőt.	Tisztítsa ki a szűrőt, és vízkőmentesítse a készüléket *(lásd A SZŰRŐEGYSÉG TISZTÍTÁSA és VÍZKŐMENTESÍTÉSI ÚTMUTATÓ)*.
	A leeresztőtömlő túl alacsonyan van, vagy a háztartási szennyvízrendszerbe ereszti a vizet.	Ellenőrizze, hogy a leeresztőtömlő vége megfelelő magasságban van-e *(lásd BESZERELÉS)*. Ellenőrizze, hogy a rendszer a háztartási szennyvízrendszerbe ereszti-e a vizet, és szükség esetén szereljen be visszacsapó/légbeszívó szelepet.
	Túl sok hab képződött.	Nem megfelelően mérte ki a mosogatószert, vagy az nem használható mosogatógépben *(lásd A MOSOGATÓSZER-ADAGOLÓ FELTÖLTÉSE)*.
	Levegő van a vízvezetékben.	Ellenőrizze a tömlőt és a tömítéseket, hogy nem szivárognak-e valahol.
Az edények nem kellően szárazak.	Elfogyott vagy nem elegendő az öblítőszer.	Ellenőrizze, hogy fel van-e töltve az öblítőszer-adagoló *(lásd AZ ÖBLÍTŐSZER-ADAGOLÓ FELTÖLTÉSE)*. A többfunkciós tabletták önmagukban nem biztosítanak olyan jó szárítási eredményt, mint a folyékony öblítőszer.
	Az edényeket az ajtó automatikus nyitása után kipakolták, de ekkor még nem fejeződött be a folyamatban lévő program.	Az edények kipakolása előtt ellenőrizze, hogy befejeződött-e a program *(lásd MINDENNAPI HASZNÁLAT)*. A még jobb szárítási eredményért javasoljuk, hogy hagyja nyitva a mosogatógép ajtaját, és hagyja a készülékben az edényeket a program lejártától számított 15 percig.
	Túl egyenesen behelyezett edények.	Ha víz van a bögrék, poharak, tálak mélyedéseiben, próbálja megdöntve behelyezni az edényeket (különösen a felső rekesz esetén), így több víz le tud csöpögni a szárítás előtt.
	A kiválasztott programban nincs szárítási szakasz.	Ellenőrizze a *PROGRAMTÁBLÁZATBAN*, hogy a választott program tartalmaz-e szárítási szakaszt. Előfordulhat, hogy a szárítási szakasz nélküli programok nem a kívánt szárítási eredményt nyújtják, ezért javasolt szárítási szakasszal rendelkező programot választani.
	Az edények tapadásmentes anyagból vagy műanyagból készültek.	Normális jelenség, ha az ilyen anyagokon vízcseppek láthatók.
Az edényeken és a poharakon kék csíkok vagy kékes elszíneződés látható.	A készülék túl sok öblítőszert adagol.	Állítsa alacsonyabb fokozatra az adagolást.
Az edényeken és a poharakon vízkő vagy fehér réteg látható.	A sótartály üres.	Minél hamarabb töltse fel a tartályt sóval. A készülék só nélkül történő használata károsíthatja annak belső alkatrészeit.
	Túl alacsony szintre van állítva a vízkeménység.	Állítson be magasabb szintet *(lásd VÍZKEMÉNYSÉGI TÁBLÁZAT)*.
	A sótartály kupakja nem megfelelően lett visszazárva.	Ellenőrizze és zárja vissza a sótartály kupakját.
	Az öblítőtartály üres, vagy a készülék nem elegendő öblítőszert adagol.	Töltse fel a tartályt öblítőszerrel, és ellenőrizze az adagolási beállítást (további információ: *lásd AZ ÖBLÍTŐSZER-ADAGOLÓ FELTÖLTÉSE*).
A mosogatógép kijelzőjén az **F8 E5** érték látható	Eltömődött vagy hibás szelep.	Ha lehetséges, zárja el a vízcsapot. Ne szüntesse meg a tápellátást. Hívja a vevőszolgálatot.
A mosószer-szivárgás.	Mértéke a használt folyékony mosószertől függően változik, és a késleltetés opció használata esetén fokozódhat.	A kis szivárgások nem okoznak géphibát, és elkerülhetők a folyékony mosószer típusának megváltoztatásával vagy tabletták használatával.

A szabályzatok, a szabványos dokumentáció, a tartalékalkatrészek rendelése és a termékkel kapcsolatos további információk az alábbi elérhetőségeken találhatók:

- A terméken lévő QR kód használata.
- Látogasson el a **docs.whirlpool.eu/docs** and **parts-selfservice.europeanappliances.com** weboldalra
- Vagy vegye fel a kapcsolatot a vevőszolgálattal (a telefonszámot lásd a garanciafüzetben). Amennyiben a vevőszolgálathoz fordul, kérjük, adja meg a termék adattábláján feltüntetett kódokat.

A modell adataihoz olvassa be az energiafogyasztást jelölő címkén található QR-kódot. A címkén található modellazonosító segítségével használható a regisztrációs portál https://eprel.ec.europa.eu.

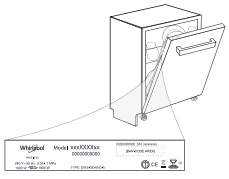

®/TM/ © 2024 Whirlpool. Licenc alapján készült.

GRAZIE PER AVER ACQUISTATO UN PRODOTTO WHIRLPOOL.
Per ricevere assistenza in modo più completo, registrare il proprio apparecchio sul sito: **www.whirlpool.eu/register**

Prima di utilizzare l'apparecchio, legga attentamente le Istruzioni di sicurezza e di installazione.
Dopo l'installazione, ricordarsi di rimuovere tutte le parti di protezione per il trasporto dalla lavastoviglie.

SCANSIONARE IL CODICE QR SULL'APPARECCHIO PER VISUALIZZARE INFORMAZIONI PIÙ DETTAGLIATE

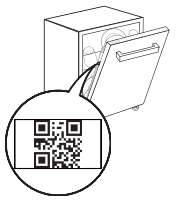

Il pannello comandi di questa lavastoviglie si attiva premendo il tasto di accensione/spegnimento.
Per risparmiare energia il pannello comandi si disattiva automaticamente dopo 10 minuti se non è stato avviato nessun ciclo.

DESCRIZIONE PRODOTTO

APPARECCHIO

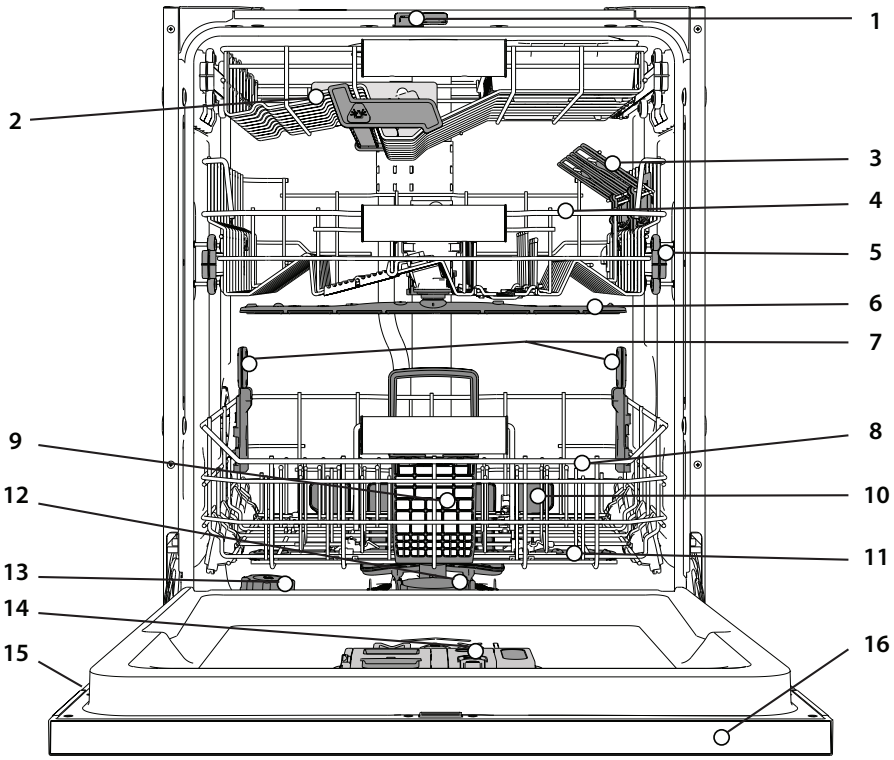

1. NaturalDry
2. Cestello piu' alto
3. Sponde ribaltabili
4. Cestello superiore
5. Regolatore altezza cestello superiore
6. Braccio aspersore superiore
7. Power Clean® Supporto
8. Cestello inferiore
9. Cestello portaposate
10. Power Clean®
11. Braccio aspersore inferiore
12. Gruppo filtro
13. Distributore del sale
14. Distributori per detersivo e brillantante
15. Targhetta matricola
16. Pannello comandi

PANNELLO DI CONTROLLO



1. Tasto **ACCENSIONE-SPEGNIMENTO/Ripristino** con relativa spia
2. Tasto **programma Eco** con relativa spia
3. Tasto **programma Auto Intensivo** con relativa spia
4. Tasto **programma Auto Misto** con relativa spia
5. Tasto **programma Auto Rapido** con relativa spia
6. Tasto **programma Rapido** con relativa spia
7. Tasto **programma Cristalli** con relativa spia / **Programma Autopulente** - pressione di 3 sec.
8. Tasto **programma Prelavaggio** con relativa spia
9. Spia serbatoio **Sale** vuoto
10. Spia serbatoio **Brillantante Vuoto**
11. **Display**
12. **Numero di programma** e indicatore **di durata residua**
13. Spia **Rubinetto Acqua Chiuso**
14. Spia **DECALCIFICAZIONE**
15. Tasto **opzione Power Clean®** con relativa spia
16. Tasto **opzione di Mezzo Carico** con relativa spia
17. Tasto **opzione Extra Asciutto** con relativa spia **/ Impostazioni -** pressione di 3 sec.
18. Tasto **opzione Silenzioso** con relativa spia
19. Tasto **opzione Antibatterico** con relativa spia
20. Tasto **opzione Turbo** e relativa spia
21. Tasto **opzione Avvio Ritardato** con relativa spia
22. Tasto **AVVIO/Pausa** con relativa spia

DISPLAY A PAVIMENTO

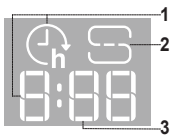

1. **Tempo di attesa sul pavimento** - indicatore del tempo mancante all'inizio del ciclo, quando l'opzione Attesa è impostata
2. **Serbatoio del sale vuoto** - spia luminosa a pavimento
3. **Tempo residuo a pavimento** - indicatore del tempo residuo fino al termine del ciclo

PRIMO UTILIZZO

SUGGERIMENTO PER IL PRIMO UTILIZZO

Dopo aver completato l'installazione, togliere i fermi dai cestelli e gli elementi elastici di ritegno dal cestello superiore.

MENU IMPOSTAZIONI

1. Azionare l'apparecchio premendo il tasto **ACCENSIONE/SPEGNIMENTO** ⏻.
2. Tenere premuto il tasto **Impostazioni** ⚙ (Extra Asciutto ⟆+) per 3 secondi, fino a quando non si sente un bip p e il display visualizzerà "**SEt**" (Impostato).
3. Dopo un secondo, verrà visualizzata la prima impostazione disponibile (lettera "**h**").
4. Premere **programma Prelavaggio** ☺ / **opzione Power Clean®** POWER CLEAN per scorrere in avanti e indietro l'elenco delle impostazioni disponibili (vedere la tabella sottostante), quindi premere **AVVIO/Pausa** ▷II per visualizzare e modificare il valore dell'impostazione attualmente selezionata.
5. Premere **programma Prelavaggio** ☺ / **opzione Power Clean®** POWER CLEAN per modificare il valore, quindi premere **AVVIO/Pausa** ▷II per salvare il nuovo valore.
6. Per modificare un'altra impostazione, ripetere i punti 2 e 5.
7. Premere **ACCENSIONE/SPEGNIMENTO** ⏻ o attendere 30 secondi per uscire dal menu.

LETTERA	IMPOSTAZIONE	VALORI (Predefinito - **in grassetto**)
h	**Grado di durezza dell'acqua** *(vedere "IMPOSTAZIONE DELLA DUREZZA DELL'ACQUA" e "TABELLA DELLA DUREZZA DELL'ACQUA")*	1 | 2 | **3** | 4 | 5
d	**Livello del brillantante** *(vedere "REGOLAZIONE DEL DOSAGGIO DI BRILLANTANTE")*	0 | 1 | 2 | 3 | 4 | **5**
n	**NaturalDry** *(vedere "OPZIONI E FUNZIONI")* "1" = Accese, "0" = Spente	**1** | 0
F	**Ora sul pavimento** *(vedere "OPZIONI E FUNZIONI")* "1" = Accese, "0" = Spente	**1** | 0
S	**Segnale acustico** "1" = Accese, "0" = Spente	**1** | 0
L	**Luci Interne -** *(vedere "OPZIONI E FUNZIONI")* "1" = Oui, "0" = Non	**1** | 0
r	**Impostazioni di fabbrica -** Premere **AVVIO/Pausa** per ripristinare i valori di fabbrica di tutte le impostazioni incluse nel menu delle impostazioni.	-

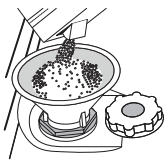

RIEMPIMENTO DEL SERBATOIO SALE

L'uso di sale previene la formazione di CALCARE sulla superficie dei piatti e sui componenti della macchina.
Il serbatoio del sale si trova nella parte inferiore della lavastoviglie (sotto il cestello inferiore sul lato sinistro).

• È indispensabile che **il serbatoio del sale non sia mai vuoto.**

- È essenziale quindi che il livello di durezza dell'acqua sia stato impostato.
- Il sale deve essere inserito quando la spia RIEMPIMENTO SALE ⛁ sul pannello comandi è accesa.

1. Togliere il cestello inferiore e svitare il tappo del serbatoio (ruotare in senso antiorario).
2. Sistemare opportunamente l'imbuto *(vedere figura)* e rifornire il serbatoio del sale fino all'orlo (circa 0,5 kg); Non è inconsueto che l'acqua trabocchi leggermente.
3. **Solo la prima volta: riempire d'acqua il serbatoio del sale.**
4. Togliere l'imbuto ed eliminare qualsiasi residuo di sale dall'areacircostante l'apertura.

Accertarsi che il tappo sia adeguatamente serrato per evitare l'ingresso di detersivo all'interno della vaschetta durante il programma di lavaggio (ciò potrebbe causare il danneggiamento del dispositivo addolcente senza possibilità di riparazione).

Ogni volta che occorre aggiungere sale, la procedura deve essere necessariamente eseguita prima dell'inizio del ciclo di lavaggio per evitare rischi di corrosione.
Le fuoriuscite di soluzione salina o di grani di sale possono causare corrosione e danneggiare irreparabilmente i componenti in acciaio inox.
Eventuali danni risultanti non saranno coperti da garanzia.
La mancanza di sale nel serbatoio potrebbe danneggiare l'addolcitore d'acqua e la resistenza per effetto dell'accumulo di calcare.
L'uso del sale è consigliato con qualsiasi tipo di detersivo per lavastoviglie.

IMPOSTAZIONE DELLA DUREZZA DELL'ACQUA

Per consentire che il dispositivo addolcente dell'acqua agisca al meglio, è essenziale che l'impostazione del livello di durezza dell'acqua tenga conto della sua durezza effettiva nell'utenza domestica. È possibile ottenere il valore di durezza dell'acqua nell'utenza domestica rivolgendosi al proprio fornitore. L'impostazione di fabbrica è "3". Vedere „*TABELLA DELLA DUREZZA DELL'ACQUA*".

Tabella della durezza dell'acqua			
Livello	**°dH** Gradi tedeschi	**°fH** Gradi francesi	**°Clark** Gradi inglesi
1 (Dolce)	0 - 6	0 - 10	0 - 7
2 (Moderatamente dolce)	7 - 11	11 - 20	8 - 14
3 (Medio)	12 - 16	21 - 29	15 - 20
4 (Dura)	17 - 34	30 - 60	21 - 42
5 (Molto dura)	35 - 50	61 - 90	43 - 62

Per effettuare modifiche, seguire le istruzioni riportate nella sezione „MENU IMPOSTAZIONI".

Utilizzare soltanto sale di tipo specifico per lavastoviglie.
Dopo aver versato il sale all'interno della macchina, la spia riempimento SALE si spegne.
La mancanza di sale nel serbatoio potrebbe danneggiare l'addolcitore d'acqua e la resistenza per effetto dell'accumulo di calcare.
L'uso del sale è consigliato con qualsiasi tipo di detersivo per lavastoviglie.

SISTEMA DI ADDOLCIMENTO DELL'ACQUA

L'addolcitore riduce automaticamente la durezza dell'acqua, impedendo la formazione di calcare sulla serpentina e contribuendo a migliorare l'efficienza di lavaggio. **Questo sistema si rigenera con il sale, che deve essere perciò rabboccato quando il serbatoio del sale è vuoto.** La frequenza di rigenerazione dipende dal livello di durezza impostato - con la durezza dell'acqua impostata al livello **3**, la rigenerazione avviene ogni **4-6** cicli Eco. Il processo di rigenerazione avviene all'inizio del ciclo con acqua fresca aggiuntiva.

- Ogni rigenerazione comporta: un consumo di ~3 litri d'acqua;
- Un prolungamento di 5 minuti della normale durata del ciclo;
- Un consumo di energia minore di 0,005 kWh.

RIEMPIMENTO DEL DISTRIBUTORE BRILLANTANTE

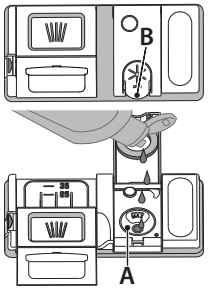

L'utilizzo di brillantante facilita il processo di ASCIUGATURA delle stoviglie. Il distributore di brillantante **A** deve essere riempito ogni volta che a spia dell' indicatore di RIEMPIMENTO BRILLANTANTE ✳ sul pannello comandi è illuminata.

1. Aprire il distributore **B** esercitando opportuna pressione e quindi sollevando la linguetta posta sul coperchio.
2. Versare delicatamente il brillantante fino al segno che indica il livello di riferimento massimo (110 ml), ma evitandone la fuoriuscita. Nel caso in cui ciò si verifichi, asciugare immediatamente il liquido fuoriuscito mediante un panno asciutto.
3. Abbassare il coperchio fino ad avvertire lo scatto che ne segnala la chiusura.

Non versare MAI il brillantante direttamente all'interno della vaschetta.

REGOLAZIONE DEL DOSAGGIO DI BRILLANTANTE

Se non si è completamente soddisfatti del processo di asciugatura, è possibile regolare la quantità di brillantante da utilizzare.
Per effettuare modifiche, seguire le istruzioni riportate nella sezione „MENU IMPOSTAZIONI".
Nel caso in cui il livello di brillantante sia impostato su ZERO, il brillantante non viene erogato. In caso di esaurimento del brillantante la spia BRILLANTANTE INSUFFICIENTE non è illuminata. A seconda del modello di lavastoviglie è possibile impostare al massimo **6** livelli.

- In presenza di strisce con sfumature blu sulla superficie dei piatti, impostare un livello di dosaggio basso (0-3).
- In presenza di gocce d'acqua o di calcare sulla superficie dei piatti impostare invece dosaggi alti (4-5).

RIEMPIMENTO DEL DISTRIBUTORE DETERSIVO

Utilizzare soltanto detersivo di tipo specifico per lavastoviglie. NON UTILIZZARE un detersivo liquido.
L'utilizzo di dosi eccessive di detersivo può causare residui di schiuma all'interno della macchina al termine di ogni ciclo di lavaggio.
L'uso di un detersivo non specifico per lavastoviglie potrebbe causare malfunzionamenti o danni all'apparecchio.
Per ottenere i migliori risultati nel lavaggio come nell'asciugatura dei piatti, è necessario l'utilizzo combinato di detersivo, brillantante e sale.
Si raccomanda l'utilizzo di detersivi privi di fosfati o di cloro, poiché tali sostanze sono dannose per l'ambiente.
Un buon lavaggio dipende anche dalla corretta dose di detersivo da utilizzare. Una dose eccessiva non comporta un lavaggio più efficace ma aumenta il livello di inquinamento presente nell'ambiente.
È possibile regolare la dosa corretta in base alla qualità di sporcizia da eliminare.
Per stoviglie mediamente sporche, utilizzare una dose di circa 35g (detersivo in polvere) o 35ml (detersivo liquido) e aggiungere un cucchiaino di detersivo direttamente nella vaschetta. Se si utilizzano le pastiglie, una di esse corrisponde alla dose sufficiente.
Se le stoviglie sono soltanto leggermente sporche oppure sono state

risciacquate prima di essere poste nella lavastoviglie, ridurre in proporzione la dose di detersivo da utilizzare (dose minima: 25 g/ml), es. tralasciare l'aggiunta di detersivo in polvere/liquido direttamente nella vaschetta.
Per un buon lavaggio seguire altresì le istruzioni riportate sulla confezione del detersivo.
Per ulteriori domande rivolgersi al produttore del detersivo.

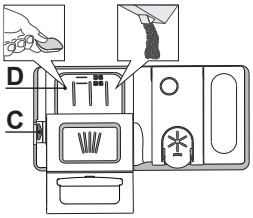

Per aprire il distributore detersivo utilizzare il dispositivo di apertura C. Versare il detersivo esclusivamente nel distributore D asciutta. Mettere la dose di detersivo per il prelavaggio direttamente all'interno del distributore.

1. Per il dosaggio corretto del detersivo fare riferimento ai dati sopra riportati. La vaschetta **D** contiene indicatori di livello per facilitare il dosaggio del detersivo.
2. Eliminare eventuali residui di detersivo dai bordi del distributore e chiudere il coperchio fino ad avvertire lo scatto caratteristico.
3. Chiudere il coperchio del distributore sollevandolo fino a portare il dispositivo di chiusura in sede.

Il distributore del detersivo si apre automaticamente quando previsto dal programma in uso. **L'uso di un detersivo non specifico per lavastoviglie potrebbe causare malfunzionamenti o danni all'apparecchio.**

USO QUOTIDIANO

1. **VERIFICA DEL COLLEGAMENTO ALLA RETE IDRICA**
   Verificare che la lavastoviglie sia collegata alla rete idrica e che il rubinetto dell'acqua sia aperto.
2. **AZIONAMENTO DELLA LAVASTOVIGLIE**
   Aprire la porta e premere il tasto **ACCENSIONE/SPEGNIMENTO**.
3. **CARICAMENTO DEI CESTELLI** *(vedere CARICAMENTO DEI CESTELLI)*.
4. **RIEMPIMENTO DEL DISTRIBUTORE DETERSIVO**
5. **SELEZIONARE IL PROGRAMMA E ADATTARE IL CICLO SECONDO NECESSITÀ**
   Selezionare il programma più appropriato in base al tipo di stoviglie e al loro livello di sporco *(vedere DESCRIZIONE DEI PROGRAMM*I) premendo il pulsante **PROGRAM** selezionato.
   Selezionare le opzioni richieste *(vedere OPZIONI E FUNZIONI)*. Non tutte le opzioni sono compatibili con tutti i programm.
6. **AVVIO**
   Avviare il ciclo di lavaggio premendo il pulsante **AVVIO/Pausa** (il led è acceso) e chiudendo la porta entro 4 secondi. Quando il programma si avvia, verrà emesso un singolo segnale acustico. Se la porta non viene chiusa entro 4 secondi viene emesso un suono di allarme. In questo caso, aprire la porta, premere il tasto **AVVIO/Pausa** e richiudere la porta entro 4 sec.
7. **FINE DEL CICLO DI LAVAGGIO**
   La fine del ciclo di lavaggio è indicata da un suono e il display visualizza **END** (FINE). Aprire la porta e spegnere l'apparecchio premendo il pulsante **ACCENSIONE/SPEGNIMENTO**. Per evitare bruciature, prima di togliere le stoviglie attendere pochi minuti. Scaricare i cestelli, iniziando da quello inferiore.

La macchina si disattiva automaticamente nel corso di determinati periodi di inattività prolungata, al fine di ridurre al minimo il consumo di elettricità. Se le stoviglie sono soltanto leggermente sporche oppure sono state risciacquate prima di essere poste nella lavastoviglie, ridurre in proporzione la dose di detersivo da utilizzare.

MODIFICA DI UN PROGRAMMA IN ESECUZIONE

Se è stato selezionato un programma sbagliato, è possibile cambiarlo, a condizione che sia appena iniziato. **RESET** della macchina: tenere premuto il pulsante **ACCENSIONE/SPEGNIMENTO** per più di 3 secondi, e la macchina si spegnerà. **Il pannello di controllo mostrerà "0:01".** Chiudere la porta e attendere il termine del ciclo di scarico (circa 1 minuto). Aprire la porta e riaccendere la macchina usando il pulsante **ACCENSIONE/SPEGNIMENTO** e selezionare il nuovo ciclo di lavaggio e le opzioni desiderate. Avviare il ciclo premendo il pulsante **AVVIO/Pausa** e chiudendo la porta entro 4 secondi.

AGGIUNTA DI STOVIGLIE EXTRA

Senza spegnere la macchina, aprire prima leggermente la porta per evitare che l'acqua fuoriesca (il led **AVVIO/Pausa**) inizia a lampeggiare) (**Attenzione!: Vapore caldo!**) e mettere le stoviglie nella lavastoviglie. Premere il tasto **AVVIO/Pausa** e chiudere lo sportello entro 4 secondi; il ciclo riprenderà dal punto in cui era stato interrotto.

INTERRUZIONI ACCIDENTALI

Se la porta viene aperta durante il ciclo di lavaggio, o se si verifica un'interruzione di corrente, il ciclo si interrompe. **SOLO SE SI PREME il pulsante AVVIO/Pausa** e si chiude la porta entro 4 secondi, il ciclo riprenderà dal punto in cui è stato interrotto.

AVVISI E CONSIGLI

CONSIGLI

Prima di caricare i cestelli, eliminare tutti i residui di cibo dalle stoviglie e vuotare i bicchieri. **Non occorre il risciacquo sotto acqua corrente prima del caricamento.**
Sistemare le stoviglie in modo che rimangano in sede e non si possano ribaltare; e sistemare le vaschette con le aperture rivolte verso il basso e le parti concave/complesse disposte obliquamente, per consentire all'acqua di lavaggio di raggiungere ogni superficie e scorrervi liberamente.
Avvertenza: coperchi, maniglie, vassoi e padelle non devono ostacolare la rotazione degli aspersori.
Riporre tutti gli oggetti di piccole dimensioni nel cestello portaposate.
Quando molto sporche, riporre piatti e pentole nel cestello inferiore poiché nel relativo settore gli aspersori svolgono un'azione più intensa e consentono migliori prestazioni nel lavaggio.
Una volta completata la procedura di carico, accertarsi che gli aspersori possano ruotare liberamente.

STOVIGLIE DI TIPO NON ADATTO

- Stoviglie e posate in legno.
- Bicchieri decorati, pezzi di artigianato e piatti antichi. le decorazioni non sono sufficientemente resistenti.
- Componenti in materiali sintetici che non resistono alle temperature elevate.
- Stoviglie in rame e stagno.
- Stoviglie sporche di cenere, cera, grasso lubrificante o inchiostro.

Durante la fase di lavaggio i colori delle decorazioni di bicchieri e pezzi in alluminio/argento possono sbiadire. Alcuni tipi di bicchieri (es. i bicchieri in cristallo) possono divenire opachi anche soltanto dopo un certo numero di lavaggi.

DANNEGGIAMENTO DI BICCHIERI E STOVIGLIE

- Utilizzare soltanto bicchieri e porcellane garantite dal produttore per il lavaggio in lavastoviglie.
- Utilizzare un detersivo delicato e adatto al tipo di stoviglie in questione.
- Togliere i bicchieri e gli altri elementi dalla lavastoviglie non appena sia terminato il ciclo di lavaggio.

IGIENIZZANTE

Per evitare la formazione di cattivi odori e sedimenti vari all'interno della lavastoviglie **avviare un programma che preveda temperature elevate almeno una volta al mese**. Per eseguire la pulizia dell'apparecchio utilizzare un cucchiaino di detersivo e avviare il ciclo in assenza di carico.

RESISTENZA AL GELO

Se l'apparecchio è collocato in un locale esposto al pericolo di gelo, **occorre svuotarlo completamente**. Chiudere il rubinetto dell'acqua e staccare i tubi di alimentazione e di scarico, quindi far defluire l'acqua. **Assicurarsi che l'addolcitore d'acqua sia pieno di sale di rigenerazione disciolto nel relativo contenitore**, per proteggere l'apparecchio da temperature fino a -20°C.
Se l'apparecchio è stato immagazzinato in condizioni di gelo, deve rimanere a una temperatura ambiente di min. 5°C **per almeno 24 ore** prima del primo funzionamento.

CONSIGLI PER IL RISPARMIO ENERGETICO

- Se la lavastoviglie viene usata secondo le istruzioni del produttore, **il lavaggio delle stoviglie a macchina comporta normalmente un MINORE CONSUMO DI ENERGIA e acqua rispetto al lavaggio a mano.**
- Per ottimizzare l'efficienza della lavastoviglie si raccomanda di **avviare il ciclo di lavaggio con l'apparecchio a pieno carico**. Caricando la lavastoviglie fino alla capacità indicata dal produttore si contribuirà a ridurre i consumi d'acqua e di energia. Per informazioni sul caricamento corretto delle stoviglie, leggere la sezione CARICAMENTO DEI CESTELLI. In caso di carico parziale, si raccomanda di usare le apposite opzioni di lavaggio, se disponibili (Mezzo carico/ Zone Wash/ Multizona), caricando solo i cestelli selezionati. Un caricamento non corretto o eccessivo della lavastoviglie può aumentare il consumo di risorse (acqua, energia e tempo, oltre a una maggiore rumorosità) e ridurre le prestazioni di lavaggio e asciugatura.
- Il pre-risciacquo delle stoviglie comporta un maggiore consumo di acqua ed energia e non è consigliato.

TABELLA DEI PROGRAMMI

Programma	Descrizione dei programmi		Fase di asciugatura	NaturalDry *)	Opzioni disponibili **)	Durata programma di lavaggio (h:min)***	Consumo d'acqua (litri/ciclo)	Consumo energeticon (kWh/ciclo)
Eco	**Eco** 50°- Il programma è indicato per le stoviglie mediamente sporche; è il programma più efficiente in termini di consumo combinato di acqua ed energia per questo tipo di stoviglie e viene usato per valutare la conformità dell'apparecchio alla legislazione UE in materia di progettazione ecocompatibile.		√	√	POWER CLEAN ½ + h	4:00	9,5	0,64
A	**Auto Intensivo** 65° - Programma automatico per piatti e pentole molto sporchi.	Rileva il livello di sporco delle stoviglie e seleziona il programma adeguato. Durante il rilevamento del livello di sporco, sul display compare un'animazione e la durata del ciclo viene aggiornata.	√	√	POWER CLEAN ½ + h	2:25 - 3:10	17,0- 25,0	1,30 - 1,70
A	**Auto Misti** 55° - Programma automatico per piatti normalmente sporchi e con residui secchi di cibo.		√	√	POWER CLEAN ½ + h	1:20 - 3:20	7,5 - 20,5	0,75 - 1,20
A	**Auto Rapido** 50° - Programma automatico per piatti normalmente e leggermente sporchi. Ciclo quotidiano; permette di ottenere risultati di lavaggio e asciugatura ottimali in un tempo inferiore.		√	√	POWER CLEAN ½ + h	1:00 - 1:50	8,0 - 16,0	0,70 - 1,10
	Rapido 45° - Il programma è consigliato per una quantità limitata di piatti poco sporchi e senza residui secchi di cibo. Non include la fase di asciugatura.		-	√	½ + h	0:30 - 0:40	10,5 - 15,0	0,55 - 0,65
	Cristalli 45° - Programma adatto a oggetti delicati, più sensibili alle temperature elevate, ad esempio bicchieri e tazze.		√	√	½ + h	1:40 - 1:50	12,5 - 17,0	0,95 - 1,20
	Prelavaggio - Da utilizzare per sciacquare le stoviglie da lavare successivamente. Questo programma non richiede detersivo.		-	√	½ h	0:12	4,5	0,10
	Autopulente 65° - Il programma da utilizzare per la manutenzione della lavastoviglie; deve essere eseguito solo con l'apparecchio VUOTO e usando un detersivo specifico per la manutenzione della lavastoviglie.		-	-	h	1:15	12,7	1,10

La misurazione dei dati per la creazione del programma ECO avviene in condizioni di laboratorio secondo quanto prescritto dalle norme europee EN 60436:2020 . Nota per i laboratori di Prove: per informazioni sulle condizioni della prova comparativa EN. farne richiesta all'indirizzo: dw_test_support@europeanappliances.com Questi programmi non richiedono un pre-trattamento delle stoviglie.

**) La porta viene aperta prima che il programma sia terminato. Questo per migliorare l'efficienza dell'asciugatura. Attendere che l'ora raggiunga le 00:00 per svuotare la lavastoviglie.*

***) Non è possibile selezionare tutte le opzioni contemporaneamente.*

****) Ad eccezione del programma Eco, i valori riportati per gli altri programmi sono puramente indicativi. La durata effettiva può dipendere da molti fattori. quali la temperatura e la pressione dell'acqua di alimentazione. la temperatura ambiente. la dose di detersivo utilizzata. la quantità e il tipo di carico e il suo bilanciamento. la selezione di determinate opzioni e la taratura dei sensori. La taratura dei sensori può prolungare la durata dei programmi anche di 20 minuti.*

OPZIONI E FUNZIONI

Le OPZIONI possono essere selezionate/deselezionate, dopo aver scelto il programma, direttamente premendo il pulsante corrispondente (se disponibile - l'indicatore si accende) *(vedere PANNELLO DI CONTROLLO)***. In caso di opzione non compatibile con il programma selezionato** *(vedere TABELLA DEI PROGRAMMI)***, il LED corrispondente lampeggia 3 volte in rapida successione ed emette i previsti segnali acustici. L'opzione non è in tal caso abilitata. Un'opzione può modificare il tempo o il consumo di acqua o di energia per il programma.**

POWER CLEAN **POWER CLEAN® -** Grazie ai getti speciali supplementari questa funzione consente un lavaggio più intenso ed efficace nell'area specifica del cestello inferiore. Si raccomanda questa funzione per il lavaggio di pentole e casseruole (fare riferimento alla sezione di caricamento di Power Clean®).

½ **MEZZO CARICO -** Se le stoviglie da lavare non sono numerose, la funzione di mezzo carico MEZZO CARICO serve a risparmiare acqua, elettricità o tempo, a seconda del programma selezionato.

Ricordare di ridurre la dose di detersivo.

+ **EXTRA ASCIUTTO -** La temperatura più elevata durante il risciacquo finale e la fase di asciugatura prolungata consentono di migliorare l'asciugatura. L'opzione EXTRA ASCIUTTO comporta una maggior durata del ciclo di lavaggio.

SILENZIOSO - Adatto al funzionamento notturno dell'apparecchio. Questa opzione può essere utilizzata per limitare le emissioni di rumore durante le fasi di lavaggio. Aumenterà la durata del ciclo a seconda della selezione del ciclo base.

ANTIBATTERICO - Questa opzione può essere usata per disinfettare le stoviglie lavate. Esegue il risciacquo finale a una temperatura più elevata e aggiunge un ciclo antibatterico al programma selezionato. Ideale per la pulizia di stoviglie in terracotta e biberon. Per garantire un'efficace riduzione dei germi lo sportello della lavastoviglie deve rimanere chiuso per tutta la durata del programma. **AVVERTENZA: al termine del ciclo piatti e stoviglie potrebbero scottare molto.**

TURBO - Grazie all'opzione TURBO, è possibile ridurre il tempo fino al 40%, a seconda del programma selezionato. Il consumo di energia e di acqua aumenta.

h **AVVIO RITARDATO -** L'avvio del programma può essere ritardato per un periodo di tempo compreso tra **30** minuti e **24** ore.

1. Selezionare il programma richiesto e qualsiasi opzione necessaria. Per ritardare l'avvio del programma premere (ripetutamente) il tasto AVVIO RITARDATO. Regolabile da 30 minuti a 24 ore. Una volta raggiunta l'impostazione di 24 ore, premere il tasto AVVIO RITARDATO un'altra volta per disattivare la funzione AVVIO RITARDATO.
2. Premere il tasto AVVIO/Pausa e chiudere lo sportello entro 4 secondi. Il timer inizierà il conto alla rovescia.
3. Una volta trascorso questo periodo di tempo, la corrispondente spia si spegne e il programma si avvia automaticamente.

Una volta avviato il programma, non è più possibile impostare la funzione AVVIO RITARDATO.

ORA SUL PAVIMENTO - Una luce LED proiettata sul pavimento indica il tempo mancante alla fine del ciclo. La spia si spegne a ogni apertura della porta. La luce si spegne al termine di un ciclo. Questa funzione è attiva per impostazione predefinita, ma è possibile disattivarla nel "MENU IMPOSTAZIONI".

NaturalDry - È un sistema di asciugatura a convezione che apre automaticamente lo sportello durante/dopo la fase di asciugatura, per garantire ogni giorno prestazioni di asciugatura eccezionali. Lo sportello si apre ad una temperatura sicura per i mobili della cucina. Come ulteriore protezione dal vapore, insieme alla lavastoviglie viene aggiunta una pellicola di protezione appositamente progettata.

Per vedere come montare la pellicola di protezione, fare riferimento alle ISTRUZIONI PER L'INSTALLAZIONE. Nell'impostazione predefinita questa funzione è attiva, ma è possibile disattivarla nel "MENU IMPOSTAZIONI".

DECALCIFICAZIONE - Allarme - È stato rilevato un accumulo di calcare sui componenti interni dell'apparecchio. Verificare se **l'impostazione della durezza dell'acqua** è al valore corretto e se nel contenitore del sale è presente del sale *(vedere PRIMO UTILIZZO)*, **quindi utilizzare un prodotto decalcificante** (si raccomanda il marchio WPro) con il **programma Autopulizia**. Dopo una corretta decalcificazione, l'icona smetterà di essere visualizzata. Se le azioni di cui sopra non vengono eseguite, le prestazioni del prodotto si deteriorano. L'avviso DECALCIFICAZIONE inizierà a lampeggiare e l'allarme «**dES**» apparirà sul display. Se non si interviene, l'apparecchio consentirà di avviare solo un certo numero di cicli (indicato durante la visualizzazione dell'allarme «**dES**» e quindi si **bloccherà** per evitare danni ai componenti, **rendendo disponibile solo il programma Autopulente**. Eseguendo una decalcificazione completa, il prodotto si sblocca. In caso di quantità estremamente elevate di calcare, potrebbe essere necessario eseguire la decalcificazione due volte per essere efficiente.

LUCI INTERNE - Attivando questa funzione, i LED all'interno dell'apparecchio si accendono automaticamente all'apertura della porta e si spengono automaticamente alla sua chiusura. Se la porta rimane aperta per più di 10 minuti, i LED interni si spengono (per riaccenderli si dovrà chiudere e riaprire la porta). Nell'impostazione predefinita questa funzione è attiva, ma è possibile disattivarla nel "MENU IMPOSTAZIONI".

RILEVAMENTO - Quando il sensore rileva il livello del sporco, sul display appare un'animazione (circa 20 minuti) e la durata del ciclo viene aggiornata. Il RILEVAMENTO riguarda il livello di sporco delle stoviglie ed è presente per tutti i cicli (tranne l'Eco), regolando il programma di conseguenza.

RUBINETTO ACQUA CHIUSO - Allarme -Lampeggia, quando non è presente acqua in ingresso o il rubinetto dell'acqua è chiuso.

CARICAMENTO DEI CESTELLI

CAPIENZA: **15** coperti standard

CESTELLO PIU' ALTO

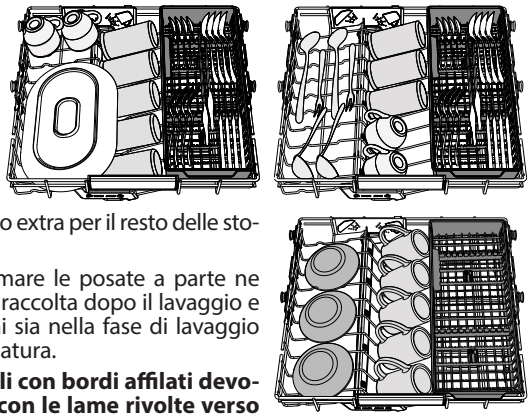

Il cestello più alto offre una Zona di lavaggio per la pulizia mirata di ciotole, tazze, persino piatti e posate di grandi dimensioni che normalmente verrebbero caricati nei cestelli inferiori, creando spazio extra per il resto delle stoviglie della giornata.

La possibilità di sistemare le posate a parte ne rende più semplice la raccolta dopo il lavaggio e migliora le prestazioni sia nella fase di lavaggio che in quella di asciugatura.

Coltelli e altri utensili con bordi affilati devono essere sistemati con le lame rivolte verso il basso.

CESTELLO SUPERIORE

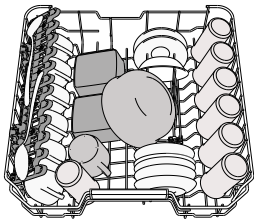

Riporvi i piatti poco resistenti e le stoviglie delicate: vetri, tazze, piattini, insalatiere dai bordi bassi. Il cestello superiore è munito di sponde ribaltabili da utilizzare in posizione verticale per la sistemazione di piattini per tea/dessert oppure in posizione abbassata per consentire il carico di scodelle e recipienti per alimenti.

(esempio di carico del cestello superiore)

REGOLAZIONE IN ALTEZZA DEL CESTELLO SUPERIORE

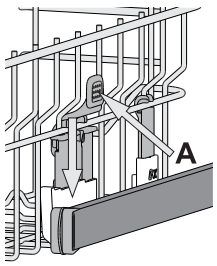

È possibile regolare del cestello superiore nel senso dell'altezza: la posizione rialzata consente di sfruttare al massimo il cestello inferiore per riporvi le stoviglie di dimensioni ingombranti, mentre la posizione ribassata consente di utilizzare le sponde ribaltabili creando lo spazio che esse richiedono e di evitare urti con gli oggetti caricati nel cestello inferiore.
Il cestello superiore è munito di **Regolatore in altezza** (vedere figura) che non richiede pressione sulle leve; sollevarlo tenendolo per i lati, non appena si trovi in posizione rialzata. Per ripristinare la posizione ribassata, agire sulle leve **A** poste ai lati del cestello e abbassare il cestello.

Si raccomanda vivamente di non procedere alla regolazione in altezza di cestelli già caricati.
Non rialzare o ribassare MAI il cestello agendo su un lato soltanto.

SPONDE RIBALTABILI CON POSIZIONE REGOLABILE

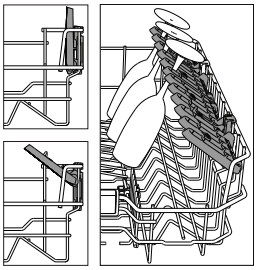

Le sponde ribaltabili laterali possono essere estese o ripiegate per ottimizzare la disposizione delle stoviglie nel cestello. Si possono disporre i bicchieri da vino nelle sponde ribaltabili in modo assolutamente sicuro, inserendone lo stelo negli appositi spazi. In caso di posizione elevata del ripiano superiore, le alette non possono rimanere in posizione verticale.
In base al modello:

- per estendere le sponde occorre farle scorrere verso l'alto e ruotarle oppure sganciarle dai fermi e abbassarle.
- per ripiegare le sponde occorre ruotarle e farle scorrere verso il basso oppure sollevarle e agganciarle ai fermi.

CESTELLO INFERIORE

Per pentole, coperchi, piatti, insalatiere, stoviglie, ecc. In teoria conviene disporre piatti e coperchi di grandi dimensioni ai lati, per evitare interferenze con l'elemento aspersore. Il cestello inferiore è munito di sponde ribaltabili da utilizzare in posizione verticale per la migliore sistemazione dei piatti oppure in posizione orizzontale (abbassata) per consentire il facile carico di scodelle e recipienti per alimenti.

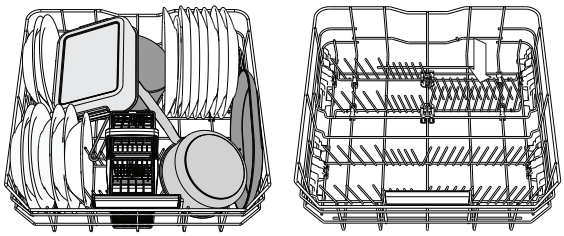

(esempio di carico nel cestello inferiore)

POWER CLEAN®

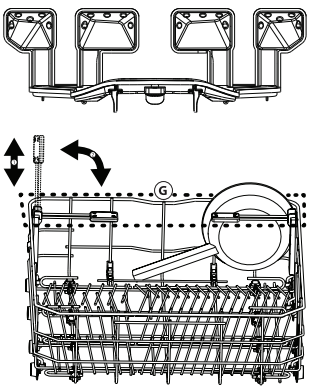

L'opzione Power Clean® utilizza specifici getti d'acqua nel retro della cavità per ottenere un lavaggio più intensivo delle stoviglie molto sporche. Il cestello inferiore è munito di Space Zone, lo specifico sostegno estraibile posto nella parte posteriore del cestello e utilizzabile per sostenere in posizione verticale pentole e casseruole e ottimizzare in tal modo lo spazio. Nel disporre pentole e casseruole rivolte verso l'elemento Power Clean® attivare la corrispondente opzione **POWER CLEAN** dal pannello comandi. Uso dell'opzione Power Clean®:

1. Regolare l'area Power Clean® (**G**) ripiegando verso il basso i supporti posteriori piatti per caricare le pentole.
2. Caricare le pentole e le casseruole in posizione inclinata verticale nell'area Power Clean®. Le pentole devono essere inclinate verso i potenti getti d'acqua.

CESTELLO PORTAPOSATE

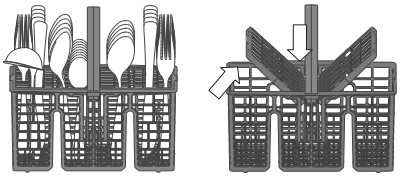

Le griglie tuttavia consentono anche di ottimizzare la disposizione delle posate al suo interno. Il cestello portaposate deve essere sistemato soltanto nella parte anteriore del cestello inferiore.
I coltelli e le altre posate con bordi taglienti devono essere riposte nel cestello portaposate con le punte rivolte verso il basso e orizzontalmente nelle sponde ribaltabili del cestello superiore.

CURA E MANUTENZIONE

ATTENZIONE: In caso di intervento di manutenzione, scollegare sempre l'apparecchio dall'alimentazione elettrica. Non utilizzare liquidi infiammabili per la pulizia della macchina.



PULIZIA DELLA LAVASTOVIGLIE

È possibile eliminare qualsiasi segno all'interno dell'apparecchio con l'ausilio di un panno inumidito con acqua e aceto.
Le superfici esterne della macchina e il pannello comandi possono essere puliti mediante un panno in materiale non abrasivo preventivamente inumidito con acqua. Non utilizzare solventi o prodotti abrasivi.

PREVENZIONE DEGLI ODORI SGRADEVOLI

Tenere sempre aperta la porta dell'apparecchio per evitare la formazione e la conservazione dell'umidità al suo interno.
Pulire regolarmente le guarnizioni lungo il perimetro della porta e il distributore del detersivo con una spugna inumidita. Ciò impedisce che resti di cibo rimangano intrappolati nelle guarnizioni, che è la principale causa di formazione di odori sgradevoli.

CONTROLLO DEL TUBO DI ALIMENTAZIONE IDRICA

Controllare periodicamente l'integrità del tubo di carico. Se fosse danneggiato, sostituirlo con un tubo nuovo reperibile presso il Servizio Assistenza o un rivenditore specializzato. In base al tipo di tubo:

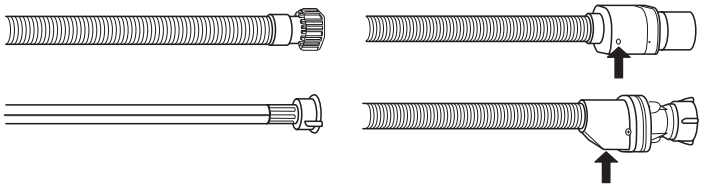

Se il tubo di carico ha un rivestimento trasparente, controllare periodicamente che non vi siano zone di colore più intenso. In questo caso, è possibile che il tubo presenti una perdita e debba essere sostituito.
Per i tubi antiallagamento: controllare la finestrella di ispezione della valvola di sicurezza (vedere la freccia). Se è rossa, significa che la funzione antiallagamento si è attivata; in questo caso il tubo deve essere sostituito con uno nuovo. Per staccare il tubo, premere il tasto di sblocco e svitare il tubo.

PULIZIA DEL TUBO DI CARICO ACQUA

Se i tubi dell'acqua sono nuovi o sono rimasti inutilizzati per un periodo prolungato, prima di eseguire i raccordi necessari far scorrere l'acqua per controllare che sia pulita e priva di impurità. In assenza di tale precauzione, il tubo di carico acqua può risultare ostruito con conseguente danneggiamento della lavastoviglie.

PULIZIA DEL GRUPPO FILTRO

Pulire regolarmente il gruppo filtro in modo che nei relativi elementi non si formino ostruzioni e che l'acqua vi scorra regolarmente.
L'uso della lavastoviglie con i filtri ostruiti, o con oggetti estranei nel sistema filtrante o nei bracci irroratori, può causare malfunzionamenti e determinare una perdita di prestazioni, un aumento della rumorosità o un maggiore consumo di risorse.
Il gruppo filtro è composto da tre elementi filtranti che eliminano la presenza di residui di cibo dall'acqua di lavaggio, rimettendola in circolo ai fini del programma:per ottenere le migliori prestazioni durante il lavaggio è necessario che tali elementi siano sempre puliti.
Non utilizzare mai la lavastoviglie priva dei filtri o con i filtri allentati.
Almeno una volta al mese o ogni 30 cicli di lavaggio, verificare lo stato del gruppo filtro e se necessario pulirlo completamente sotto getto di acqua corrente, servendosi di spazzola metallica e seguendo le istruzioni sotto riportate:

1. Ruotare il filtro cilindrico **A** in senso antiorario, quindi estrarlo *(Fig 1)*. **Quando si reinstalla il filtro, è importante che i due triangoli indicati sullo zoom coincidano.**
2. Smontare il filtro a tazza **B** esercitando una leggera pressione sulle sponde laterali *(Fig 2)*.
3. Far scorrere il filtro a piastra in acciaio inossidabile **C**, fino ad estrarlo *(Fig 3)*.
4. Se si trovano oggetti estranei (frammenti di vetro, porcellana, ossa, semi di frutta, ecc.), **rimuoverli con attenzione**.
5. Esaminare il sifone ed eliminare la presenza di qualsiasi residuo di cibo. **NON TOGLIERE MAI** l'elemento di protezione della pompa di lavaggio (indicato da una freccia) *(Fig 4)*.

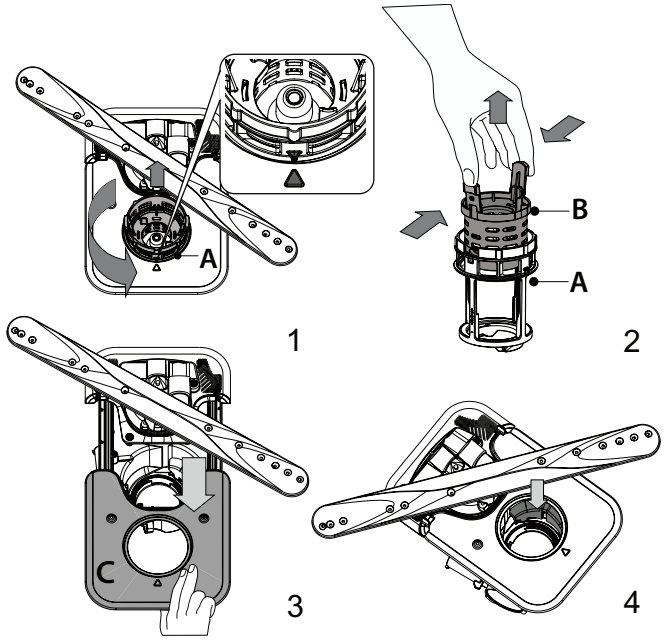

Dopo aver pulito i filtri, rimontare il gruppo e fissarlo correttamente in sede ciò è fondamentale per garantire l'efficienza della lavastoviglie.

PULIZIA DEI BRACCI ASPERSORI

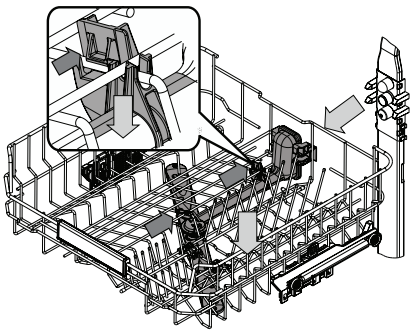

I residui di cibo possono occasionalmente formare incrostazioni sui bracci aspersori e bloccare i fori utilizzati per l'irrorazione dell'acqua. Si raccomanda pertanto di ispezionare di volta in volta i bracci e di pulirli mediante piccola spazzola metallica.

Per rimuovere lo spruzzo superiore, è necessario rimuoverlo insieme al collettore.

Il cestello più alto è dotato di un tubo di lavaggio fisso con tutti gli ugelli di lavaggio rivolti verso l'alto. Per pulirlo, è possibile estrarre il cestello e, con una pinzetta, rimuovere gli oggetti eventualmente incastrati negli ugelli.

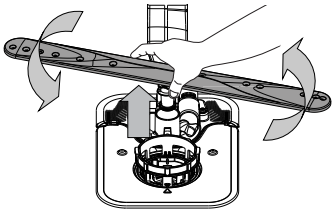

Il braccio di spruzzo inferiore può essere rimosso tirandolo verso l'alto e ruotandolo in senso antiorario. Il montaggio posteriore del braccio di spruzzo avviene tirandolo verso il basso e ruotandolo in senso orario.

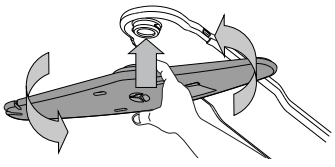

Il braccio irroratore a soffitto può essere rimosso premendolo verso l'alto e successivamente ruotandolo in senso antiorario. Per rimontare il braccio di spruzzo, tirarlo verso l'alto e ruotarlo in senso orario.

RISOLUZIONE DEI PROBLEMI

Se la lavastoviglie non funziona correttamente, provare a risolvere il problema consultando l'elenco sotto riportato. Per errori o problemi di altro tipo, contattare un Servizio Assistenza Tecnica autorizzato; i dati di contatto sono riportati nel libretto di garanzia. I ricambi saranno disponibili per un periodo fino a 7 o fino a 10 anni, secondo i requisiti specifici del regolamento.

PROBLEMI	POSSIBILI CAUSE	SOLUZIONE
La spia del sale è accesa	Il serbatoio del sale è quasi vuoto.	Riempire il serbatoio con sale (per ulteriori informazioni - *vedere RIEMPIMENTO DEL SERBATOIO SALE*). Se necessario, verificare l'impostazione della durezza dell'acqua - *vedere TABELLA DELLA DUREZZA DELL'ACQUA.*
La spia del sale lampeggia	Il serbatoio del sale è vuoto.	Riempire il serbatoio di sale il prima possibile. L'utilizzo dell'apparecchio senza sale può causare danni ai componenti interni.
La spia del brillantante è accesa o lampeggia	Il distributore del brillantante è vuoto. (Dopo il riempimento, la spia del brillantante può rimanere accesa per un breve periodo).	Riempire la vaschetta con un brillantante (per maggiori informazioni - *vedere RIEMPIMENTO DEL DISTRIBUTORE BRILLANTANTE*).
La spia di decalcificazione è accesa o lampeggia; Viene visualizzato l'allarme „**dES**".	Il calcare si sta accumulando sui componenti interni dell'apparecchio.	Decalcificare immediatamente l'apparecchio utilizzando il programma AUTOPULENTE e un prodotto decalcificante disponibile in commercio (*vedere OPZIONI E FUNZIONI*). Riempire il serbatoio di sale. Verificare l'impostazione della durezza dell'acqua. Se l'apparecchio non viene decalcificato, smetterà di funzionare.
La lavastoviglie non si avvia o i comandi non rispondono.	L'apparecchio non è stato collegato correttamente all'alimentazione elettrica.	Inserire la spina nella presa di corrente.
	Mancanza di corrente.	Per motivi di sicurezza, la lavastoviglie non si riavvierà automaticamente al ritorno della corrente. Aprire la porta, premere il tasto AVVIO/Pausa e richiudere la porta entro 4 secondi.
	Mancata chiusura della porta lavastoviglie. Il perno NaturalDry non viene inserito.	Spingere con decisione la porta fino ad avvertire il caratteristico "click".
	Un ciclo viene interrotto dall'apertura della porta per più di 4 secondi.	Premere AVVIO/Pausa e chiudere la porta entro 4 secondi.
	Il pannello di controllo non risponde o viene visualizzato **F6 E1**.	Spegnere l'apparecchio premendo il pulsante ACCENSIONE/SPEGNIMENTO/Ripristino, riaccenderlo dopo circa un minuto e riavviare il programma. Se il problema persiste, staccare l'apparecchio dalla rete elettrica per un minuto, quindi ricollegarlo.
Lo scarico della lavastoviglie non avviene. Sul display viene visualizzato: **F7 E3 o F9 E1**	Il filtro è intasato da residui di cibo o calcare.	Pulire il filtro e decalcificare l'apparecchio *(vedere PULIZIA DEL GRUPPO FILTRO e ISTRUZIONI PER LA DECALCIFICAZIONE)*.
	Il tubo flessibile di drenaggio è attorcigliato.	Controllare il tubo flessibile di scarico *(vedere ISTRUZIONI DI INSTALLAZIONE)*.
	Tubo di scarico del lavandino ostruito.	Pulire il tubo di scarico del lavandino.
La rumorosità della lavastoviglie è eccessiva.	Le stoviglie si scontrano l'una con l'altra.	Posizionare correttamente le stoviglie *(vedere CARICAMENTO DEI CESTELLI)*.
	È presente una quantità eccessiva di schiuma.	Il detersivo non è stato dosato in modo corretto oppure non è del tipo adatto alle lavastoviglie *(vedere RIEMPIMENTO DEL DISTRIBUTORE DETERSIVO)*. Per riavviare il ciclo in corso, spegnere e riaccendere la lavastoviglie, scegliere un nuovo programma, premere AVVIO/Pausa e chiudere lo sportello entro 4 secondi. Non aggiungere altro detersivo.
	Le stoviglie non sono state disposte correttamente.	Sistemare le stoviglie nel modo corretto *(vedere CARICAMENTO DEI CESTELLI)*.
	Il filtro è intasato da residui di cibo o calcare.	Pulire il gruppo filtro *(vedere CURA E MANUTENZIONE)*.
Le stoviglie non risultano pulite.	Le stoviglie non sono state disposte correttamente.	Sistemare le stoviglie nel modo corretto *(vedere CARICAMENTO DEI CESTELLI)*.
	Impedimento nella rotazione dei bracci aspersori a causa dell'interferenza dei piatti.	Sistemare le stoviglie nel modo corretto *(vedere CARICAMENTO DEI CESTELLI)*. Verificare che il cestello superiore sia nella posizione corretta e, se necessario, regolarlo (sollevarlo).
	Il ciclo di lavaggio è eccessivamente delicato.	Selezionare un ciclo di lavaggio appropriato *(vedere TABELLA DEI PROGRAMMI)*.
	È presente una quantità eccessiva di schiuma.	Il dosaggio del detersivo non è stato stabilito in modo corretto oppure il detersivo non è del tipo adatto alle lavastoviglie *(vedere RIEMPIMENTO DEL DISTRIBUTORE DETERSIVO)*.
	Il tappo del vano del brillantante non è stato chiuso correttamente.	Accertarsi che il tappo sul distributore brillantante sia chiuso.
	Il filtro è intasato da residui di cibo o calcare.	Pulire il filtro e decalcificare l'apparecchio *(vedere PULIZIA DEL GRUPPO FILTRO)*.
	Il serbatoio del sale è vuoto.	Riempire il serbatoio del sale *(vedere RIEMPIMENTO DEL SERBATOIO SALE)*.
La lavastoviglie non esegue il carico dell'acqua. Il display mostra: **H2O** e ⌀ si accende; suona l'allarme acustico.	Assenza di alimentazione idrica o rubinetto chiuso.	Assicurarsi che sia presente acqua nella rete idrica e che il rubinetto dell'acqua sia aperto.
	Il tubo flessibile di ingresso dell'acqua è attorcigliato.	Controllare il tubo flessibile di ingresso *(vedere INSTALLAZIONE)*. Aprire la porta, premere il tasto AVVIO/Pausa e richiudere la porta entro 4 secondi.
	La griglia nel tubo flessibile di ingresso dell'acqua è intasata; è necessario pulirlo.	Controllare e pulire la griglia nel tubo flessibile di ingresso dell'acqua. Aprire la porta, premere il tasto AVVIO/Pausa e richiudere la porta entro 4 secondi.

La lavastoviglie termina il ciclo di lavaggio troppo presto. Il display mostra: **F8 E3**	Il filtro è intasato da residui di cibo o calcare.	Pulire il filtro e decalcificare l'apparecchio *(vedere PULIZIA DEL GRUPPO FILTRO e ISTRUZIONI PER LA DECALCIFICAZIONE)*.
	Il tubo di scarico è posizionato troppo in basso o crea un effetto sifone nell'impianto di scarico domestico.	Controllare che l'estremità del tubo di scarico si trovi all'altezza corretta *(vedere INSTALLAZIONE)*. Verificare la presenza di effetti sifone nel sistema fognario domestico e, se necessario, installare un interruttore sifone/una valvola di ammissione dell'aria.
	È presente una quantità eccessiva di schiuma.	Il dosaggio del detersivo non è stato stabilito in modo corretto oppure il detersivo non è del tipo adatto alle lavastoviglie *(vedere RIEMPIMENTO DEL DISTRIBUTORE DETERSIVO)*.
	Aria nella rete idrica.	Controllare che non vi siano perdite nell'impianto idraulico o altri problemi che causino l'ingresso di aria.
Le stoviglie non vengono asciugate bene.	Il brillantante non è presente o il dosaggio è troppo basso.	Assicurarsi che la vaschetta del brillantante sia piena (*vedere RIEMPIMENTO DEL DISTRIBUTORE BRILLANTANTE*). Le sole compresse multifunzionali non garantiscono un effetto di asciugatura altrettanto buono rispetto all'uso effettivo del brillantante liquido.
	Le stoviglie sono state scaricate dopo l'apertura automatica della porta, ma prima della fine del ciclo effettivo.	Assicurarsi che il ciclo sia terminato prima di iniziare a scaricare le stoviglie *(vedere USO QUOTIDIANO)*. Per ottenere risultati di asciugatura ancora migliori, si consiglia di lasciare le stoviglie all'interno della lavastoviglie con la porta aperta per altri 15 minuti dopo la fine del ciclo.
	Le stoviglie sono troppo distese.	Se si notano ristagni d'acqua all'interno delle cavità di tazze, tazzine o ciotole, provare a caricare le stoviglie (soprattutto nel cestello superiore) fornendo una maggiore inclinazione per far gocciolare una maggiore quantità d'acqua prima dell'inizio dell'asciugatura.
	Il ciclo selezionato non prevede la fase di asciugatura.	Verificare nella *TABELLA DEI PROGRAMMI* se il programma selezionato è predisposto per la fase di asciugatura. Il ciclo senza la fase di asciugatura potrebbe non fornire l'efficienza di asciugatura desiderata, quindi si raccomanda di cambiare la selezione del ciclo con quella che prevede la fase di asciugatura.
	Piatti in materiale antiaderente o in plastica.	La presenza di alcune gocce d'acqua su questo tipo di materiale è normale.
I piatti e i bicchieri presentano striature blu o sfumature bluastre.	La dose di brillantante è eccessiva.	Regolare il dosaggio su un'impostazione più bassa.
I piatti e i bicchieri sono ricoperti di calcare o di una pellicola biancastra.	Il serbatoio del sale è vuoto.	Riempire il serbatoio di sale il prima possibile. L'utilizzo dell'apparecchio senza sale può causare danni ai componenti interni.
	L'impostazione della durezza dell'acqua è troppo bassa.	Aumentare l'impostazione *(vedere TABELLA DELLA DUREZZA DELL'ACQUA)*.
	Tappo del serbatoio sale non correttamente chiuso.	Controllare e chiudere il tappo del serbatoio del sale.
	Il serbatoio del brillantante è vuoto o il dosaggio del brillantante è insufficiente.	Riempire nuovamente la vaschetta con il brillantante e controllare l'impostazione del dosaggio (per maggiori informazioni - *vedere RIEMPIMENTO DEL DISTRIBUTORE BRILLANTANTE*).
La lavastoviglie indica: **F8 E5**	La valvola è bloccata o difettosa.	Chiudere il rubinetto dell'acqua, se possibile. Non interrompere l'alimentazione elettrica. Chiamare l'assistenza.
La perdita di detergente.	Dipende dal detergente liquido utilizzato e può essere accentuata in caso di opzione di ritardo attivata.	Piccole perdite non causano malfunzionamenti della macchina e possono essere evitate cambiando il tipo di detergente liquido o utilizzando le pastiglie.

Documentazione normativa, documentazione standard, ordinazione di pezzi di ricambio e altre informazioni sul prodotto possono essere reperite:

- Utilizzo del codice QR sul prodotto.
- Visitando il nostro sito web **docs.whirlpool.eu/docs** e **parts-selfservice.europeanappliances.com**
- Oppure, **contattare il Servizio Assistenza Tecnica**(al numero di telefono riportato sul libretto di garanzia). Quando si contatta il Servizio Assistenza Tecnica, fornire i codici presenti sulla targhetta matricola del prodotto.

I dati del modello possono essere richiamati usando il codice QR riportato sull'etichetta energetica. L'etichetta riporta anche il codice identificativo del modello che può essere utilizzato per consultare il portale di registrazione su https://eprel.ec.europa.eu.

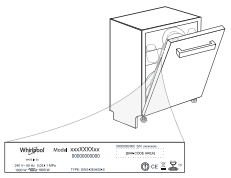

®/TM/© 2024 Whirlpool. Prodotto su licenza

DĖKOJAME, KAD ĮSIGIJOTE WHIRLPOOL GAMINĮ.
Kad galėtumėte tinkamai pasinaudoti pagalba, užregistruokite savo prietaisą svetainėje: **www.whirlpool.eu/register**

Prieš pradėdami naudotis prietaisu, atidžiai perskaitykite saugos ir montavimo instrukcijas.
Po montavimo nepamirškite nuo indaplovės nuimti apsauginių transportavimo dalių.

JEI REIKIA DAUGIAU IŠSAMIOS INFORMACIJOS, NUSKAITYKITE ANT PRIETAISO PATEIKTĄ QR KODĄ

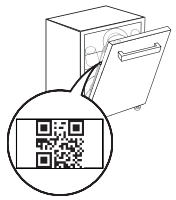

Šios indaplovės valdymo skydelis suaktyvinamas paspaudus ĮJUNGIMO / IŠJUNGIMO mygtuką.
Kad taupytų energiją, valdymo skydelis automatiškai išsijungia po 10 minučių, jei nepaleidžiamas ciklas.

GAMINIO APRAŠYMAS

PRIETAISAS

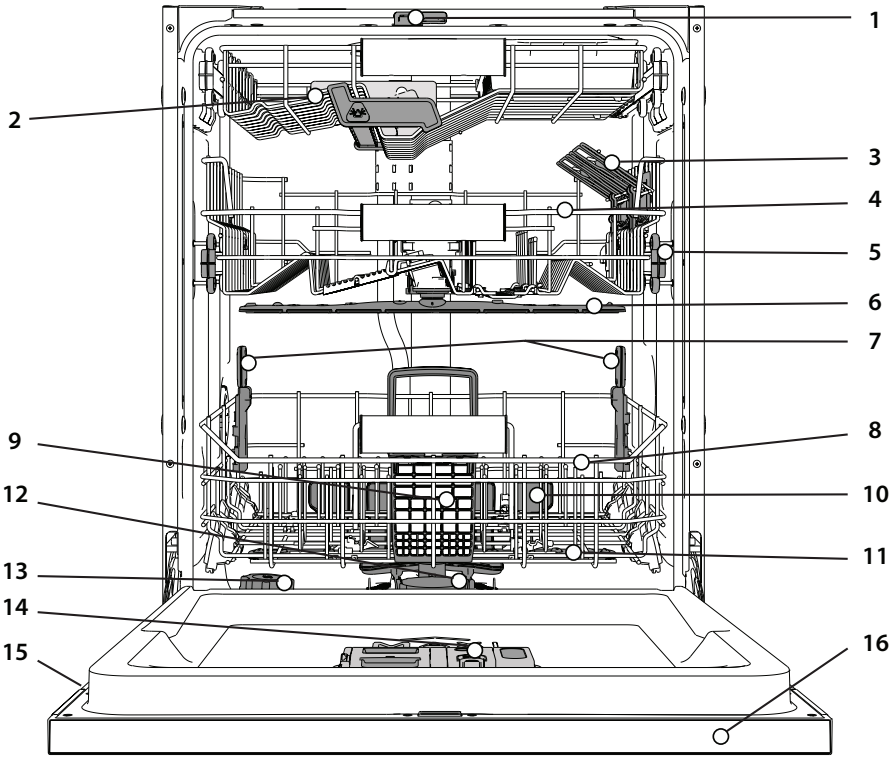

1. NaturalDry
2. Aukščiausia lentynėlė
3. Užlenkiami skydeliai
4. Viršutinė lentynėlė
5. Viršutinės lentynėlės aukščio reguliatorius
6. Viršutinė purkštuko alkūnė
7. Power Clean® support
8. Apatinė lentynėlė
9. Įrankių krepšys
10. Power Clean®
11. Apatinė purkštuko alkūnė
12. Filtrų blokas
13. Druskos talpykla
14. Ploviklio ir skalavimo skysčio dozatorius
15. Duomenų plokštelė
16. Valdymo skydelis

VALDYMO SKYDELIS



1. **ĮJUNGIMO-IŠJUNGIMO/Nustatymo iš naujo** mygtukas su indikatoriaus lempute
2. **Ekoprogramos** mygtukas su indikatoriaus lempute
3. **Automatinės Intensyvios programos** mygtukas su indikatoriaus lempute
4. **Automatinės Mišrios programos** mygtukas su indikatoriaus lempute
5. **Automatinės Greitos programos** mygtukas su indikatoriaus lempute
6. **Sparčios programos** mygtukas su indikatoriaus lempute
7. **Kristalų programos** mygtukas su indikatoriaus lempute/ **Savaiminio Valymo programos** - spauskite 3 sek.
8. **Parengiamasis Plovimo programos** mygtukas su indikatoriaus lempute
9. Tuščios **Druskos** Talpyklos indikatoriaus lemputė
10. Tuščios **Skalavimo Skysčio** Talpyklos indikatoriaus lemputė
11. **Ekranas**
12. **Programos numerio** ir **likusio laiko** indikatorius
13. **Užsuktas Vandens Čiaupas** indikatoriaus lemputė
14. **NUOSĖDŲ ŠALINIMAS** indikatoriaus lemputėtton with indicator light
15. **Power Clean® parinkties** mygtukas su indikatoriaus lempute
16. **Pusinė Įkrova parinkties** mygtukas su indikatoriaus lempute
17. **Ypač Sausa parinkties** mygtukas su indikatoriaus lempute/ **Nustatymas** - spauskite 3 sek.
18. **Tylaus Režimo parinkties** mygtukas su indikatoriaus lempute
19. **Sanitarinio Skalavimo parinkties** mygtukas su indikatoriaus lempute
20. **Turbo parinkties** mygtukas su indikatoriaus lempute
21. **Atidėjimas parinkties** mygtukas su indikatoriaus lempute
22. **PALEIDIMO/Pristabdymo** mygtukas su indikatoriaus lempute

RODYMAS ANT GRINDŲ

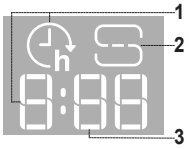

1. **Ant grindų rodomas delsos laikas –** iki ciklo pradžios likusio laiko indikatorius, kai nustatoma delsos parinktis
2. **Druskos talpykla tuščia –** ant grindų rodoma indikatoriaus lemputė
3. **Ant grindų rodomas likęs laikas –** iki ciklo pabaigos likusio laiko indikatorius

NAUDOJIMAS PIRMĄ KARTĄ

PATARIMAI NAUDOJANT PRIETAISĄ PIRMĄ KARTĄ

Sumontavę prietaisą išimkite stabdiklius iš lentynėlių ir elastingus tvirtinamuosius elementus iš viršutinės lentynėlės.

NUSTATYMŲ MENIU

1. Įjunkite įrenginį paspausdami **ĮJUNGIMO/IŠJUNGIMO** ⏻ mygtuką.
2. Paspauskite ir 3 sek. palaikykite **Nustatymas** ⚙ (Ypač Sausa ⟆+) mygtuką, kol pasigirs signalas, o ekrane bus rodoma „**SEt**".
3. Praėjus vienai sekundei bus rodomas pirmas galimas nustatymas (raidė „**h**").
4. Paspauskite mygtuką **Parengiamasis Plovimo programos** ☺ / **Power Clean® parinkties** POWER CLEAN ir slinkite galimų nustatymų sąrašu (žr. toliau pateikiamą lentelę), tada paspauskite **PALEISTI/Pristabdyti** ▷II, jei norite peržiūrėti ir pakeisti pasirinkto nustatymo reikšmę.
5. Paspauskite **Parengiamasis Plovimo programos** ☺ / **Power Clean® parinkties** POWER CLEAN, jei norite pakeisti reikšmę, tada paspauskite **PALEISTI/Pristabdyti** ▷II, išsaugokite naująją reikšmę.
6. Jei norite pakeisti kitą nustatymą, kartokite 2 ir 5 punkto veiksmus.
7. Jei norite išeiti iš meniu, paspauskite **ĮJUNGIMO/IŠJUNGIMO** ⏻ mygtuką arba palaukite 30 sek.

RAIDĖ	NUSTATYMAS	REIKŠMĖS (**Numatytasis** – paryškintas)
h	**Vandens kietumo lygis** *(žr. "VANDENS KIETUMO NUSTATYMAS" ir "VANDENS KIETUMO LENTELĖ")*	1 | 2 | **3** | 4 | 5
SEn	**Skalavimo skysčio lygis** *(žr. "SKALAVIMO SKYSČIO DOZAVIMO REGULIAVIMAS")*	0 | 1 | 2 | 3 | 4 | **5**
nd	**NaturalDry** *(žr. "PARINKTYS IR FUNKCIJOS")* "1" = Įjungta, "0" = Išjungta	**1** | 0
Ld	**Ant grindų rodomas laikas** *(žr. "PARINKTYS IR FUNKCIJOS")* "1" = Įjungta, "0" = Išjungta	**1** | 0
SA	**Garsas** "1" = Įjungta, "0" = Išjungta	**1** | 0
LI	**Vidinės lemputės** *(žr. "PARINKTYS IR FUNKCIJOS")* "1" = Įjungta, "0" = Išjungta	**1** | 0
rS	**Gamykliniai nustatymai -** Paspauskite **PALEISTI/Pristabdyti**, jei norite atkurti visas numatytąsias gamyklinių nustatymų reikšmes, įtrauktas į nustatymų meniu.	-

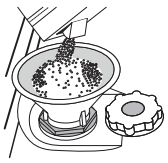

DRUSKOS TALPYKLOS PAPILDYMAS

Naudojant druską ant indų ir prietaiso funkcinių dalių nesikaupia kalkių nuosėdos.

Druskos talpykla yra apatinėje indaplovės dalyje (po apatine lentynėle kairėje pusėje).

- Būtina užtikrinti, kad **druskos talpykla nebūtų tuščia.**
- Labai svarbu, kad nustatytumėte vandens kietumą.
- Kai valdymo skydelyje užsidega DRUSKOS PAPILDYMO indikatoriaus lemputė ⟆, reikia įpilti druskos.

1. Išimkite apatinę lentynėlę ir atsukite talpyklos dangtelį (sukite prieš laikrodžio rodyklę).
2. Įstatykite piltuvėlį *(žr. paveikslėlį)* ir pripildykite druskos talpyklą iki pat jos kraštų (apie 0,5 kg); gali būti, kad ištekės šiek tiek vandens.
3. **Tik atliekant pirmą kartą: pripildykite druskos talpyklą su vandeniu.**
4. Išimkite piltuvėlį ir nušluostykite druskos likučius nuo angos.

Dangtelį būtinai gerai užsukite, kad veikiant plovimo programai į talpyklą nepatektų ploviklis (tai gali nepataisomai sugadinti vandens minkštinimo įtaisą).

Kiekvieną kartą, kai reikia pridėti druskos, procedūrą būtina atlikti prieš pradedant plovimo ciklą, kad išvengtumėte korozijos.
Likęs druskos tirpalas arba grūdeliai gali nulemti koroziją, kuri nepataisomai sugadins nerūdijančiojo plieno komponentus.
Garantija netaikoma, jei gedimai nulemiami tokių aplinkybių.
Jei nebus pripildyta druskos talpykla, dėl susikaupusių kalkių apnašų gali būti pažeistas vandens minkštinimo ir kaitinimo elementas.
Druską rekomenduojame naudoti karu su indaplovėms skirtomis plovimo priemonėmis.

VANDENS KIETUMO NUSTATYMAS

Kad vandens minkštinimo įtaisas veiktų tinkamai, labai svarbu, kad vandens kietumas būtų nustatytas pagal tikrąjį vandens kietumą jūsų namuose. Šią informaciją galite gauti iš vietinio vandens tiekėjo.Gamyklinis nustatymas yra "**3**". Žr. „VANDENS KIETUMO LENTELĖ".

Norėdami pakeisti vykdykite skyriuje „NUSTATYMŲ MENU" pateikiamas instrukcijas.

Naudokite tik specialiai indaplovėms skirtą druską.

Kai visą druską supilsite į prietaisą, DRUSKOS PAPILDYMO indikatoriaus lemputė užges.

Vandens kietumo lentelė			
Lygis	**°dH** Vokiškieji laipsniai	**°fH** Prancūziškieji laipsniai	**°Clark** Angliški laipsniai
1 (minkštas)	0 - 6	0 - 10	0 - 7
2 (vidutinis)	7 - 11	11 - 20	8 - 14
3 (vidurkis)	12 - 16	21 - 29	15 - 20
4 (kietas)	17 - 34	30 - 60	21 - 42
5 (labai kietas)	35 - 50	61 - 90	43 - 62

Jei nebus pripildyta druskos talpykla, dėl susikaupusių kalkių apnašų gali būti pažeistas vandens minkštinimo ir kaitinimo elementas.
Druską rekomenduojame naudoti karu su indaplovėms skirtomis plovimo priemonėmis.

VANENS MINKŠTINIMO SISTEMA

Vandens minkštinimo įranga automatiškai sumažina vandens kietumą, taip išvengiama kalkių sankaupų ant kaitinimo elemento, pagerėja plovimo efektyvumas. **Ši sistema savaime atsinaujina naudodama druską, todėl ištuštėjus druskos rezervuarui jį reikia papildyti.** Atsinaujinimo dažnis priklauso nuo vandens kietumo lygio nustatymo – atnaujinimas vykdomas vieną kartą per **4-6** „Eco" ciklų, kai nustatytas **3** vandens kietumo lygis. Regeneracijos procesas vykdomas ciklo pradžioje, įpilant papildomai švaraus vandens.

- Vienam atnaujinimui sunaudojama: ~3 l vandens;
- Cilas užtrunka iki 5 minučių ilgiau;
- Sunaudojama mažiau nei 0,005 kWh energijos.

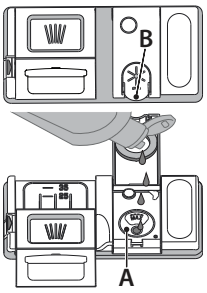

SKALAVIMO SKYSČIO DOZATORIAUS PILDYMAS

Skalavimo skystis padeda lengviau išdžiovinti indus. Skalavimo skysčio dozatorių A reikėtų pripildyti, kai valdymo skydelyje užsidega SKALAVIMO SKYSČIO PAPILDYMO indikatoriaus lemputė ✳.

1. Paspausdami ir patraukdami aukštyn dangtelio fiksatorių atidarykite dozatorių **B**.
2. Atsargiai įpilkite skalavimo skysčio iki maksimalaus lygio žymos (110 ml) – nepripilkite per daug. Jei taip kartais nutiktų, iškart nuvalykite išsipylusį skystį sausa šluoste.
3. Uždarydami paspauskite dangtelį, kad pasigirstų spragtelėjimas.

Skalavimo skysčio NIEKADA nepilkite tiesiai į indaplovę.

SKALAVIMO SKYSČIO DOZAVIMO REGULIAVIMAS

Jei nesate visiškai patenkinti džiovimo rezultatais, galite pareguliuoti naudojamo skalavimo skysčio kiekį. Norėdami pakeisti vykdykite skyriuje „NUSTATYMŲ MENU" pateikiamas instrukcijas.

Jei skalavimo skysčio lygį nustatysite kaip NULIS, skalavimo skystis nebus naudojamas. Pasibaigus skalavimo skysčiui **ŽEMO SKALAVIMO SKYSČIO LYGIO indikatoriaus lemputė** neužsidegs.

Atsižvelgiant į naudojamos indaplovės modelį galima nustatyti iki **6** lygių.

- Jei ant indų matote melsvus dryžius, nustatykite žemesnį skaičių (0-3).
- Jei ant indų matote vandens lašelius arba kalkių nuosėdų žymes, nustatykite didesnį skaičių(4-5).

PLOVIKLIO DOZATORIAUS PILDYMAS

Naudokite tik specialiai indaplovėms skirtą ploviklį.

NENAUDOKITE indų plovimo skysčio.

Jei naudosite per daug ploviklio, prietaise pasibaigus ciklui liks putų.

Naudojant ne indaplovėms skirtą skalbimo priemonę įrenginys gali netinkamai veikti arba sugesti.

Jei norite pasiekti geriausių plovimo ir džiovinimo rezultatų, būtina naudoti ploviklį, skalavimo skystį ir rafinuotą druską.

Rekomenduojame naudoti tokius ploviklius, kuriuose nėra fosfatų ar chloro, nes šie produktai neigiamai veikia aplinką.

Geri plovimo rezultatai priklauso ir nuo tinkamo naudojamo ploviklio kiekio.

Viršijus nurodytą kiekį indai neplaunami geriau, be to, labiau teršiama aplinka.

Kiekį galima reguliuoti pagal indų nešvarumo lygį. Jei indai nešvarūs įprastai, naudokite maždaug 35g (ploviklio milteliais) arba 35ml (skysto ploviklio), o tiesiai į indaplovę papildomai įpilkite šaukštelį ploviklio. Jei naudojate tabletes, vienos tabletės pakaks.

Jei indai sutepti tik šiek tiek arba jei juos nuskalavote vandeniu prieš dėdami į indaplovę, atitinkamai sumažinkite naudojamą ploviklio kiekį (min. 25 g/ml), pvz., nebedėkite miltelių / želės į indaplovės vidų.

Kad plovimo rezultatai būtų geri, taip pat būtinai laikykitės ant ploviklio dėžutės pateikiamų nurodymų.

Jei turite daugiau klausimų, kreipkitės į ploviklio gamintojus.

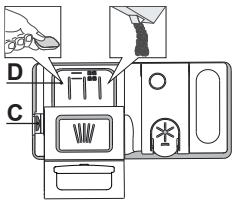

Jei norite atidaryti ploviklio dozatorių, naudokite atidarymo įtaisą C. Ploviklio pilkite tik į sausą dozatorių D. Parengiamojo plovimo ploviklio kiekį įdėkite tiesiai į indaplovę.

1. Matuodami ploviklio kiekį vadovaukitės anksčiau pateikta informacija, kad įdėtumėte tinkamą jo kiekį. Dozatoriaus **D** viduje yra žymos, kurios padės pasirinkti tinkamą ploviklio kiekį.
2. Pašalinkite ploviklio likučius iš dozatoriaus kampų, tada uždarykite dangtelį taip, kad jis spragtelėtų.
3. Traukdami aukštyn, kol uždarymo įtaisas užsifiksuos vietoje, uždarykite ploviklio dozatoriaus dangtelį.

Ploviklio dozatorius automatiškai atsidarys reikiamu metu vykdant programą.

Naudojant ne indaplovėms skirtą skalbimo priemonę įrenginys gali netinkamai veikti arba sugesti.

KASDIENIS NAUDOJIMAS

1. **PATIKRINKITE PRIJUNGIMĄ PRIE VANDENTIEKIO**
   Patikrinkite, ar indaplovė prijungta prie vandentiekio sistemos ir atidarytas čiaupas.
2. **ĮJUNKITE INDAPLOVĘ**
   Atidarykite dureles ir paspauskite **ĮJUNGIMO/IŠJUNGIMO** o mygtuką.
3. **SUDĖKITE INDUS Į LENTYNĖLES** *(žr. DĖJIMAS Į LENTYNĖLES)*.
4. **PLOVIKLIO DOZATORIAUS PILDYMAS**
5. **PASIRINKITE PROGRAMĄ IR PRITAIKYKITE CIKLĄ**
   Pasirinkite tinkamiausią programą atsižvelgdami į indų tipą ir jų nešvarumo lygį *(žr. PROGRAMŲ APRAŠYMĄ)*, tada paspauskite pasirinktos **PROGRAMOS** mygtuką.
   Pasirinkite norimas parinktis *(žr. PARINKTYS IR FUNKCIJOS)*. Ne visos parinktys suderinamos su visomis funkcijomis.
6. **PALEIDIMAS**
   Paleiskite plovimo ciklą paspausdami **PALEISTI/Pristabdyti** mygtuką (LED ims šviesti) ir per 4 sekundes uždarydami dureles. Kai programa pasileis, išgirsite vieną pyptelėjimą. Jeigu durelės nebus uždarytos per 4 sekundes, pasigirs įspėjamasis signalas. Tokiu atveju atidarykite dureles, paspauskite **PALEISTI/Pristabdyti** mygtuką ir vėl uždarykite dureles per 4 sekundes.
7. **PLOVIMO CIKLO PABAIGA**
   Apie pasibaigusį plovimo ciklą praneša garsinis signalas ir ekrane rodomas užrašas **END** (baigta). Atidarykite dureles ir išjunkite prietaisą paspausdami **ĮJUNGIMO/IŠJUNGIMO** mygtuką.
   Prieš išimdami indus palaukite kelias minutes, kad nenusidegintumėte. Išimkite indus iš lentynėlių pradėdami nuo apatinės.

Po tam tikro neaktyvumo laiko prietaisas išsijungs automatiškai, kad būtų sumažintos elektros energijos sąnaudos. Jei indai sutepti tik šiek tiek arba jei juos nuskalavote vandeniu prieš dėdami į indaplovę, atitinkamai sumažinkite naudojamą ploviklio kiekį.

VEIKIANČIOS PROGRAMOS PAKEITIMAS

Jei pasirinkote netinkamą programą, ją galima pakeisti, jei ji ką tik prasidėjo. Mašinos **NUSTATYMAS IŠ NAUJO**: paspauskite ir ilgiau nei 3 sek. palaikykite **ĮJUNGIMO/IŠJUNGIMO** mygtuką, kad išjungtumėte mašiną. **Prietaisų skydelyje matysite „0:01"**. Uždarykite dureles ir palaukite, kol bus baigtas išleidimo ciklas (apie 1 min.). Atidarykite dureles ir vėl įjunkite mašiną paspausdami **ĮJUNGIMO/IŠJUNGIMO** mygtuką, tada pasirinkite naują plovimo ciklą ir norimas parinktis. Paleiskite ciklą paspausdami **PALEISTI/ Pristabdyti** mygtuką ir uždarydami dureles per 4 sek.

PAPILDOMŲ INDŲ ĮDĖJIMAS

Neišjungdami mašinos šiek tiek praverkite dureles, kad neištikštų vanduo (ims mirksėti **PALEISTI/Pristabdyti** LED) **(Įspėjimas!: Karšti garai!)** ir įdėkite indus į indaplovę. Paspauskite **PALEISTI/Pristabdyti** mygtuką ir per 4 sekundes uždarykite dureles; ciklas bus tęsiamas nuo tos vietos, kurioje jis buvo nutrauktas.

NETYČINIS NUTRAUKIMAS

Jei plovimo ciklo metu atidarysite dureles arba nutrūks elektros tiekimas, ciklas bus sustabdytas. **TIK JEI PASPAUSITE PALEISTI/Pristabdyti** mygtuką ir uždarykite dureles per 4 sek., ciklas bus tęsiamas nuo tos vietos, kurioje jis buvo nutrauktas.

PATARIMAI IR REKOMENDACIJOS

PATARIMAI

Prieš dėdami į krepšius nuo indų pašalinkite visus maisto likučius, o stiklines išpilkite. **Skalauti po tekančiu vandeniu nereikia.**
Indus sudėkite taip, kad jie tvirtai laikytųsi vietoje ir neapvirstų; indus sudėkite angomis žemyn, o įgaubtas / išgaubtas dalis – įstrižai, taip vanduo pasieks visus paviršius ir galės laisvai tekėti.
Perspėjimas: dangteliai, rankenėlės, padėklai ir kepimo skardos netrukdo mentėms su purkštukais suktis.
Visus smulkius daiktus sudėkite į įrankių krepšį.
Stipriai nešvarius indus ir keptuves dėkite į apatinį krepšį, nes šiame skyriuje vandens srovė yra stipresnė, todėl plaunama intensyviau.
Sukrovę indus į prietaisą įsitikinkite, ar laisvai sukasi mentes su purkštukais.

NETINKAMI INDAI

- Mediniai indai ir įrankiai.
- Jautrios dekoruotos stiklinės, meno dirbiniai ir antikvariniais indai. Šių indų papuošimai nėra atsparūs.
- Dalys iš sintetinių medžiagų nėra atsparios aukštai temperatūrai.
- Variniai ir alaviniai indai.
- Indai sutepti pelenais, vašku, tepalu ar rašalu.

Plaunant stiklinių indų spalvoti papuošimai ir aliumininės / sidabro detalės gali pakeisti spalvą ir išblukti. Be to, po kelių plovimo ciklų tam tikrų tipų stiklo (pvz., krištolo) indai gali tapti matiniais.

STIKLO IR INDŲ PAŽEIDIMAI

- Naudokite tik stiklinius ir porcelianinius indus, kurių gamintojas nurodo, jog juos saugu plauti indaplovėje.
- Naudokite švelnų ploviklį, kuris tinka indams.
- Stiklines, taures ar indus iš indaplovės išimkite kuo greičiau pasibaigus plovimo ciklui.

PATARIMAI DĖL ENERGIJOS TAUPYMO

- Kai buitinė indaplovė naudojama pagal gamintojo instrukcijas, **plaunant stalo indus indaplovėje paprastai sunaudojama MAŽIAU ENERGIJOS ir vandens, nei plaunant indus rankomis.**
- Kad būtų maksimaliai išnaudojamas indaplovės efektyvumas, rekomenduojama **paleisti plovimo ciklą, kai indaplovė pilnai užkrauta**. Užkraunat buitinę indaplovę iki gamintojo nurodytos talpos, bus sutaupoma daugiau energijos ir vandens. Informacijos, kaip teisingai sudėti stalo indus, rasite skyriuje LENTYNĖLIŲ UŽPILDYMAS. Jei užkrovė tik dalinai, rekomenduojama naudoti atitinkamą plovimo parinktį, jei ji yra (pusinė įkrova / zonos plovimas / keleto zonų), užpildant tik pasirinktas lentynėles. Neteisingai sudėjus indus arba pridėjus jų per daug gali padidėti resursų sąnaudos (pavyzdžiui, vandens, energijos ir laiko, o taip pat gali padidėti triukšmo lygis), sumažėti plovimo ir džiovinimo kokybė.
- Rankiniu būdu praskalaujant indus prieš dedant į indaplovę padidėja vandens ir energijos sąnaudos, todėl tai nerekomenduojama.

HIGIENA

Kad išvengtumėte kvapų ir indaplovėje susikaupusių nešvarumų, **bent kartą per mėnesį paleiskite aukštos temperatūros programą.** Įdėkite šaukštelį ploviklio ir paleiskite programą be įkrovos, kad prietaisą išplautumėte.

APSAUGA NUO ŠALČIO

Jei prietaisas statomas aplinkoje, kurioje esama užšalimo pavojaus, jį **reikia visiškai ištuštinti**. Užsukite vandens čiaupą, atjunkite tiekimo ir išleidimo žarnas, išleiskite visą vandenį. **Įsitikinkite, ar vandens minkštinimo įrenginio druskos** talpykloje yra ištirpusios atkuriamosios druskos, kad prietaisui nepakenktų aplinkos temperatūra, pvz., -20 °C.
Jei prietaisas buvo laikomas šaltoje patalpoje, jis turi pastovėti aplinkoje, kurios temperatūra mažiausiai 5°C bent **24 val**. prieš paleidžiant jį pirmą kartą.

PROGRAMŲ LENTELĖ

Programa	Programų aprašymas		Džiovinimo etapas	NaturalDry *)	Galimos parinktys **)	Plovimo programos trukmė (h:min)***)	Vandens sąnaudos (litrai/ ciklui)	Energijos sąnaudos (kWh/ ciklui)
Eco	**Ekoprogramos** 50°- Programa „Eco“ tinka įprastai užterštiems stalo indams plauti iškart po naudojimo, tai efektyviausia programa pagal bendras energijos ir vandens sąnaudas, ji naudojama, kad būtų tenkinamos ES ekologinio projektavimo nuostatos.		√	√	POWER CLEAN	4:00	9,5	0,64
A	**Automatinės Intensyvios** 65° - Automatinė programa stipriai užterštiems indams ir keptuvėms (netink jautriems indams).	Nustatomas indų nešvarumo lygis ir atitinkamai sureguliuojama programa. Kai jutiklis nustato nešvarumo lygį, ekrane parodoma animacija ir ciklo trukmė pakoreguojama.	√	√	POWER CLEAN	2:25 - 3:10	17,0- 25,0	1,30 - 1,70
A	**Automatinės Mišrios** 55° **-** Automatinė programa įprastai nešvariems indams, ant kurių yra pridžiuvusių maisto likučių.		√	√	POWER CLEAN	1:20 - 3:20	7,5 - 20,5	0,75 - 1,20
A	**Automatinės Greitos** 50° - Automatinė programa įprastai nešvariems ir tik šiek tiek nešvariems indams. Kasdienis ciklas, užtikrinantis optimalią švarą ir džiovinimą per trumpesnį laiką.		√	√	POWER CLEAN	1:00 - 1:50	8,0 - 16,0	0,70 - 1,10
	Sparčios 45° - programa rekomenduojama nedideliam šiek tiek nešvarių indų kiekiui, ant kurių nėra pridžiuvusių maisto likučių. Nėra džiovinimo fazės.		-	√		0:30 - 0:40	10,5 - 15,0	0,55 - 0,65
	Kristalų 45° - Programa, skirta jautriems indams, kurie jautriau reaguoja į aukštą temperatūrą, pvz., stiklinės, taurės ir puodeliai.		√	√		1:40 - 1:50	12,5 - 17,0	0,95 - 1,20
	Parengiamasis Plovimas - Naudokite indams, kurie bus plaunami vėliau, paruošti. Šiai programai nenaudojama jokio ploviklio.		-	√		0:12	4,5	0,10
	Savaiminio Valymo 65° - Programa, skirta naudoti indaplovės ir priežiūrai, turi būti vykdoma tik kai indaplovė yra TUŠČIA, naudojant specialias plovimo priemones, skirtas indaplovės priežiūrai.		-	-		1:15	12,7	1,10

Ekonominės („Eco“) programos duomenys yra apskaičiuoti laboratorijos sąlygomis vadovaujantis Europos standarto EN 60436:2020 reikalavimais.
Pastaba bandymų laboratorijoms: dėl informacijos apie lyginamuosius Europos standartus rašykite adresu: dw_test_support@europeanappliances.com
Pirminis lėkščių apdorojimas nereikalingas prieš visas programas.
**) Durelės atidaromos nesibaigus programai. Taip siekiama pagerinti džiovinimo efektyvumą. Norėdami iškrauti indaplovę, palaukite, kol bus pasiektas laikas 00:00.*
***) Vienu metu galima naudoti ne visas parinktis.*
****) Reikšmės, pateikiamos kitoms programoms nei „Eco“, yra tik rekomendacinio pobūdžio. Tikrasis laikas gali keistis dėl daugelio veiksnių, pvz., tiekiamo vandens temperatūros ir slėgio, patalpos temperatūros, ploviklio kiekio, įkrovos kiekio ir tipo, įkrovos paskirstymo, papildomai pasirinktų parinkčių ir jutiklio kalibravimo. Dėl jutiklio kalibravimo programos trukmė gali pailgėti iki 20 min.*

PARINKTYS IR FUNKCIJOS

PARINKTYS gali būti pasirinktos / anuliuotos pasirinkus programą, tiesiogiai paspaudžiant atitinkamą mygtuką (jei indikatorius yra, jis švies) *(žr. VALDYMO SKYDELĮ)***. Jei parinktis negali būti naudojama su pasirinkta programa** *(žr. PROGRAMŲ LENTELĘ)***, greitai 3 kartus sumirksės atitinkama LED lemputė ir pasigirs signalas. Parinktis nebus įjungta. Parinktis gali pakeisti programos trukmę, vandens arba energijos sąnaudas.**

POWER CLEAN **POWER CLEAN® -** Dėl papildomų vandens purkštukų šioje srityje ši programa intensyviau plauna apatinėje lentynėlėje konkrečioje vietoje sudėtus indus. Šią parinktį rekomenduojama naudoti plaunant puodus ir troškintuvus. Norėdami įjungti POWER CLEAN, paspauskite šį mygtuką. (Žr. skyrių „Power Clean®“ pridėjimas).

½ **PUSINĖ ĮKROVA -** Jei plaunamų indų nedaug, pasirinkę PUSINĘ ĮKROVĄ galite taupyti vandenį, elektrą ir laiką, atsižvelgiant į pasirinktą programą. **Nepamirškite sumažinti ir ploviklio kiekio**.

YPAČ SAUSA - Naudojant aukštesnę temperatūrą galutinio skalavimo metu ir pailginus džiovinimo etapą pagerinami džiovinimo rezultatai.

TYLAUS REŽIMO – Tinka, kai prietaisą įjungiate nakčiai. Šią parinktį galima naudoti siekiant apriboti triukšmą plovimo etapų metu.

SANITARINIO SKALAVIMO - Ši parinktis gali būti naudojama išplautiems indams dezinfekuoti. Ją pasirinkus galutinio skalavimo metu padidinama temperatūra, o prie pasirinktos programos pridedamas antibakterinis plovimas. Puikiai tinka indams ir maitinimo buteliukams plauti. Indaplovės durelės turi būti uždarytos per visą programos vykdymo laiką, taip bus užtikrintas bakterijų sunaikinimas.
PERSPĖJIMAS. Pasibaigus ciklui indai ir lėkštės gali būti labai karšti.

TURBO - TURBO parinktis leidžia sutrumpinti laiką iki 40 %, priklausomai nuo pasirinktos pagrindinės programos. Energijos ir vandens sąnaudos išauga.

VERTINIMAS - Kai jutiklis nustato nešvarumo lygį, ekrane parodoma animacija (apie 20 min.) ir ciklo trukmė pakoreguojama. Vertinimas skirtas nustatyti indų nešvarumo lygį; jis taikomas visuose cikluose (išskyrus „Eco“) ir atitinkamai pakoreguoja programą.

UŽSUKTAS VANDENS ČIAUPAS – Signalas - Mirksi, kai neįteka vanduo ar užsuktas vandens čiaupas.

ATIDĖJIMAS - Programos paleidimą galima atidėti pasirinktam laikui nuo **0:30** iki **24** val.
1. Pasirinkite programą ir pageidaujamas parinktis. Spauskite ATIDĖJIMO mygtuką (spaudinėkite) ir pasirinkite programos atidėjimo laiką. Galima nustatyti nuo 0:30 iki 24 val. Kai pasiekiamas 24 val. nustatymas, paspauskite ATIDĖJIMO mygtuką dar kartą, kad išjungtumėte ATIDĖJIMO funkciją.
2. Paspauskite PALEISTI/Pristabdyti mygtuką ir per 4 sekundes uždarykite dureles.
3. Šiam laikui pasibaigus indikatoriaus lemputė užgesta, o programa paleidžiama automatiškai.

ATIDĖJIMO funkcijos negalima įjungti, kai programa paleidžiama.

ANT GRINDŲ RODOMAS LAIKAS – ant grindų projektuojama LED lemputė rodo iki ciklo pabaigos likusį laiką. Lemputė užgesta kaskart atidarius dureles. Lemputė užgęsta pasibaigus ciklui. Ši funkcija įjungiama pagal numatytuosius nustatymus, tačiau ją galima išjungti NUSTATYMŲ MENIU.

VIDINĖS LEMPUTĖS - Kai funkcija suaktyvinama, LED lemputės indaplovėje automatiškai įjungiamos / išjungiamos, kai durelės atidaromos / uždaromos. Jei durelės neuždaromos ilgiau nei 10 min., LED lemputės indaplovės viduje išjungiamos (jei norite jas įjungti vėl, dureles uždarykite ir vėl atidarykite). Ši funkcija įjungiama pagal numatytuosius nustatymus, tačiau ją galima išjungti NUSTATYMŲ MENIU.

NaturalDry - patogi džiovinimo sistema, kuri automatiškai atidaro dureles džiovinimo fazės metu ar po jos, kad visada būtų užtikrinami puikūs džiovinimo rezultatai. Durelės atsidaro, kai temperatūra yra saugi jūsų virtuvės baldams, todėl durelių nebus galima atidaryti, jei naudojama SANITARINIS SKALAVIMAS parinktis. Kaip papildoma apsauga nuo garų kartu su indaplove pridedama speciali apsauginė plėvelė. Kaip sumontuoti apsauginę plėvelę, žiūrėkite ĮRENGIMO VADOVĄ. Ši funkcija įjungiama pagal numatytuosius nustatymus, tačiau ją galima išjungti NUSTATYMŲ MENIU.

NUOSĖDŲ ŠALINIMAS – Signalas - Nustatyta, kad ant prietaiso vidinių komponentų susikaupė kalkių nuosėdų. Patikrinkite, ar tinkama **vandens kietumo nustatymo** reikšmė ir ar **druskos talpykloje yra druskos** (žr. *NAUDOJIMAS PIRMĄ KARTĄ*), tada naudokite kalkių šalinimo priemonę (rekomenduojama naudoti„WPro" prekių ženklo gaminius) ir paleiskite **Savaiminio valymo programą**. Sėkmingai pašalinus kalkes, piktograma nebebus rodoma.

Neatlikus nurodytų veiksmų, gaminio eksploatacinės savybės pablogės. Ims mirksėti įspėjimas NUOSĖDŲ ŠALINIMAS ir ekrane bus rodomas signalas «**dES**». Jei nesiimsite jokių veiksmų, prietaisas leis paleisti tik tam tikrą ciklų skaičių (kai ekrane rodomas «**dES**» signalas), o tada bus **užblokuotas**, kad būtų išvengta komponentų pažeidimų ir bus galima naudoti **tik Savaiminio valymo programą**. Atlikus visišką kalkių šalinimą, prietaisas bus atblokuotas. Jei kalkių kiekis labai didelis, siekiant užtikrinti veiksmingą jų šalinimą procesą gali tekti atlikti du kartus.

DĖJIMAS Į LENTYNĖLES

TALPA: **15** standartinių talpos nustatymų

AUKŠČIAUSIA LENTYNĖLĖ

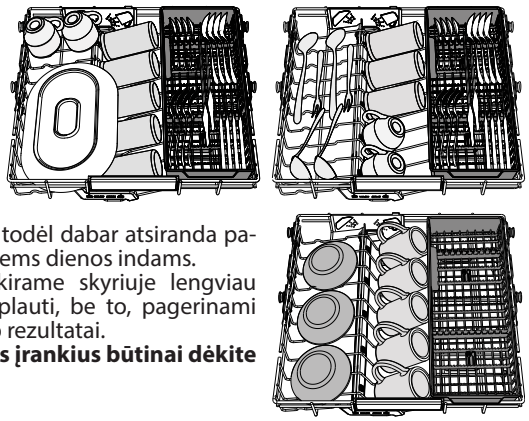

Aukščiausios lentynėlės plovimo zona yra skirta plauti dubenis, puodelius, net dideles lėkštes ir stalo įrankius, kuriuos paprastai dėdavome į apatines lentynėles, todėl dabar atsiranda papildomos vietos likusiems dienos indams.
Įrankius sudėjus atskirame skyriuje lengviau juos surinkti baigus plauti, be to, pagerinami plovimo ir džiovinimo rezultatai.
Peilius ir kitus aštrius įrankius būtinai dėkite ašmenimis žemyn.

VIRŠUTINĖ LENTYNĖLĖ

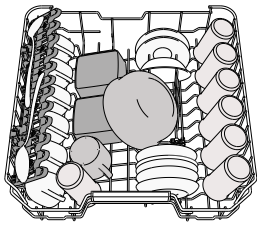

Sudėkite jautrius ir lengvus indus: stiklines, puodelius, lėkšteles, žemas salotines.
Viršutinėje lentynėlėje yra pakeliamas atramos, kurias galima naudoti vertikalioje padėtyje, kai reikia sudėti puodelius / deserto lėkšteles, arba nuleisti, kad būtų galima sudėti dubenėlius ir maisto indelius.

(indų dėjimo viršutinėje lentynėlėje pavyzdys)

VIRŠUTINĖS LENTYNĖLĖS AUKŠČIO REGULIAVIMAS

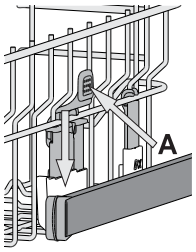

Viršutinės lentynėlės aukštį galima reguliuoti: viršutinė padėtis yra skirta dideliems indams apatiniame krepšyje sudėti, o apatinė – kad išnaudotumėte visas atlenkiamas atramas ir sukurtumėte daugiau vietos viršuje, o apatinėje lentynėlėje sudėti daiktai nesiliestų.
Viršutinėje lentynėlėje yra įrengtas **aukščio reguliatorius** (žr. pav.), nespausdami svirčių kelkite ją aukštyn tiesiog laikydami už lentynėlės kraštų, kol ji stabiliai užsifiksuos viršutinėje padėtyje.
Jei lentynėlę vėl norite nuleisti, paspauskite svirtis **A** lentynėlės šonuose ir nuleiskite krepšį žemyn.
Primygtinai rekomenduojame lentynėlės aukščio nereguliuoti, kai ji pilna.
NIEKADA nebandykite lentynėlės nuleisti ar pakelti tik vienoje pusėje

REGULIUOJAMOS PADĖTIES UŽLENKIAMI SKYDELIAI

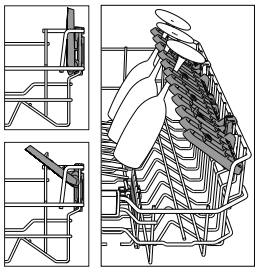

Šoninius užlenkiamus skydelius galima užlenkti ar atlenkti,kad optimizuotumėte indų išdėstymą krepšyje. Vyno taures galima saugiai dėti į užlenkiamus skydelius – tiesiog kiekvienos taurės kojelę įstatykite į atitinkamą angą. Jei viršutinė lentyna yra aukštoje padėtyje, sklendės negali likti vertikalioje padėtyje.
Priklausomai nuo modelio:

- Norint atlenkti skydelį, reikės jį pastumti aukštyn ir pasukti arba atlaisvinti laikiklius ir truktelėti žemyn.
- Norint užlenkti skydelį, reikės jį pasukti ir nulenkti skydelius žemyn arba truktelėti aukštyn ir pritvirtinti skydelius prie laikiklių.

APATINĖ LENTYNĖLĖ

Puodams, dangčiams, lėkštėms, salotinėms, įrankiams ir pan. Dideles lėkštes ir dangčius geriausia dėti kraštuose, kad jie netrukdytų mentėms su purkštukais. Apatinėje lentynėlėje yra pakeliamas atramos, kurias galima naudoti vertikalioje padėtyje, kai reikia sudėti lėkštes, arba horizontalioje padėtyje, kad būtų galima sudėti keptuves ir salotines.

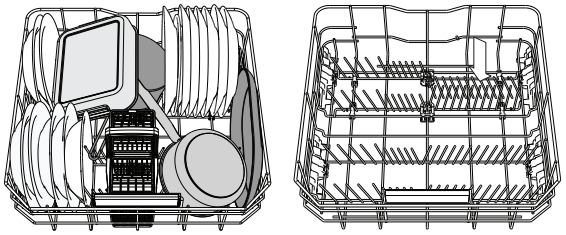

(indų dėjimo apatinėje lentynėlėje pavyzdys)

POWER CLEAN®

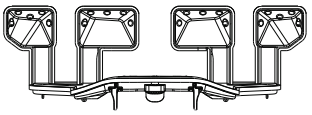

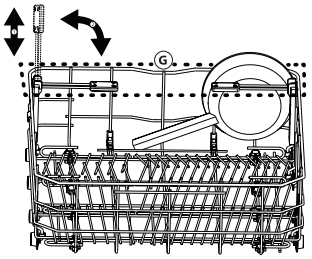

Power Clean® funkcija pasitelkdama specialias vandens sroves angos galinėje dalyje intensyviau plauna stipriai nešvarius indus. Apatinėje lentynėlėje yra Power Clean® palaikymas, speciali ištraukiama atrama lentynėlės gale, kurią galima naudoti norint paremti keptuves ar kepimo skardas ir išlaikyti jas stačias, kad jos užimtų mažiau vietos. Jei puodus / troškintuvus įdėsite nukreipę į Power Clean®, skydelyje įjunkite funkciją **POWER CLEAN**.
Kaip naudoti Power Clean®:

1. Sureguliuokite Power Clean® sritį **(G)** – nulenkite galinius lėkščių laikiklius, kad galėtumėte sudėti puodus.
2. Puodus ir troškintuvus Power Clean® srityje sudėkite vertikaliai šiek tiek pakreipdami. Puodai turi būti atsukti link vandens purkštukų.

ĮRANKIŲ KREPŠYS

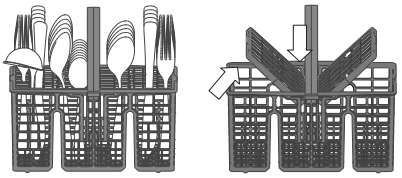

Kad įrankius būtų patogiau sudėti, modulinio krepšelio viršuje yra tinklelis. Įrankių krepšelį būtinai statykite tik apatinės lentynėlės priekyje.
Peilius ir kitus aštrius įrankius reikia dėti į įrankių krepšį smaigaliu žemyn arba dėti horizontaliai atlenkiamame skyriuje viršutinėje lentynėlėje.

PRIEŽIŪRA IR TECHNINĖ PRIEŽIŪRA

DĖMESIO. Valydami arba atlikdami techninės priežiūros darbus prietaisą visada atjunkite nuo maitinimo lizdo. Valydami mašiną nenaudokite degių skysčių.



INDAPLOVĖS VALYMAS

Visus nešvarumus indaplovės viduje galima nuvalyti šluoste, sudrėkinta vandeniu ir šiek tiek acto.
Išorinius prietaiso paviršius ir valdymo skydelį valykite naudodami nešiurkščią šluostę, kurią prieš tai sudrėkinkite vandeniu. Nenaudokite skiediklių ir šveičiamųjų priemonių.

APSAUGA NUO NEMALONIŲ KVAPŲ

Prietaiso dureles visada laikykite praviras, kad viduje susikaupusi drėgmė neužsilaikytų indaplovėje.
Drėgna kempine reguliariai valykite sandarinamąsias gumas aplink dureles ir ploviklio dozatorių. Taip sandarinamosiose gumose nesikaups maisto likučiai ir pašalinsite pagrindinę nemalonių kvapų atsiradimo priežastį.

VANDENS TIEKIMO ŽARNOS PATIKRA

Reguliariai tikrinkite, ar vandens įleidimo žarnoje nėra įtrūkimų ir sutrūkinėjusių vietų. Jei žarna pažeista, pakeiskite ją nauja; naują vandens įleidimo žarną galima įsigyti techninės priežiūros centre arba pas įgaliotąjį atstovą. Atsižvelgiant į žarnos tipą:

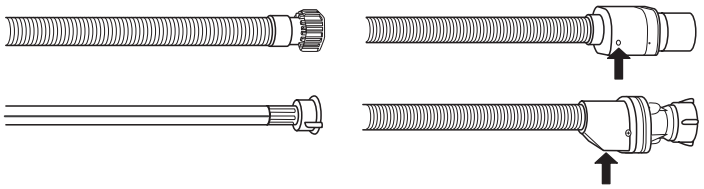

Jei vandens įleidimo žarna yra skaidri, reguliariai tikrinkite, ar tam tikrose vietose nesikeičia spalva. Jei taip, žarna gali praleisti vandenį; tokią žarną reikia pakeisti.
Žarnos su vandens sustabdymo vožtuvu: tikrinkite mažą apsauginio vožtuvo patikros langelį (žr. rodyklę). Jei langelis raudonas, vandens sustabdymo vožtuvas sugedo ir žarną būtina pakeisti nauja. Norėdami atsukti šią žarną, atsukimo metu turėsite nuspausti atlaisvinimo mygtuką.

VANDENS ĮLEIDIMO ŽARNOS VALYMAS

Jei vandens žarnos yra naujos arba buvo ilgai nenaudojamos, prieš prijungdami reikiamose vietose paleiskite vandenį ir patikrinkite, ar jis švarus ir jame nėra nešvarumų. Jei nesiimsite šių atsargumo priemonių, vandens įleidimo anga gali užsikišti, o indaplovė gali sugesti.

FILTRŲ BLOKO VALYMAS

Reguliariai valykite filtrus, kad jie neužsikištų ir tinkamai ištekėtų panaudotas vanduo. Naudojant indaplovę su užterštais filtrais arba esant svetimkūnių filtravimo sistemoje ar purkštuvuose galimas netinkamas veikimas – tai našumo sumažėjimas, triukšmingas veikimas arba didesnės resursų sąnaudos. Filtrų bloką sudaro trys filtrai, kurie iš plovimo vandens pašalina maisto likučius ir recirkuliuoja vandenį.
Indaplovę draudžiama naudoti be filtrų arba netinkamai pritvirtinus filtrus.
Bent kartą per mėnesį arba po kiekvienų 30 ciklų patikrinkite filtrų bloką ir prireikus jį gerai išplaukite po tekančiu vandeniu naudodami nemetalinį šepetėlį ir laikydamiesi toliau pateikiamų nurodymų:

1. Pasukite cilindro formos filtrą **A** prieš laikrodžio rodyklę ir ištraukite jį *(1 pav.)*. **Labai svarbu, kad montuojant filtrą iš naujo, abu trikampiai, pavaizduoti priartintame brėžinyje, sutaptų.**
2. Nuimkite filtro dangtelį **B** šiek tiek paspausdami šoninius fiksatorius *(2 pav.)*.
3. Ištraukite nerūdijančiojo plieno plokštelės filtrą **C** *(3 pav.)*.
4. Jei radote pašalinių objektų (pavyzdžiui stiklo ar porceliano šukių, kaulų, vaisių sėklų ir t. t.) **kruopščiai juos pašalinkite**.
5. Patikrinkite ir pašalinkite susikaupusius maisto likučius. **NIEKADA NENUIMKITE** plovimo ciklo siurblio apsaugos (parodyta rodykle) *(4 pav.)*.

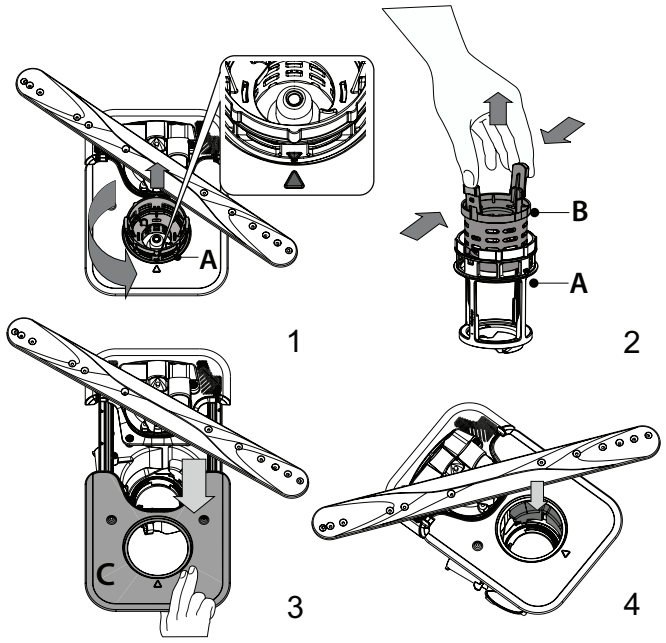

Išplovę filtrus vėl įstatykite filtrų bloką ir tinkamai užfiksuokite jį vietoje. Tai labai svarbu norint užtikrinti tinkamą indaplovės veikimą.

PURKŠTUKŲ ALKŪNIŲ VALYMAS

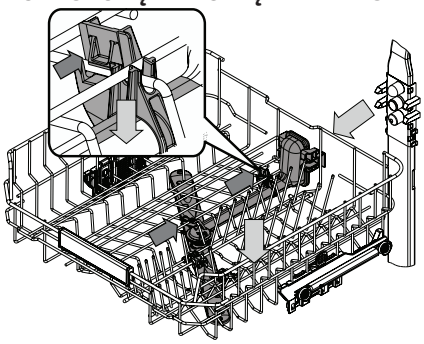

Kartais maisto likučiai gali įstrigti purkštukų alkūnėse ir užkišti angas, per kurias purškiamas vanduo. Todėl rekomenduojama kartkartėmis patikrinti alkūnes ir nuvalyti jas nedideliu nemetaliniu šepetėliu.

Norint išimti viršutinį purkštuvą jį turite išimti kartu su vamzdynu.

Aukščiausiai esančioje lentynoje yra fiksuotas plovimo vamzdis, kurio visi plovimo purkštukai nukreipti į viršų. Norėdami išvalyti, galite išstumti lentyną ir pincetu išimti liekanas, kurios gali būti įstrigusios purkštukuose.

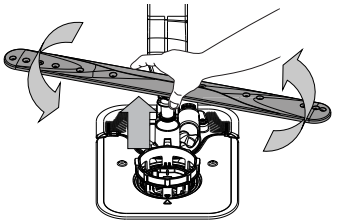

Apatinę purkštukų alkūnę galima nuimti patraukiant aukštyn ir pasukant ją prieš laikrodžio rodyklę. Grąžinkite apatinę purkštukų alkūnę atgal spustelėdami ją žemyn ir pasukdami pagal laikrodžio rodyklę.

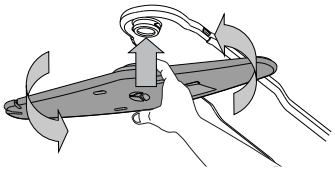

Lubų purškimo svirtis galima nuimti patraukiant aukštyn ir pasukant ją prieš laikrodžio rodyklę. Grąžinkite ją atgal truktelėdami aukštyn ir pasukdami pagal laikrodžio rodyklę.

TRIKČIŲ ŠALINIMAS

Jei jūsų indaplovė tinkamai neveikia, patikrinkite, ar problemą galima išspręsti pasinaudojus šiuo sąrašu. Esant kitoms klaidoms ar problemoms, kreipkitės į įgaliotą techninės priežiūros centrą, kurio kontaktinę informaciją galite rasti garantijos knygelėje. Atsarginių detalių bus galima įsigyti 7 arba 10 metų, atsižvelgiant į įstatymuose numatytus reikalavimus.

PROBLEMOS	GALIMOS PRIEŽASTYS	SPRENDIMAI
Šviečia druskos indikatorius	Druskos rezervuaras yra beveik tuščias.	Įpilkite į rezervuarą druskos (daugiau informacijos - *žr. DRUSKOS TALPYKLOS PAPILDYMAS*). Jei reikia, patikrinkite vandens kietumo nustatymą - *žr. VANDENS KIETUMO LENTELĖ*.
Druskos indikatorius mirksi	Druskos rezervuaras yra tuščias.	Kuo greičiau įpilkite druskos į rezervuarą. Jei prietaisą naudosite be druskos, gali būti pažeisti vidiniai jo komponentai.
Šviečia arba mirksi skalavimo skysčio indikatorius	Skalavimo skysčio dozatorius yra tuščias. (Įpylus skalavimo skysčio indikatorius gali dar kurį laiką šviesti).	Įpilkite į rezervuarą skalavimo skysčio (daugiau informacijos *žr. SKALAVIMO SKYSČIO DOZATORIAUS PILDYMAS*).
Šviečia arba mirksi kalkių šalinimo indikatorius Rodomas įspėjimas «**dES**».	Ant vidinių prietaiso komponentų kaupiasi kalkių nuosėdos.	Nedelsdami atlikite prietaiso kalkių šalinimą naudodami Savaiminio Valymo programą ir parduotuvėse parduodamą kalkių šalinimo priemonę (žr. *PARINKTYS IR FUNKCIJOS*). Įpilkite druskos į rezervuarą. Patikrinkite vandens kietumo nustatymą. Jei neatliksite kalkių šalinimo procedūros, prietaisas gali nustoti veikti.
Indaplovė neįsijungia arba neatsako į komandas.	Prietaisas yra netinkamai prijungtas prie maitinimo.	Įkiškite kištuką į maitinimo lizdą.
	Nutrūko elektros energijos tiekimas.	Siekiant užtikrinti saugumą, atkūrus maitinimo tiekimą indaplovė automatiškai nepasileis. Atidarykite dureles, paspauskite PALEIDIMO/Pristabdymo mygtuką ir vėl uždarykite dureles per 4 sekundes.
	Neuždarytos indaplovės durelės. ActiveDry smeigtukas neįtrauktas.	Stipriai pastumkite dureles, kad pasigirstų spragtelėjimas.
	Ciklą nutraukė ilgesnis nei 4 sek. durelių atidarymas.	Paspauskite PALEIDIMO/Pristabdymo mygtuką ir vėl uždarykite dureles per 4 sekundes.
	Valdymo skydelis nereaguoja arba rodo **F6 E1**.	Išjunkite prietaisą paspausdami ĮJUNGIMO-IŠJUNGIMO/Nustatymo mygtuką, maždaug po minutės vėl jį įjunkite ir iš naujo paleiskite programą. Jei problema išlieka, atjunkite prietaisą nuo tinklo, palaukite 1 minutę, tada vėl prijunkite.
Indaplovė neišleidžia vandens. Ekrane rodoma: **F7 E3** arba **F9 E1**	Susikaupę maisto likučiai arba kalkės užkimšo filtrą.	Išvalykite filtrą ir atlikite prietaiso kalkių šalinimo procedūrą *(žr. FILTRŲ BLOKO VALYMAS ir KALKIŲ ŠALINIMO INSTRUKCIJOS)*.
	Susimetusi išleidimo žarna.	Patikrinkite išleidimo žarną *(žr. ĮRENGIMO INSTRUKCIJĄ)*.
	Užsikišo praustuvo išleidimo vamzdis.	Išvalykite praustuvo išleidimo vamzdį.
Indaplovė skleidžia didelį triukšmą.	Indai daužosi vienas į kitą.	Tinkamai sudėkite indus *(žr. DĖJIMAS Į LENTYNĖLES)*.
	Susidarė per didelis putų kiekis.	Netinkamai pamatavote ploviklio kiekį arba jis netinkamas indaplovėms *(žr. PLOVIKLIO DOZATORIAUS PILDYMAS)*. Išjungdami ir vėl įjungdami indaplovę paleiskite esamą ciklą iš naujo, pasirinkite naują programą, paspauskite PALEIDIMO/Pristabdymo mygtuką ir uždarykite dureles per 4 sekundes. Nepilkite ploviklio.
	Indai sudėti netinkamai.	Indus sudėkite tinkamai *(žr. DĖJIMAS Į LENTYNĖLES)*.
	Susikaupę maisto likučiai arba kalkės užkimšo filtrą.	Išplaukite filtrų bloką *(žr. PRIEŽIŪRA IR TECHNINĖ PRIEŽIŪRA)*.
Indai nešvarūs.	Indai sudėti netinkamai.	Indus sudėkite tinkamai *(žr. DĖJIMAS Į LENTYNĖLES)*.
	Purkštukų alkūnės negali laisvai suktis, nes joms trukdo indai.	Indus sudėkite tinkamai *(žr. DĖJIMAS Į LENTYNĖLES)*. Patikrinkite, ar viršutinė lentynėlė yra tinkamoje padėtyje ir, jei reikia, ją pakoreguokite (pakelkite).
	Plovimo ciklas per švelnus.	Pasirinkite tinkamą plovimo ciklą *(žr. PROGRAMŲ LENTELĖ)*.
	Susidarė per didelis putų kiekis.	Netinkamai pamatavote ploviklio kiekį arba jis netinkamas indaplovėms *(žr. PLOVIKLIO DOZATORIAUS PILDYMAS)*.
	Skalavimo skysčio skyriaus dangtelis uždarytas netinkamai.	Patikrinkite, ar uždarytas skalavimo skysčio dozatoriaus dangtelis.
	Susikaupę maisto likučiai arba kalkės užkimšo filtrą.	Išvalykite filtrą ir atlikite prietaiso kalkių šalinimo procedūrą *(žr. FILTRŲ BLOKO VALYMAS)*.
	Druskos rezervuaras yra tuščias.	Pripildykite druskos talpyklą *(žr. DRUSKOS TALPYKLOS PAPILDYMAS)*.
Indaplovė neprisipildo vandens. Ekrane rodoma: **H2O** ir ⊘ šviečia; skamba garsinis signalas.	Neprijungtas vandens tiekimas arba uždarytas čiaupas.	Patikrinkite, ar prijungtas vandens tiekimas ir ar atsuktas vandens čiaupas.
	Susimetė vandens įleidimo žarna.	Patikrinkite įleidimo žarną *(žr. ĮRENGIMAS)*. Atidarykite dureles, paspauskite PALEIDIMO/Pristabdymo mygtuką ir vėl uždarykite dureles per 4 sekundes.
	Užsikimšo vandens įleidimo žarnos sietelis; jį reikia išvalyti.	Patikrinkite ir išvalykite vandens įleidimo žarnos sietelį. Uždarykite dureles ir paspauskite PALEIDIMO/Pristabdymo mygtuką.

Indaplovės ciklas baigiasi per anksti. Ekrane rodoma: **F8 E3**	Susikaupę maisto likučiai arba kalkės užkimšo filtrą.	Išvalykite filtrą ir atlikite prietaiso kalkių šalinimo procedūrą *(žr. FILTRŲ BLOKO VALYMAS ir KALKIŲ ŠALINIMO INSTRUKCIJOS)*.
	Išleidimo žarna įrengta per žemai arba susidaro sifonas į namų kanalizacijos sistemą.	Patikrinkite, ar išleidimo žarnos galas yra tinkamame aukštyje *(žr. ĮRENGIMAS)*. Patikrinkite, ar nesusidaro sifonas į namų kanalizacijos sistemą ir, jei reikia, sumontuokite pertraukiklį / oro įleidimo vožtuvą.
	Susidarė per didelis putų kiekis.	Netinkamai pamatavote ploviklio kiekį arba jis netinkamas indaplovėms *(žr. PLOVIKLIO DOZATORIAUS PILDYMAS)*.
	Oras vandens tiekimo sistemoje.	Patikrinkite vandens tiekimo sandarumą ar kitas problemas, dėl kurių gali patekti oro.
Indai tinkami neišdžiovinami.	Nėra skalavimo priemonės arba jos dozė yra per maža.	Įsitikinkite, kad skalavimo priemonės dozatorius yra užpildytas *(žr. SKALAVIMO SKYSČIO DOZATORIAUS PILDYMAS)*. Naudojant tik daugiafunkcines tabletes nebus užtikrintas toks geras džiovinimo efektas, kaip naudojant skystą skalavimo priemonę.
	Indai buvo išimti automatiškai atidarius duris, tačiau dar nepasibaigus visam ciklui.	Prieš pradėdami iškrauti indus, įsitikinkite, kad ciklas yra pasibaigęs *(žr. KASDIENIS NAUDOJIMAS)*. Siekiant dar geresnių džiovinimo rezultatų, ciklui pasibaigus rekomenduojame indus palikti indaplovėje atidarytomis durelėmis dar 15 minučių.
	Indai sustatyti per plokščiai.	Jei puodelių, bokalų ar dubenų ertmėse pastebėjote vandens, pabandykite indus į indaploves (ypač viršutinę jų lentynėlę) krauti didesniu pasvyrimu, kad kuo didesnis vandens kiekis nulašėtų dar neprasidėjus džiovinimui.
	Pasirinktas ciklas neturi džiovinimo etapo.	PROGRAMŲ LENTELĖJE pasitikrinkite, ar pasirinktoje programoje yra džiovinimo etapas. Naudojant ciklą be džiovinimo etapo gali nepavykti užtikrinti pageidaujamo džiovinimo efektyvumo, todėl rekomenduojama pasirinkti ciklą su džiovinimo faze.
	Indai yra pagaminti nelipnios medžiagos ar plastiko.	La presenza di alcune gocce d'acqua su questo tipo di materiale è normale.
Indai ir stiklinės turi mėlynų dryžių arba melsvų atspalvių.	Naudojama per daug skalavimo skysčio.	Nustatykite mažesnį skysčio kiekį.
Indai ir stiklinės padengti kalkių nuosėdomis arba balkšva plėvele.	Druskos rezervuaras yra tuščias.	Kuo greičiau įpilkite druskos į rezervuarą. Jei prietaisą naudosite be druskos, gali būti pažeisti vidiniai jo komponentai.
	Vandens kietumo nustatymas yra per mažas.	Padidinkite nustatymą *(žr. VANDENS KIETUMO LENTELĖ)*.
	Netinkamai uždarytas druskos talpyklos dangtelis.	Patikrinkite ir uždarykite druskos rezervuaro dangtelį.
	Skalavimo skysčio rezervuaras yra tuščias arba nepakankama skalavimo skysčio dozė.	Įpilkite į rezervuarą skalavimo skysčio ir patikrinkite dozavimo nustatymą (daugiau informacijos - *žr. SKALAVIMO SKYSČIO DOZATORIAUS PILDYMAS*).
Indaplovės ekranas rodo **F8 E5**	Vožtuvas užblokuotas arba sugedęs.	Jei yra galimybė, užsukite vandens čiaupą. Neišjunkite maitinimo tiekimo. Kreipkitės į techninės priežiūros centrą.
Ploviklio nuotėkis.	Priklauso nuo naudojamo skysto ploviklio ir gali būti akcentuojamas, jei įjungta atidėjimo parinktis.	Nedideli nutekėjimai nesukels mašinos gedimo ir jų galima išvengti keičiant skysto ploviklio rūšį arba naudojant tabletes.

Informaciją apie įmonės politiką, standartinę dokumentaciją, informaciją apie atsarginių dalių užsakymą ir papildomą informaciją galite rasti atlikdami toliau nurodytus veiksmus:

- Gaminio QR kodo naudojimas.
- Apsilankydami mūsų tinklalapyje **docs.whirlpool.eu/docs** ir **parts-selfservice.europeanappliances.com**
- Arba **kreipdamiesi į techninės priežiūros centrą** (žr. telefono numerius garantijos lankstinuke). Kreipiantis į techninės priežiūros centrą būtina pateikti gaminio duomenų plokštelėje nurodytus kodus.

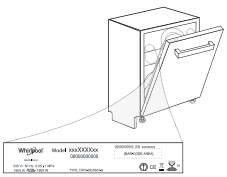

Modelio informaciją galima gauti pasinaudojus QR kodu, pateikiamu energijos klasės etiketėje. Etiketėje yra nurodytas ir modelio identifikatorius, kuriuo galima pasinaudoti registro portale https://eprel.ec.europa.eu.

®/TM/© 2024 Whirlpool. Pagaminta pagal licenciją.

PALDIES, KA IEGĀDĀJĀTIES HOTPOINT ARISTON IZSTRĀDĀJUMU.
Lai saņemtu pilnvērtīgu palīdzību, lūdzu, reģistrējiet savu ierīci vietnē: **www.hotpoint.eu/register**

Pirms ierīces lietošanas rūpīgi izlasiet Drošības un uzstādīšanas instrukciju.
Pēc uzstādīšanas neaizmirstiet noņemt no trauku mazgājamās mašīnas visus transportēšanas aizsarglīdzekļus.

LAI SAŅEMTU SĪKĀKU INFORMĀCIJU, LŪDZAM NOSKENĒT UZ JŪSU IERĪCES ESOŠO QR.

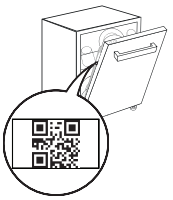

Šīs trauku mazgājamās vadības paneli ieslēdz, nospiežot pogu IESLĒGTS/IZSLĒGTS.
Lai taupītu enerģiju, vadības panelis tiek automātiski deaktivizēts 10 minūšu laikā, ja cikls nav sācies.

IZSTRĀDĀJUMA APRAKSTS

IERĪCE

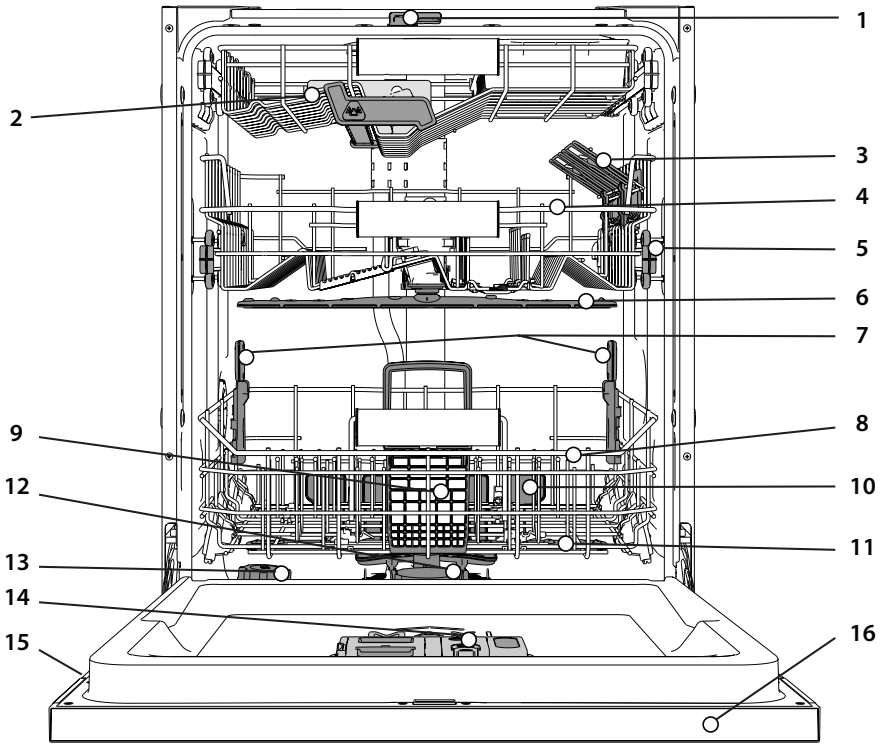

1. NaturalDry
2. Augstākais plaukts
3. Pielāgojamie atloki
4. Augšējais statīvs
5. Augšējā statīva augstuma regulators
6. Augšējā smidzināšanas svira
7. Power Clean® - papildu atbalsts
8. Apakšējais statīvs
9. Piederumu grozs
10. Power Clean®
11. Apakšējā smidzināšanas svira
12. Filtru komplekts
13. Sāls tvertne
14. Mazgāšanas un skalošanas līdzekļa dozators
15. Datu plāksnīte
16. Vadības panelis

VADĪBAS PANELIS



1. **IESLĒGŠANAS-IZSLĒGŠANAS/Atiestatīšanas** poga ar indikatora gaismiņu
2. **Eko programmas** poga ar indikatora gaismiņu
3. **Automātisks Intensīvs programmas** poga ar indikatora gaismiņu
4. **Automātisks Jauktā programmas** poga ar indikatora gaismiņu
5. **Automātisks Ātri programmas** poga ar indikatora gaismiņu
6. **Ātrais programmas** poga ar indikatora gaismiņu
7. **Kristāli programmas** poga ar indikatora gaismiņu/ **Paštīrīšanās programma –** turiet nospiestu 3 sek.
8. **Pirmsmazgāšanas programmas** poga ar indikatora gaismiņu
9. Tukšas **sāls** tvertnes indikatora gaismiņa
10. Tukšas **skalošanas līdzekļa tvertnes** indikatora gaismiņa
11. **Displejs**
12. **Programmas numura** un **atlikušā laika** indikators
13. **Aizvērts Ūdens Krāns** indikatora gaismiņa
14. **ATKAĻĶOŠANAS** indikatora gaismiņa
15. **Power Clean® funkcijas** poga ar indikatora gaismiņu
16. **Pusielāde funkcijas** poga ar indikatora gaismiņu/
17. **Ļoti Sauss funkcijas** poga ar indikatora gaismiņu/ **Iestatījumi –** turiet nospiestu 3 sek.
18. **Klusais funkcijas** poga ar indikatora gaismiņu
19. **Sanitārās Skalošanas funkcijas** poga ar indikatora gaismiņu
20. **Turbo funkcijas** poga ar indikatora gaismiņu
21. **Aizkave funkcijas** poga ar indikatora gaismiņu
22. **Palaišanas/Apturēšanas** poga ar indikatora gaismiņu

DISPLEJS UZ GRĪDAS

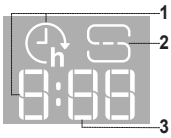

1. **Aizkaves laiks uz grīdas –** indikators norāda laiku, kas atlicis līdz cikla sākumam, ja ir iestatīta aizkaves iespēja
2. **Tukša sāls tvertne –** indikatora gaisma uz grīdas
3. **Atlikušais laiks uz grīdas –** indikatora gaisma norāda laiku, kas atlicis līdz cikla beigām

PIRMĀ LIETOŠANAS REIZE

IETEIKUMI PIRMAJAI LIETOŠANAS REIZEI

Pēc montāžas izņemiet statīvu bloķētājus un augšējā statīva elastīgos elementus

IESTATĪJUMU IZVĒLNE

1. Ieslēdziet ierīci, nospiežot **IESLĒGŠANAS/IZSLĒGŠANAS** ⏻ pogu.
2. Nospiediet **Iestatījumu** ⚙ (Ļoti Sauss ⦚+) pogu un turiet to nospiestu 3 sekundes, līdz dzirdat skaņas signālu un displejā ir redzams „**SEt**".
3. Pēc 1 sekundes tiks atainots pirmais pieejamais iestatījums („**h**" burts).
4. Nospiediet **Pirmsmazgāšanas programmas** ☺ / **Power Clean® funkcijas** POWER CLEAN , lai ritinātu pieejamo iestatījumu sarakstu (skatīt zemāk esošo tabulu), pēc tam nospiediet **PALAIŠANAS/Apturēšanas** ▷II, lai apskatītu un mainītu aktuāli atlasītā iestatījuma vērtību.
5. Nospiediet **Pirmsmazgāšanas programmas** ☺ / **Power Clean® funkcijas** POWER CLEAN , lai mainītu vērtību, pēc tam nospiediet **PALAIŠANAS/Apturēšanas** ▷II, lai saglabātu jauno vērtību.
6. Lai mainītu citu iestatījumu, atkārtojiet 2. and 5. punktu.
7. Nospiediet **IESLĒGŠANAS/IZSLĒGŠANAS** ⏻ vai nogaidiet 30 sekundes, lai izietu no izvēlnes.

BURTS	IESTATĪJUMS	**VĒRTĪBAS** (noklusējams – **treknrakstā**)
h	**Ūdens cietības līmenis** *(skatīt "ŪDENS CIETĪBAS IESTATĪŠANA" un "ŪDENS CIETĪBAS TABULA")*	1 | 2 | **3** | 4 | 5
F	**Skalošanas līdzekļa līmenis** *(skatīt „SKALOŠANAS LĪDZEKĻA DEVAS PIELĀGOŠANA")*	0 | 1 | 2 | 3 | 4 | **5**
d	**NaturalDry** *(skatīt "IZVĒLES IESPĒJAS UN FUNKCIJAS")* "1" = Iesl., "0" = Iszl.	**1** | 0
t	**Laiks atainots uz grīdas** *(skatīt "IZVĒLES IESPĒJAS UN FUNKCIJAS")* "1" = Iesl., "0" = Iszl.	**1** | 0
S	**Skaņa** "1" = Iesl., "0" = Iszl.	**1** | 0
L	**Iekšējās gaismas** *(skatīt "IZVĒLES IESPĒJAS UN FUNKCIJAS")* "1" = Iesl., "0" = Iszl.	**1** | 0
r	**Rūpnīcas iestatījumi -** Nospiediet **PALAIŠANAS/Apturēšanas**, lai atjaunotu visas iestatījumu, kas ir iekļauti iestatījumu izvēlnē, vērtības uz rūpnīcas noklusējuma parametriem.	-

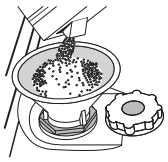

SĀLS TVERTNES UZPILDE

Sāls lietošana novērš KAĻĶAKMENS veidošanos uz traukiem un ierīces funkcionālajām daļām.

Sāls tvertne atrodas trauku mazgājamās mašīnas apakšējā daļā (zem apakšējā plaukta kreisajā pusē).

- **SĀLS TVERTNE NEKAD NEDRĪKST** būt tukša**.**
- Ir svarīgi iestatīt ūdens cietību.
- Kad vadības panelī ir iedegta **SĀLS UZPILDES indikatora gaismiņa** , ir jāuzpilda sāls.

1. Izņemiet zemāko statīvu un atskrūvējiet tvertnes vāciņu (pretēji pulksteņa rādītāja virzienam).
2. Novietojiet piltuvi (skatiet attēlu) un piepildiet sāls tvertni līdz augšai (aptuveni 0,5 kg); no tā nevajadzētu iztecēt ūdenim.
3. **Tikai pirmajā reizē rīkojieties šādi: sāls tvertni uzpildiet ar ūdeni.**
4. Izņemiet piltuvi un noslaukiet uz atveres palikušo sāli.

Pārliecinieties, ka vāciņš ir stingri pieskrūvēts, lai mazgāšanas programmas laikā tvertnē neiekļūtu mazgāšanas līdzeklis (tas var sabojāt ūdens mīkstinātāju).

Ja nepieciešams pievienot sāli, obligāti jāveic nepieciešamās darbības pirms mazgāšanas cikla ieslēgšanas, lai novērstu koroziju.
Atlikušais sāls šķīdums vai sāls graudi var izraisīt koroziju, neatgriezeniski sabojājot nerūsošā tērauda daļas.
Ja šādi apstākļi ir izraisījuši kļūmes, garantija nav piemērojama.
Ja sāls tvertne nav uzpildīta, var rasties ūdens mīkstinātāja un sildelementa bojājumi kaļķakmens nogulsnēšanās dēļ.
Sāli ieteicams lietot kopā ar visu veidu trauku mazgāšanas līdzekļiem.

ŪDENS CIETĪBAS IESTATĪŠANA

Lai ļautu ūdens mīkstinātājam darboties kā paredzēts, ir svarīgi norādīt tādu ūdens cietību, kāda ir ūdenim jūsu mājās. ādu informāciju varat uzzināt pie vietējā ūdens piegādātāja. Vidējai ūdens cietībai rūpnīcas iestatījumos norādīta vērtība "**3**". Skatiet *„ŪDENS CIETĪBAS TABULA"*.

Lai mainītu, ievērojiet norādījumus sadaļā *"IESTATĪJUMU IZVĒLNE"*.

Izmantojiet tikai tādu sāli, kas paredzēta lietošanai trauku mazgājamās mašīnās.

Pēc tam, kad mašīnā iebērta sāls, SĀLS UZPILDES indikatora gaismiņa izslēdzas.

Ūdens cietības tabula			
Līmenis	**°dH** Vācu grādi	**°fH** Franču grādi	**°Clark** Angļu grādi
1 (mīksts)	0 - 6	0 - 10	0 - 7
2 (vidējs)	7 - 11	11 - 20	8 - 14
3 (vidējs)	12 - 16	21 - 29	15 - 20
4 (ciets)	17 - 34	30 - 60	21 - 42
5 (ļoti ciets)	35 - 50	61 - 90	43 - 62

Neuzpildot sāls tvertni, var tikt bojāts ūdens mīkstinātājs un sildelements, kā rezultātā uzkrāsies kaļķakmens nogulsnes.
Sāli ieteicams lietot kopā ar visu veidu trauku mazgāšanas līdzekļiem.

ŪDENS MĪKSTINĀŠANAS SISTĒMA

Ūdens mīkstinātājs automātiski samazina ūdens cietības līmeni, nepieļaujot kaļķakmens nogulšņu uzkrāšanos uz sildītāja un nodrošinot labāku tīrīšanas efektivitāti.

Šī sistēma tiek automātiski reģenerēta ar sāli, tādēļ ir nepieciešams papildināt sāls tvertni, ja tā ir tukša.

Reģenerācijas biežums ir atkarīgs no ūdens cietības līmeņa iestatījuma – reģenerācija notiek vienu reizi katrā **4-6** Eco ciklā, ja ūdens cietības līmenis ir iestatīts uz **3**.

Reģenerācijas process norisinās cikla sākumā ar papildu svaigu ūdeni.

- Viena reģenerācijas cikla laikā tiek patērēts: aptuveni 3 l ūdens,
- Katra cikla izpildes laiks tiek pagarināts līdz 5 minūtēm;
- Tiek patērēts mazāk par 0,005 kWh enerģijas.

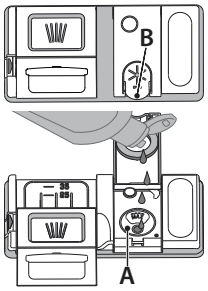

UZPILDIET SKALOŠANAS LĪDZEKĻA DOZATORU

Skalošanas līdzeklis ļauj vieglāk NOŽĀVĒT traukus. Kad vadības panelī ir iedegta **SKALOŠANAS LĪDZEKĻA UZPILDES indikatora gaismiņa** , jāuzpilda skalošanas līdzekļa dozators **A**.

1. Atveriet dozatoru B, nospiežot un paceļot vāka cilni.
2. Rūpīgi ielejiet skalošanas līdzekli līdz maksimālajai uzpildes vietas atzīmei (110 ml), neizšļakstiet neizlejiet to. Ja tā noticis, nekavējoties saslaukiet to ar sausu drānu.
3. Uzspiediet uz vāciņa, līdz dzirdat aizvēršanās klikšķi.

NEKAD nelejiet skalošanas līdzekli tieši cilindrā.

SKALOŠANAS LĪDZEKĻA DEVAS PIELĀGOŠANA

Ja jūs neapmierina žāvēšanas rezultāti, varat pielāgot izmantojamā skalošanas līdzekļa daudzumu.

Lai mainītu, ievērojiet norādījumus sadaļā *"IESTATĪJUMU IZVĒLNE"*.

Ja skalošanas līdzekļa līmenis ir iestatīts uz ZERO, nav nepieciešams skalošanas līdzeklis. Ja skalošanas līdzeklis būs beidzies, **zema skalošanas līdzekļa līmeņa indikators** neiedegsies.

Atkarībā no trauku mazgājamās mašīnas modeļa, iespējams iestatīt ne vairāk kā **6** līmeņus.

- Ja uz traukiem redzamas zilganas svītras, iestatiet mazāku vērtību (0-3).
- Ja uz traukiem redzami ūdens pilieni vai kaļķakmens nogulsnes, iestatiet augstāku vērtību (4-5).

MAZGĀŠANAS LĪDZEKĻA DOZATORA UZPILDE

Izmantojiet tikai tādu mazgāšanas līdzekli, kas īpaši paredzēts lietošanai trauku mazgājamās mašīnās.
NEIZMANTOJIET parasto trauku mazgājamo līdzekli.
Lietojot pārāk lielu mazgāšanas līdzekļa daudzumu, mašīnā var palikt putas arī pēc mazgāšanas cikla.
Trauku mazgājamām mašīnām neparedzētu mazgāšanas līdzekļu lietošana var izraisīt ierīces darbības traucējumus vai bojājumus.
Lai sasniegtu labākos mazgāšanas un žāvēšanas rezultātus, nepieciešams izmantot mazgāšanas līdzekli, skalošanas līdzekli un rafinētu sāli.
Ieteicams izmantot mazgāšanas līdzekļus, kas nesatur foftrsfātus un hloru, jo tie ir kaitīgi videi.
Mazgāšanas rezultāts atkarīgs arī no tā, vai ir izmantots pareizs mazgāšanas līdzekļa daudzums.
Lielāka mazgāšanas līdzekļa daudzuma izmantošana neuzlabos mazgāšanas efektivitāti, bet palielinās vides piesārņojumu.
Deva ir jāpielāgo trauku netīrības līmenim. Ja trauki ir diezgan netīri, lietojiet aptuveni 35 g pulverveida līdzekļa vai 35 ml šķidrā mazgāšanas līdzekļa, kā arī vienu tējkaroti mazgāšanas līdzekļa tieši trauku mazgājamā mašīnā. Izmantojot tabletes, pietiks ar vienu.
Ja trauki ir tikai nedaudz netīri vai pirms ievietošanas trauku mazgājamā mašīnā tie ir noskaloti, samaziniet mazgāšanas līdzekļa daudzumu (ne mazāk kā 25 g/l), piemēram, neievietojiet pulveri/želeju tieši trauku mazgājamā mašīnā.
Labākiem mazgāšanas rezultātiem skatiet arī norādījumus uz mazgāšanas līdzekļa iepakojuma.
Ar tālākiem jautājumiem vērsieties pie mazgāšanas līdzekļa ražotāja.

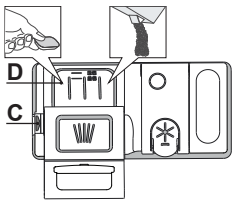

Lai atvērtu mazgāšanas līdzekļa dozatoru, izmantojiet atvēršanas instrumentu C. Ielejiet mazgāšanas līdzekli tikai sausajā dozatorā D. Priekšmazgāšanai nepieciešamo mazgāšanas līdzekļa daudzumu ievietojiet tieši cilindrā.

1. Nosakot mazgāšanas līdzekļa daudzumu, skatiet iepriekš minēto informāciju, lai pievienotu pareizu daudzumu līdzekļa. Dozatorā **D** ir norādes, lai pareizi dozētu mazgāšanas līdzekli.
2. Pirms vāka aizvēršanas (līdz dzirdams klikšķis) notīriet mazgāšanas līdzekļa atlikumus no dozatora.
3. Aizveriet mazgāšanas līdzekļa dozatoru, ceļot to uz augšu, līdz slēdzene ir vietā.

Mazgāšanas līdzekļa dozators atveras automātiski, kad pienācis attiecīgais brīdis programmā.

Ja izmantosit mazgāšanas līdzekli, kas nav paredzēts trauku mazgājamām mašīnām, var rasties ierīces darbības traucējumi vai bojājumi.

IKDIENAS LIETOŠANA

1. PĀRBAUDIET ŪDENS SAVIENOJUMU
Pārbaudiet, vai trauku mazgājamā mašīna ir pieslēgta ūdens padevei un vai krāns ir atvērts.

2. IESLĒDZIET TRAUKU MAZGĀJAMO MAŠĪNU
Atveriet durvis un nospiediet **IESLĒGŠANAS/IZSLĒGŠANAS**pogu.

3. PIEPILDIET STATĪVUS *(skatiet STATĪVU PIEPILDĪŠANA).*

4. MAZGĀŠANAS LĪDZEKĻA DOZATORA UZPILDE

5. ATLASIET PROGRAMMU UN PIELĀGOJIET CIKLU
Atlasiet piemērotāko programmu, ņemot vērā trauku veidu un to netīrumu līmeni, *(skatīt PROGRAMMU APRAKSTU)* nospiežot atlasītās **PROGRAMMAS** pogu.
Atlasiet vēlamās iespējas *(skatiet sadaļu IESPĒJAS UN FUNKCIJAS)*. Ne visas izvēles iespējas ir saderīgas ar visām programmām.

6. PALAIŠANA
Palaidiet mazgāšanas ciklu, nospiežot **PALAIŠANAS/Apturēšanas** pogu (LED iedegas) un aizverot durvis 4 sekunžu laikā. Kad programma sāk darboties, jūs izdzirdēsiet vienu īsu skaņas signālu. Ja durvis netiek aizvērtas 4 sekunžu laikā, atskanēs brīdinājuma signāls. Šādā gadījumā atveriet ierīces durvis, vēlreiz nospiediet pogu **PALAIŠANAS/Apturēšanas** un 4 sekunžu laikā aizveriet ierīces durvis.

7. MAZGĀŠANAS CIKLA BEIGAS
Mazgāšanas cikla beigās tiek atskaņots skaņas signāls, bet displejā parādās rādījums **END** (PABEIGTS). Atveriet durvis un izslēdziet ierīci, nospiežot **IESLĒGŠANAS/IZSLĒGŠANAS** pogu.
Lai izvairītos no apdedzinājumiem, pagaidiet pāris minūtes un tikai tad izņemiet traukus. Izņemiet traukus no statīviem, sākot ar apakšējo.

Lai vēl vairāk samazinātu enerģijas patēriņu, ilgstoši neizmantojot ierīci tā automātiski izslēgsies. Ja trauki ir tikai nedaudz netīri vai pirms ievietošanas trauku mazgājamā mašīnā tie ir noskaloti, samaziniet mazgāšanas līdzekļa daudzumu.

AKTĪVAS PROGRAMMMAS MODIFICĒŠANA
Ja ir tikusi atlasīta nepareizā programma, ir iespējams to mainīt ar nosacījumu, ka tā ir tikko sākusies. Ierīces **ATIESTATĪŠANA**: nospiediet un turiet **IESLĒGŠANAS/IZSLĒGŠANAS** pogu ilgāk nekā 3 sekundes, un ierīce izslēgsies. **Informācijas panelis uzrādīs "0:01".** Aizveriet durvis un gaidiet, līdz beidzas ūdens novadīšanas cikls (apm. 1 minūti). Atveriet durvis un atkal ieslēdziet ierīci, nospiežot **IESLĒGŠANAS/IZSLĒGŠANAS** pogu un atlasiet jauno mazgāšanas ciklu un citas vēlamās iespējas. Palaidiet ciklu, nospiežot pogu **PALAIŠANAS/Apturēšanas**, un aizveriet ierīces durvis 4 sekunžu laikā.

PAPILDU TRAUKU PIEVIENOŠANA
Neizslēdzot ierīci, vispirms nedaudz atveriet ierīces durvis, lai novērstu ūdens izšļakstīšanos (**PALAIŠANAS/Apturēšanas** LED gaisma sāk mirgot) **(Uzmanību!: Karsts tvaiks!)** un ievietojiet traukus trauku mazgājamā mašīnā. Nospiediet pogu **PALAIŠANAS/Apturēšanas** un 4 sekunžu laikā aizveriet ierīces durvis, programma atsāks darbību no vietas, kur tā tika pārtraukta.

NEJAUŠI TRAUCĒJUMI
Ja mazgāšanas cikla laikā tiek atvērtas durvis vai notiek elektropadeves pārrāvums, cikls pārtrauc darboties. **TIKAI TAD JA NOSPIEDĪSIET** pogu **PALAIŠANAS/Apturēšanas** un 4 sekunžu laikā aizvērsiet ierīces durvis, cikls atsāks darbību no vietas, kur tā tika pārtraukta.

PADOMI UN IETEIKUMI

PADOMI
Pirms grozu piepildīšanas notīriet no traukiem ēdienu atlikumus un izlejiet šķidrumus no glāzēm. **Nav nepieciešams vispirms izskalot zem tekoša ūdens.**
Novietojiet traukus tā, lai tie stingri turētos vietā un nepārklātos; pārtikas konteinerus novietojiet ar atverēm uz leju un ieliekumiem/ izliekumiem vērstiem uz sānu, lai tādējādi ļautu ūdenim piekļūt ikvienai vietai un brīvi plūst. **Brīdinājums**: vāki, rokturi, tvertnes un pannas netraucē smidzināšanas svirai griezties.
Mazākos priekšmetus ievietojiet galda piederumu grozā.
Ļoti netīri trauki un pannas jāievieto apakšējā grozā, jo tā ir vieta, kur ūdens strūklas ir spēcīgākas un tādējādi nodrošina vēl labāku mazgāšanu. Pēc ierīces piepildīšanas pārliecinieties, ka ierīces smidzināšanas sviras var brīvi griezties.

NEPIEMĒROTI TRAUKI
- Koka trauki un piederumi.
- Trauslas un dekorētas glāzes, mākslinieciski amatnieku darinājumi un antīki trauki. Rotājumi nav izturīgi.
- Sintētisko materiālu daļas, kas nevar izturēt augstu temperatūru.
- Vara un alvas trauki.
- Trauki, kas nosmērēti ar pelniem, vasku, eļļu vai tinti.

Mazgāšanas laikā glāžu rotājumu un alumīnija/sudraba priekšmetu krāsa var mainīties. Dažādi stikla priekšmeti (piemēram, kristāla trauki) pēc vairākām mazgāšanas reizēm var kļūt nespodri.

GLĀŽU UN TRAUKU BOJĀJUMI
- Lietojiet tikai tādas glāzes un porcelāna traukus, kurus saskaņā ar ražotāja norādēm atļauts mazgāt trauku mazgājamā mašīnā.
- Lietojiet traukiem piemērotu delikātu mazgāšanas līdzekli
- Tiklīdz mazgāšanas cikls ir beidzies, izņemiet glāzes uz galda piederumus no trauku mazgājamās mašīnas.

ENERĢIJAS TAUPĪŠANAS PADOMI
- Ja sadzīves trauku mazgājamo mašīnu lieto atbilstoši ražotāja norādījumiem, **virtuves trauku mazgāšanas laikā parasti tiek patērēts MAZĀK ENERĢIJAS un ūdens, nekā mazgājot traukus ar rokām.**
- Lai maksimāli palielinātu trauku mazgājamās mašīnas efektivitāti, ieteicams ieslēgt mazgāšanas ciklu tikai tad, **kad trauku mazgājamās mašīna ir pilnībā noslogota.** Trauku mazgājamās mašīnas noslodze, vadoties pēc ražotāja ieteikumiem, palīdzēs mazināt enerģijas un ūdens patēriņu. Informāciju par pareizu virtuves trauku ievietošanu skatiet nodaļā PLAUKTU PIEPILDĪŠANA. Ja trauku mazgājamā mašīna netiek pilnībā noslogota, ieteicams izmantot paredzētās mazgāšanas iespējas (ja pieejamas) (Half load (Puse ielādes)/Zone Wash (Zonas mazgāšana)/ Multizone (Vairākas zonas)), piepildot tikai izvēlētos plauktus. Nepareiza trauku mazgāšanas mašīnas piepildīšana palielinās resursu patēriņu (piemēram, ūdeni, enerģiju un laiku, kā arī tiks palielināts trokšņa līmenis), samazinot tīrīšanas un žāvēšanas veiktspēju.
- Manuāla virtuves piederumu un trauku priekšskalošana izraisīs ūdens un enerģijas patēriņa pieaugumu, un tas nav ieteicams.

HIGIĒNA
Lai ierīces iekšpusē neuzkrātos nepatīkamas smakas un nogulsnes, **vismaz reizi mēnesī ieteicams izpildīt programmu ar augstu temperatūru**. Lai iztīrītu ierīci, izmantojiet vienu tējkaroti mazgāšanas līdzekļa un darbiniet ierīci bez tajā ievietotiem traukiem.

SALIZTURĪBA
Ja ierīce atrodas vietā, kur iespējama sasalšana, **tā pilnībā jāiztukšo**. Aizgrieziet ūdens krānu, noņemiet ieplūdes un izplūdes šļūtenes un izlaidiet visu ūdeni. **Nodrošiniet, lai ūdens mīkstinātājā atrastos izšķīdināta reģenerācijas sāls**, kas pasargā ierīci temperatūrā līdz -20°C. Ja ierīce atradās sala apstākļos, ierīcei ir jāatrodas apkārtējās vides temperatūrā pie vismaz 5°C **vismaz 24 stundas** pirms pirmās iedarbināšanas.

PROGRAMMU TABULA

Programma	Programmu apraksts		Žāvēšanas posms	NaturalDry*)	Pieejamās izvēlnes **)	Mazgāšanas programmas darbības laiks (h:min)***)	Ūdens patēriņš (litri/cikli)	Enerģijas patēriņš (kWh/cikli)
Eco	**Eko** 50°- Programma ir piemērota, lai notīrītu vidēji netīrus virtuves traukus, un tā ir efektīvākā šāda veida mazgāšanas programma, jo mazina enerģijas un ūdens patēriņu atbilstoši ES ekodizaina normatīviem.		√	√	POWER CLEAN, ½, +, h	4:00	9,5	0,64
A	**Automātisks Intensīvs** 65° - Automātiskā programma ieteicama ļoti netīriem traukiem un pannām.	Nosaka trauku netīrības līmeni un atbilstoši pielāgo programmu. Kad sensors nosaka netīrības līmeni, displejā tiek parādīta animācija un atjaunināts cikla ilgums.	√	√	POWER CLEAN, ½, +, h	2:25 - 3:10	17,0- 25,0	1,30 - 1,70
A	**Automātisks Jauktā** 55° - Automātiska programma vidēji netīriem traukiem ar piekaltušām ēdiena paliekām.		√	√	POWER CLEAN, ½, +, h	1:20 - 3:20	7,5 - 20,5	0,75 - 1,20
A	**Automātisks Ātri** 50° - Automātiska programma vidēji un nedaudz netīriem traukiem ar piekaltušām ēdiena paliekām. Ikdienas cikls, kas nodrošina optimālu mazgāšanas un žāvēšanas veiktspēju īsākā laikā.		√	√	POWER CLEAN, ½, +, h	1:00 - 1:50	8,0 - 16,0	0,70 - 1,10
	Ātrais 45° - programma tiek ieteikta ierobežotam daudzumam nedaudz netīru trauku bez piekaltušām ēdiena paliekām. Nav iekļauta žāvēšanas fāze.		-	√	½, +, h	0:30 - 0:40	10,5 - 15,0	0,55 - 0,65
	Kristāli 45° - Programma trauslu, pret augstu temperatūru jutīgāku trauku, piemēram, glāžu un krūžu, mazgāšanai.		√	√	½, +, h	1:40 - 1:50	12,5 - 17,0	0,95 - 1,20
	Priekšmazgāšanas - Virtuves trauku vēlākai mazgāšanai. Šajā programmā nav paredzēts izmantot mazgāšanas līdzekli		-	√	½, h	0:12	4,5	0,10
	Paštīrīšanās 65° - Programma, kas jāizmanto trauku mazgājamās mašīnas tehniskās apkopes veikšanai, ir jāizpilda tikai tad, kad trauku mazgājamā mašīna ir TUKŠA, un šai darbībai ir jāizmanto īpaši, trauku mazgājamās mašīnas apkopei paredzēti tīrīšanas līdzekļi.		-	-	, h	1:15	12,7	1,10

EKO programmas dati noteikti laboratoriskos apstākļos saskaņā ar Eiropas standartu EN 60436:2020.
Piezīme testa laboratorijām: informāciju par salīdzinošiem EN testēšanas apstākļiem, lūdzu, sūtiet e-pastu uz šo adresi: dw_test_support@europeanappliances.com
Trauku priekšmazgāšana nav nepieciešama nevienā programmā.
**) Durvis ir atvērtas pirms programmas beigām.Tas uzlabo žūšanas efektivitāti.Pagaidiet, līdz laiks sasniedz 00:00, lai atbrīvotu trauku mazgājamo mašīnu.*
***) Ne visas iespējas var izmantot vienlaicīgi.*
****) Vērtības, kas norādītas citām programmām, nevis Eko ir tikai informatīvas. Reālais laiks var mainīties, ņemot vērā tādus faktorus kā pievadītā ūdens temperatūra un spiediens, istabas temperatūra, mazgāšanas līdzekļa daudzums, trauku daudzums un veids, trauku izkārtojums, papildu izvēlnes un sensoru kalibrēšana. Sensoru kalibrēšana var palielināt programmu darbības laiku par 20minūtēm.*

IZVĒLNES UN FUNKCIJAS

IZVĒLES iespējas var tikt atlasītas/nodzēstas pēc programmas izvēles, tieši nospiežot attiecīgo pogu (ja tāds ir pieejams – indikators izgaismojas) *(skatīt KONTROLES PANELIS)***. Ja izvēlni nav iespējams savietot ar atlasīto programmu** *(skatiet PROGRAMMU TABULU)***, attiecīgā LED lampiņa mirgos trīs sekundes un tiks atskaņots skaņas signāls. Izvēlne nebūs iespējota. Ar izvēles iespēju ir iespējams izmainīt programmas laiku vai ūdens vai enerģijas patēriņu.**

POWER CLEAN **POWER CLEAN® -** Pateicoties spēcīgām papildu strūklām, šī izvēlne nodrošina intensīvāku un spēcīgāku mazgāšanu apakšējā statīvā (konkrētā zonā). Šī izvēlne ieteicama katlu un kastroļu mazgāšanai (Lūdzam skatīt Power Clean® ielādes nodaļu).

½ **PUSIELĀDE -** ja nav pietiekoši daudz mazgāšanai paredzēto trauku, PUSIELĀD tiek izmantots, lai taupītu ūdeni, elektrību vai laiku, tkarībā no atlasītās programmas.
Neaizmirstiet samazināt mazgāšanas līdzekļa daudzumu.

+ **ĻOTI SAUSS -** Lai uzlabotu žāvēšanu, pēdējās skalošanas laikā tiek palielināta temperatūra, un žāvēšanas fāze tiek pagarināta.

KLUSAIS - paredzēts ierīces darbināšanai naktī. Šo izvēles iespēju var izmantot, lai samazinātu trokšņa emisijas mazgāšanas ciklu laikā.

SANITĀRĀS SKALOŠANAS - Šo funkciju var izmantot, lai nomazgātos traukus dezinficētu.Tiks paaugstināta temperatūra skalošanas fāzē, un izvēlētajā programmā tiks pievienota antibakteriālā mazgāšana.
Atlasiet mazgāšanas programmu un nospiediet SANITĀRĀS SKALOŠANAS funkcijas pogu; iedegas indikators. Lai atceltu atlasīto izvēlni, vēlreiz nospiediet to pašu pogu. Izcili piemērots trauku un barošanas pudelīšu mazgāšanai. Trauku mazgājamās mašīnas durtiņām ir jābūt aizvērtām visas programmas laikā, lai nodrošinātu baktēriju daudzuma samazināšanu.
BRĪDINĀJUMS: cikla beigās trauki un šķīvji var būt ārkārtīgi karsti.

TURBO - Pateicoties TURBO izvēles iespējai, jūs varat samazināt laiku par līdz pat 40% atkarībā no atlasītās pamata programmas. Enerģijas un ūdens patēriņš ir palielināts.

AIZVĒRTS ŪDENS KRĀNS— trauksme - Mirgo, ja nav ieplūdes ūdens vai ūdens krāns ir aizvērts.

h **AIZKAVE -** Programmas palaišanu iespējams atlikt uz laiku no **30** minūtēm līdz **24** stundām.
1. Atlasiet programmu un jebkuras vēlamās iespējas. Lai atliktu programmas palaišanu, nospiediet AIZKAVES pogu (vairākkārt). Iespējams noregulēt no 30 minūtēm līdz 24 stundām. Kad ir sasniegts 24 stundu iestatījums, nospiediet AIZKAVE vēlreiz, lai deaktivizētu AIZKAVES funkciju.
2. Nospiediet pogu PALAIŠANA/Apturēšana un 4 sekunžu laikā aizveriet ierīces durvis.
3. Tiklīdz laiks būs beidzies, indikators izdzisīs,un programma sāks automātiski darboties.

AIZKAVES funkciju nav iespējams aktivizēt, ja programma jau ir palaista.

LAIKS ATAINOTS UZ GRĪDAS - uz grīdas projicētā LED gaisma norāda laiku, kas atlicis līdz cikla beigām. Katru reizi, kad tiek atvērtas durvis, apgaismojums izdziest. Apgaismojums izdziest cikla beigās. Šī funkcija ir akttivizēta pēc noklusējuma, taču to ir iespējams deaktivizēt IESTATĪJUMU IZVĒLNE.

IEKŠĒJĀS GAISMAS - Kad funkcija ir aktīva, LED gaismas tvertnē tiek automātiski ieslēgtas/izslēgtas, tiklīdz lietotājs atver/aizver durvis. Ja durvis paliek atvērtas vairāk nekā 10 min, LED gaismas tvertnē izslēdzas (lai tās vēlreiz ieslēgtu, durvis vēlreiz jāaizver un jāatver). Šī funkcija ir akttivizēta pēc noklusējuma, taču to ir iespējams deaktivizēt IESTATĪJUMU IZVĒLNE.

NaturalDry - ir konvekcijas žāvēšanas sistēma, kas automātiski atver ierīces durvis žāvēšanas laikā/pēc tās, nodrošinot labāko žāvēšanu ik dienu. Ierīces durvis atveras pie temperatūras, kas neietekmē jūsu virtuves mēbeles, tāpēc durvis netiks atvērtas, kad ir ieslēgta iespēja SANITĀRĀS SKALOŠANAS. Kā papildus tvaika aizsardzība, kopā ar trauku mazgājamo mašīnu tiek piegādāta speciāli izgatavota aizsargfolija. Lai noskaidrotu, kā uzstādīt aizsargfoliju, lūdzu, skatiet UZSTĀDĪŠANAS PAMĀCĪBU. Šī funkcija ir akttivizēta pēc noklusējuma, taču to ir iespējams deaktivizēt IESTATĪJUMU IZVĒLNE.

ATKALĶOŠANAS - Trauksme – Tika konstēta kaļķakmens uzkrāšanās uz ierīces iekšējiem komponentiem. Pārbaudiet, vai **Ūdens cietības iestatījums** atrodas pie pareizās vērtības un sāls tvertnē ir **sāls** (*skatīt PIRMĀ LIETOŠANAS REIZE*), **pēc tam izmantojiet atkaļķošanas izstrādājumu** (tiek ieteikti WPro zīmola izstrādājumi) ar **PAŠTĪRĪŠANAS programmu**. Pēc tam, kad atkaļķošana ir bijusi sekmīga, ikona vairs netiks uzrādīta displejā.
Ja augstāk minētās darbības netiks veiktas, izstrādājuma veiktspēja samazināsies. ATKAĻĶOŠANA brīdinājums sāks mirgot un «**dES**» trauksmes simbols parādīsies displejā. Ja vēl joprojām nav veiktas attiecīgās darbības, ierīce ļaus veikt tikai noteiktu daudzumu mazgāšanas ciklu (norādītas «**dES**»trauksmes diplejā) un tad tiks **BLOĶĒTA**, lai novērstu komponentu bojājumus; ierīce būs **pieejama tikai ar PAŠTĪRĪŠANAS programmu**. Pēc pilnīgas atkaļķošanas ierīce tiks atbloķēta. Gadījumos, kad kaļķakmens daudzums ir ārkārtīgi liels, efektivitātes nolūkos atkaļķošanu var nākties veikt divreiz.

NOTEIKŠANA – Kad sensors nosaka netīrības līmeni, displejā tiek parādīta animācija (apm.20 min.) un tiek atjaunināts cikla ilgums. Noteikšana ir paredzēta trauku netīrības līmeņa noteikšanai un tā pastāv visos ciklos (izņemot Eko), atbilstoši pielāgojot programmu..

STATĪVU PIEPILDĪŠANA

IETILPĪBA: **15** standarta vietas iestatījumi

AUGSTĀKAIS PLAUKTS

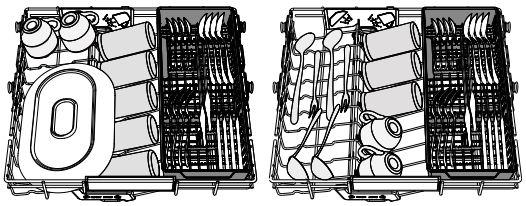

Augstākais plaukts ir mērķa tīrīšanas mazgājamā zona bļodiņām, krūzēm, pat lieliem šķīvjiem un galda piederumiem, kurus parasti novietojam zemākos plauktos, radot papildu vietu traukiem, kas sakrājas dienas gaitā.
Izkārtojot galda piederumus atsevišķi, pēc mazgāšanas tos būs vieglāk savākt, kā arī tie tiks labāk nomazgāti.
Nažus un citus priekšmetus ar asām malām jānovieto tā, lai asmeņi būtu vērsti uz leju.

AUGŠĒJAIS STATĪVS

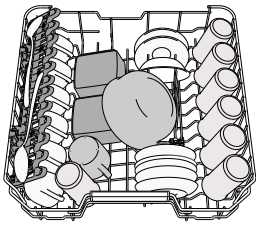

Ievietojiet trauslus un vieglus traukus: glāzes, krūzes, apakštases, seklas salātu bļodas.
Apakšējais statīvs aprīkots ar īpašiem balstiem, ko iespējams izmantot vertikālā pozīcijā, ja tajā tiek ievietotas tējas vai deserta tasītes, vai pazeminātā pozīcijā, lai ievietotu katlus un pārtikas konteinerus.

(piemērs augšējā statīva piepildīšanai)

AUGŠĒJĀ STATĪVA AUGSTUMA PIELĀGOŠANA

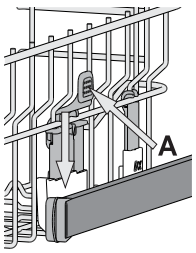

Augšējā statīva augstumu iespējams pielāgot: augstākā pozīcijā, lai apakšējā grozā ievietotu lielākus traukus, un zemākā pozīcijā, lai optimāli izmantotu īpašos atbalstu, nodrošinātu vairāk vietas augšējā daļā un neļautu augšējā statīvā ievietotajiem traukiem sadurties ar apakšējā statīvā ievietotajiem.
Augšējais statīvs aprīkots ar augšējā statīva augstuma regulatoru (skatiet attēlu); paceliet to, nespiežot uz sviram, bet vienkārši turot statīva malas, līdz statīvs ir stabili novietots augšējā pozīcijā.
Lai atgrieztu statīvu zemākajā pozīcijā, nospiediet statīva malās esošās sviras A un bīdiet grozu uz leju.
Ir stingri ieteicams nepielāgot statīvu augstumu, kad tajos ir ievietoti trauki.
NEKAD nepaceliet vai nenolaidiet grozu tikai vienā pusē.

ATLOKĀMIE PLAUKTI AR PIELĀGOJAMU NOVIETOJUMU

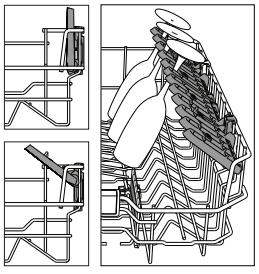

Sānu pielāgojamos atlokus var pielocīt vai atlocīt, lai optimizētu pārtikas produktu izvietojumu statīvā.
Vīna glāzes var droši ievietot atlokāmajos plauktos, glāžu kājiņas ievietojot attiecīgajās atverēs.
Augšējā plaukta augstākajā stāvoklī atloki nevar palikt vertikālā stāvoklī.
Atkarībā no modeļa:
- lai atlocītu malas, nepieciešams tās pavirzīt augšup un pagriezt vai atbrīvot no stiprinājumiem un pavilkt augšup.
- lai salocītu malas, nepieciešams tās pagriezt un pavirzīt lejup vai pavilkt tās augšup un ievietot stiprinājumos.

APAKŠĒJAIS STATĪVS

Katliem, vākiem, šķīvjiem, salātu bļodām, galda piederumiem utt. Lieli šķīvji un vāki jānovieto sānos, lai tie netraucētu smidzināšanas svirai.
Apakšējais statīvs aprīkots ar īpašiem balstiem, ko iespējams izmantot vertikālā pozīcijā, ja šķīvji tiek ievietoti horizontāli (apakšā), tādējādi ļaujot vienkārši ievietot arī pannas un salātu bļodas.

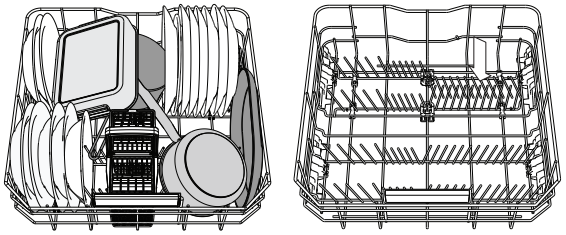

(piemērs apakšējā statīva piepildīšanai)

POWER CLEAN®

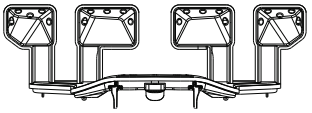

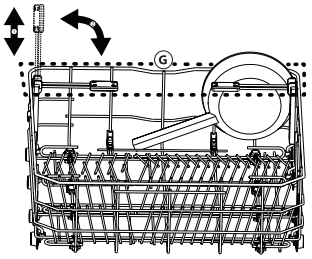

Power Clean® funkcija izmanto īpašas ūdens strūklas iedobuma aizmugurē, lai intensīvāk mazgātu ļoti netīrus priekšmetus. Apakšējais statīvs ir aprīkots ar īpašu paplašinājumu — tas ir uz āru izvelkams balsts statīva aizmugurē, ko iespējams izmantot, lai atbalstītu pannas vai cepešpannas, kad tās novietotas stāvus, tādējādi aizņemot mazāk vietas. Ievietojot katlus un kastroļus un vēršot tos Power Clean® virzienā, vadības panelī aktivizējiet funkciju **POWER CLEAN.**
Kā izmantot Power Clean® funkciju:
1. Pielāgojiet Power Clean® funkcijas zonu (**G**), noliecot uz leju aizmugures plāksnes turētājus, lai ievietotu katlus.
2. Vertikāli sasvērtus katlus un kastroļus ievietojiet Power Clean® funkcijas zonā. Katli ir jāsasver spēcīgo ūdens strūklu virzienā.

PIEDERUMU GROZS

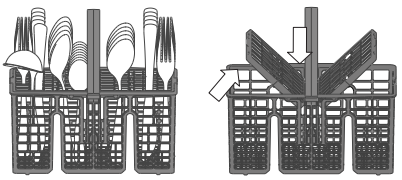

Groza augšpusē iestrādāts režģis, lai tādējādi ļautu vienkāršāk izkārtot galda piederumus. Piederumu grozu atļauts novietot tikai apakšējā statīva priekšpusē.
Naži un citi asi priekšmeti jāievieto galda piederumu grozā ar spicajiem galiem vērstiem uz leju vai jānovieto horizontāli augšējā statīva nodalījumos ar spicajiem galiem vērstiem uz augšu.

TĪRĪŠANA UN APKOPE

UZMANĪBU: Tīrot vai apkopjot ierīci, vienmēr atvienojiet to no strāvas. Ierīces tīrīšanai neizmantojiet uzliesmojošus šķidrumus.



TRAUKU MAZGĀJAMĀS MAŠĪNAS TĪRĪŠANA

Visus iekšpusē atrodamos netīrumus iespējams notīrīt ar mitru drānu un nelielu daudzumu etiķa.
Lai notīrītu ierīces ārpusi un vadības paneli, izmantojiet mīkstu drānu, kas samitrināta ar ūdeni. Neizmantojiet šķīdinātājus vai abrazīvus priekšmetus.

NEPATĪKAMU SMAKU NOVĒRŠANA

Lai ierīcē neuzkrātos mitrums, vienmēr turiet ierīces durvis pusvirus.
Ar mitru sūkli regulāri notīriet durvju blīvējumu un mazgāšanas līdzekļa dozatoru. Tādā veidā blīvējumā neuzkrāsies ēdiena paliekas, kas ir galvenais nepatīkamu smaku rašanās cēlonis.

ŪDENS PADEVES CAURULES PĀRBAUDE

Regulāri pārbaudiet ūdens padeves caurules trauslumu un plaisas. Ja tā ir bojāta, nomainiet to pret jaunu, ko varat iegādāties mūsu pēcpārdošanas servisā vai pie ierīces izplatītāja. Atkarībā no caurules veida:

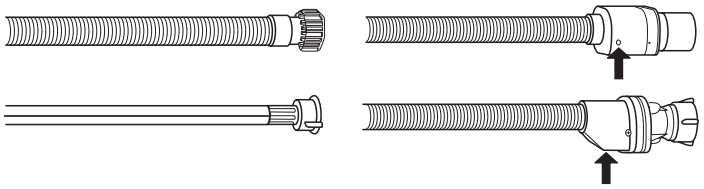

Ja ieplūdes caurulei ir caurspīdīgs pārklājums, periodiski pārbaudiet, vai nemainās tā krāsa. Ja mainās, iespējams, ka caurule ir satinusies un tā ir jānomaina. Caurules ūdens noplūdes apturēšanai: pārbaudiet nelielo drošības vārsta pārbaudes lodziņu (skatīt bultiņu). Ja tas ir sarkans, ūdens noplūdes apturēšanas funkcija ir aktivizēta un cauruli nepieciešams nomainīt pret jaunu. Lai atskrūvētu šo cauruli, tās atskrūvēšanas laikā nospiediet atbrīvošanas pogu.

ŪDENS IEPLŪDES CAURULES TĪRĪŠANA

Ja ūdens caurules ir jaunas vai tās nav ilgāku laiku izmantotas, pirms mazgāšanas programmu palaišanas pārliecinieties, vai ūdens ir tīrs un tajā nav piemaisījumu. Neievērojot šo noteikumu, ūdens ieplūdes caurule var nosprostoties un tādējādi sabojāt trauku mazgājamo mašīnu.

FILTRU KOMPLEKTA TĪRĪŠANA

Regulāri iztīriet filtrus, lai tie neaizsērētu un notekūdens aizplūstu pareizi.
Ja izmantosit trauku mazgājamo mašīnu, kad ir aizsērējuši filtri vai filtrēšanas sistēmā vai izsmidzinātājos ir iekļuvis svešķermenis, var rasties ierīces darbības traucējumi, kas mazinās veiktspēju, palielinās trokšņa līmeni un resursu patēriņu.
Filtru komplekts sastāv no trim filtriem, kas savāc mazgāšanas ūdenī esošās ēdienu paliekas un veic ūdens cirkulāciju.
Trauku mazgājamo mašīnu nevar izmantot bez filtriem, kā arī tad, ja filtri ir vaļīgi.
Vismaz reizi mēnesī vai ik pēc 30 cikliem pārbaudiet filtra mezglu un, ja nepieciešams, iztīriet to ar suku (nemetāla) zem tekoša ūdens un ievērojiet zemāk minētos norādījumus:

1. Pagrieziet cilindrisko filtru **A** pretēji pulksteņa rādītāja virzienam un izvelciet to *(1. attēls)*. **Atkal uzstādot filtru, ir svarīgi, lai abi tuvinātajā attēlā redzamie trīsstūri atrastos viens otram pretī.**
2. Noņemiet kausveida filtru **B**, uzspiežot uz tā sānu atlokiem *(2. attēls)*.
3. Izņemiet plakano nerūsējošā tērauda filtru **C** *(3. attēls)*.
4. Ja tiek konstatēti svešķermeņi (piemēram, saplīsuša stikla, porcelāna gabali, kauli, augļu sēklas u.c.), **uzmanīgi izņemiet tos**.
5. Pārbaudiet sietu un iztīriet ēdienu atliekas. **NEKAD NENOŅEMIET** mazgāšanas cikla sūkņa drošības elementu (norādīts ar bultiņu) *(4. attēls)*.

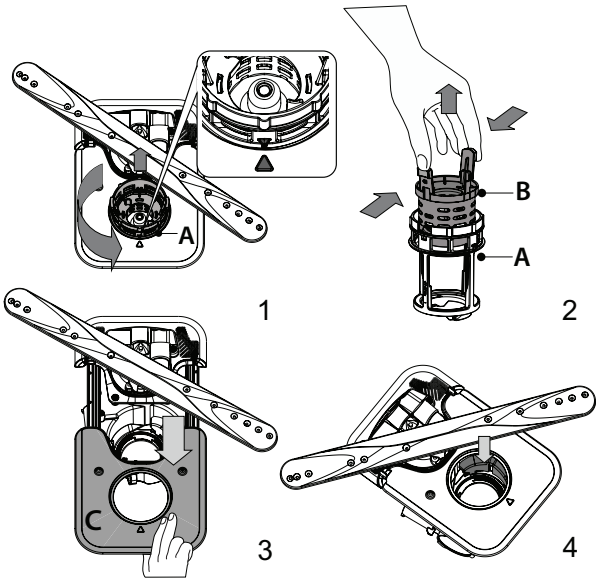

Pēc filtru iztīrīšanas novietojiet tos atpakaļ vietā un rūpīgi nostipriniet; tas ir svarīgi, lai saglabātu trauku mazgājamās mašīnas darbības efektivitāti.

SMIDZINĀŠANAS SVIRU TĪRĪŠANA

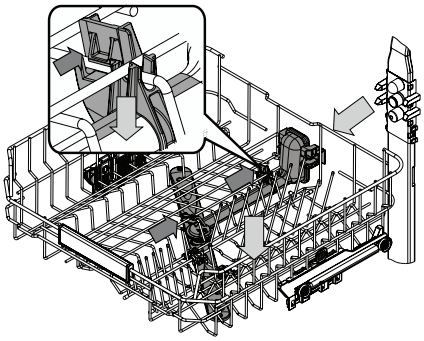

Dažkārt ēdienu paliekas var piekalst smidzināšanas svirām un bloķēt atveres, pa kurām tiek smidzināts ūdens. Tādēļ ir ieteicams laiku pa laikam notīriet sviras ar nelielu birstīti (ne metāla).

Lai noņemtu augšējo smidzinātāju, tas ir jānoņem kopā ar savācēju.

Augstākais plaukts ir nofiksētas mazgāšanas caurule, ar visām mazgāšanas sprauslām pavērstām augšup. Lai to notīrītu, jūs varat izvilkt ārā plauktu un ar pinceti notīrīt daļiņas, kas var būt nosēdušās sprauslās.

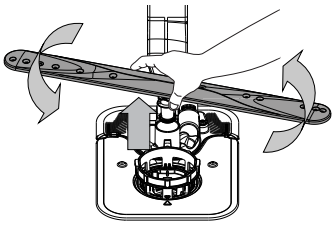

Apakšējo smidzināšanas sviru iespējams noņemt, pavelkot to uz augšu un rotējot to pretēji pulksteņrādītāja virzienam. Smidzināšanas sviru iespējams uzlikt atpakaļ, pavelkot to uz leju un rotējot to pulksteņrādītāja virzienā.

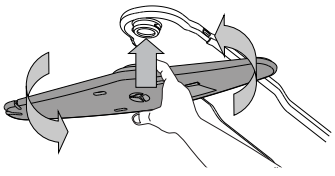

Griestu izsmidzināšanas svira ispējams noņemt, piespiežot to uz augšu un rotējot to pretēji pulksteņrādītāja virzienam. Smidzināšanas sviru iespējams uzlikt atpakaļ, pavelkot to uz augšu un rotējot to pulksteņrādītāja virzienā.

PROBLĒMU RISINĀŠANA

Ja trauku mazgājamā mašīna nedarbojas pareizi, pārbaudiet, vai problēmu nav iespējams novērst patstāvīgi, skatot tabulu zemāk. Citu kļūdu gadījumā, lūdzu, sazinieties ar pēcpārdošanas dienestu, kura saziņas dati ir norādīti garantijas bukletā. Rezerves daļas būs pieejamas līdz 7 vai līdz 10 gadus atbilstoši konkrētajā regulējumā noteiktajām prasībām.

PROBLĒMAS	IESPĒJAMIE CĒLOŅI	RISINĀJUMI
Deg sāls indikators	Sāls tvertne ir gandrīz tukša.	Iepildiet tvertnē sāli (papildinformāciju skatiet *SĀLS TVERTNES UZPILDE*). Pārbaudiet ūdens cietības iestatījumus, ja tas ir nepieciešams – skatiet *ŪDENS CIETĪBAS TABULA*.
Mirgo sāls indikators	Tukša sāls tvertne.	Pēc iespējas ātrāk iepildiet tvertnē sāl. Ierīces lietošana bez sāls var radīt tās iekšējo komponentu bojājumus.
Deg vai mirgo skalošanas līdzekļa indikators	Tukšs skalošanas līdzekļa dozators. (Pēc skalošanas līdzekļa uzpildes līmeņa indikators var palikt izgaismots uz kādu brīdi).	Iepildiet dozatorā skalošanas līdzekli (papildinformāciju skatiet *UZPILDIET SKALOŠANAS LĪDZEKĻA DOZATORU*).
Deg vai mirgo atkaļķošanas indikators Tiek uzrādīts "**dES**" trauksmes signāls.	Tika konstēta kaļķakmens uzkrāšanās uz ierīces iekšējiem komponentiem.	Nekavējoties veiciet ierīces atkaļķošanu ar PAŠTĪRĪŠANAS programmu un tirdzniecībā pieejamo atkaļķošanas līdzekli *(skatīt IZVĒLNES UN FUNKCIJAS)*. Iepildiet tvertnē sāli. Pārbaudiet ūdens cietības iestatījumus. Ja ierīce netiek atkaļķota, tā pārtrauks darboties.
Trauku mazgājamā mašīna nedarbojas vai nereaģē uz komandām.	Ierīce nav pareizi pieslēgta elektropadevei.	Ievietojiet kontaktdakšu rozetē.
	Elektropadeves pārrāvums.	Drošības apsvērumu dēļ trauku mazgājamā mašīna netiks pārstartēta, atjaunojot energoapgādi. Atveriet trauku mazgājamās mašīnas durvis, nospiediet pogu PALAIŠANAS/Apturēšana un 4 sekunžu laikā aizveriet ierīces durvis.
	Trauku mazgājamās mašīnas durvis nav aizvērtas. ActiveDry tapa nav ievilkta.	Enerģiski spiediet durvis, līdz ir dzirdams „klikšķis".
	Ciklu ir pārtraukusi duvju atvēršana ilgāk nekā 4 sekundes.	Nospiediet pogu PALAIŠANAS/Apturēšana pogu un 4 sekunžu laikā aizveriet ierīces durvis.
	Vadības panelis nav aktīvs vai displejā tiek uzrādīts **F6 E1**.	Izslēdziet ierīci, nospiežot IESLĒGŠANAS/IZSLĒGŠANAS/Atiestatīšanas pogu, vēlreiz ieslēdziet to pēc aptuveni vienas minūtes un restartējiet programmu. Ja problēmu neizdodas novērst, atvienojiet ierīci no elektrotīkla uz vienu minūti un tad atkal pieslēdziet to.
No trauku mazgājamās mašīnas neaizplūst ūdens. Displejā redzams: **F7 E3** vai **F9 E1**	Ēdiena atliekas un kaļķakmens ir nosprostojuši filtru.	Notīriet filtru un atkaļķojiet ierīici *(skatīt FILTRU KOMPLEKTA TĪRĪŠANA un ATKAĻĶOŠANU)*.
	Notekcaurule ir saliekusies.	Pārbauiet notekcauruli *(skatīt UZSTĀDĪŠANAS INSTRUKCIJAS)*.
	Izlietnes novadcaurule ir nosprostota.	Iztīriet izlietnes novadcauruli.
Trauku mazgājamā mašīna rada skaļu troksni.	Trauki sitas viens pret otru.	Novietojiet traukus pareizi *(skatīt STATĪVU PIEPILDĪŠANA)*.
	Tiek novērots pārlieku liels putu daudzums.	Nav pareizi noteikts mazgāšanas līdzekļa daudzums vai tas nav piemērots lietošanai trauku mazgājamā mašīnā *(skatiet MAZGĀŠANAS LĪDZEKĻA DOZATORA UZPILDE)*. Atiestatiet pašreizējo ciklu, izslēdzot trauku mazgājamo mašīnu, pēc tam vēlreiz to ieslēdziet, atlasiet jaunu programmu, nospiediet pogu PALAIŠANA/Apturēšana un 4 sekunžu laikā aizveriet durvis. Nepievienojiet mazgāšanas līdzekli.
	Trauki nav izvietoti pareizi.	Novietojiet traukus pareizi *(skatīt STATĪVU PIEPILDĪŠANA)*.
	Filtru ir aizsprotojušas ēdiena paliekas vai kaļķakmens.	Iztīriet filtru komplektu *(skatiet TĪRĪŠANA UN APKOPE)*.
Trauki nav tīri.	Trauki nav izvietoti pareizi.	Novietojiet traukus pareizi *(skatiet STATĪVU PIEPILDĪŠANA)*.
	Smidzināšanas balsteņi nevar brīvi rotēt; tie aizķeras aiz šķīvjiem.	Novietojiet traukus pareizi *(skatiet STATĪVU PIEPILDĪŠANA)*. Pārbaudiet, vai augšējais plaukts ir pareizi novietots un noregulējiet (paceliet) to uz augšu , ja nepieciešams.
	Mazgāšanas cikls ir pārāk maigs.	Izvēlieties atbilstošu mazgāšanas ciklu *(skatiet PROGRAMMU TABULU)*.
	Tiek novērots pārlieku liels putu daudzums.	Mazgāšanas līdzekļa daudzums nav pareizi aprēķināts vai tas nav piemērots izmantošanai trauku mazgājamās mašīnās *(skatiet MAZGĀŠANAS LĪDZEKĻA DOZATORA UZPILDE)*.
	Skalošanas līdzekļa nodalījuma vāciņš nav ticis pareizi aizvērts.	Pārliecinieties, ka skalošanas līdzekļa dozatora vāciņš ir aizvērts.
	Filtru ir aizsprotojušas ēdiena paliekas vai kaļķakmens.	Notīriet filtru un atkaļķojiet ierīici *(skatīt FILTRU KOMPLEKTA TĪRĪŠANA)*.
	Tukša sāls tvertne.	Uzpildiet sāls tvertni *(skatiet SĀLS TVERTNES UZPILDE)*.
Trauku mazgājamā mašīnā neieplūst ūdens. Displejā redzams: **H2O** un deg akustiski skaņas signāli.	Nenotiek ūdens padeve vai ūdens krāns ir aizvērts.	Pārliecinieties, vai ūdens tiek pievadīts, un ūdens krāns ir atgriezts.
	Saliekusies ūdens ieplūdes šļūtene.	Pārbaudiet ieplūdes šļūteni *(skatīt UZSTĀDĪŠANA)*. Atveriet trauku mazgājamās mašīnas durvis, nospiediet pogu PALAIŠANA/Apturēšana un 4 sekunžu laikā aizveriet ierīces durvis.
	Ekrāns ūdens ieplūdes ekrānā ir aizsērējis to ir nepieciešams iztīrīt.	Pārbaudiet un notīriet ekrānu ūdens ieplūdes šļūtenē. Atveriet trauku mazgājamās mašīnas durvis, nospiediet pogu PALAIŠANA/Apturēšana un 4 sekunžu laikā aizveriet ierīces durvis.

Trauku mazgājamā mašīna priekšlaikus pabeidz mazgāšanas ciklu. Displejā redzams: **F8 E3**	Ēdiena atliekas un kaļķakmens ir nosprostojuši filtru.	Notīriet filtru un atkaļķojiet ierīci *(skatīt FILTRU KOMPLEKTA TĪRĪŠANA un ATKAĻĶOŠANU)*.
	Izplūdes šļūtene ir novietota pārāk zemu, vai ūdens ieplūst mājas notekūdeņu sistēmā.	Pārbaudiet, vai novadcaurules gals ir novietots pareizā augstumā *(skatiet UZSTĀDĪŠANA)*. Pārbaudiet ūdens ieplūdi kanalizācijas sistēmā, un, ja nepieciešams, uzstādiet sifona atslogu/gaisa padeves vārstu.
	Tiek novērots pārlieku liels putu daudzums.	Mazgāšanas līdzekļa daudzums nav pareizi aprēķināts vai tas nav piemērots izmantošanai trauku mazgājamās mašīnās *(skatiet MAZGĀŠANAS LĪDZEKĻA DOZATORA UZPILDE)*.
	Gaiss ūdens pievades sistēmā.	Pārbaudiet, vai ūdens apgādē nav noplūžu vai citu problēmu, kas ļauj ieplūst gaisam.
Trauki nav labi nožuvuši.	Nav pievienots trauku skalošanas šķīdums vai tā doza ir pārāk niecīga.	Pārliecinieties, ka trauku skalošanas līzekļa dozators ir piepildīts *(skatīt UZPILDIET SKALOŠANAS LĪDZEKĻA DOZATORU)*. Daudzfunkcionālo tablešu izmantošana nesniegs tik labus žāvēšanas rezultātus kā trauku skalošanas līdzekļa izmantošana.
	Trauki ir izņemti pēc automātiskās durvju atvēršanās, bet nesagaidot aktīvā mazgāšanas cikla beigas.	Pirms trauku izņemšanas pārliecinieties, ka mazgāšanas cikls ir tiešām pabeigts *(skatīt IKDIENAS LIETOŠANA)*. Lai iegūtu vēl labākus žāvēšanas rezultātus, ir ieteicams atstāt traukus trauku mazgāšanas mašīnā ar atvērtām durvīm vēl papildus 15 minūtes pēc mazgāšanas cikla beigām.
	Trauki ir novietoti pārāk guļus.	Ja novērojat ūdens paliekas tasīšu, krūžu vai bļodu iekšienē, mēģiniet ievietot traukus (īpaši augšējā statīvā) vairāk sagāžot slīpi, lai ļautu lielākam ūdens daudzumam nopilēt pirms sākas īstais žāvēšanas process.
	Izvēlētajam ciklam nav žāvēšanas fāzes.	Lūdzam pārbbaudīt *PROGRAMMU TABULĀ*, vai izvēlētajā mazgāšanas programmā ir iekļauta žāvēšanas fāze. Mazgāšanas cikls bez žāvēšanas fāzes var nesniegt vēlamo žāvēšanas efektivitāti, tādēļ ir ieteicams nomainīt mazgāšanas ciklu uz tādu, kurā ir iekļauta žāvēšanas fāze.
	Traukiem ir pretpiedeguma pārklājums vai tie ir izgatavoti no plastmasas.	Dažas atlikušas ūdens piles uz šī materiāla veida ir normāla parādība.
Šķīvjiem un glāzēm ir zilas svītras un zilgana nokrāsa.	Tiek lietots pārāk liels daudzums skalošanas līdzekļa.	Noregulējiet daudzumu uz mazāku iestatījumu.
Šķīvji vai glāzes ir pārklātas ar kaļķakmeni vai bālganu plēvīti.	Tukša sāls tvertne.	Pēc iespējas ātrāk iepildiet tvertnē sāli. Ierīces lietošana bez sāls var radīt tās iekšējo komponentu bojājumus.
	Ūdens cietības iestatījums ir pārāk niecīgs.	Palieliniet iestatījumu *(skatiet ŪDENS CIETĪBAS TABULA)*.
	Sāls tvertnes vāciņš nav pareizi aizvērts.	Pārbaudiet un aizveriet sāls tvertnes vāciņu.
	Skalošanas līdzekļa tvertne ir tukša vai tiek lietots nepietiekošs skalošanas līdzekļa daudzums.	Iepildiet dozatorā skalošanas līdzekli un pārbaudiet dozatora iestatījumu *(papildinformāciju skatiet UZPILDIET SKALOŠANAS LĪDZEKĻA DOZATORU)*.
Trauku mazgājamā mašīna uzrāda **F8 E5**	Vārsts ir nosprostosts vai bojāts.	Ja tas ir iespējams, aizveriet ūdens krānu. Neizslēdziet ierīci no elekrotīkla. Sazinieties ar servisu.
Mazgāšanas līdzekļa noplūde.	Ir atkarīga no izmantotā šķidrā mazgāšanas līdzekļa, un to var uzsvērt, ja ir aktivizēta aizkaves opcija.	Nelielas noplūdes neizraisīs iekārtas darbības traucējumus, un no tām var izvairīties, mainot šķidrā mazgāšanas līdzekļa veidu vai lietojot tabletes.

Politikas, standarta dokumentāciju, rezerves daļu pasūtīšanu un produktu papildinformāciju var atrast:

- Izmantojot QR kodu uz jūsu ierīces.
- Apmeklējot mūsu tīmekļa vietni **docs.whirlpool.eu/docs** un **parts-selfservice.europeanappliances.com**
- Vai arī **sazinieties ar mūsu pēcpārdošanas servisu** (tālruņa numurs ir norādīts garantijas grāmatiņā). Sazinoties ar mūsu pēcpārdošanas servisu, lūdzu, nosauciet kodus, kas redzami izstrādājuma datu plāksnītē.

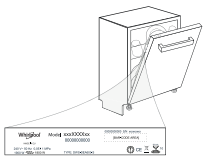

Modeļa informāciju var iegūt, izmantojot QR kodu, kas norādīts jaudas uzlīmē. Uzlīmē norādīts arī modeļa identifikators, ko var izmantot, lai skatītu informāciju reģistra portālā: https://eprel.ec.europa.eu.

®/TM/© 2024 Whirlpool. Ražots saskaņā ar licenci.

БИ БЛАГОДАРИМЕ ШТО КУПИВТЕ ПРОИЗВОД НА WHIRLPOOL.
За да добиете покомплетна помош, регистрирајте го вашиот апарат на: **www.whirlpool.eu/register**

Пред да го користите апаратот, внимателно прочитајте го упатството за безбедност и инсталација.
По инсталацијата, не заборавајте да ги отстраните сите заштитни делови за транспорт од машината за садови.

ВЕ МОЛИМЕ СКЕНИРАЈТЕ ГО QR-КОДОТ НА ВАШИОТ ПРОИЗВОД ЗА ДА ИМАТЕ ПОДЕТАЛНИ ИНФОРМАЦИИ.

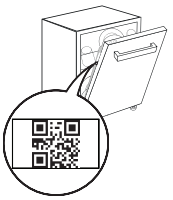

Контролната табла на оваа машина за садови се активира со притискање на копчето ВКЛУЧУВАЊЕ-ИСКЛУЧУВАЊЕ.
За заштеда на енергија, контролната табла се деактивира автоматски по 10 минути ако не започнал циклус.

ОПИС НА ПРОИЗВОДОТ

АПАРАТ

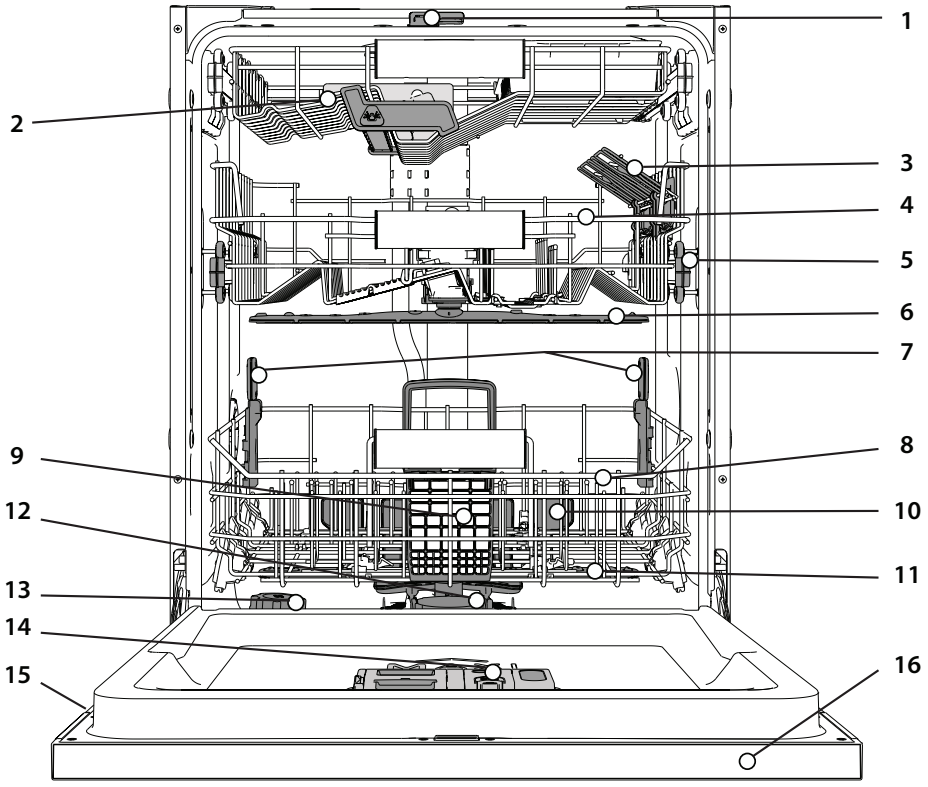

1. NaturalDry
2. Највисока решетка
3. Склопливи клапи
4. Горна решетка
5. Горна решетка Регулирање на висината
6. Горна рачка за прскање
7. Поддржка на Power Clean®
8. Долна решетка
9. Кошница за прибор
10. Power Clean®
11. Долна рачка за прскање
12. Филтер Склоп
13. Резервоар за сол
14. Резервоар за детергент и средство за плакнење
15. Плоча со ознака
16. Плоча со ознака

КОНТРОЛНА ТАБЛА



1. Копче за В**КЛУЧУВАЊЕ-ИСКЛУЧУВАЊЕ/Ресетирање** со индикаторско светло
2. Копче за **Еко програма** со индикаторско светло
3. Копче за **Автоматска интензивна програма** со индикаторско светло
4. Копче за **Автоматска мешана програма** со индикаторско светло
5. Копче за **Автоматска брза програма** со индикаторско светло
6. Копче за **Брза програма** со индикаторско светло
7. Копче за **Кристали програма** со индикаторско светло/ Самочистење програма – притиснете и задржете 3 секунди
8. Копче за **Предмиење програма** е со индикаторско светло
9. Индикаторско светло за **празен резервоар за сол**
10. Индикаторско светло за **празен резервоар за средство за плакнење**
11. **Екран**
12. Број на **програма** и индикатор за **преостанатото време**
13. Индикаторско светло за **затворен вентил за вода**
14. Индикаторско светло за **ОТСТРАНУВАЊЕ БИГОР**
15. Копче за **опција Power Clean®** со индикаторско светло
16. Копче за **опција Половично Полнење** со индикаторско светло
17. Копче за **опција Дополнително сушење** со индикаторско светло/ Поставки - притиснете и задржете 3 секунди
18. Копче за **опција Тивка** со индикаторско светло
19. Копче за **опција Дезинфекција и Плакнење** со индикаторско светло
20. Копче за **опција Турбо** со индикаторско светло
21. Копче за **опција Одложен Старт** со индикаторско светло
22. Копче **СТАРТ/Пауза** со индикаторско светло

ПРИКАЗИ НА ДНОТО

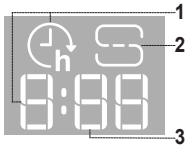

1. **Време на одложување на подот -** индикатор за времето преостанато до почетокот на циклусот, кога е поставена опцијата Одложување
2. **Резервоарот за сол празен -** индикаторско светло на дното
3. **Преостанато време на дното -** индикатор за времето преостанато до крајот на циклусот

ПРВА УПОТРЕБА

СОВЕТ ЗА ПРВА УПОТРЕБА

По монтажата, извадете ги запирачите од решетките и елементите за прицврстување од горната решетка.

МЕНИ ЗА ПОСТАВКИ

1. Вклучете го апаратот со притискање на **копчето ВКЛУЧУВАЊЕ-ИСКЛУЧУВАЊЕ** ⏻.
2. Задржете го копчето **Поставки** ⚙ (Дополнително Сушење ⟆(+)) 3 секунди, додека не слушнете звучен сигнал и на екранот не се прикаже „**Set**".
3. По една секунда ќе се прикаже првата достапна поставка (буквата „**h**").
4. Притиснете **Предмиење програма** ☺ **/ опција Power Clean®** POWER CLEAN за да листате низ списокот со достапни поставки (види табела подолу), потоа притиснете **СТАРТ/Пауза** ▷II за да ја видите и промените вредноста на моментално избраната поставка.
5. Притиснете **Предмиење програма** ☺ **/ опција Power Clean®** POWER CLEAN за да ја промените вредноста, потоа притиснете **СТАРТ/Пауза** ▷II за да ја зачувате новата вредност.
6. За да промените друга поставка, повторете ги чекорите 2 и 5.
7. Притиснете **ВКЛУЧУВАЊЕ-ИСКЛУЧУВАЊЕ** ⏻ или почекајте 30 секунди за да излезете од менито.

БУКВА	ПОСТАВКА	ВРЕДНОСТИ (Стандардни - **со задебелени букви**)
h	**Ниво на тврдост на водата** *(види ПОСТАВУВАЊЕ НА ТВРДОСТА НА ВОДАТА и ТАБЕЛА ЗА ТВРДОСТ НА ВОДАТА)*	1 | 2 | **3** | 4 | 5
A	**Ниво на средство за плакнење** *(види ПРИЛАГОДУВАЊЕ НА ДОЗАТА НА СРЕДСТВОТО ЗА ПЛАКНЕЊЕ)*	0 | 1 | 2 | 3 | 4 | **5**
d	**NaturalDry** *(види ОПЦИИ И ФУНКЦИИ)* "1" = Вклучено, "0" = Исклучено	**1** | 0
t	**Преостанато Време Прикажано На Подот** *(види ОПЦИИ И ФУНКЦИИ)* "1" = Вклучено, "0" = Исклучено	**1** | 0
S	**Звук** "1" = Вклучено, "0" = Исклучено	**1** | 0
L	**Внатрешни Светла** *(види ОПЦИИ И ФУНКЦИИ)* "1" = Вклучено, "0" = Исклучено	**1** | 0
r	**Фабрички поставки -** Притиснете **СТАРТ/Пауза** за да ги вратите на фабричките поставки сите вредности на поставките вклучени во менито за поставки.	-

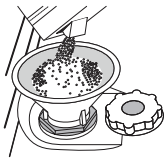

ПОЛНЕЊЕ НА РЕЗЕРВОАРОТ ЗА СОЛ

Употребата на сол го спречува создавањето на БИГОР на садовите и на функционалните компоненти на машината. Резервоарот за сол се наоѓа во долниот дел на машината за садови (под долната решетка од левата страна).

- **Резервоарот за сол никогаш не** треба да **биде празен.**
- Важно е да се постави тврдоста на водата.
- Солта мора да се наполни кога свети индикаторското **светло за ДОПОЛНУВАЊЕ СОЛ** ⟆ на контролната табла.

1. Извадете ја долната решетка и одвртете го капачето на резервоарот (налево).
2. Поставете ја инката (*види слика*) и наполнете го резервоарот за сол до работ (приближно 0,5 kg); често се случува да истече малку вода.
3. **Направете го ова само првиот пат: наполнете го резервоарот за сол со вода.**
4. Извадете ја инката и избришете ги остатоците од сол од отворот.

Проверете дали капачето е добро прицврстено за да не може да влезе детергент во садот за време на програмата за миење (ова може целосно да го оштети омекнувачот на вода).

Секогаш кога треба да додадете сол, задолжително е да ја завршите постапката пред почетокот на циклусот на миење за да не се создаде корозија. Преостанатиот солен раствор или зрната сол може да доведат до корозија, што резултира со трајно оштетување на компонентите од нерѓосувачки челик.
Гаранцијата не важи ако дефектите се предизвикани од такви околности. Ако садот за сол не е наполнет, омекнувачот на вода и грејачот може да се оштетат како резултат на акумулација на бигор. Се препорачува употреба на сол со секаков вид детергент за машина за садови.

ПОСТАВУВАЊЕ НА ТВРДОСТА НА ВОДАТА

За да може омекнувачот на вода да работи беспрекорно, неопходно е поставката за тврдост на водата да се заснова на вистинската тврдост на водата во вашиот дом. Овие информации може да ги добиете од вашиот локален снабдувач со вода. Фабричката поставка е „3". Види „ТАБЕЛА ЗА ТВРДОСТ НА ВОДАТА".

За да промените, следете ги упатствата во делот „МЕНИ ЗА ПОСТАВКИ".

Користете само сол што е специјално наменета за машини за садови.

Откако ќе истурите сол во машината, индикаторското светло за ДОПОЛНУВАЊЕ СОЛ ќе се исклучи.

Ако садот за сол не е наполнет, омекнувачот на вода и грејачот може да се оштетат како резултат на акумулација на бигор.
Се препорачува употреба на сол со секаков вид детергент за миење садови.

Табела за тврдост на водата			
Ниво	**°dH** Германски степени	**°fH** Француски степени	**°Clark** Англиски степени
1 (мека)	0 - 6	0 - 10	0 - 7
2 (средна)	7 - 11	11 - 20	8 - 14
3 (просечна)	12 - 16	21 - 29	15 - 20
4 (тврда)	17 - 34	30 - 60	21 - 42
5 (многу тврда)	35 - 50	61 - 90	43 - 62

СИСТЕМ ЗА ОМЕКНУВАЊЕ НА ВОДАТА

Омекнувачот на вода автоматски ја намалува тврдоста на водата, со што се спречува наталожување бигор на грејачот, придонесувајќи и за подобра ефикасност на миењето. **Овој систем се регенерира со сол, затоа е потребно повторно да се наполни садот за сол кога е празен.**

Фреквенцијата на регенерација зависи од поставката на нивото на тврдост на водата – регенерацијата се одвива еднаш на **4-6** Eco (Еко) циклуси со нивото на тврдост на водата поставено на **3**. Процесот на регенерација се јавува на почетокот на циклусот со дополнителна свежа вода.

- Една регенерација троши ~3L вода;
- Потребни се до 5 дополнителни минути за циклусот;
- Троши под 0.005kWh енергија.

ПОЛНЕЊЕ НА ДОЗЕРОТ ЗА СРЕДСТВО ЗА ПЛАКНЕЊЕ

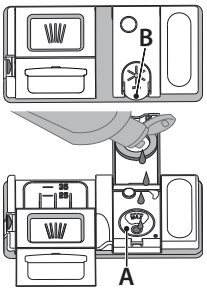

Средството за плакнење го олеснува СУШЕЊЕТО на садовите. Дозерот за средство за плакнење **A** треба да се наполни кога свети **индикаторското светло за ДОПОЛНУВАЊЕ СРЕДСТВО ЗА ПЛАКНЕЊЕ** ✳ на контролната табла.

1. Отворете го дозерот **B** со притискање и повлекување на јазичето на капакот.
2. Истурете го средството за плакнење (макс. 110 ml) и внимавајте да не се прелее од дозерот. Ако тоа се случи, веднаш исчистете со сува крпа.
3. За да го затворите, притиснете го капакот надолу додека не слушнете клик.

НИКОГАШ не истурајте го средството за плакнење директно во отворот на апаратот.

ПРИЛАГОДУВАЊЕ НА ДОЗАТА НА СРЕДСТВОТО ЗА ПЛАКНЕЊЕ

Ако не сте целосно задоволни со резултатите од сушењето, може да ја прилагодите количината на употребеното средство за плакнење.

За да промените, следете ги упатствата во делот „МЕНИ ЗА ПОСТАВКИ".

Ако нивото на средството за плакнење е поставено на НУЛА, нема да има средство за плакнење. Индикаторското светло за **НИСКО НИВО НА СРЕДСТВО ЗА ПЛАКНЕЊЕ** нема да светне ако нема средство за плакнење. Може да се постават најмногу 6 нивоа според моделот на машината за садови.

- Ако видите синкасти ленти на садовите, поставете мал број (0–3).
- Ако има капки вода или траги од бигор на садовите, поставете среден број (4–5).

ПОЛНЕЊЕ НА ДОЗЕРОТ ЗА ДЕТЕРГЕНТ

Користете само детергент кој е специјално наменет за машини за миење садови.

НЕ КОРИСТЕТЕ сјај за миење.

Ако ставите прекумерна количина детергент, може да доведе до остатоци од пена во машината по завршувањето на циклусот.

Употребата на детергент што не е наменет за машини за садови може да предизвика дефект или оштетување на апаратот.

За да се постигнат најдобри резултати при миење и сушење, потребна е комбинирана употреба на детергент, течност за средство за плакнење и рафинирана сол.

Препорачуваме да користите детергенти што не содржат фосфати или хлор, бидејќи овие производи се штетни за животната средина.

Добрите резултати на миењето зависат и од точната количина на детергент што се користи.

Надминувањето на наведената количина не резултира со поефикасно миење и го зголемува загадувањето на животната средина.

Количината може да се приспособи на нивото на нечистотија. Во случај на нормално извалкани садови, користете приближно или 35 g (детергент во прав) или 35 ml (течен детергент) и дополнителна кафена лажичка детергент директно во машината. Ако се користат таблети, доволна е една таблета.

Ако садовите се малку извалкани или ако се исплакнат со вода пред да се стават во машина за садови, намалете ја количината на детергент соодветно (минимум 25 g/ml) на пр. не ставајте прашок/гелот во машината.

За добри резултати при миењето, следете ги и упатствата прикажани на кутијата со детергент.

За дополнителни прашања, консултирајте се со производителите на детергенти.

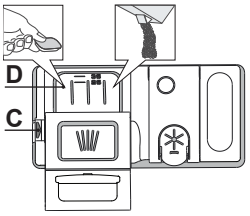

За да го отворите дозерот за детергент користете го уредот за отворање C. Ставете детергент само во сувиот дозер D. Ставете ја количината на детергент за предмиење директно во отворот.

1. Кога го мерите детергентот, погледнете ги споменатите информации за да ја ставите соодветната количина. Внатре во дозерот **D** има индикации кои помагаат во дозирањето на детергентот.
2. Отстранете ги остатоците од детергентот од рабовите на дозерот и затворете го капакот додека не кликне.
3. Затворете го капакот на дозерот за детергент со повлекување нагоре додека уредот за затворање не се прицврсти на своето место.

Дозерот за детергент автоматски се отвора во вистинско време според програмата.

Употребата на детергент што не е наменет за машини за садови може да предизвика дефект или оштетување на апаратот.

СЕКОЈДНЕВНА УПОТРЕБА

1. **ПРОВЕРКА НА ПРИКЛУЧОКОТ ЗА ВОДА**
   Проверете дали машината за садови е поврзана со довод на вода и дали вентилот е отворен.
2. **ВКЛУЧУВАЊЕ НА МАШИНАТА ЗА МИЕЊЕ САДОВИ**
   Отворете ја вратата и притиснете на копчето **ВКЛУЧУВАЊЕ-ИСКЛУЧУВАЊЕ**.
3. **НАПОЛНЕТЕ ГИ РЕШЕТКИТЕ** *(види ПОЛНЕЊЕ НА РЕШЕТКИТЕ)*.
4. **НАПОЛНЕТЕ ГО ДОЗЕРОТ ЗА ДЕТЕРГЕНТ**
5. **ИЗБЕРЕТЕ ПРОГРАМА И ПРИЛАГОДЕТЕ ГО ЦИКЛУСОТ**
   Изберете ја најсоодветната програма според видот на садовите и нивото на извалканост (види ОПИС НА ПРОГРАМИ) со притискање на копчето за избраната **ПРОГРАМА**.
   Изберете ги саканите опции (види ОПЦИИ И ФУНКЦИИ). Не сите опции се компатибилни со сите програми.
6. **ЗАПОЧНУВАЊЕ**
   Започнете го циклусот на миење со притискање на копчето **СТАРТ/Пауза** (се пали светилката) и затворете ја вратата во рок од 4 секунди. Кога програмата ќе започне, ќе слушнете единечно бипкање. Ако не ја затворите вратата во рок од 4 секунди, повторно ќе слушнете бипкање. Во овој случај, отворете ја вратата, притиснете на копчето **СТАРТ/Пауза** и повторно затворете ја вратата во рок од 4 секунди.
7. **ЗАВРШУВАЊЕ НА ЦИКЛУСОТ НА МИЕЊЕ**
   Крајот на циклусот на перење се означува со звук и на екранот се прикажува **END** (КРАЈ). Отворете ја вратата и исклучете го апаратот со притискање на копчето **ВКЛУЧУВАЊЕ-ИСКЛУЧУВАЊЕ**. Почекајте неколку минути пред да ги извадите садовите – за да не се изгорите. Извадете ги садовите така што ќе започнете од најдолната решетка.

Машината автоматски ќе се исклучи за време на одредени подолги периоди на неактивност, со цел да се минимизира потрошувачката на електрична енергија. Ако садовите се малку извалкани или ако се исплакнат со вода пред да се стават во машина за миење садови, соодветно намалете ја количината на употребениот детергент.

МЕНУВАЊЕ НА ПРОГРАМА ВО ТЕК

Ако изберете погрешна програма, може да ја смените ако започнала непосредно. **РЕСЕТИРАЈТЕ** ја машината: притиснете и задржете го копчето **ВКЛУЧУВАЊЕ-ИСКЛУЧУВАЊЕ** повеќе од 3 секунди и машината ќе се исклучи. **На таблата ќе се прикаже „0:01“.** Затворете ја вратата и почекајте додека не заврши циклусот на одвод (околу 1 минута). Отворете ја вратата и повторно вклучете ја машината со притискање на копчето **ВКЛУЧУВАЊЕ-ИСКЛУЧУВАЊЕ** и изберете нов циклус на перење и некоја од саканите опции. Започнете го циклусот со притискање на копчето **СТАРТ/Пауза** и затворете ја вратата во рок од 4 секунди.

ДОДАВАЊЕ САДОВИ

Без да ја исклучите машината, прво подотворете ја вратата за да не ве испрска вода (**СТАРТ/Пауза** светилката почнува да трепка) (**Внимание!: Врела пареа!**) и ставете ги садовите во машината. Притиснете на копчето **СТАРТ/Пауза** и затворете ја вратата во рок од 4 секунди, циклусот ќе продолжи од каде што застанал.

НЕНАДЕЈНО ПРЕКИНУВАЊЕ

Ако ја отворите вратата додека трае циклусот на миење, или ако снема струја, циклусот ќе запре. **САМО АКО ПРИТИСНЕТЕ** на копчето **СТАРТ/Пауза** и ја затворите вратата во рок од 4 секунди, циклусот ќе продолжи од каде што застанал.

СОВЕТИ И ПРЕПОРАКИ

СОВЕТИ

Пред да ги наполните корпите, отстранете ги сите остатоци од храна од садовите и испразнете ги чашите. **Не треба претходно да ги плакнете.** Наредете ги садовите така што да стојат цврсто и да не се превртат; и наредете ги садовите со отворите свртени надолу и конкавните/конвексните делови поставени косо, со што ќе дозволите водата да стигне до секоја површина и слободно да истече.

Предупредување: капаците, рачките, тавите и тавчињата за пржење не треба да го спречуваат ротирањето на краците на прскалката.

Ставете ги сите мали предмети во корпата за прибор за јадење.

Многу валканите садови и тавчиња треба да се стават во долната корпа бидејќи во овој дел прскалите за вода се посилни и овозможуваат повисоки перформанси на миење.

Откако ќе го наполните апаратот, проверете дали краците на прскалката можат слободно да се ротираат.

НЕСООДВЕТНИ САДОВИ

- Дрвени садови и прибор за јадење.
- Фино украсени чаши, ракотворби и антички садови. Нивните украси не се отпорни.
- Делови од синтетички материјал кои не издржуваат високи температури.
- Бакарни и лимени садови.
- Садови извалкани со пепел, восок, маст за подмачкување или мастило.

Боите на стаклените украси и алуминиумските/сребрените парчиња може да се променат и избледат за време на процесот на миење. Некои типови на стакло (на пр. кристални предмети) може да станат матни по неколку циклуси на миење.

ОШТЕТУВАЊЕ НА СТАКЛОТО И САДОВИТЕ

- Користете само чаши и порцелан со гаранција од производителот како безбедни за миење во машина за садови.
- Користете нежен детергент погоден за садови.
- Соберете ги чашите и приборот за јадење од машината за садови штом ќе заврши циклусот на миење.

СОВЕТИ ЗА ЗАШТЕДА НА ЕНЕРГИЈА

- Кога машината за садови за домаќинство се користи според упатствата на производителот, **миењето садови во машината обично троши помалку енергија и вода отколку рачното миење садови.**
- Со цел да се зголеми ефикасноста на машината за садови, **се препорачува да се започне циклусот на миење откако машината ќе биде целосно наполнета.** Полнењето на машината за садови за домаќинство до капацитетот назначен од производителот ќе придонесе за заштеда на енергија и вода. Информации за правилно полнење на садовите може да најдете во делот Полнење. Во случај на половично полнење, се препорачува да користите посебни опции за миење доколку се достапни (Половично полнење / Зонско миење / Повеќезонско миење), така што ќе ги наполните само избраните решетки. Неправилното полнење или преоптоварување на машината за садови може да го зголеми искористувањето на ресурсите (како што е вода, енергија и време, и да го зголеми нивото на бучава), намалувајќи ги перформансите на перење и сушење.
- Рачното претходно плакнење на садовите доведува до зголемена потрошувачка на вода и енергија и не се препорачува.

ХИГИЕНА

За да избегнете мирис и талог што може да се акумулира во машината за садови, **користете програма со висока температура најмалку еднаш месечно**. Ставете една кафена лажичка детергент и пуштете ја програмата без да додадете садови за да го исчистите вашиот апарат.

ОТПОРНА НА ЗАМРЗНУВАЊЕ

Ако апаратот е поставен во околина изложена на ризик од мраз, **мора водата целосно да се испушти.** Затворете го вентилот за вода, извадете ги доводните и одводните црева и оставете ја целата вода да истече. **Проверете дали омекнувачот на вода е полн со растворена сол за регенерација во садот за сол**, за заштита на апаратот од температури до –20°C. Ако апаратот се чувал во услови на мраз, истиот мора да остане на амбиентална температура од мин. 5°C **најмалку 24 часа** пред првото вклучување.

ТАБЕЛА СО ПРОГРАМИ

Програма	Опис на програмите		Фаза на сушење	NaturalDry *)	Достапни опции **)	Времетраење на програмата за миење (ч.: мин.)***)	Потрошувачка на вода (литри/циклус)	Потрошувачка на енергија (kWh/циклус)
Eco	**Еко** 50°- Програмата е погодна за чистење на нормално валкани садови, бидејќи за оваа употреба е најефикасната програма во однос на нејзината комбинирана потрошувачка на енергија и вода и бидејќи се користи за проценка на усогласеноста со законодавството на ЕУ за екодизајн.		√	√	POWER CLEAN	4:00	9,5	0,64
A	**Авто Интензивна** 65° - Автоматска програма за многу валкани садови и тавчиња.	Го чувствува нивото на нечистотија на садовите и соодветно ја прилагодува програмата. Кога сензорот го препознава нивото на извалканост, на екранот се појавува анимација (околу мин.) и времетраењето на циклусот се ажурира.	√	√	POWER CLEAN	2:25 - 3:10	17,0- 25,0	1,30 - 1,70
A	**Авто Мешани** 55° - Автоматска програма за нормално валкани садови со засушени остатоци од храна.		√	√	POWER CLEAN	1:20 - 3:20	7,5 - 20,5	0,75 - 1,20
A	**Авто Брзо** 50° - Автоматска програма за нормално и малку валкани садови. Циклус за секој ден кој обезбедува оптимални перформанси на чистење и сушење за пократко време.		√	√	POWER CLEAN	1:00 - 1:50	8,0 - 16,0	0,70 - 1,10
	Рапид 45° - Програмата се препорачува за ограничена количина на малку валкани садови без засушени остатоци од храна. Не ја вклучува фазата на сушење.		-	√		0:30 - 0:40	10,5 - 15,0	0,55 - 0,65
	Кристали 45° - Програма за деликатни предмети, кои се почувствителни на високи температури, на пример, чаши и шолји.		√	√		1:40 - 1:50	12,5 - 17,0	0,95 - 1,20
	Предмиење - Се користи за освежување на садовите кои се планирани да се измијат подоцна. Со оваа програма не треба да се користи детергент.		-	√		0:12	4,5	0,10
	Самочистење 65° - Програма што треба да се користи за одржување на машината за садови и системот за управување со вода, да се пушта само кога машината за садови е ПРАЗНА со користење на специфични детергенти наменети за одржување на машината.		-	-		1:15	12,7	1,10

Податоците од програмата ЕКО се мерат во лабораториски услови според европскиот стандард EN 60436:2020.
Забелешка за лаборатории за тестирање: За информации за компаративните услови за тестирање EN, испратете е-пошта на следната адреса: dw_test_support@europeanappliances.com
Пред некоја од програмите не е потребен предтретман на садовите.
**) Вратата се отвора пред да заврши програмата. Ова е за да се подобри ефикасноста на сушењето. Почекајте додека да достигне 00:00 за да ги извадите садовите од машината.*
***) Не можат сите опции да се користат истовремено.*
****) Вредностите дадени за програми различни од програмата Еко се само индикативни. Вистинското време може да варира во зависност од многу фактори како што се температурата и притисокот на доводната вода, собната температура, количината на детергент, количината и типот на садови, балансирање на садовите, дополнителните избрани опции и калибрацијата на сензорот. Калибрацијата на сензорот може да го зголеми времетраењето на програмата до 20 мин.*

ОПЦИИ И ФУНКЦИИ

Ве молиме скенирајте го **QR-кодот** на вашиот производ за да имате подетални информации.

ОПЦИИТЕ може да се изберат/откажат, по избирање на програмата, директно со притискање на соодветното копче (ако има – се пали индикаторското светло) *(види КОНТРОЛНА ТАБЛА)***. Ако некоја опција не е компатибилна со избраната програма** *(види ТАБЕЛА СО ПРОГРАМИ)***, соодветната LED светилка трепка брзо 3 пати и ќе слушнете бипкања. Опцијата нема да биде овозможена. Една опција може да го промени времетраењето, потрошувачката на вода или енергија за програмата.**

POWER CLEAN® - Благодарение на дополнителните млазници за напојување, оваа опција обезбедува поинтензивно и помоќно миење во долната решетка, во одредена област (погледнете во делот Power Clean® полнење).

ПОЛОВИЧНО ПОЛНЕЊЕ - Ако нема многу садови за миење, ПОЛОВИЧНО ПОЛНЕЊЕ се користи за заштеда на вода, струја или време во зависност од избраната програма.

Не заборавајте да ја намалите количината на детергент.

ДОПОЛНИТЕЛНО СУШЕЊЕ - Повисоката температура за време на последното плакнење и продолжената фаза на сушење овозможува подобрено сушење.

ТИВКА - Погодна за работа на апаратот во текот на ноќта. Оваа опција може да се користи за ограничување на емисиите на бучава за време на фазите на миење. Ќе го зголеми времетраењето на циклусот во зависност од изборот на основниот циклус.

ДЕЗИНФЕКЦИЈА И ПЛАКНЕЊЕ - Оваа опција може да се користи за дезинфекција на измиените садови. Ќе ја зголеми конечната температура на плакнење и ќе додаде антибактериско перење на избраната програма. Идеален за чистење на садови и шишиња за хранење. Вратата на машината за миење садови мора да се држи затворена за целото времетраење на програмата за да се гарантира намалување на бактериите. **ПРЕДУПРЕДУВАЊЕ: садовите и чиниите може да бидат многу жешки на крајот од циклусот.**

ТУРБО – Благодарение на опцијата ТУРБО може да го намалите времетраењето до 40% во зависност од избраната основна програма. Се зголемува потрошувачката на енергија и вода.

ОДЛОЖЕН СТАРТ - Почетокот на програмата може да биде одложен за временски период помеѓу **30** минути и **24** часа.

1. Изберете ја програмата и саканите опции. Притиснете го копчето ОДЛОЖЕН СТАРТ (повеќе пати) за да го одложите почетокот на програмата. Може да се прилагоди од 30 минути до 24 часа. Откако ќе дојдете до поставката за 24 часа, уште еднаш притиснете на ОДЛОЖЕН СТАРТ за да ја деактивирате функцијата ОДЛОЖЕН СТАРТ.
2. Притиснете на копчето СТАРТ/Пауза и затворете ја вратата во рок од 4 секунди. Тајмерот ќе почне да одбројува.
3. Откако ќе помине ова време, индикаторското светло се исклучува и програмата автоматски започнува.

Функцијата ОДЛОЖЕН СТАРТ не може да се постави откако ќе се стартува програмата.

ПРЕПОЗНАВАЊЕ - Кога сензорот го препознава нивото на извалканост, на екранот се појавува анимација (околу 20 мин.) и времетраењето на циклусот се ажурира. Препознавањето е за нивото на извалканост на садовите и го има кај сите циклуси (освен Еко) со соодветно прилагодување на програмата.

ОТСТРАНУВАЊЕ БИГОР - Аларм - Детектиран е бигор на внатрешните компоненти на апаратот. Проверете дали **Поставката за Тврдост на Водата** е со точната вредност и дали има сол во садот за **сол** *(види ПРВА УПОТРЕБА)*, потоа **употребете производ за отстранување бигор** (се препорачува брендот WPro) **со програмата Самочистење**. По успешно отстранување бигор, иконата ќе исчезне од екранот. Ако не се извршат горенаведените дејства, перформансите на производот ќе се влошат.

Ќе почне да трепка предупредувањето за Отстранување бигор и на екранот ќе се појави аларм «**dES**». Ако сè уште не се преземе никаков дејство, апаратот ќе дозволи да се стартуваат само одреден број на циклуси (означено при приказот на алармот «**dES**») и потоа ќе се **БЛОКИРА** за да се спречи оштетување на компонентата, **каде ќе биде достапна само програмата Самочистење**. Со целосно отстранување на бигорот, производот ќе се деблокира. Во случај на екстремно високи количества бигор, можеби отстранувањето ќе треба да се повтори за да биде ефикасно.

ПРЕОСТАНАТО ВРЕМЕ ПРИКАЖАНО НА ПОДОТ – LED светло проектирано на подот кое го означува времето што останува до крајот на циклусот. Светлото се гаси секогаш кога ќе се отвори вратата. Светлото се гаси на крајот на циклусот. Оваа функција е стандардно активна, но можно е да се деактивира „МЕНИ ЗА ПОСТАВКИ".

ВНАТРЕШНИ СВЕТЛА – Кога функцијата е активна, LED светлата во внатрешноста автоматски се вклучуваат/исклучуваат веднаш штом корисникот ќе ја отвори/затвори вратата. Ако вратата остане отворена повеќе од 10 минути, LED светлата во внатрешноста се исклучуваат (за повторно да се вклучат, вратата треба да се затвори и повторно да се отвори). Оваа функција е стандардно активна, но можно е да се деактивира „МЕНИ ЗА ПОСТАВКИ".

NaturalDry - Тоа е систем за сушење со конвекција кој автоматски ја отвора вратата за време/по фазата на сушење за да обезбеди исклучителни перформанси на сушење секој ден. Вратата се отвора на температура што е безбедна за вашите кујнски елементи, така што вратата нема да се отвора кога е вклучена опцијата ДЕЗИНФЕКЦИЈА И ПЛАКНЕЊЕ.

Како дополнителна заштита од пареа, заедно со машината за садови се додава специјално изработена заштитна фолија.

За да видите како да ја монтирате заштитната фолија, погледнете го УПАТСТВОТО ЗА ИНСТАЛАЦИЈА.

Оваа функција е стандардно активна, но можно е да се деактивира „МЕНИ ЗА ПОСТАВКИ".

ЗАТВОРЕН ВЕНТИЛ ЗА ВОДА - Аларм - Трепка, кога нема доводна вода или е затворен вентилот за вода.

ПОЛНЕЊЕ НА РЕШЕТКИТЕ

КАПАЦИТЕТ: **15** стандардни поставки за садови

НАЈВИСОКА РЕШЕТКА

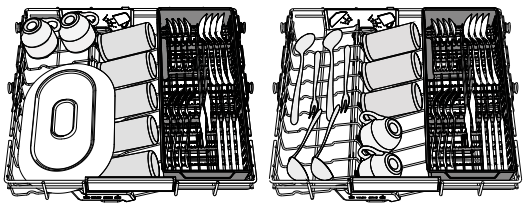

Највисоката решетка обезбедува избрана зона за миење чинии, шолји, дури и големи чинии и прибор за јадење што вообичаено би ги ставиле на долните решетки, правејќи дополнителен простор за остатокот од садовите од денот.

Ножевите и другите прибори со остри рабови мора да бидат поставени со сечилата свртени надолу.

Посебното распоредување на приборот за јадење го олеснува собирањето по миењето и ги подобрува перформансите на миење и сушење.

ГОРНА РЕШЕТКА

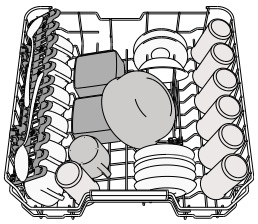

Ставете деликатни и лесни садови: чаши, шолји, тацни, ниски чинии за салата.

Горната решетка има држачи за навртување кои може да се користат во вертикална положба кога се поставуваат тацни за чај/десерт или во пониска положба за поставување длабоки садови и садови за храна.

(пример за полнење на горната решетка)

ПРИЛАГОДУВАЊЕ НА ВИСИНАТА НА ГОРНАТА РЕШЕТКА

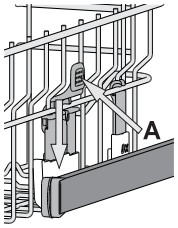

Висината на горната решетка може да се прилагоди: висока положба за ставање гломазни садови во долната корпа и ниска положба за максимално искористување на држачите за навртување со создавање повеќе простор нагоре и избегнување судир со предметите ставени на долната решетка.

Горната решетка е опремена со **Регулатор на Висината** (види слика), без притискање на рачките, подигнете го со едноставно држење на страните на решетката, штом решетката е стабилна на повисоката положба. За да ја вратите на пониската положба, притиснете ги рачките **A** на страните на решетката и поместете ја корпата надолу.

Препорачуваме да не ја прилагодувате висината на решетката кога е наполнета. НИКОГАШ не кревајте ја или спуштајте ја корпата само од едната страна.

ПРЕКЛОПЛИВИ КЛАПИ СО ПРИЛАГОДЛИВА ПОЛОЖБА

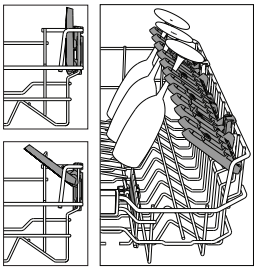

Страничните преклопни клапи може да се преклопат или расклопат за да се оптимизира распоредот на садовите на решетката. Чашите за вино може безбедно да се стават на преклопливите клапи со вметнување на стеблото на секоја чаша во соодветните отвори.

Во зависност од моделот:

- за да се расклопат клапите, потребно е да се лизнат нагоре и да се ротираат или да се ослободат од прицврстувачите и да се повлечат надолу;
- за да ги преклопите клапите, потребно е да ги ротирате и да ги лизнете клапите надолу или да ги повлечете нагоре и да ги закачите клапите на прицврстувачите.

ДОЛНА РЕШЕТКА

За тенџерија, капаци, чинии, чинии за салата, прибор за јадење итн. Големите чинии и капаци може идеално да се постават на страните за да не се попречи кракот на прскалката.

Долната решетка има држачи за навртување кои може да се користат во вертикална положба кога се поставуваат чинии или во хоризонтална положба (пониска) за лесно да се постават тавите и чиниите за салата.

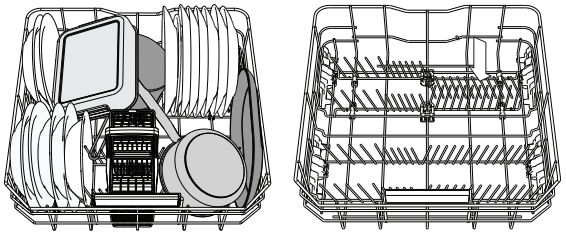

(пример за полнење на долната решетка)

POWER CLEAN®

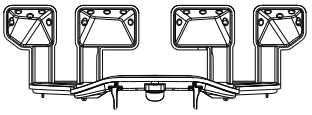

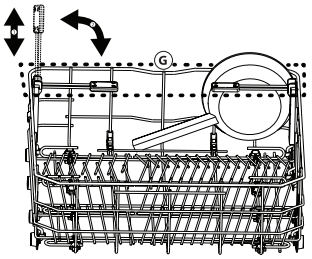

Power Clean® ги користи специјалните млазници за вода во задниот дел на шуплината за поинтензивно миење на многу валканите садови. Долната решетка има Space Zone, специјална потпора за извлекување во задниот дел на решетката што може да се користи за потпирање тавчиња за пржење или тави за печење во исправена положба, со што ќе заземаат помалку простор.

Кога ќе ги ставите тенџеријата/тепсиите свртени кон компонентата Power Clean®, активирајте **POWER CLEAN®** на панелот.

Како да го користите Power Clean®:

1. Прилагодете го делот **G** за Power Clean® така што ќе ги преклопите држачите на задните плочи за да ги ставите тенџеријата.
2. Ставете ги тенџеријата и тепсиите вертикално во делот Power Clean®. Тенџеријата треба да бидат свртени кон моќните млазници.

КОШНИЦА ЗА ПРИБОР

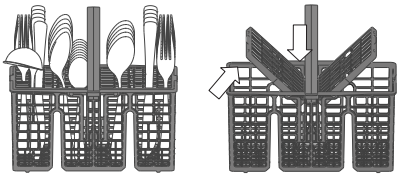

Таа е опремена со горни решетки за подобра распределба на приборот за јадење. Мора да биде поставен само на предната страна на долната решетка.

Ножевите и другиот прибор со остри рабови мора да се стават во корпата за прибор за јадење со врвовите свртени надолу или мора да бидат поставени хоризонтално во преградите за склопување на горната решетка.

ГРИЖА И ОДРЖУВАЊЕ

ВНИМАНИЕ: Секогаш исклучувајте го апаратот од струја при чистење или одржување. Не користете запаливи течности за чистење на машината.



ЧИСТЕЊЕ НА МАШИНАТА ЗА САДОВИ

Сите траги од внатрешноста на апаратот може да се отстранат со крпа натопена со вода и малку оцет.
Надворешните површини на машината и контролната табла може да се исчистат со мека крпа натопена со вода. Не користете растворувачи или абразивни производи.

СПРЕЧУВАЊЕ НЕПРИЈАТНИ МИРИСИ

Секогаш држете ја вратата на апаратот подотворена за да не се создаде влага и да не остане во машината.
Редовно чистете ги заптивките околу вратата и дозерите за детергент со влажен сунѓер. Ова ќе спречи храната да остане во заптивките, што е главната причина за создавање непријатни мириси.

ПРОВЕРКА НА ЦРЕВОТО ЗА ВОДА

Редовно проверувајте го доводното црево дали е извиткано или напукнато. Ако е оштетено, заменете го со ново црево достапно преку нашиот постпродажен ервис или преку вашиот специјализиран дилер.
Во зависност од типот на цревото:

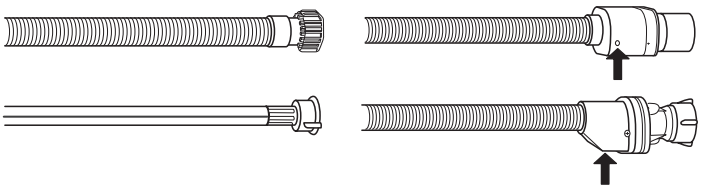

Ако доводното црево има прозирна обвивка, периодично проверувајте дали бојата локално се засилува. Ако одговорот е да, цревото може да протекува и треба да се замени.
За црева за запирање вода: проверете го прозорецот за проверка на малиот сигурносен вентил (видете стрелка). Ако е црвен, функцијата за запирање на водата е активирана и цревото мора да се замени со ново.
За одвртување на ова црево, притиснете го копчето за ослободување додека го одвртувате цревото.

ЧИСТЕЊЕ НА ЦРЕВОТО ЗА ДОВОД НА ВОДА

Ако цревата за вода се нови или не се користени подолг временски период, оставете ја водата да тече за да бидете сигурни дека е чиста и без нечистотии пред да ги поврзете. Ако не се преземе
оваа претпазливост, цревото за довод на вода може да се затне и да ја оштети машината за садови.

ЧИСТЕЊЕ НА СКЛОПОТ НА ФИЛТЕРОТ

Редовно чистете го склопот на филтерот за да не се затнат филтрите и правилно да истекува отпадната вода.
Користењето на машината за садови со затнати филтри или страни предмети во системот за филтрирање или прскалките може да предизвика дефект што ќе резултира со губење на перформансите на машината, бучна работа или поголема потрошувачка на ресурси.
Склопот на филтерот се состои од три филтри кои ги отстрануваат остатоците од храна од водата за миење и потоа ја рециркулираат водата.

Машината за садови не смее да се користи без филтри или ако филтерот е лабав.

Најмалку еднаш месечно или по секои 30 циклуси, проверете го склопот на филтерот и доколку е потребно исчистете го темелно под проточна вода, користејќи неметална четка и следејќи ги упатствата подолу:

1. Свртете го цилиндричниот филтер **A** налево и извлечете го (слика 1). **Важно е при повторното поставување на филтерот да се спојат двата триаголници прикажани на сликата.**
2. Извадете го длабокиот филтер **B** со мал притисок врз страничните клапи (слика 2).
3. Извлечете го филтерот со плоча од не'рѓосувачки челик **C** (слика 3).
4. Во случај да најдете страни предмети (како скршено стакло, порцелан, коски, семки од овошје итн.) **внимателно извадете ги**.
5. Проверете ја мрежата и отстранете ги сите остатоци од храна. **НИКОГАШ НЕ ОТСТРАНУВАЈТЕ** ја заштитата на пумпата за циклус на миење (прикажано со стрелка) (слика 4).

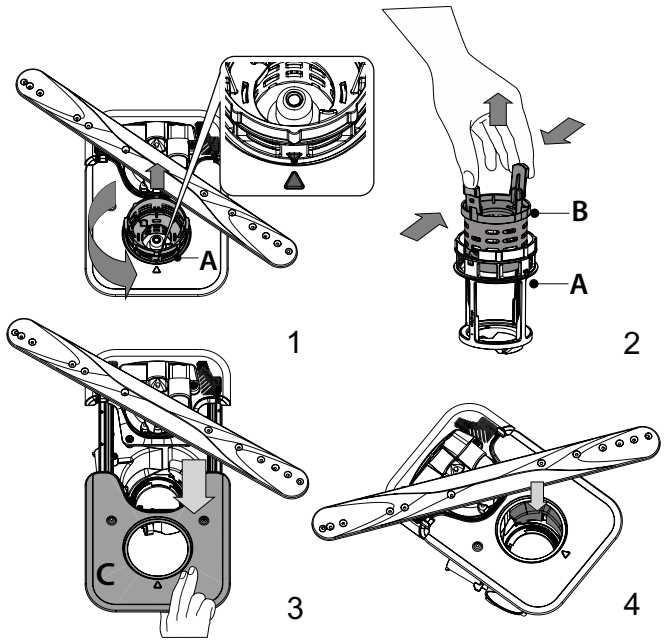

Откако ќе ги исчистите филтрите, заменете го склопот на филтерот и фиксирајте го во правилната положба; ова е од суштинско значење за одржување на ефикасното функционирање на машината за садови.

ЧИСТЕЊЕ НА КРАЦИТЕ НА ПРСКАЛИТЕ

ЧИСТЕЊЕ НА КРАЦИТЕ НА ПРСКАЛИТЕ

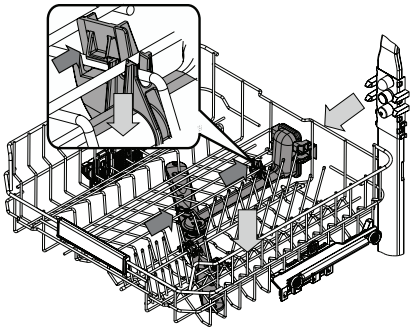

Во некои случаи, остатоците од храна може да се натрупаат на прскалките и да ги блокираат отворите за прскање на водата. Затоа се препорачува одвреме-навреме да ги проверувате краците и да ги чистите со мала неметална четка.
За да ја извадите горната прскалка, мора да го извадите и колекторот.

Највисоката решетка има фиксирана цевка за перење со сите млазници за перење свртени нагоре. За да ја исчистите, може да ја извлечете решетката нанадвор и со пинцета да ги отстраните предметите што може да се заглавени во млазниците.

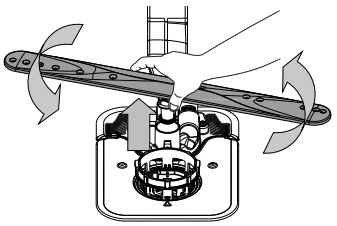

Долната прскалка може да се извади со повлекување нагоре и ротирање налево. Истата може повторно да се монтира со повлекување надолу и ротирање надесно.

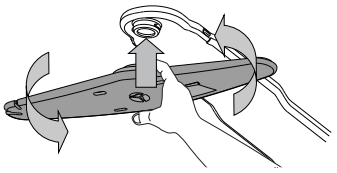

Раката за прскање на таванот може да се отстрани со притискање нагоре и потоа ротирање спротивно од стрелките на часовникот. Истата може повторно да се монтира со повлекување нагоре и ротирање надесно.

РЕШАВАЊЕ ПРОБЛЕМИ

Во случај вашата машина за садови да не работи правилно, проверете дали проблемот може да се реши со консултирање на следнава листа. За други грешки или проблеми, контактирајте со овластен постпродажен сервис чии податоци за контакт може да се најдат во гарантната книшка. Резервните делови ќе бидат достапни за период до 7 или до 10 години, во согласност со специфичните барања на регулативата.

ПРОБЛЕМИ	МОЖНИ ПРИЧИНИ	РЕШЕНИЈА
Индикаторот за сол свети	Резервоарот за сол е речиси празен.	Наполнете го резервоарот со сол *(за повеќе информации – види ПОЛНЕЊЕ НА РЕЗЕРВОАРОТ ЗА СОЛ)*. Доколку е потребно, проверете ја поставката за тврдост на водата *(види табела ПОСТАВКИ ЗА ТВРДОСТ НА ВОДАТА)*.
Индикаторот за сол трепка	Резервоарот за сол е празен.	Наполнете го резервоарот со сол што е можно поскоро. Ако го користите апаратот без сол може да дојде до оштетување на внатрешните компоненти.
Индикаторот за средство за плакнење свети или трепка	Дозерот за средство за плакнење е празен. (Откако ќе дополните средство за плакнење, индикаторот може да свети уште некое време).	Наполнете го дозерот со средство за плакнење *(за повеќе информации – види ПОЛНЕЊЕ НА ДОЗЕРОТ ЗА СРЕДСТВО ЗА ПЛАКНЕЊЕ)*.
Индикаторот за бигор свети или трепка; Се прикажува алармот „**dES**“.	Има бигор на внатрешните компоненти на апаратот.	Веднаш исчистете го апаратот од бигор со помош на програмата за Самочистење и со средство за чистење бигор *(види ОПЦИИ И ФУНКЦИИ)*. Наполнете го резервоарот со сол. Проверете ја поставката за тврдост на водата. Ако апаратот не се исчисти од бигор, ќе престане да работи.
Машината за садови не се вклучува или не реагира на командите.	Апаратот не е правилно поврзан во струја.	Вклучете го кабелот во штекер.
	Нема струја.	Од безбедносни причини, машината за садови нема повторно да се вклучи автоматски кога ќе се врати струјата. Отворете ја вратата од машината за садови, притиснете на копчето СТАРТ/Пауза и затворете ја вратата во рок од 4 секунди.
	Вратата од машината за садови не е затворена. Игличката за NaturalDry не е вметната.	Силно туркајте ја вратата додека не слушнете „клик“.
	Циклусот се прекинува со отворање на вратата подолго од 4 секунди.	Притиснете на СТАРТ/Пауза и затворете ја вратата во рок од 4 секунди.
	Контролната табла не реагира или се прикажува **F6 E1**.	Исклучете го апаратот со притискање на копчето ВКЛУЧУВАЊЕ-ИСКЛУЧУВАЊЕ/Ресетирање, повторно вклучете го по околу една минута и рестартирајте ја програмата. Ако проблемот не се реши, исклучете го апаратот 1 минута, а потоа повторно вклучете го.
Машината за садови не ја испушта водата. На екранот се прикажува: **F7 E3** или **F9 E1**	Филтерот е затнат со остатоци од храна или бигор.	Исчистете го филтерот и исчистете го апаратот од бигор *(види ЧИСТЕЊЕ НА СКЛОПОТ НА ФИЛТЕРОТ и ИНСТРУКЦИИ ЗА ЧИСТЕЊЕ БИГОР)*.
	Одводното црево е превиткано.	Проверете го одводното црево *(види ИНСТРУКЦИИ ЗА ИНСТАЛАЦИЈА)*.
	Одводната цевка на лавабото е блокирана.	Исчистете ја одводната цевка на лавабото.
Машината за садови е многу бучна.	Садовите се удираат едни од други.	Правилно поставете ги садовите *(види ПОЛНЕЊЕ НА РЕШЕТКИТЕ)*.
	Има големо количество пена.	Детергентот не е правилно измерен или не е погоден за употреба во машини за садови *(види ПОЛНЕЊЕ НА ДОЗЕРОТ ЗА ДЕТЕРГЕНТ)*. Рестартирајте го моменталниот циклус така што ќе ја исклучите машината и повторно ќе ја вклучите, изберете нова програма, притиснете СТАРТ/Пауза и затворете ја вратата во рок од 4 секунди. Не ставајте детергент.
	Садовите не се правилно распоредени.	Правилно распоредете ги садовите *(види ПОЛНЕЊЕ НА РЕШЕТКИТЕ)*.
	Филтерот е затнат со остатоци од храна или бигор.	Исчистете го склопот на филтерот *(види ГРИЖА И ОДРЖУВАЊЕ)*.
Садовите не се чисти.	Садовите не се правилно распоредени.	Правилно распоредете ги садовите *(види ПОЛНЕЊЕ НА РЕШЕТКИТЕ)*.
	Краците на прскалката не можат слободно да се ротираат поради садовите.	Правилно распоредете ги садовите (види ПОЛНЕЊЕ НА РЕШЕТКИТЕ). Проверете дали горната решетка е во правилна положба и прилагодете ја (подигнете ја) доколку е потребно.
	Циклусот на миење е премногу слаб.	Изберете соодветен циклус на миење *(види ТАБЕЛА СО ПРОГРАМИ)*.
	Има големо количество пена.	Детергентот не е правилно измерен или не е погоден за употреба во машини за садови *(види ПОЛНЕЊЕ НА ДОЗЕРОТ ЗА ДЕТЕРГЕНТ)*.
	Капачето на преградата за средство за плакнење не е правилно затворено.	Погрижете се правилно да го затворите капачето на дозерот за средство за плакнење.
	Филтерот е затнат со остатоци од храна или бигор.	Исчистете го филтерот и исчистете го апаратот од бигор *(види ЧИСТЕЊЕ НА СКЛОПОТ НА ФИЛТЕРОТ)*.
	Резервоарот за сол е празен.	Наполнете го резервоарот за сол *(види ПОЛНЕЊЕ НА РЕЗЕРВОАРОТ ЗА СОЛ)*.
Машината за садови не се полни со вода. На екранот се прикажува: **H_2O** и ⌀ свети; се слуша звучен сигнал.	Нема вода во доводот за вода или вентилот е затворен.	Проверете дали има вода во доводот за вода и дали вентилот за вода е отворен.
	Цревото за довод на вода е превиткано.	Проверете го доводното црево *(види ИНСТАЛАЦИЈА)*. Отворете ја вратата од машината за садови, притиснете на копчето СТАРТ/Пауза и затворете ја вратата во рок од 4 секунди.
	Решетката во цревото за довод на вода е затната; треба да ја исчистите.	Проверете ја и исчистете ја решетката во цревото за довод на вода. Отворете ја вратата од машината за садови, притиснете на копчето СТАРТ/Пауза и затворете ја вратата во рок од 4 секунди.

Машината за садови предвреме го завршува циклусот. На екранот се прикажува: **F8 E3**	Филтерот е затнат со остатоци од храна или бигор.	Исчистете го филтерот и исчистете го апаратот од бигор *(види ЧИСТЕЊЕ НА СКЛОПОТ НА ФИЛТЕРОТ и ИНСТРУКЦИИ ЗА ЧИСТЕЊЕ БИГОР).*
	Одводното црево е поставено премногу ниско или се влева во домашната канализација.	Проверете дали крајниот дел од одводното црево е поставен на правилната висина (види ИНСТАЛАЦИЈА). Проверете дали се влева во домашната канализација и ако треба, поставете блокада/вентил за довод на воздух.
	Има големо количество пена.	Детергентот не е правилно измерен или не е погоден за употреба во машини за садови *(види ПОЛНЕЊЕ НА ДОЗЕРОТ ЗА ДЕТЕРГЕНТ).*
	Има воздух во доводот за вода.	Проверете дали има протекувања или други проблеми во доводот на вода што доведува до навлегување воздух.
Садовите не се добро исушени.	Нема средство за плакнење или има многу мала количина.	Погрижете се дозерот за средство за плакнење да биде наполнет (види ПОЛНЕЊЕ НА ДОЗЕРОТ ЗА СРЕДСТВО ЗА ПЛАКНЕЊЕ). Повеќенаменските таблети, сами по себе, нема да обезбедат толку добри ефекти на сушење како употребата на течно средство за плакнење.
	Садовите се извадени откако вратата автоматски се отворила, но пред самиот крај на циклусот.	Проверете дали циклусот завршил пред да почнете со вадење на садовите (види СЕКОЈДНЕВНА УПОТРЕБА). За уште подобри резултати при сушењето, се препорачува да ги оставите садовите да седат во машината со отворена врата уште 15 минути по завршувањето на циклусот.
	Садовите се многу рамно поставени.	Ако забележите многу вода во шуплините на чашите, шолјите или чиниите, обидете се понакосено да ги поставите садовите (особено тие на горната решетка) за да дозволите да излезе поголемата количина на вода пред да започне сушењето.
	Избраниот циклус нема фаза на сушење.	Проверете во Табелата со програми дали избраната програма има фаза на сушење. Циклусот без фаза на сушење може да не ја даде посакуваната ефикасност на сушење, затоа се препорачува да го промените циклусот со циклус што има фаза на сушење.
	Садовите се од нелеплив материјал или пластика.	Нормално е да останат неколку капки вода на овој тип материјали.
Садовите и чашите имаат сини ленти или сини нијанси.	Надмината е дозата на средство за плакнење.	Прилагодете ја дозата на пониска поставка.
Садовите и чашите се покриени со бигор или белузлав слој.	Резервоарот за сол е празен.	Наполнете го резервоарот со сол што е можно поскоро. Ако го користите апаратот без сол може да дојде до оштетување на внатрешните компоненти.
	Поставката за тврдост на водата е на многу ниско ниво.	Зголемете ја поставката *(види ТАБЕЛА ЗА ТВРДОСТ НА ВОДАТА).*
	Капачето на резервоарот за сол не е правилно затворено.	Проверете и затворете го капачето на резервоарот за сол.
	Резервоарот за средство за плакнење е празен или не е доволна дозата на средството за плакнење.	Наполнете го резервоарот со средство за плакнење и проверете ја поставката за дозирање (за повеќе информации – види ПОЛНЕЊЕ НА ДОЗЕРОТ ЗА СРЕДСТВО ЗА ПЛАКНЕЊЕ).
На машината за садови се прикажува **F8 E5**	Вентилот е блокиран или неисправен.	Ако може, затворете го вентилот за вода. Не исклучувајте ја струјата. Јавете се во сервис.
Истекувањето на детергентот.	Зависи од течниот детергент што се користи и може да се нагласи во случај на активирање на опцијата за одложување.	Малите протекувања нема да предизвикаат дефект на машината и може да се спречат со промена на типот на течен детергент или со користење таблети.

Политики, стандардна документација, нарачка на резервни делови и дополнителни информации за производот може да се најдат со:

- Користење на QR-код
- Посетете ја нашата веб-страница **docs.whirlpool.eu/docs** и **parts-selfservice.europeanappliances.com**
- Алтернативно, **контактирајте ја нашата служба за постпродажба** (види телефонски број во гарантната книшка). Кога ја контактирате нашата служба за постпродажба, ве молиме наведете ги шифрите дадени на идентификациската табличка на вашиот производ.

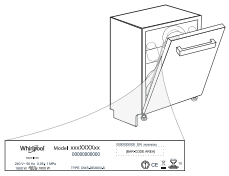

Информациите за моделот може да се вратат со користење на QR-кодот пријавен во енергетската етикета. Етикетата го вклучува и идентификаторот на моделот што може да се користи за да се консултира порталот на регистарот на https://eprel.ec.europa.eu.

®/TM/ © 2024 Whirlpool, Се произведува под лиценца

DZIĘKUJEMY ZA ZAKUP PRODUKTU WHIRLPOOL
Aby uzyskać kompleksową pomoc, prosimy zarejestrować urządzenie na stronie: **www.whirlpool.eu/register.**

Przed rozpoczęciem użytkowania urządzenia, należy uważnie przeczytać instrukcję bezpieczeństwa i instrukcję montażu.
Po instalacji prosimy pamiętać o wyjęciu ze zmywarki wszystkich elementów zabezpieczających w czasie transportu.

ZESKANUJ KOD QR NA SWOIM URZĄDZENIU, ABY UZYSKAĆ BARDZIEJ SZCZEGÓŁOWE INFORMACJE.

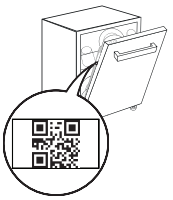

Panel sterowania zmywarki uruchamia się przyciskiem WŁ./WYŁ.
W celu oszczędzania energii panel sterowania wyłącza się automatycznie po upływie 10 minut, jeśli nie zostanie wybrany żaden program.

OPIS PRODUKTU

URZĄDZENIE

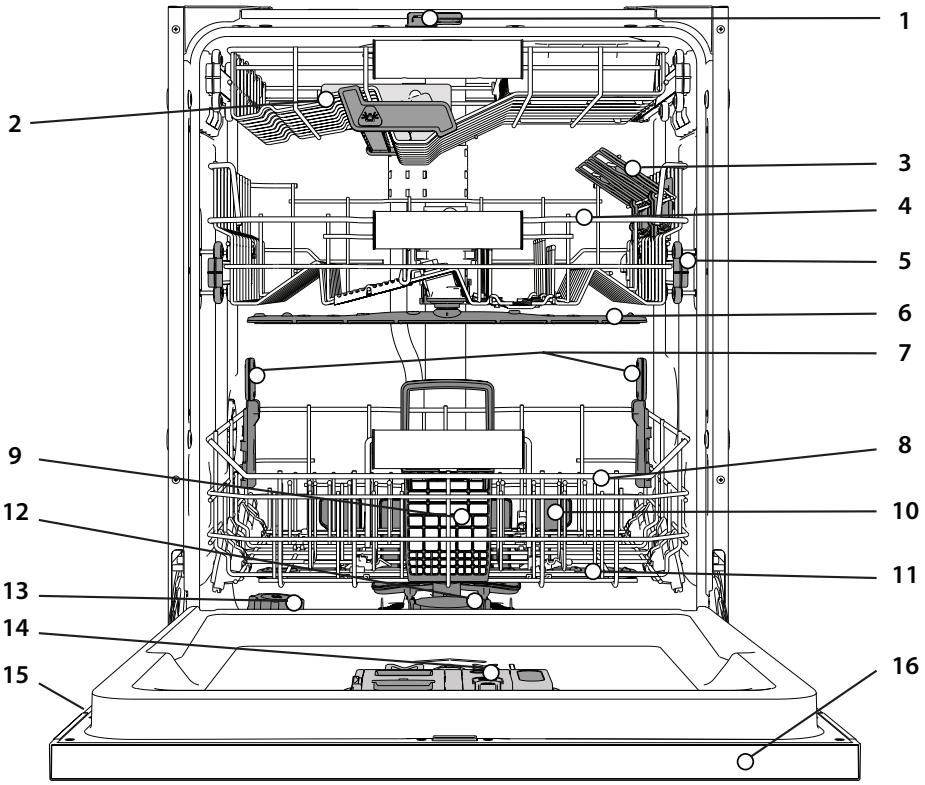

1. NaturalDry
2. Najwyższy kosz
3. Składane półeczki
4. Górny kosz
5. Regulator wysokości górnego kosza
6. Górne ramię natryskowe
7. Wsporniki Power Clean®
8. Dolny kosz
9. Koszyk na sztućce
10. Power Clean®
11. Dolne ramię natryskowe
12. Zespół filtra
13. Zbiornik soli
14. Dozowniki detergentu i płynu nabłyszczającego
15. Tabliczka znamionowa
16. Panel sterowania

PANEL STEROWANIA



1. Przycisk i kontrolka **WŁ.-WYŁ./Reset**
2. Przycisk i kontrolka wyboru **programu Eko**
3. Przycisk i kontrolka wyboru **programu Automatyczny Intensywny**
4. Przycisk i kontrolka wyboru **programu Automatyczny Mieszany**
5. Przycisk i kontrolka wyboru **programu Automatyczny Szybki**
6. Przycisk i kontrolka wyboru **programu Szybki**
7. Przycisk i kontrolka wyboru **programu Kryształy / Samoczyszczenie -** wciskanie przycisku przez 3 sek.
8. Przycisk i kontrolka wyboru **programu Mycie Wstępne**
9. Kontrolka **Brak soli**
10. Kontrolka **Brak płynu nabłyszczającego**
11. **Wyświetlacz**
12. **Numer programu** i **wskaźnik pozostałego czasu**
13. Kontrolka **Zawór Wody Zamknięty**
14. Kontrolka **ODKAMIENIANIE**
15. Przycisk i kontrolka **opcji Power Clean®**
16. Przycisk i kontrolka **opcji Połowa Załadunku**
17. Przycisk i kontrolka **opcji Dodatkowe Suszenie / Ustawienia -** wciskanie przycisku przez 3 sek.
18. Przycisk i kontrolka **opcji Cichy**
19. Przycisk i kontrolka **opcji Płukanie Dezynfekujące**
20. Przycisk i kontrolka wyboru **opcji Turbo**
21. Przycisk i kontrolka **opcji Opóźnienie**
22. Przycisk i kontrolka **START/Pauza**

WYŚWIETLACZ NA PODŁODZE

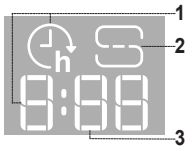

1. **„Czas opóźnienia" na podłodze** - wskaźnik czasu pozostałego do rozpoczęcia cyklu, gdy ustawiona jest opcja opóźnienia
2. **Pusty pojemnik na sól** - kontrolka na podłodze
3. **„Pozostały czas" na podłodze** - wskaźnik czasu pozostałego do zakończenia cyklu

PIERWSZE UŻYCIE

WSKAZÓWKI DOTYCZĄCE PIERWSZEGO UŻYCIA URZĄDZENIA

Po zainstalowaniu urządzenia należy wyjąć ograniczniki z koszy oraz elastyczne elementy mocujące z górnego kosza.

MENU USTAWIEŃ

1. Włączyć urządzenie, naciskając przycisk **WŁ.-WYŁ.** ⏻.
2. Nacisnąć i przytrzymać przycisk **Ustawienia** ⚙ (Dodatkowe Suszenie ⟆+) przez 3 sekundy, do momentu aż rozlegnie się sygnał dźwiękowy a na wyświetlaczu pojawi się komunikat „**SEt**".
3. Po jednej sekundzie wyświetli się pierwsze dostępne ustawienie (litera „**h**").
4. Wcisnąć przyciski **programu Mycie Wstępne** ☺ **/ opcji Power Clean®** POWER CLEAN, aby przewinąć listę dostępnych ustawień (patrz tabela poniżej), następnie wcisnąć **START/Pauza** ▷II aby podejrzeć i zmienić wartość wybranego obecne ustawienia.
5. Wcisnąć przyciski **program Mycie Wstępne** ☺ **/ opcję Power Clean®** POWER CLEAN, aby zmienić wartość, następnie wcisnąć **START/Pauza** ▷II, aby zapisać nową wartość.
6. Aby zmienić inne ustawienie, powtórzyć punkty 2 i 5.
7. Wcisnąć **WŁ.-WYŁ.** ⏻ lub odczekać 30 sekund aby wyjść z menu.

LITERA	USTAWIENIE	WARTOŚCI (Domyślne - **pogrubioną czcionką**)
h	**Poziom twardości wody** *(patrz „USTAWIENIE TWARDOŚCI WODY" oraz "TABELA TWARDOŚCI WODY")*	1 | 2 | **3** | 4 | 5
A	**Poziom dozowania nabłyszczacza** *(patrz „REGULACJA DOZOWANIA PŁYNU NABŁYSZCZAJĄCEGO")*	0 | 1 | 2 | 3 | 4 | **5**
d	**NaturalDry** *(patrz „OPCJE I FUNKCJE")* „1" = Wł., „0" = Wył.	**1** | 0
L	**Czas na podłodze** *(patrz „OPCJE I FUNKCJE")* „1" = Wł., „0" = Wył.	**1** | 0
S	**Dźwięk** „1" = Wł., „0" = Wył.	**1** | 0
L	**Światła wewnętrzne** *(patrz „OPCJE I FUNKCJE")* „1" = Wł., „0" = Wył.	**1** | 0
r	**Ustawienia fabryczne -** Wcisnąć przycisk START/Pauza, aby przywrócić domyślne ustawienia fabryczne dla wszystkich wartości zawartych w menu ustawienia.	-



NAPEŁNIANIE ZBIORNIKA SOLI

Zastosowanie soli zapobiega tworzeniu się KAMIENIA na naczyniach i funkcjonalnych podzespołach zmywarki.
Zbiornik soli jest zlokalizowany w dolnej części zmywarki (pod koszem dolnym po lewej stronie).

- Konieczne jest, aby **ZBIORNIK SOLI NIGDY NIE BYŁ PUSTY.**
- Ważne też jest odpowiednie ustawienie twardości wody.
- Należy uzupełnić sól, gdy kontrolka **BRAK SOLI** świeci się na panelu sterowania.

1. Wyjąć dolny kosz i odkręcić korek zbiornika (w kierunku przeciwnym do ruchu wskazówek zegara).
2. Umieścić lejek (patrz rys.) i wsypać sól aż do krawędzi zbiornika (około 0,5 kg); niewielki wyciek wody jest tu normalny.
3. **Tylko podczas wykonywania czynności po raz pierwszy: Napełnić zbiornik soli wodą.**
4. Wyjąć lejek i wytrzeć resztki soli wokół otworu.

Upewnić się, czy korek jest mocno dokręcony, aby detergent nie mógł przedostać się do zbiornika podczas programu zmywania (mogłoby to spowodować nienaprawialne uszkodzenie zmiękczacza wody).

Jeśli trzeba uzupełnić ilość soli w urządzeniu, należy koniecznie wykonać tę czynność przed rozpoczęciem cyklu zmywania , aby uniknąć korozji.
Wycieki roztworu soli lub rozsypane granulki soli mogą doprowadzić do powstania korozji i nieodwracalnie uszkodzić elementy ze stali nierdzewnej.
Gwarancja producenta nie obejmuje roszczeń związanych z tym zjawiskiem.

Jeśli pojemnik z solą jest pusty, istnieje ryzyko uszkodzenia zmiękczacza wody oraz grzałki z powodu nagromadzenia osadu.
Stosowanie soli jest zalecane z każdym rodzajem detergentu do zmywarek.

USTAWIENIE TWARDOŚCI WODY

Aby zmiękczacz wody działał idealnie, istotne jest ustawienie twardości wody na podstawie rzeczywistej twardości doprowadzanej wody.
Tę informację można uzyskać od lokalnego dostawcy wody.
Zakład produkcyjny ustawia domyślną wartość "**3**" dla twardości wody.
Zobacz *„TABELA TWARDOŚCI WODY"*.
Aby zmienić ustawienie, należy wykonać czynności zgodnie z instrukcjami podanymi w rozdziale „MENU USTAWIEŃ".

Tabela twardości wody

Poziom	°dH St. niemieckie	°fH St. francuskie	°Clark St. brytyjskie
1 (miękka)	0 - 6	0 - 10	0 - 7
2 (średnia)	7 - 11	11 - 20	8 - 14
3 (przeciętna)	12 - 16	21 - 29	15 - 20
4 (twarda)	17 - 34	30 - 60	21 - 42
5 (bardzo twarda)	35 - 50	61 - 90	43 - 62

Należy stosować wyłącznie taką sól, która jest specjalnie przeznaczona do zmywarek.
Po wsypaniu soli do zmywarki kontrolka BRAK SOLI gaśnie.
Jeśli pojemnik z solą jest pusty, istnieje ryzyko uszkodzenia zmiękczacza wody oraz grzałki z powodu nagromadzenia osadu.
Stosowanie soli jest zalecane z każdym rodzajem detergentu do zmywarek.

SYSTEM ZMIĘKCZANIA WODY

Zmiękczacz wody automatycznie zmniejsza twardość wody, tym samym zapobiegając nagromadzeniu osadu na grzałce co z kolei przyczynia się do większej wydajności zmywania. **System sam regeneruje się przy pomocy soli, zatem zbiornik soli należy uzupełniać jak tylko będzie pusty.**
Częstotliwość regeneracji zależy od ustawienia poziomu twardości wody - regeneracja następuje raz na **4-6** cykli Eko, kiedy twardość wody ustawiona jest na poziom **3**.
Proces regeneracji zachodzi na początku cyklu z dodatkową świeżą wodą.

- Podczas jednej regeneracji: ~Zużycie 3 L wody;
- Dodatkowe 5 minut cyklu;
- Zużycie poniżej 0,005 kWh energii elektrycznej.

NAPEŁNIANIE DOZOWNIKA PŁYNU NABŁYSZCZAJĄCEGO

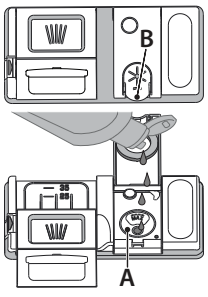

Płyn nabłyszczający ułatwia SUSZENIE naczyń. Dozownik płynu nabłyszczającego **A** powinien zostać napełniony, gdy **kontrolka BRAK PŁYNU NABŁYSZCZAJĄCEGO** ✳ , świeci się na panelu sterowania.

1. Otworzyć dozownik **B**, naciskając i podnosząc klapkę na pokrywce.
2. Ostrożnie wlewać płyn nabłyszczający, aż do kreski oznaczającej maksymalny poziom napełnienia (110 ml) - unikać rozlania płynu. Jeśli tak się stanie, należy natychmiast wytrzeć rozlany płyn suchą szmatką.
3. Zatrzasnąć pokrywkę.

NIGDY nie wlewać płynu nabłyszczającego bezpośrednio do komory zmywarki.

REGULACJA DOZOWANIA PŁYNU NABŁYSZCZAJĄCEGO

Jeśli rezultaty suszenia nie są w pełni zadowalające, można wyregulwać dozowanie używanego płynu nabłyszczającego.
Aby zmienić ustawienie, należy wykonać czynności zgodnie z instrukcjami podanymi w rozdziale „MENU USTAWIEŃ".
Jeśli poziom dozowania płynu nabłyszczającego został ustawiony na ZERO (EKO), płyn nabłyszczający nie będzie dozowany. Kontrolka **BRAK PŁYNU NABŁYSZCZAJĄCEGO** nie będzie świecić, jeśli zabraknie płynu nabłyszczającego.
Można ustawić maksymalnie **6** poziomów, zależnie od modelu zmywarki.

- Jeśli na naczyniach są widoczne niebieskawe smugi, należy ustawić niski poziom (0-3).
- Jeśli na naczyniach pozostają krople wody lub oznaki kamienia, należy ustawić wysoki poziom (4-5).

NAPEŁNIANIE DOZOWNIKA DETERGENTU

Należy stosować wyłącznie takie detergenty, które są specjalnie przeznaczone do zmywarek.

NIE UŻYWAĆ płynów do ręcznego mycia naczyń.

Użycie nadmiernej ilości detergentu może spowodować, że po zakończeniu cyklu w urządzeniu pozostaną resztki piany.

Zastosowanie detergentów nieprzeznaczonych do użytku w zmywarkach może spowodować nieprawidłowe działanie lub uszkodzenie urządzenia.

Aby uzyskać najlepsze rezultaty mycia i suszenia, wymagane jest jednoczesne zastosowanie detergentu, płynu nabłyszczającego i soli.

Zalecamy używanie detergentów, które nie zawierają fosforu lub chloru, ponieważ takie produkty nie są szkodliwe dla środowiska.

Dobre rezultaty zmywania zależą również od właściwej ilości używanego detergentu.

Przekroczenie zalecanych ilości nie będzie miało wpływu na bardziej efektywny wynik zmywania, natomiast spowoduje wzrost zanieczyszczenia środowiska naturalnego.

Ilość detergentu można dostosować do poziomu zabrudzenia.

W przypadku normalnie zabrudzonych naczyń, można użyć około 35 g (detergentu w proszku) lub 35 ml (detergentu w płynie) i dodatkowo jedną łyżeczkę detergentu, bezpośrednio do komory zmywarki. Jeśli używane są tabletki, wystarczy jedna tabletka.

Gdy naczynia są tylko lekko zabrudzone lub przed umieszczeniem ich w zmywarce zostały spłukane wodą, można odpowiednio zmniejszyć ilość używanego detergentu (minimum 25 g/ml) tzn. zrezygnować z proszku/ żelu umieszczanego bezpośrednio w komorze zmywarki.

Aby rezultaty zmywania były zadowalające, należy przestrzegać instrukcji podanych na opakowaniu detergentu.

W razie jakichkolwiek pytań prosimy zwrócić się do producentów detergentów.

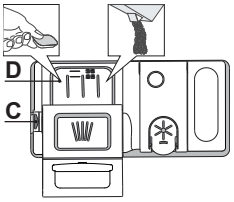

Aby otworzyć dozownik detergentu, użyć urządzenia do otwierania C. Detergent wsypywać/ wlewać tylko do suchego zasobnika D.
Detergent przeznaczony do mycia wstępnego wsypywać/wlewać bezpośrednio do komory zmywarki.

1. Odmierzając dawkę detergentu, należy uwzględnić informacje podane powyżej, aby dodana ilość detergentu była prawidłowa. Wewnątrz dozownika **D** znajdują się oznaczenia ułatwiające dozowanie detergentu.
2. Przed zatrzaśnięciem pokrywy usunąć pozostałości detergentu z krawędzi dozownika.
3. Zamknąć pokrywkę dozownika detergentu, pociągając ją w górę tak, aż urządzenie zamykające zostanie zablokowane na swoim miejscu.

Dozownik detergentu otwiera się automatycznie w odpowiednim czasie, zgodnie z danym programem.

Zastosowanie detergentów nieprzeznaczonych do użytku w zmywarkach może spowodować nieprawidłowe działanie lub uszkodzenie urządzenia.

CODZIENNA EKSPLOATACJA

1. **SPRAWDZENIE PRZYŁĄCZA WODY**
   Sprawdzić, czy zmywarka jest podłączona do instalacji wodnej i czy zawór wody jest otwarty.
2. **WŁĄCZANIE ZMYWARKI**
   Otwórz drzwiczki i naciśnij przycisk **WŁ.-WYŁ.**
3. **WKŁADANIE NACZYŃ DO KOSZA** *(patrz ŁADOWANIE KOSZY)*.
4. **NAPEŁNIANIE DOZOWNIKA DETERGENTU**
5. **WYBÓR PROGRAMU I DOSTOSOWANIE CYKLU**
   Wybierz najbardziej odpowiedni program, dostosowany do typu naczyń stołowych i poziomu ich zabrudzenia (patrz OPIS PROGRAMÓW), naciskając przycisk wybranego **PROGRAMU**.
   Wybierz żądane opcje *(patrz OPCJE I FUNKCJE)*. Nie wszystkie opcje są przystosowane do wszystkich programów.
6. **START**
   Uruchom cykl zmywania naciskając przycisk **START/Pauza** (dioda LED świeci) i zamykając drzwiczki w przeciągu 4 sekund. Po uruchomieniu programu urządzenie wyemituje pojedynczy sygnał dźwiękowy. Jeśli drzwiczki nie zostaną zamknięte w przeciągu 4 sekund, rozlegnie się dźwięk alarmu. W takim przypadku otwórz drzwiczki, naciśnij przycisk **START/Pauza** i ponownie zamknij drzwiczki w przeciągu 4 sekund.
7. **KONIEC CYKLU ZMYWANIA**
   Koniec cyklu zmywania jest sygnalizowany przez sygnał dźwiękowy oraz za pomocą komunikatu **END** [KONIEC] na wyświetlaczu. Otwórz drzwiczki i wyłącz urządzenie, naciskając przycisk **WŁ.-WYŁ.**.
   Przed wyjęciem naczyń odczekaj kilka minut - aby uniknąć oparzenia. Wyjmij naczynia, zaczynając od dolnego kosza.

Po dłuższym czasie braku aktywności urządzenie wyłączy się automatycznie, w celu zminimalizowania zużycia energii elektrycznej. Gdy naczynia są tylko lekko zabrudzone lub przed umieszczeniem ich w zmywarce zostały spłukane wodą, można odpowiednio zmniejszyć ilość używanego detergentu.

ZMIANA URUCHOMIONEGO PROGRAMU

Jeżeli wybrany został niewłaściwy program, można go zmienić, pod warunkiem, że program dopiero się rozpoczął. **PONOWNE USTAWIENIE** maszyny: naciśnij i przytrzymaj przycisk **WŁ.-WYŁ.** przez ponad 3 sekundy i maszyna się wyłączy. **Na tablicy wskaźników wyświetli się komunikat „0:01".** Zamknąć drzwiczki i poczekać, aż zakończy się cykl spuszczania wody (około 1 minuty). Otworzyć drzwiczki i włączyć z powrotem urządzenie za pomocą przycisku **WŁ.-WYŁ.** i wybrać nowy cykl zmywania oraz żądane opcje.Uruchom cykl, naciskając przycisk **START/Pauza** i zamykając drzwiczki w przeciągu 4 sekund.

DODAWANIE DODATKOWYCH NACZYŃ STOŁOWYCH

Bez wyłączania zmywarki lekko uchyl drzwiczki, aby uniknąć rozpryskiwania się wody na zewnątrz (dioda **START/Pauza** zaczyna migać) (**Uwaga!: Gorąca para!**) i umieść naczynia wewnątrz zmywarki. Naciśnij przycisk **START/Pauza** i zamknij drzwiczki w przeciągu 4 sekund. Cykl będzie kontynuowany od momentu, w którym został przerwany.

PRZYPADKOWE PRZERWANIE CYKLU

Jeżeli drzwiczki zostaną otwarte w trakcie trwania cyklu zmywania lub jeśli nastąpiła przerwa w dopływie prądu, cykl zostanie wstrzymany. Zamknij drzwiczki i **JEDYNIE WÓWCZAS, GDY** naciśniesz przycisk **START/Pauza** i zamkniesz drzwiczki w przeciągu 4 sekund, cykl będzie kontynuowany od momentu, w którym został przerwany.

PORADY I WSKAZÓWKI

PORADY

Przed włożeniem naczyń do kosza, należy usunąć wszystkie resztki jedzenia i opróżnić szklanki. **Nie trzeba ich wcześniej płukać pod bieżącą wodą.**
Rozmieścić naczynia tak, aby były mocno utrzymywane na miejscu i nie mogły się przewrócić; pojemniki ułożyć tak, aby ich otwory były skierowane w dół, a wklęsłe/wypukłe elementy były ustawione ukośnie, dzięki czemu woda będzie mogła docierać do każdej powierzchni i swobodnie przepływać.
Ostrzeżenie: pokrywki, uchwyty, tace i patelnie nie mogą uniemożliwiać obracania się ramion natryskowych.
Wszystkie małe przedmioty należy umieszczać w koszyku na sztućce.
Bardzo zabrudzone naczynia i patelnie powinny być umieszczane w dolnym koszu, ponieważ w tej części komory zmywarki strumienie wody są silniejsze i zmywanie jest bardziej skuteczne.
Po włożeniu naczyń do zmywarki trzeba sprawdzić, czy ramiona natryskowe mogą obracać się swobodnie.

NACZYNIA NIE NADAJĄCE SIĘ DO ZMYWANIA W ZMYWARKACH

- Naczynia i sztućce drewniane.
- Szklanki z delikatnym zdobieniem, wyroby artystyczne lub naczynia zabytkowe. Ich zdobienia nie są odporne.
- Elementy z tworzywa sztucznego, które nie są odporne na wysokie temperatury.
- Naczynia miedziane i cynowe.
- Naczynia zabrudzone popiołem, woskiem, smarem lub tuszem.

Kolory szklanych dekoracji oraz aluminiowe/srebrne części mogą zmienić się lub ściemnieć podczas zmywania. Niektóre rodzaje wyrobów szklanych (np. kryształy) mogą stracić przezroczystość po zbyt wielu cyklach zmywania.

USZKODZENIE NACZYŃ SZKLANYCH I PORCELANOWYCH

- W zmywarkach można myć tylko takie naczynia szklane i porcelanowe, których producent deklaruje, że są przeznaczone do zmywarek.
- Używać delikatnego detergentu, przeznaczonego do porcelany
- Naczynia szklane i porcelanowe należy wyjmować ze zmywarki, jak tylko zmywanie się skończy.

WSKAZÓWKI DOTYCZĄCE OSZCZĘDZANIA ENERGII

- Jeśli zmywarka domowa użytkowana jest zgodnie z zaleceniami producenta, **zmywanie naczyń w zmywarce zazwyczaj pochłania MNIEJ ENERGII ELEKTRYCZNEJ i mniej wody niż zmywanie ręczne.**
- Aby maksymalnie zwiększyć wydajność zmywarki, **należy uruchamiać cykl zmywania po pełnym załadowaniu urządzenia**. Ładowanie zmywarki domowej w stopniu zalecanym przez producenta przyczyni się do oszczędności energii elektrycznej i wody. Informacje na temat prawidłowego ładowania naczyń w zmywarce można odnaleźć w rozdziale ŁADOWANIE KOSZY. W przypadku częściowego załadowania, zaleca się skorzystanie ze specjalnych opcji, jeśli są one dostępne (Połowa załadunku/ Zmywanie strefowe/ Wiele stref), zapełniając jedynie wybrane kosze. Nieprawidłowe lub nadmierne ładowanie zmywarki może spowodować zwiększenie zużycia mediów (np. wody, energii, czasu lub zwiększenie poziomu hałasu), co wpływa negatywnie za wydajność suszenia.
- Ręczne spłukiwanie naczyń przyczynia się do większego zużycia wody i energii elektrycznej i nie jest zalecane.

DEZYNFEKCJA ZMYWARKI

Aby uniknąć powstawania nieprzyjemnych zapachów i tworzenia się osadów, które mogą pojawić się w zmywarce, **należy co najmniej raz w miesiącu włączyć program z wysoką temperaturą**. Aby wyczyścić zmywarkę, należy wsypać/wlać jedną łyżeczkę detergentu i włączyć program bez wkładania naczyń.

ODPORNOŚĆ NA NISKIE TEMPERATURY

Jeśli urządzenie jest umieszczone w środowisku narażonym na ryzyko niskich temperatur, **należy je całkowicie opróżnić z wody**. Zamknij zawór wody i odłącz wąż doprowadzający wodę oraz wąż spustowy, a następnie pozwól na wypłynięcie z nich wody. **Sprawdź, czy że zmiękczacz wody jest wypełniony rozpuszczoną solą regeneracyjną w zbiorniku soli**, aby chronić urządzenie przed temperaturami aż do -20 °C. Jeżeli urządzenie było przechowywane w warunkach niskich temperatur, przed pierwszym uruchomieniem musi ono pozostać w temperaturze otoczenia wynoszącej min. 5°C przez przynajmniej 24 godziny.

TABELA PROGRAMÓW

Program	Opis programów		Faza suszenia	NaturalDry*)	Dostępne opcje **)	Czas trwania programu zmywania (godz.:min)***)	Zużycie wody (litry/cykl)	Zużycie energii (kWh/cykl)
Eco	**Eko** 50°- program jest przeznaczony do mycia naczyń o zwykłym stopniu zabrudzenia; dla tego zastosowania jest to najbardziej wydajny program pod względem zużycia energii elektrycznej i wody oraz w takim zastosowaniu program ten uzyskał certyfikat zgodności z dyrektywą unijną Ecodesign.		√	√	POWER CLEAN	4:00	9,5	0,64
A	**Automatyczny Intensywny** 65° **-** Automatyczny program do zmywania mocno zabrudzonych garnków i talerzy.	Program jest automatycznie dostosowany w zależności od poziomu zabrudzenia. Gdy czujnik wykryje poziom zabrudzenia, na wyświetlaczu pojawi się animacja i czas trwania cyklu zostanie zaktualizowany.	√	√	POWER CLEAN	2:25 - 3:10	17,0- 25,0	1,30 - 1,70
A	**Automatyczny Mieszany** 55° **-** automatyczny program do normalnie zabrudzonych naczyń z zaschniętymi resztkami jedzenia.		√	√	POWER CLEAN	1:20 - 3:20	7,5 - 20,5	0,75 - 1,20
A	**Automatyczny Szybki** 50° **-** automatyczny program do średnio i lekko zabrudzonych naczyń. Cykl do codziennego stosowania, który zapewnia optymalne rezultaty zmywania i suszenia w krótszym czasie.		√	√	POWER CLEAN	1:00 - 1:50	8,0 - 16,0	0,70 - 1,10
	Szybki 45° **-** Program należy stosować przy połowie załadunku lub lekko zabrudzonych naczyniach, na których nie zalegają resztki jedzenia. Nie ma fazy suszenia.		-	√		0:30 - 0:40	10,5 - 15,0	0,55 - 0,65
	Kryształy 45° **-** Program do mycia delikatnych naczyń, które są bardziej wrażliwe na wysoką temperaturę, np. szklanki i kubeczki.		√	√		1:40 - 1:50	12,5 - 17,0	0,95 - 1,20
	Mycie wstępne - Opłukiwanie naczyń przeznaczonych do późniejszego mycia. W tym programie nie używa się żadnego detergentu.		-	√		0:12	4,5	0,10
	Samoczyszczenie 65° **-** Program przeznaczony do przeprowadzania konserwacji zmywarki,tylko w przypadku gdy zmywarka jest PUSTA, z zastosowaniem specjalnych detergentów służących do konserwacji zmywarki.		-	-		1:15	12,7	1,10

Dane Programu Eko uzyskano na podstawie pomiarów wykonanych w warunkach laboratoryjnych zgodnie z normą europejską EN 60436:2020.
Uwaga dla laboratoriów testowych: szczegółowe informacje dotyczące warunków testów porównawczych EN można uzyskać pod adresem: dw_test_support@europeanappliances.com
Przed żadnym z tych programów nie ma potrzeby wstępnego przygotowania naczyń.
**) Drzwiczki otwierają się przed zakończeniem programu. Ma to na celu poprawę wydajności suszenia. Przed rozładowaniem zmywarki należy poczekać, aż zegar pokaże 00:00.*
***) Nie wszystkie opcje mogą być używane jednocześnie.*
****) Wartości podane dla innych programów niż program Eko mają charakter referencyjny. Rzeczywisty czas może się zmieniać w zależności od wielu czynników, takich jak temperatura i ciśnienie dopływającej wody, temperatura otoczenia, ilość detergentu, wielkość i typ załadunku oraz jego wyważenie, a także od dodatkowo wybranych opcji i kalibracji czujnika. Kalibracja czujnika może wydłużyć czas trwania programu aż o 20 min.*

OPCJE I FUNKCJE

OPCJE można wybierać/ anulować wybór bezpośrednio po wybraniu programu, naciskając odpowiedni przycisk (jeśli jest dostępna – zapala się kontrolka) *(patrz PANEL STEROWANIA)***. Jeśli dana opcja nie może być używana z wybranym programem** *(patrz TABELA PROGRAMÓW)***, odpowiednia dioda LED mignie szybko 3 razy i będzie słychać sygnał dźwiękowy. Opcja nie zostanie włączona. Opcja może zmienić czas lub zużycie wody lub energii dla programu.**

POWER CLEAN® - Dzięki dodatkowym silnym dyszom ta opcja zapewnia bardziej intensywne i dokładne mycie w koszu dolnym, w określonym jego obszarze. Opcja ta jest polecana do mycia garnków i patelni. (Prosimy zapoznać się z częścią dotyczącą obciążenia Power Clean®).

POŁOWA ZAŁADUNKU - Jeśli nie ma wielu naczyń do zmywania, używany jest program połowy załadunku, w celu oszczędzania wody, energii elektrycznej lub czasu, w zależności od wybranego programu.
Należy pamiętać, aby zmniejszyć ilość detergentu.

DODATKOWE SUSZENIE - Wyższa temperatura podczas ostatniego płukania i przedłużona faza suszenia pozwala na lepsze suszenie. Opcja DODATKOWE SUSZENIE powoduje wydłużenie cyklu zmywania.

CICHY - odpowiedni do zmywania w nocy. Ta opcja może być wykorzystana do ograniczenia emisji hałasu podczas faz zmywania. Wydłuży ona czas cyklu w zależności od wyboru cyklu podstawowego.

PŁUKANIE DEZYNFEKUJĄCE - Ta opcja może być użyta do dezynfekcji mytych naczyń. Jej włączenie spowoduje podwyższenie temperatury końcowego płukania i dodanie zmywania antybakteryjnego do wybranego programu. Idealna do mycia naczyń i butelek do karmienia. Drzwiczki zmywarki muszą być zamknięte przez cały czas trwania programu, aby zagwarantować usunięcie zarazków. **OSTRZEŻENIE: po zakończeniu cyklu naczynia i talerze mogą być bardzo gorące.**

TURBO - dzięki opcji TURBO można skrócić czas nawet o 40% w zależności od wybranego programu podstawowego. Zwiększa się zużycie energii i wody.

OPÓŹNIENIE - Włączenie programu można opóźnić o pewien czas, od 30 minut do 24 godzin.
1. Wybrać program i którąkolwiek z żądanych opcji. Nacisnąć przycisk OPÓŹNIENIE (kilkukrotnie), aby opóźnić rozpoczęcie programu. Dostępna jest regulacja w zakresie od pół godziny do 24 godzin. Gdy osiągnięte zostanie ustawienie 24 godzin, wcisnąć przycisk OPÓŹNIENIE kolejny raz, aby dezaktywować funkcję OPÓŹNIENIE.
2. Stlačte tlačidlo ŠTART/Pauza a zatvorte dvierka do 4 sekúnd.
3. Po upływie ustawionego czasu kontrolka gaśnie, a program włącza się automatycznie.

Funkcja OPÓŹNIENIE nie może być ustawiana po włączeniu się programu.

ZAWÓR WODY ZAMKNIĘTY - Alarm - Miga, gdy nie jest doprowadzana woda lub zawór wody jest zamknięty

WYKRYWANIE - kiedy czujnik wykryje poziom zabrudzenia, na wyświetlaczu pojawi się animacja (około 20 min.),a długość cyklu zmywania zostanie zaktualizowana. Funkcja wykrywania służy do pomiaru poziomu zabrudzenia naczyń i jest ona obecna we wszystkich cyklach (z wyjątkiem trybu Eco), dostosowując odpowiednio program.

CZAS NA PODŁODZE - Światło LED, wyświetlane na podłodze, wskazuje czas pozostały do końca cyklu. Kontrolka gaśnie za każdym razem, gdy zostaną otwarte drzwiczki. Kontrolka gaśnie po zakończeniu cyklu. Ta funkcja jest domyślnie aktywna, ale można ją wyłączyć w "MENU USTAWIEŃ".

ŚWIATŁA WEWNĘTRZNE - Gdy funkcja jest włączona, diody LED w komorze zmywarki włączają/wyłączają się automatycznie, gdy użytkownik otworzy/zamknie drzwiczki. Jeśli drzwiczki pozostaną otwarte przez ponad 10 minut, diody LED w komorze zmywarki wyłączą się (aby ponownie je włączyć, należy zamknąć i ponownie otworzyć drzwiczki). Funkcja ta jest domyślnie włączona, ale można ją wyłączyć w „MENU USTAWIEŃ".

NaturalDry - to konwekcyjny system suszenia, który automatycznie otwiera drzwiczki podczas/po fazie suszenia, aby zapewnić doskonałe rezultaty suszenia każdego dnia. Drzwiczki można otworzyć po osiągnięciu temperatury bezpiecznej dla mebli kuchennych, zatem przy użyciu opcji PŁUKANIE DEZYFENKUJĄCE drzwiczki będą zablokowane. Do zmywarki dołączono specjalnie zaprojektowaną folię ochronną która pełni funkcję dodatkowej ochrony przed parą.
Prosimy zapoznać się z INSTRUKCJĄ INSTALACJI, aby dowiedzieć się, jak zamontować folię ochronną. Ta funkcja jest domyślnie ustawiona jako aktywna, jednak można ją wyłączyć w "MENU USTAWIEŃ".

ODKAMIENIANIE - Alarm - Wykryto nagromadzenie kamienia na wewnętrznych elementach urządzenia. Sprawdzić, czy **Ustawienie Twardości Wody** ma prawidłową wartość, a **sól** jest obecna w pojemniku na sól *(patrz PIERWSZE UŻYCIE)*, a następnie **użyć produktu do odkamieniania** (zalecana jest marka WPro) i włączyć program **Samooczyszczanie**. Po udanym odkamienianiu ikona nie będzie już wyświetlana.
Jeśli opisane powyżej czynności nie zostaną wykonane, wydajność maszyny się pogorszy. Ostrzeżenie «Odkamienianie» zacznie mrugać, a alarm «**dES**» pojawi się na wyświetlaczu. Jeśli nadal nie podjęte zostanie żadne działanie, urządzenie umożliwi włączenie jedynie pewnej ilości cykli (wskazanej podczas wyświetlania alarmu «**dES**») a następnie zostanie **ZABLOKOWANE**, aby zapobiec uszkodzeniom elementów urządzenia, a **dostępny będzie jedynie program Samooczyszczanie**. Przeprowadzenie pełnego odkamieniania odblokuje urządzenie. W przypadku wyjątkowo dużych ilości kamienia, możliwe, że trzeba będzie wykonać odkamienianie dwa razy, aby było skuteczne.

ŁADOWANIE KOSZY

POJEMNOŚĆ: **15** standardowych nakryć

NAJWYŻSZY KOSZ

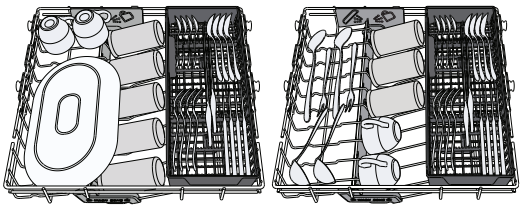

Najwyższy kosz zapewnia strefę zmywania przeznaczoną do zmywania misek, kubków, a nawet dużych talerzy i naczyń stołowych, które normalnie można załadować w dolnych koszach, tworząc dodatkową przestrzeń dla pozostałych naczyń dnia.

Rozdzielone ułożenie sztućców ułatwia ich wyjmowanie po zmywaniu i zapewnia lepsze wysuszenie.

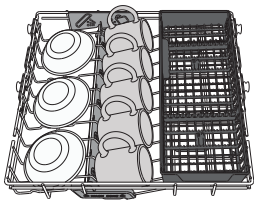

Noże i inne akcesoria o ostrych czubkach i krawędziach należy układać ostrzami skierowanymi w dół.

GÓRNY KOSZ

Tu należy wkładać delikatne i lekkie naczynia: szklanki, filiżanki, talerzyki, małe miseczki do sałatek. Górny kosz jest wyposażony w podnoszone wsporniki, które mogą być używane w pozycji pionowej przy wkładaniu spodeczków/talerzyków deserowych lub w pozycji opuszczonej, przy wkładaniu misek i pojemników na żywność.

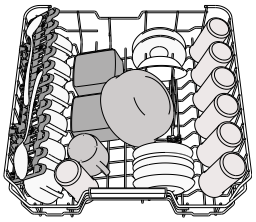

(przykładowe załadowanie górnego kosza)

REGULACJA WYSOKOŚCI GÓRNEGO KOSZA

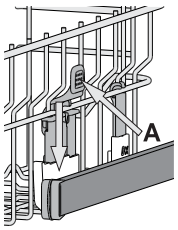

Wysokość górnego kosza można wyregulować: wyższe położenie umożliwia umieszczenie dużych naczyń w dolnym koszu, a niższe pozwala na najwyższe ustawienie podnoszonych wsporników, co daje więcej miejsca u góry, a jednocześnie pozwala uniknąć stykania się z naczyniami umieszczonymi w dolnym koszu.

Górny kosz jest wyposażony w **regulator wysokości górnego kosza** (patrz ilustracja); bez naciskania dźwigienek, można łatwo podnieść kosz trzymając go za boczne części i umieszczając stabilnie w górnym położeniu. Aby przywrócić dolne położenie, nacisnąć dźwigienki **A** po bokach kosza i przesunąć kosz w dół.

Zdecydowanie zalecamy, aby nie regulować wysokości kosza, gdy jest załadowany. NIGDY nie podnosić lub opuszczać kosza tylko z jednej strony.

SKŁADANE PÓŁECZKI Z REGULOWANYM POŁOŻENIEM

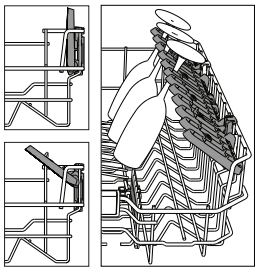

Boczne składane klapy można złożyć lub rozłożyć, aby zoptymalizować ułożenie naczyń w koszyku. Kieliszki do wina można bezpiecznie umieścić, wkładając nóżkę każdego kieliszka do odpowiedniego otworu.

W przypadku wysokiego umieszczenia górnego kosza klapy nie mogą pozostać w pozycji pionowej. W zależności od modelu:

- aby rozłożyć klapy, należy wysunąć je do góry i obrócić lub zwolnić z zatrzasków i pociągnąć do dołu.
- aby złożyć klapy, należy obrócić je i wsunąć je do dołu lub wyciągnąć do góry i zamocować do zatrzasków.

DOLNY KOSZ

Do garnków, pokrywek, talerzy, misek do sałatek, sztućców itp. Duże talerze i pokrywki powinny być umieszczane z boku, aby uniknąć stykania się z ramieniem natryskowym.

Dolny kosz jest wyposażony w podnoszone wsporniki, które mogą być używane w położeniu pionowym przy wkładaniu talerzy lub w położeniu poziomym, aby ułatwić wkładanie patelni i misek.

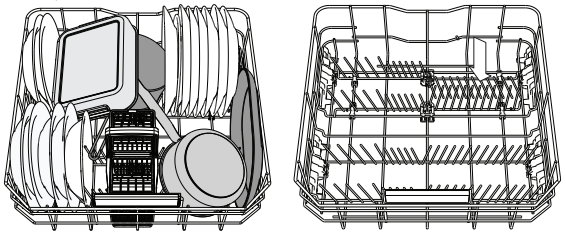

(przykładowe załadowanie dolnego kosza)

KOSZYK NA SZTUĆCE

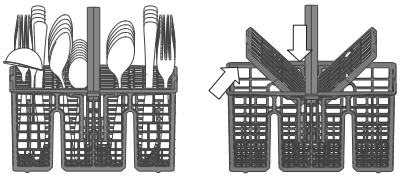

Koszyk jest wyposażony w górne kratki, które pozwalają na lepsze rozmieszczenie sztućców. Koszyk na sztućce powinien być umieszczany tylko w przedniej części dolnego kosza.

Noże i inne akcesoria o ostrych czubkach i krawędziach należy wkładać do koszyka na sztućce ostrzami skierowanymi w dół lub układać je poziomo na podnoszonych półeczkach, w górnym koszu.

POWER CLEAN®

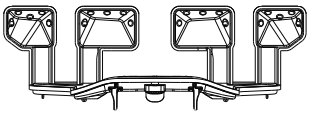

System Power Clean® wykorzystuje specjalne dysze wodne znajdujące się z tyłu komory, które pozwalają na intensywne mycie bardzo zabrudzonych naczyń. Dolny kosz posiada miejsce do umieszczania dużych przedmiotów.

Z tyłu kosza znajduje się specjalny wysuwany wspornik, który może być używany do podparcia patelni lub blach do pieczenia i ustawienia ich pionowo, dzięki czemu będą zajmowały mniej miejsca.

Umieszczając garnki/patelnie skierowane w stronę elementu Power Clean®, należy włączyć **POWER CLEAN®** na panelu sterowania.

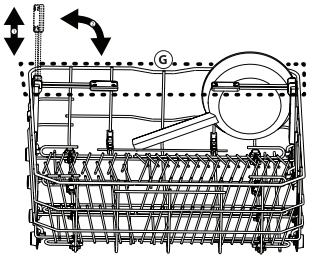

Stosowanie opcji Power Clean®:

1. Dostosować obszar Power Clean **(G)**, składając tylne uchwyty w taki sposób, aby móc włożyć garnki.
2. Włożyć przechylone w pionie garnki i patelnie w obszar Power Clean®. Garnki muszą być zwrócone w kierunku silnych dysz wodnych.

UTRZYMANIE I KONSERWACJA

UWAGA: W przypadku czyszczenia lub wykonywania prac konserwacyjnych zawsze należy odłączać zmywarkę od zasilania. Nigdy nie używać łatwopalnych płynów do czyszczenia zmywarki.



CZYSZCZENIE ZMYWARKI

Wszelkie ślady pozostałe wewnątrz urządzenia można usunąć za pomocą ściereczki zwilżonej wodą i niewielką ilością octu. Zewnętrzne powierzchnie urządzenia oraz panel sterowania można oczyścić przy użyciu miękkiej ściereczki zwilżonej wodą. Nie stosować rozpuszczalników i środków ściernych.

ZAPOBIEGANIE POWSTAWANIU NIEPRZYJEMNYCH ZAPACHÓW

Drzwiczki nieużywanego URZĄDZENIA powinny pozostawać stale uchylone, aby w jego wnętrzu nie tworzyła się i pozostawała wilgoć.
Uszczelki drzwiczek i powierzchnie wokół dozowników detergentu należy regularnie czyścić wilgotną gąbką. To zapobiegnie pozostawaniu resztek potraw w uszczelkach, co jest główną przyczyną powstawania nieprzyjemnych zapachów.

SPRAWDZENIE WĘŻA DOPROWADZANIA WODY

Należy okresowo sprawdzać, czy wąż nie ma wybrzuszeń i pęknięć. Jeżeli jest uszkodzony, trzeba zastąpić go nowym wężem, który można zakupić w serwisie technicznym lub sklepie specjalistycznym. Zależnie od rodzaju węża:

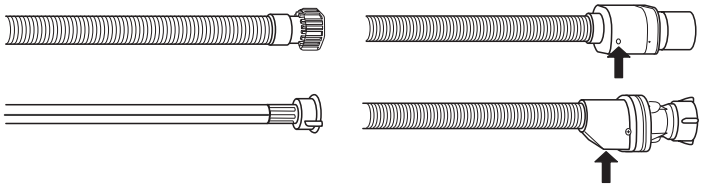

Jeśli wąż dopływowy ma przezroczystą powłokę, okresowo sprawdzać, czy w niektórych miejscach kolor węża nie stał się bardziej intensywny. Jeśli tak, wąż może być nieszczelny i powinno się go wymienić. Jeśli wąż jest wyposażony w system zatrzymujący wodę: sprawdzić okienko zaworu bezpieczeństwa (patrz strzałka). Jeśli jest czerwone, funkcja zatrzymywania wody jest aktywna i wąż musi zostać wymieniony na nowy. Aby taki wąż odkręcić, należy podczas odkręcania nacisnąć przycisk zwalniający.

CZYSZCZENIE WĘŻA DOPŁYWOWEGO WODY

Jeśli węże wody są nowe lub nie były używane przez dłuższy czas, to przed wykonaniem niezbędnych połączeń należy przepuścić przez nie strumień wody, aby upewnić się, czy woda jest czysta i wolna od zanieczyszczeń. Jeśli takie środki ostrożności nie zostaną podjęte, wlot wody może zostać zablokowany, a zmywarka uszkodzona.

CZYSZCZENIE ZESPOŁU FILTRA

Zespół filtra należy regularnie czyścić, zapobiegając jego zapychaniu i zapewniając prawidłowy odpływ ścieków.
Używanie zmywarki, w której zablokowane są filtry lub zawierającej ciała obce w układzie filtrowania może spowodować nieprawidłowe działanie urządzenia, co prowadzi do obniżenia wydajności, głośnej pracy lub większego wykorzystania mediów.
Zespół filtra składa się z trzech filtrów, które usuwają resztki jedzenia z myjącej wody, a następnie umożliwiają jej obieg: aby uzyskać najlepsze rezultaty zmywania, należy utrzymywać je w czystości.
Nie wolno używać zmywarki bez filtrów lub jeśli filtry są źle zamocowane.

Co najmniej raz na miesiąc lub po każdych 30 cyklach zmywania należy sprawdzić zespół filtra i w razie potrzeby oczyścić go dokładnie pod bieżącą wodą za pomocą szczoteczki z nie-metalowym włosiem i postępując zgodnie z poniższymi instrukcjami:

1. Odkręcić filtr cylindryczny **A** w kierunku ruchu wskazówek zegara i wyciągnąć go *(Rys. 1)*. **Ważne jest, aby przy ponownym montażu filtra, dwa trójkąty pokazane na zbliżeniu, spotkały się.**
2. Zdjąć korek filtra **B** lekko naciskając boczne klapki *(Rys. 2)*.
3. Wysunąć filtr płytkowy ze stali nierdzewnej **C** *(Rys. 3)*.
4. W przypadku odnalezienia ciał obcych (np. potłuczonego szkła, porcelany, kości, pestek owoców itp.), **należy je ostrożnie wyjąć**.
5. Sprawdzić syfon i usunąć wszelkie resztki potraw. **NIGDY NIE NALEŻY WYJMOWAĆ** osłony pompy cyklu myjącego (pokazane strzałką) *(Rys. 4)*.

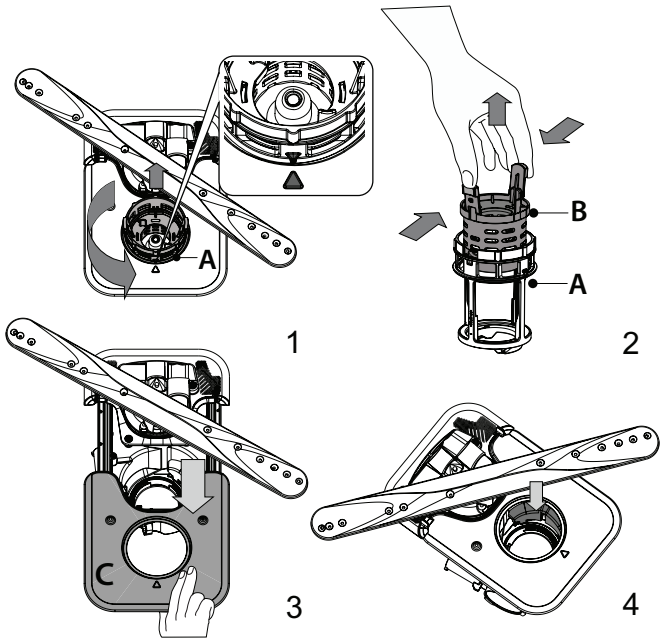

Po oczyszczeniu filtrów założyć z powrotem zespół filtra i zamocować go w prawidłowym położeniu; jest to niezbędne dla utrzymania sprawnego funkcjonowania zmywarki.

CZYSZCZENIE RAMION NATRYSKOWYCH

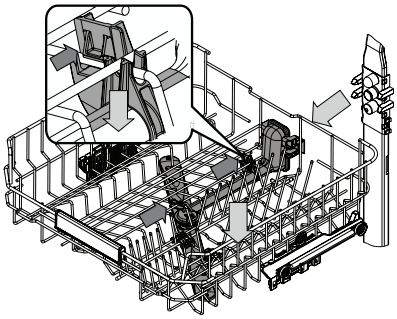

Może się zdarzyć, że resztki potraw pozostaną na ramionach natryskowych i będą zatykać otwory, przez które wytryskiwana jest woda. Dlatego też zaleca się, aby od czasu do czasu sprawdzić ramiona natryskowe i oczyścić je małą szczoteczką z nie-metalowym włosiem.

Aby usunąć spryskiwacz górny, usuń go z kolektorem.

Najwyższy kosz ma stałą rurę myjącą ze wszystkimi dyszami myjącymi skierowanymi do góry. Aby ją wyczyścić, można wysunąć półkę i pęsetą usunąć przedmioty, które mogły utknąć w dyszach.

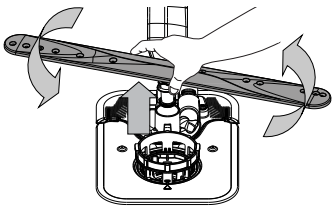

Dolne ramię natryskowe można wyjmować pociągając je w górę i obracając je w kierunku przeciwnym do wskazówek zegara. Ponowne osadzenie ramienia natryskowego odbywa się poprzez pociągnięcie go w dół i obrócenie go w kierunku zgodnym z ruchem wskazówek zegara.

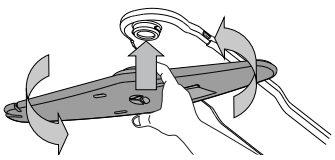

Ramię natryskowe sufitowe można wyjmować wciskając je w górę i obracając je w kierunku przeciwnym do wskazówek zegara. Ponowne osadzenie ramienia natryskowego odbywa się poprzez pociągnięcie go w górę i obrócenie go w kierunku zgodnym z ruchem wskazówek zegara.

USUWANIE USTEREK

Jeśli zmywarka nie działa prawidłowo, należy sprawdzić czy problem można rozwiązać wykonując czynności opisane poniżej. W przypadku błędów lub problemów prosimy skontaktować się z zakładem serwisowym, którego dane kontaktowe można odnaleźć w książeczce gwarancyjnej. Części zamienne będą dostępne przez okres do 7 lub do 10 lat, zgodnie z określonymi wymaganiami rozporządzenia.

PROBLEMY	MOŻLIWE PRZYCZYNY	ROZWIĄZANIE
Świeci się wskaźnik soli.	Zbiornik soli jest prawie pusty.	Napełnij zbiornik solą (aby uzyskać więcej informacji, patrz *NAPEŁNIANIE ZBIORNIKA SOLI*). W razie potrzeby sprawdź ustawienie twardości wody, patrz *TABELA TWARDOŚCI WODY*.
Wskaźnik soli miga.	Zbiornik soli jest pusty.	Jak najszybciej napełnij zbiornik solą. Używanie urządzenia bez soli może spowodować uszkodzenie jego podzespołów wewnętrznych.
Wskaźnik płynu nabłyszczającego świeci się lub miga.	Dozownik płynu nabłyszczającego jest pusty. (Po ponownym napełnieniu wskaźnik płynu nabłyszczającego może pozostać zapalony przez krótki czas).	*Ponownie napełnij dozownik płynem nabłyszczającym (aby uzyskać więcej informacji, patrz NAPEŁNIANIE DOZOWNIKA PŁYNU NABŁYSZCZAJĄCEGO*).
Wskaźnik odkamieniania świeci się lub miga; wyświetlany jest alarm „**dES**”.	Na wewnętrznych podzespołach urządzenia osadza się kamień.	Natychmiast usuń kamień z urządzenia korzystając z programu Samoczyszczenie i dostępnego na rynku preparatu do usuwania kamienia (patrz *OPCJE I FUNKCJE*). Ponownie napełnij zbiornik solą. Sprawdź ustawienie twardości wody. Jeśli urządzenie nie zostanie odkamienione, przestanie działać.
Zmywarka nie włącza się lub nie reaguje na polecenia.	Urządzenie nie zostało prawidłowo podłączone do zasilania.	Włóż wtyczkę przewodu zasilającego do gniazdka.
	Przerwa w dopływie prądu.	Ze względów bezpieczeństwa, zmywarka nie uruchomi się ponownie automatycznie po przywróceniu zasilania. Otwórz drzwiczki zmywarki, naciśnij przycisk START/Pauza i zamknij drzwiczki w przeciągu 4 sekund.
	Drzwiczki zmywarki nie są zamknięte. Sworzeń NaturalDry nie jest wsunięty.	Energicznie popchnij drzwiczki aż do usłyszenia “kliknięcia”.
	Cykl zostaje przerwany przez otwarcie drzwi przez ponad 4 sekundy.	Naciśnij przycisk START/Pauza i zamknij drzwiczki w przeciągu 4 sekund.
	Panel sterowania nie odpowiada lub wyświetlany jest komunikat **F6 E1**.	Wyłącz urządzenie, naciskając przycisk WŁ.-WYŁ./RESET, po około jednej minucie z powrotem je włącz i ponownie uruchom program. Jeśli problem nadal występuje, odłącz urządzenie na 1 minutę, a następnie podłącz je z powrotem.
Zmywarka nie odpompowuje wody. Na wyświetlaczu widoczny jest komunikat: **F7 E3 lub F9 E1**	Filtr jest zatkany resztkami potraw lub kamieniem.	Oczyść filtr i usuń kamień z urządzenia (patrz *CZYSZCZENIE ZESPOŁU FILTRA i INSTRUKCJA ODKAMIENIANIA*).
	Wąż odpływowy jest zagięty.	Sprawdź wąż odpływowy *(patrz INSTRUKCJA INSTALACJI)*.
	Rura odpływu zlewu jest zatkana.	Oczyść rurę odpływu w zlewie.
Zmywarka powoduje nadmierny hałas.	Naczynia stukają między sobą.	Prawidłowo rozmieść naczynia *(patrz ŁADOWANIE KOSZY)*.
	Występuje nadmierna ilość piany.	Porcja detergentu nie została poprawnie odmierzona, albo detergent nie nadaje się do stosowania w zmywarkach (patrz NAPEŁNIANIE DOZOWNIKA DETERGENTU). Ponownie uruchom bieżący cykl poprzez WYŁĄCZENIE zmywarki, następnie włącz ją ponownie, wybierz nowy program, naciśnij przycisk START/Pauza i zamknij drzwiczki w przeciągu 4 sekund. Nie dodawaj żadnego detergentu.
	Naczynia nie zostały prawidłowo rozmieszczone.	Prawidłowo rozmieść naczynia *(patrz ŁADOWANIE KOSZY)*.
	Filtr jest zatkany resztkami potraw lub kamieniem.	Oczyść zespół filtra *(patrz UTRZYMANIE I KONSERWACJA)*.
Naczynia nie są czyste.	Naczynia nie zostały prawidłowo rozmieszczone.	Prawidłowo rozmieść naczynia *(patrz ŁADOWANIE KOSZY)*.
	Ramiona natryskowe nie mogą obracać się swobodnie, zaczepiają się o naczynia.	Prawidłowo rozmieść naczynia *(patrz ŁADOWANIE KOSZY)*. Sprawdzić, czy górny kosz jest w prawidłowym położeniu i w razie potrzeby wyreguluj (podnieś).
	Cykl zmywania jest zbyt delikatny.	Wybierz odpowiedni cykl zmywania *(patrz TABELA PROGRAMÓW)*.
	Występuje nadmierna ilość piany.	Porcja detergentu nie została poprawnie odmierzona, albo detergent nie nadaje się do stosowania w zmywarkach *(patrz NAPEŁNIANIE DOZOWNIKA DETERGENTU)*.
	Pokrywka przegródki na płyn nabłyszczający nie została prawidłowo zamknięta.	Upewnij się, czy dozownik płynu nabłyszczającego jest zamknięty.
	Filtr jest zatkany resztkami potraw lub kamieniem.	Oczyść filtr i usuń kamień z urządzenia *(patrz CZYSZCZENIE ZESPOŁU FILTRA)*.
	Zbiornik soli jest pusty.	Napełnij zbiornik soli *(patrz NAPEŁNIANIE ZBIORNIKA SOLI)*.
Zmywarka nie napełnia się wodą. Na wyświetlaczu widoczny jest komunikat: **H2O** i się świeci; rozlega się alarm akustyczny.	Brak wody w sieci wodociągowej lub zawór jest zamknięty.	Sprawdź, czy woda dopływa z sieci wodociągowej lub czy zawór wody jest otwarty.
	Wąż dopływowy wody jest zagięty.	Sprawdź wąż dopływowy *(patrz INSTRUKCJA INSTALACJI)*. Otwórz drzwiczki zmywarki, naciśnij przycisk START/Pauza i zamknij drzwiczki w przeciągu 4 sekund.
	Filtr siatkowy w wężu dopływowym wody jest zapchany; niezbędne jest jego oczyszczenie.	Sprawdź i oczyść filtr siatkowy w wężu dopływowym wody. Otwórz drzwiczki zmywarki, naciśnij przycisk START/Pauza i zamknij drzwiczki w przeciągu 4 sekund.
Zmywarka kończy cykl przedwcześnie. Na wyświetlaczu widoczny jest komunikat: **F8 E3**	Filtr jest zatkany resztkami potraw lub kamieniem.	Oczyść filtr i usuń kamień z urządzenia *(patrz CZYSZCZENIE ZESPOŁU FILTRA i INSTRUKCJA ODKAMIENIANIA)*.
	Wąż odpływowy ustawiony zbyt nisko lub odprowadzanie wody za pomocą syfonu do domowej sieci kanalizacyjnej.	Sprawdź czy końcówka węża odpływowego jest ustawiona na odpowiedniej wysokości *(patrz INSTRUKCJA INSTALACJI)*. Sprawdź czy woda nie jest odprowadzana za pomocą syfonu do domowej sieci kanalizacyjnej, i w razie potrzeby zamontować przerywacz syfonu/zawór napowietrzający.
	Występuje nadmierna ilość piany.	Porcja detergentu nie została poprawnie odmierzona, albo detergent nie nadaje się do stosowania w zmywarkach *(patrz NAPEŁNIANIE DOZOWNIKA DETERGENTU)*.
	Powietrze w instalacji doprowadzenia wody.	Sprawdź czy w instalacji wodnej nie ma nieszczelności lub innych problemów umożliwiających dostęp powietrza.

Naczynia nie są dobrze wysuszone.	Brak płynu nabłyszczającego lub dawka jest zbyt mała.	Upewnij się, że dozownik płynu nabłyszczającego jest napełniony *(patrz NAPEŁNIANIE DOZOWNIKA PŁYNU NABŁYSZCZAJĄCEGO)*. Same tabletki wielofunkcyjne do zmywarek nie zapewnią tak dobrych efektów suszenia, jak rzeczywiste używanie płynu nabłyszczającego.
	Naczynia zostały wyładowane po automatycznym otwarciu drzwi, ale przed faktycznym zakończeniem cyklu.	Przed rozpoczęciem rozładowywania naczyń należy upewnić się, że cykl zakończył się *(patrz CODZIENNA EKSPLOATACJA)*. W celu uzyskania jeszcze lepszych rezultatów suszenia zaleca się pozostawienie naczyń wewnątrz zmywarki z otwartymi drzwiami przez dodatkowe 15 minut po zakończeniu cyklu.
	Naczynia są ulokowane zbyt płasko.	W przypadku zauważenia kałuż wody w zagłębieniach filiżanek, kubków lub misek, spróbuj załadować naczynia (zwłaszcza w górnym koszu), tak aby zapewnić większe nachylenie, w celu umożliwienia ściekania większej ilości wody przed rozpoczęciem suszenia.
	Wybrany cykl nie posiada fazy suszenia.	Prosimy sprawdzić w *TABELI PROGRAMÓW*, czy wybrany program jest wyposażony w fazę suszenia. Cykl bez fazy suszenia może nie zapewniać pożądanej wydajności suszenia, dlatego zaleca się zmianę wyboru cyklu na ten, który posiada fazę suszenia.
	Naczynia są wykonane z tworzywa sztucznego lub materiału antyadhezyjnego.	Trochę kropelek wody, pozostających na tego typu materiale, jest zjawiskiem normalnym.
Naczynia i szklanki mają niebieskie smugi lub niebieskawe odcienie.	Dozowanie płynu nabłyszczającego jest nadmierne.	Zmień dozowanie na niższe ustawienia.
Naczynia i szklanki są pokryte wapiennym lub białawą warstwą.	Zbiornik soli jest pusty.	Jak najszybciej napełnij zbiornik solą. Używanie urządzenia bez soli może spowodować uszkodzenie jego podzespołów wewnętrznych.
	Twardość wody jest ustawiona na zbyt niską twardość.	Zwiększ ustawienie *(patrz TABELA TWARDOŚCI WODY)*.
	Pokrywka zbiornika soli nie jest dokładnie zamknięta.	Sprawdź i zamknij pokrywkę zbiornika soli.
	Zbiornik płynu nabłyszczającego jest pusty lub dozowanie płynu nabłyszczającego jest niewystarczające.	Ponownie napełnij dozownik płynem nabłyszczającym i sprawdź ustawienie dozowania (aby uzyskać więcej informacji, *patrz NAPEŁNIANIE DOZOWNIKA PŁYNU NABŁYSZCZAJĄCEGO)*.
Zmywarka wyświetla komunikat **F8 E5**	Zawór jest zablokowany lub uszkodzony.	Jeśli to możliwe, zamknij zawór wody. Nie wyłączaj zasilania. Zadzwoń do serwisu.
Wyciek detergentu.	Zależy od zastosowanego detergentu w płynie i może być zwiększony w przypadku aktywacji opcji opóźnienia.	Niewielkie wycieki nie spowodują awarii urządzenia i można ich uniknąć, zmieniając rodzaj detergentu w płynie lub stosując tabletki.

Zasady, standardową dokumentację, informacje na temat zamawiania części zamiennych oraz dodatkowe informacje o produkcie można znaleźć:

- Korzystając z kodu QR na swoim produkcie.
- Odwiedzając naszą stronę internetową **docs.whirlpool.eu/docs** i **parts-selfservice.europeanappliances.com**
- Ewentualnie można **skontaktować się z naszą obsługą posprzedażową** (patrz numer telefonu w książeczce gwarancyjnej). Kontaktując się z naszą obsługą posprzedażową, należy podać kody zamieszczone na tabliczce identyfikacyjnej produktu.

Informacje o modelu można uzyskać przy pomocy kodu QR podanego na etykiecie energetycznej. Etykieta zawiera również identyfikator modelu, którego można użyć do znalezienia informacji na portalu rejestru pod adresem https://eprel.ec.europa.eu.

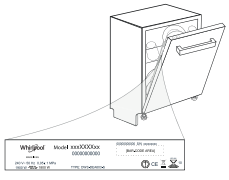

®/TM/ © 2024 Whirlpool, Wyprodukowano na licencji

OBRIGADO POR TER ADQUIRIDO UM PRODUTO WHIRLPOOL.
Para beneficiar de uma assistência mais completa,
registe o seu aparelho em:**www.whirlpool.eu/register**

Antes de utilizar o aparelho, leia atentamente as instruções de instalação e de segurança.
Após a instalação, certifique-se de que remove todas as peças de proteção de transporte da máquina de lavar loiça**.**

EFETUE A LEITURA DO CÓDIGO QR NO SEU APARELHO PARA OBTER INFORMAÇÕES MAIS DETALHADAS

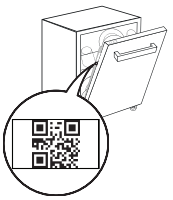

O painel de controlo desta máquina de lavar loiça é activado ao premir o botão LIGAR/DESLIGAR. Para poupar energia, o painel de controlo desactiva-se automaticamente ao fim de 10 minutos se não se iniciar nenhum ciclo.

DESCRIÇÃO DO PRODUTO

APARELHO

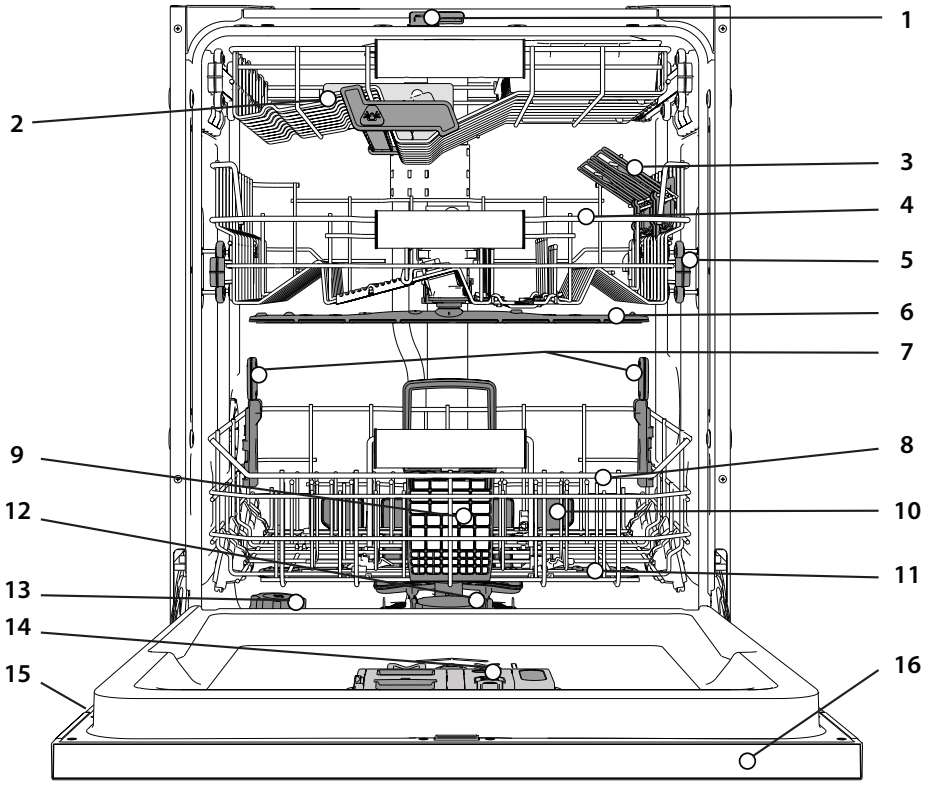

1. NaturalDry
2. Cesto mais alto
3. Abas dobráveis
4. Cesto superior
5. Ajuste da altura do cesto superior
6. Braço aspersor superior
7. Suportes Power Clean®
8. Cesto inferior
9. Cesto para os talheres
10. Power Clean®
11. Braço aspersor inferior
12. Conjunto de filtros
13. Depósito de sal
14. Distribuidores de detergente e abrilhantador
15. Chapa de características
16. Painel de comandos

PAINEL DE CONTROLO



1. Botão **LIGAR-DESLIGAR/REINICIAR** com indicador luminoso
2. Botão **Programa Eco** com indicador luminoso
3. Botão **Programa Auto Intensivo** com indicador luminoso
4. Botão **Programa Auto Misto** com indicador luminoso
5. Botão **Programa Auto Rápido** com indicador luminoso
6. Botão **Programa Rápido** com indicador luminoso
7. Botão **Programa Cristais** com indicador luminoso / **Limpeza Automática** - prima 3 seg.
8. Botão **Programa Pré-Lavagem** com indicador luminoso
9. Luz indicadora do depósito de **Sal** vazio
10. Luz indicadora do depósito de **Abrilhantador** vazio
11. **Visor**
12. Indicador de **número de programa** e **tempo restante**
13. Indicador luminoso de **Torneira de água fechada**
14. Luz indicadora **DESCALCIFICAR**
15. Botão da **opção Power Clean®** com indicador luminoso
16. Botão da **opção Meia Carga** com indicador luminoso
17. Botão da **opção Secagem Extra** com indicador luminoso / **Definições** - prima 3 seg.
18. Botão da **opção Silencioso** com indicador luminoso
19. Botão da **opção Enxaguamento Desinfetante** com indicador luminoso
20. Botão da **opção Turbo** com indicador luminoso
21. Botão da **opção Início Diferido** com indicador luminoso
22. Botão **INÍCIO/Pausa** com luz indicadora

APRESENTAR NO PISO

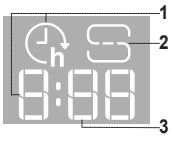

1. **Atrasar tempo no piso** - indicador do tempo restante até ao início do ciclo, quando a opção Início Diferido é definida
2. **Reservatório de sal vazio** - luz indicadora no piso
3. **Tempo restante no piso** - indicador do tempo restante até ao final do ciclo

PRIMEIRA UTILIZAÇÃO

CONSELHOS PARA A PRIMEIRA UTILIZAÇÃO

Após a instalação, retire os elementos de fixação dos cestos e os elementos de retenção elásticos do cesto superior.

1. Ligue a máquina premindo o botão **LIGAR/DESLIGAR** ⏻.
2. Mantenha premido o botão **Definições** ⚙ (Secagem Extra ⦚+) durante 3 segundos até ouvir um sinal sonoro, até ouvir um sinal sonoro e o visor apresentar „**SEt**"
3. Após um segundo, será apresentada a primeira definição disponível (letra „**h**").
4. Prima os botões **programa Pré-Lavagem ☺ / opção Power Clean®** POWER CLEAN para percorrer a lista de definições disponíveis (ver tabela abaixo), de seguida, prima **INÍCIO/Pausa** ▷II para ver e alterar o valor da definição atualmente selecionada.
5. Prima **programa Pré-Lavagem ☺ / opção Power Clean®** POWER CLEAN para alterar o valor, de seguida, prima **INÍCIO/Pausa** ▷II para guardar o novo valor.
6. Para alterar para outra definição, repita os pontos 2 e 5.
7. Prima **LIGAR/DESLIGAR** ⏻ ou aguarde 30 segundos para sair do menu.

LETRA	PROGRAMAÇÃO	VALORES (Padrão - **a negrito**)
h	**Nível de Dureza da Água** *(consulte "PROGRAMAÇÃO DO NÍVEL DE DUREZA DA ÁGUA" e "TABELA DE DUREZA DA ÁGUA")*	1 | 2 | **3** | 4 | 5
d	**Nível do Abrilhantador** *(consulte "AJUSTAR A DOSAGEM DE ABRILHANTADOR")*	0 | 1 | 2 | 3 | 4 | **5**
n	**NaturalDry** *(consulte "OPÇÕES E FUNÇÕES")* "1" = Ligado, "0" = Desligado	**1** | 0
t	**Tempo no piso** *(consulte "OPÇÕES E FUNÇÕES")* "1" = Ligado, "0" = Desligado	**1** | 0
S	**Som** "1" = Ligado, "0" = Desligado	**1** | 0
L	**Luzes interiores** *(consulte "OPÇÕES E FUNÇÕES")* "1" = Ligado, "0" = Desligado	**1** | 0
r	**Definições de fábrica** Prima **INÍCIO/Pausa** para repor nas definições de fábrica todos os valores das programações incluídas no menu de programação.	-

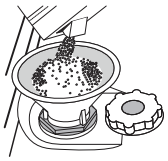

ENCHER O DEPÓSITO DO SAL

A utilização de sal evita a formação de calcário na loiça e nos componentes funcionais da máquina. O depósito de sal está situado na parte inferior da máquina de lavar loiça (por baixo do cesto inferior no lado esquerdo).

- É obrigatório que **o depósito de sal nunca esteja vazio**.
- É importante definir a dureza da água.
- O sal deve ser colocado quando o indicador luminoso REABASTECIMENTO DO SAL estiver aceso no painel de comandos.

1. Retire o cesto inferior e desaperte a tampa do depósito (no sentido contrário ao dos ponteiros do relógio).
2. Posicione o funil (ver a figura) e encha o depósito de sal até ao rebordo (aprox. 0,5 kg); é normal que saia alguma água.
3. **Apenas na primeira vez em que o fizer: encha o depósito de sal com água.**
4. Retire o funil e limpe qualquer resíduo de sal da abertura.

Certifique-se de que a tampa está bem apertada para que não entre detergente no depósito durante o programa de lavagem (tal pode danificar o amaciador de água de modo irreparável).

Se for necessário adicionar sal, é obrigatório executar o procedimento antes do início do ciclo de lavagem para evitar corrosão.

A solução salina derramada e os grãos de sal podem provocar corrosão, danificando irremediavelmente os componentes em aço inoxidável.

A garantia não será aplicável em caso de avarias decorrentes de tais circunstâncias.

Se o depósito de sal não for enchido, o amaciador de água e o elemento de aquecimento podem ser danificados em resultado da acumulação de calcário.

A utilização de sal é recomendada com qualquer tipo de detergente para a máquina de lavar loiça.

PROGRAMAÇÃO DO NÍVEL DE DUREZA DA ÁGUA

Para que o amaciador de água funcione corretamente, é essencial que a definição de dureza da água tenha por base a dureza da água existente em sua casa. Pode obter esta informação consultando a empresa de abastecimento de água local.

A definição de fábrica é "**3**". *Consulte "TABELA DE DUREZA DA ÁGUA").*

Para alterar, siga as instruções na secção "MENU DE PROGRAMAÇÃO".

Se o depósito de sal não for enchido, o amaciador de água e o elemento de aquecimento podem ser danificados em resultado da acumulação de calcário.

Utilize apenas sal especificamente concebido para máquinas de lavar loiça.

Depois de colocar o sal na máquina, o indicador luminoso REABASTECIMENTO DO SAL apaga-se.

A utilização de sal é recomendada com qualquer tipo de detergente para a máquina de lavar loiça.

Tabela de dureza da água			
Nível	°dH Graus Alemães	°fH Graus Franceses	°Clark Graus ingleses
1 (macia)	0 - 6	0 - 10	0 - 7
2 (média)	7 - 11	11 - 20	8 - 14
3 (média)	12 - 16	21 - 29	15 - 20
4 (dura)	17 - 34	30 - 60	21 - 42
5 (muito dura)	35 - 50	61 - 90	43 - 62

SISTEMA DE DESENDURECIMENTO DA ÁGUA

O descalcificador de água reduz automaticamente a dureza da água evitando, consequentemente, a acumulação de calcário no aquecedor, e contribuindo também para uma melhor eficiência de limpeza.

Este sistema regenera-se com sal, portanto, é necessário reabastecer o recipiente de sal sempre que este estiver vazio.

A frequência da regeneração depende da definição do nível de dureza da água - a regeneração ocorre uma vez a cada **4-6** ciclos Eco com uma definição de dureza da água de nível **3**. O processo de regeneração ocorre no início do ciclo com a adição de água fresca.

- Uma única regeneração consome: ~3 litros de água;
- Demora até 5 minutos adicionais para o ciclo;
- Consome menos de 0,005 kWh de energia.

ENCHER O DISTRIBUIDOR DE ABRILHANTADOR

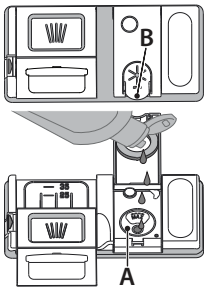

O abrilhantador facilita a SECAGEM da loiça. O distribuidor de abrilhantador **A** deve ser enchido quando o indicador luminoso de REABASTECIMENTO DO ABRILHANTADOR ✳ no painel de comandos se acender.

1. Abra o distribuidor **B** pressionando e puxando a patilha da tampa.
2. Encha cuidadosamente com abrilhantador até ao entalhe de referência máximo (110 ml) da área de enchimento, evitando derramá-lo. Se isso acontecer, limpe imediatamente com um pano seco.
3. Pressione a tampa para baixo até ouvir um clique de fecho.

NUNCA deite o abrilhantador diretamente na cuba da máquina.

AJUSTAR A DOSAGEM DE ABRILHANTADOR

Se não estiver completamente satisfeito(a) com os resultados da secagem, pode ajustar a quantidade de abrilhantador utilizado.

Para alterar, siga as instruções na secção "MENU DE PROGRAMAÇÃO".

Se o nível de abrilhantador estiver definido para ZERO, não será distribuído abrilhantador. **O indicador luminoso de POUCO ABRILHANTADOR** não se acende se o abrilhantador acabar.

É possível definir um máximo de **6** níveis, de acordo com o modelo da máquina de lavar loiça

- Se a loiça possuir riscas azuladas, defina um nível baixo (0-3).
- Se existirem gotas de água ou marcas de calcário na loiça, defina um número alto (4-5).

ENCHER O DISTRIBUIDOR DE DETERGENTE

Utilize apenas detergente especificamente concebido para máquinas de lavar loiça.

NÃO UTILIZE detergente para a lavagem manual de loiça.

A utilização de detergente em excesso poderá fazer com que haja resíduos de espuma na máquina após o fim do ciclo.

A utilização de detergentes inapropriados para máquinas de lavar loiça poderá causar avarias ou danos no aparelho.

Para obter os melhores resultados em termos de lavagem e de secagem, é necessário usar uma combinação de detergente, abrilhantador e sal.

Recomendamos a utilização de detergentes sem fosfatos ou cloro, uma vez que estes produtos são prejudiciais para o meio ambiente.

Os bons resultados de lavagem também dependem da utilização da quantidade correta de detergente. Ultrapassar a quantidade indicada não implica uma lavagem mais eficaz e aumenta a poluição ambiental.

A quantidade pode ser ajustada ao nível de sujidade da loiça.

No caso de objetos com uma sujidade normal, utilize aprox. 2535g (detergente em pó) ou 2535ml (detergente líquido) e uma colher de chá adicional de detergente diretamente na cuba. Se utilizar pastilhas, uma é suficiente.

Se a loiça estiver apenas ligeiramente suja ou tiver sido passada por água antes de ser colocada na máquina de lavar loiça, diminua a quan-

tidade de detergente utilizado em conformidade (mínimo de 25 g/ml), por ex. não acrescente detergente em pó/gel ao interior da cuba.

Para obter bons resultados de lavagem, siga também as instruções apresentadas na embalagem do detergente.

Em caso de dúvida, entre em contacto com o fabricante do detergente.

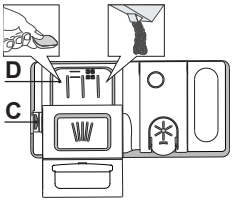

Para abrir o distribuidor de detergente, utilize o dispositivo de abertura C. Coloque o detergente apenas no distribuidor seco D. Coloque a quantidade de detergente para pré-lavagem diretamente na cuba.

1. Para dosear o detergente, consulte as informações anteriormente mencionadas para adicionar a quantidade correta. No interior do distribuidor **D**, existem indicações que ajudam a dosear o detergente.
2. Elimine os resíduos de detergente dos rebordos do distribuidor e feche a tampa até fazer clique.
3. Feche a tampa do distribuidor de detergente puxando-a para cima até que o dispositivo de fecho esteja fixo no devido local.

O distribuidor de detergente abre-se automaticamente no momento certo, de acordo com o programa.

A utilização de detergentes inapropriados para máquinas de lavar loiça poderá causar avarias ou danos no aparelho.

UTILIZAÇÃO DIÁRIA

1. **VERIFICAR A LIGAÇÃO AO ABASTECIMENTO DE ÁGUA**
   Certifique-se de que a máquina de lavar loiça está ligada à rede de abastecimento de água e que a torneira está aberta.
2. **LIGAR A MÁQUINA DE LAVAR LOIÇA**
   Abra a porta e prima o botão **LIGAR/DESLIGAR.**
3. **CARREGAR OS CESTOS** *(consultar "COMO COLOCAR A LOIÇA NOS CESTOS")*
4. **ENCHER O DISTRIBUIDOR DE DETERGENTE**
5. **SELECIONAR UM PROGRAMA E PERSONALIZAR O CICLO**
   Selecione o programa mais adequado de acordo com o tipo de loiça e o seu nível de sujidade *(ver DESCRIÇÃO DOS PROGRAMAS)* premindo o botão **PROGRAMA** selecionado. Selecione as opções pretendidas *(ver OPÇÕES E FUNÇÕES)*. Nem todas as opções são compatíveis com todos os programas.
6. **INICIAR**
   Inicie o ciclo de lavagem premindo o botão **INÍCIO/Pausa** (o LED acende-se) e feche a porta no espaço de 4 segundos. Quando o programa começar, é emitido um sinal sonoro. Se a porta da máquina não for fechada no espaço de 4 segundos, é emitido um sinal sonoro de aviso. Neste caso, abra a porta, prima o botão **INÍCIO/Pausa** e feche a porta novamente no espaço de 4 segundos.
7. **FIM DO CICLO DE LAVAGEM**
   O final do ciclo de lavagem é indicado por um aviso sonoro e o visor apresenta a mensagem **END** (FIM). Abra a porta e desligue a máquina premindo o botão **LIGAR/DESLIGAR**.
   Aguarde alguns minutos antes de retirar os talheres, a fim de evitar queimaduras. Descarregue os cestos, começando pelo inferior.

A máquina desliga-se automaticamente durante períodos alargados de inatividade, a fim de reduzir o consumo de energia.
Se a loiça estiver apenas ligeiramente suja ou tiver sido passada por água antes de ser colocada na máquina de lavar loiça, diminua a quantidade de detergente utilizado em conformidade.

ALTERAR UM PROGRAMA EM CURSO

Caso tenha selecionado um programa incorreto, poderá alterá-lo desde que o mesmo tenha começado há pouco tempo. **REINICIALIZAR** a máquina: prima e mantenha premido o botão **LIGAR/DESLIGAR** durante mais de 3 segundos e a máquina irá desligar-se. **O painel de controlo irá apresentar a mensagem "0:01".** Feche a porta e aguarde até que o ciclo de drenagem termine (cerca de 1 minuto). Abra a porta e ligue novamente a máquina utilizando o botão **LIGAR/DESLIGAR** selecione o novo ciclo de lavagem e as opções desejadas. Inicie o ciclo premindo o botão **INÍCIO/Pausa**.

ADICIONAR LOIÇA ADICIONAL

Sem desligar a máquina, abra primeiro a porta ligeiramente para evitar salpicos de água (o LED **INÍCIO/Pausa** começa a piscar) (**Atenção!: vapor quente!**) e coloque a loiça no interior da máquina. Feche a porta e prima o botão **INÍCIO/Pausa** o ciclo recomeçará no ponto em que foi interrompido.

INTERRUPÇÕES ACIDENTAIS

Se a porta for aberta durante o ciclo de lavagem ou se houver um corte de energia, o ciclo é interrompido. Feche a porta e **apenas se premir o botão INÍCIO/Pausa**, o ciclo recomeçará no ponto em que foi interrompido.

CONSELHOS E SUGESTÕES

CONSELHOS

Antes de carregar os cestos, elimine todos os restos de comida da loiça e esvazie os copos. **Não é necessário passar previamente a loiça por água corrente.**
Disponha a loiça de modo a que fique firme e não vire; disponha os recipientes com as aberturas voltadas para baixo e os elementos côncavos/convexos na diagonal, a fim de permitir que a água chegue a toda a superfície e flua facilmente.
Aviso: as tampas, as pegas, os tabuleiros e as frigideiras não impedem a rotação dos braços aspersores.
Coloque os objetos pequenos no cesto dos talheres.
A loiça e os tachos muito sujos devem ser colocados no cesto inferior, uma vez que nesta área a aspersão de água é mais intensa e permite obter melhores resultados de lavagem.
Depois de carregar a máquina, certifique-se de que os braços aspersores conseguem rodar livremente.

LOIÇA INADEQUADA

- Loiça e talheres de madeira.
- Copos frágeis com decoração, artesanato artístico ou loiça antiga. As decorações não são resistentes.
- Peças de material sintético que não resistam a temperaturas altas.
- Loiça de cobre e estanho.
- Loiça suja com cinza, cera, lubrificante ou tinta.

As cores das decorações de peças em vidro e as peças de alumínio/prata podem sofrer alterações e desbotar durante o processo de lavagem. Alguns tipos de vidro (por ex., cristal) podem ficar opacos após alguns ciclos de lavagem.

DANOS EM VIDRO E LOIÇA

- Coloque apenas vidros e porcelana que tenham garantia do fabricante como sendo adequados para lavagem na máquina de lavar loiça.
- Utilize um detergente suave adequado para loiça
- Retire os vidros e a loiça da máquina de lavar loiça assim que o ciclo de lavagem termine.

SUGESTÕES PARA POUPAR ENERGIA

- Se a máquina de lavar loiça for utilizada de acordo com as instruções do fabricante, **um ciclo de lavagem de loiça consome habitualmente MENOS ENERGIA e água do que uma lavagem manual da loiça.**
- Para maximizar a eficiência da máquina de lavar loiça, Se a máquina de lavar loiça for utilizada de acordo com as instruções do fabricante, **um ciclo de lavagem de loiça consome habitualmente MENOS ENERGIA e água do que uma lavagem manual da loiça.** Para maximizar a eficiência da máquina de lavar loiça, **recomenda-se que inicie o ciclo de lavagem assim que a máquina esteja totalmente carregada com loiça.** Ao carregar a máquina de lavar loiça até à capacidade máxima indicada pelo fabricante irá contribuir para poupar energia e água. Poderá encontrar informações sobre o carregamento correto da loiça na secção "CARREGAR OS CESTOS". Caso a máquina de lavar loiça seja carregada apenas parcialmente, recomenda-se que utilize as opções de lavagem dedicadas, se disponíveis (Meia carga/ Zone Wash/ Multizone), carregando loiça apenas nos cestos selecionados para o efeito. Carregar ou sobrecarregar incorretamente a máquina de lavar loiça pode aumentar o uso de recursos (como água, energia e tempo, além de aumentar o nível de ruído), reduzindo o desempenho de limpeza e de secagem.
- A pré-lavagem manual de loiça causa um aumento do consumo de água e de energia, não sendo, portanto, recomendada.

HIGIENIZAÇÃO
Para evitar odores e acumulação de sedimentos na máquina de lavar loiça, **execute um programa de temperatura elevada pelo menos uma vez por mês**. Utilize uma colher de chá de detergente e coloque a máquina a funcionar sem carga para efetuar a limpeza do aparelho.

RESISTÊNCIA AO GELO
Se a máquina for colocada num local exposto ao risco de congelamento, **a mesma tem de ser drenada completamente**. Feche a torneira da água e retire os tubos de alimentação e de descarga e, de seguida, faça escoar a água. **Certifique-se de que o amaciador de água está cheio de sal regenerador dissolvido no depósito de sal**, ara proteger o aparelho de temperaturas até -20 °C.
Se o aparelho for armazenado sob condições de geada, o mesmo deve permanecer a uma temperatura ambiente mínima de 5 °C durante, pelo menos, 24 horas antes da primeira utilização.

TABELA DE PROGRAMAS

Programa	Descrição dos programas		Fase de secagem	NaturalDry*)	Opções disponíveis **)	Duração do programa de lavagem (h:min)***)	Consumo de água (litros/ciclo)	Consumo de energia (kWh/ciclo)
Eco	**Eco** 50°- O programa Eco é ideal para lavar loiça com um nível de sujidade normal, sendo o programa mais eficiente para o efeito em termos da sua utilização combinada de energia e de água e estando em conformidade com a legislação de conceção ecológica da UE.		√	√	POWER CLEAN ½ + h	4:00	9,5	0,64
A	**Auto Intensivo** 65° - Programa automático para loiça e tachos muito sujos.	Deteta o nível de sujidade da loiça e ajusta o programa. Quando o sensor está ativado para detetar o nível de sujidade da loiça, é apresentada uma animação no visor e a duração do ciclo é atualizada.	√	√	POWER CLEAN ½ + h	2:25 - 3:10	17,0- 25,0	1,30 - 1,70
A	**Auto Misto** 55° - Programa automático para loiça com um nível de sujidade normal, com resíduos de alimentos secos.		√	√	POWER CLEAN ½ + h	1:20 - 3:20	7,5 - 20,5	0,75 - 1,20
A	**Auto Rápido** 50° - Programa automático para loiça com um nível de sujidade normal e leve. Ciclo diário, que garante um desempenho de limpeza e secagem ideais num período de tempo mais curto.		√	√	POWER CLEAN ½ + h	1:00 - 1:50	8,0 - 16,0	0,70 - 1,10
	Rápido 45° - Este programa é recomendado para uma quantidade limitada de loiça com um nível de sujidade leve, sem resíduos de alimentos secos. Não inclui uma fase de secagem.		-	√	½ + h	0:30 - 0:40	10,5 - 15,0	0,55 - 0,65
	Cristais 45° - Programa para objetos frágeis e mais sensíveis a temperaturas elevadas, tais como copos de vidro e chávenas.		√	√	½ + h	1:40 - 1:50	12,5 - 17,0	0,95 - 1,20
	Pré-Lavagem - Utilizado para refrescar a loiça a ser lavada mais tarde. Neste programa não é utilizado detergente.		-	√	½ h	0:12	4,5	0,10
	Limpeza Automática 65° - Programa a ser utilizado para efetuar a manutenção da máquina de lavar loiça, a ser efetuado apenas quando a máquina de lavar loiça estiver VAZIA e utilizando detergentes específicos concebidos para a manutenção de máquinas de lavar loiça.		-	-	h	1:15	12,7	1,10

Os dados do programa ECO são avaliados em condições laboratoriais de acordo com a norma europeia EN 60436:2020.

Nota para os Laboratórios de Ensaio: para informações sobre as condições do ensaio comparativo EN, solicitar ao endereço: dw_test_support@europeanappliances.com

Não é necessário efetuar qualquer tipo de pré-tratamento da loiça antes de iniciar os programas.

**) A porta é aberta antes de o programa ter terminado. O objetivo é melhorar a eficácia da secagem. Aguarde até que o tempo chegue a 00:00 para descarregar a máquina de lavar loiça.*

***) Nem todas as opções podem ser utilizadas em simultâneo.*

****) Os valores apresentados para todos os programas, à exceção do programa Eco, são meramente indicativos. O tempo real poderá variar dependendo de vários fatores, tais como a temperatura e a pressão da água de entrada, a temperatura ambiente, a quantidade de detergente, a quantidade e o tipo de carga, o equilíbrio da carga, as opções adicionais selecionadas e a calibragem do sensor. A calibragem do sensor pode aumentar a duração do programa até 20 min.*

OPÇÕES E FUNÇÕES

Efetue a leitura do **código QR** no seu aparelho para obter informações mais detalhadas.

As OPÇÕES podem ser selecionadas/desselecionadas após a escolha do programa, ao premir diretamente o botão correspondente (se disponível - o indicador acende-se) *(consulte PAINEL DE CONTROLO).* **Se uma opção não for compatível com o programa selecionado** *(consulte a TABELA DE PROGRAMAS)* **o LED correspondente pisca rapidamente 3 vezes e é emitido um sinal sonoro. A opção não será ativada. Uma opção pode alterar a duração ou o consumo de água ou energia do programa.**

POWER CLEAN® - Graças aos jatos de potência suplementar, esta opção permite uma lavagem mais intensa e rigorosa no cesto inferior, na área específica. Esta opção é recomendada para a lavagem de tachos e panelas (consulte a seção de carregamento Power Clean®).

MEIA CARGA - Se a carga de loiça a lavar for reduzida poderá ser utilizado o programa de meia carga para poupar água, eletricidade ou tempo, dependendo do programa selecionado.
Lembre-se de reduzir a quantidade de detergente.

SECAGEM EXTRA - A temperatura mais elevada durante a lavagem final e a fase de secagem alargada permite um processo de secagem melhorado. A opção SECAGEM EXTRA provoca o aumento da duração do ciclo de lavagem.

SILENCIOSO - Adequado para um funcionamento noturno da máquina. Esta opção pode ser usada para limitar as emissões de ruído durante as fases de lavagem. Aumentará a duração do ciclo dependendo da seleção do ciclo de base.

ENXAGUAMENTO DESINFETANTE - Esta opção pode ser usada para desinfetar loiça lavada. Isto faz aumentar a temperatura da lavagem final e adiciona uma ação antibacteriana ao programa selecionado. Ideal para lavar loiça e biberões. A porta da máquina de lavar loiça deve manter-se fechada durante todo o programa para garantir a redução dos germes. **AVISO: a loiça poderá estar extremamente quente no final de cada ciclo**.

TURBO - Graças à opção TURBO, pode reduzir a duração em até 40%, dependendo do programa de base selecionado. O consumo de energia e água aumenta.

INÍCIO DIFERIDO - O início do programa poderá ser diferido, num período entre **0:30** e **24** horas.

1. Selecione o programa e quaisquer opções pretendidas. Prima o botão INÍCIO DIFERIDO (repetidamente) para atrasar o início do programa. Ajustável entre 0:30 e 24 horas. Uma vez atingida a definição de 24 horas, prima INÍCIO DIFERIDO noutra altura para desativar a função INÍCIO DIFERIDO.
2. Prima o botão INÍCIO/Pausa e feche a porta no espaço de 4 segundos. O temporizador dará início à contagem decrescente.
3. Decorrido este tempo, o indicador luminoso apaga-se e o programa começa automaticamente.

Não é possível definir a função INÍCIO DIFERIDO depois de um programa ter começado.

TORNEIRA DE ÁGUA FECHADA - Alarme - Fica intermitente quando não está a entrar água ou quando a torneira da água está fechada.

TEMPO NO PISO - Uma luz LED projetada no piso indica o tempo que falta para o final do ciclo. O indicador luminoso apaga-se sempre que a porta é aberta. A luz apaga-se no final do ciclo.
Esta função está ativa por predefinição, mas é possível desativá-la no *"MENU DE PROGRAMAÇÃO"*.

LUZES INTERIORES - Com esta função ativa, os LEDs na cuba são automaticamente ligados/desligados logo que o utilizador abra/feche a porta, respetivamente. Se a porta permanecer aberta por mais de 10 minutos, os LEDs na cuba desligam-se (para voltar a ligá-los, é necessário fechar e voltar a abrir a porta). Esta função está ativa por padrão, mas é possível desativá-la no *"MENU DE PROGRAMAÇÃO"*.

DESCALCIFICAR – Alarme - Foi detetada a acumulação de calcário nos componentes internos da máquina. Verifique se a **Definição de Dureza da Água** está no valor correto e se **o depósito de sal tem sal** (*consulte PRIMEIRA UTILIZAÇÃO*), depois **utilizar um produto descalcificador** (recomenda-se a marca WPro) com o **programa Limpeza Automática**. Após uma descalcificação bem sucedida, o ícone deixará de ser exibido.
«Se le azioni di cui sopra non vengono eseguite, le prestazioni del prodotto si deteriorano. L'avviso DESCALCIFICAR inizierà a lampeggiare e l'allarme «**dES**» apparirà sul display. Se non si interviene, l'apparecchio consentirà di avviare solo un certo numero di cicli (indicato durante la visualizzazione dell'allarme «**dES**») e quindi si **BLOCCHERÀ** per evitare danni ai componenti, **rendendo disponibile solo il programma Limpeza Automática**. Eseguendo una decalcificazione completa, il prodotto si sblocca.
In caso di quantità estremamente elevate di calcare, potrebbe essere necessario eseguire la decalcificazione due volte per essere efficiente.

DETEÇÃO - Quando o sensor está ativado para detetar o nível de sujidade da loiça, é apresentada uma animação no visor (cerca de 20 min.) e a duração do ciclo é atualizada. A função de DETEÇÃO aplica-se ao nível de sujidade da loiça e está presente em todos os ciclos (exceto Eco), ajustando o programa em conformidade.

NaturalDry - trata-se de um sistema de secagem por convecção que abre automaticamente a porta durante/após o ciclo de secagem, de forma a garantir um excelente desempenho de secagem diariamente. A porta abre-se a uma temperatura que é segura para os seus móveis de cozinha. Como proteção adicional contra o vapor, é fornecida juntamente com a máquina de lavar loiça uma película de proteção especialmente concebida para o efeito . Para mais informações sobre como instalar esta película de proteção, consulte o GUIA DE INSTALAÇÃO.
Esta função está ativa por predefinição, mas é possível desativá-la no "MENU DE PROGRAMAÇÃO".

CARREGAR OS CESTOS

CAPACIDADE: **15** talheres padrão

CESTO MAIS ALTO

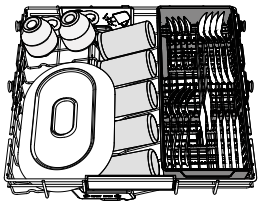
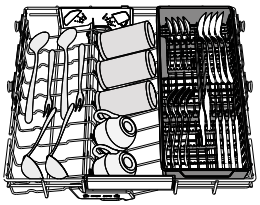
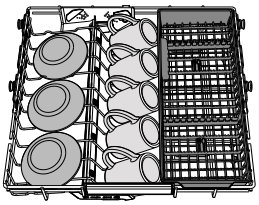

O cesto mais alto fornece uma zona de lavagem direcionada para tigelas, canecas e até mesmo para pratos grandes e talheres que normalmente seriam colocados nos cestos inferiores, criando espaço adicional para a restante loiça utilizada diariamente. Uma disposição separada dos talheres facilita a sua remoção após a lavagem e melhora o desempenho da lavagem e da secagem.

As facas e os outros utensílios afiados têm de ser colocados com as lâminas voltadas para baixo.

CESTO SUPERIOR

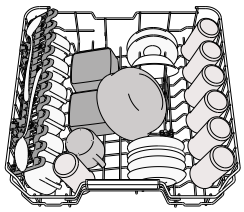

Carregue neste cesto a loiça frágil e leve: copos, chávenas, pires, tigelas.

O cesto superior tem suportes rebatíveis, que podem ser utilizados numa posição vertical para colocar pires de chá/sobremesa ou numa posição inferior, para colocar tigelas e recipientes.

(exemplo de carga no cesto superior)

AJUSTAR A ALTURA DO CESTO SUPERIOR

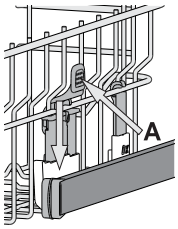

É possível ajustar a altura do cesto superior: utilize uma posição mais elevada para colocar loiça mais volumosa no cesto inferior e uma posição mais baixa para aproveitar ao máximo os suportes rebatíveis, criando mais espaço superior e evitando o choque com os objetos colocados no cesto inferior.

O cesto superior está equipado com um **Ajuste de altura do cesto superior** *(consulte a figura)*; sem pressionar as alavancas, eleve o cesto segurando-o pelas partes laterais, logo que o cesto fique estável na posição superior. Para voltar à posição inferior, pressione as alavancas **A** existentes nas partes laterais do cesto e desloque-o para baixo.

Recomendamos vivamente que não ajuste a altura do cesto quando este está carregado. NUNCA eleve ou baixe o cesto apenas de um lado.

ABAS DOBRÁVEIS COM POSIÇÃO AJUSTÁVEL

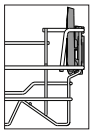
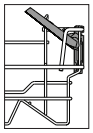
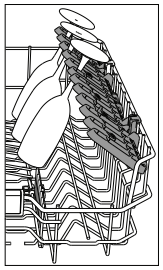

As abas laterais podem ser dobradas ou desdobradas para otimizar a disposição da loiça dentro do cesto. Os copos de vinho podem ser posicionados em segurança nas abas dobráveis, introduzindo o pé de cada copo nas ranhuras correspondentes.

No caso de a posição elevada do nível superior, as abas não podem permanecer na posição vertical. Conforme o modelo:

- para desdobrar as abas, é necessário deslizá-las para cima e rodá-las ou soltá-las dos encaixes e puxá-las para baixo.
- para dobrar as abas, é necessário rodá-las e deslizá-las para baixo ou puxá-las para cima e encaixá-las nos respetivos encaixes.

CESTO INFERIOR

Para tachos, tampas, pratos, saladeiras, talheres, etc.. Os pratos e as tampas grandes devem ser colocados dos lados, a fim de evitar interferências com o braço aspersor. O cesto inferior tem suportes rebatíveis, que podem ser util izados numa posição vertical para colocar pratos ou numa posição horizontal (inferior) para colocar facilmente tachos ou saladeiras.

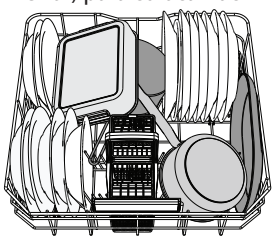
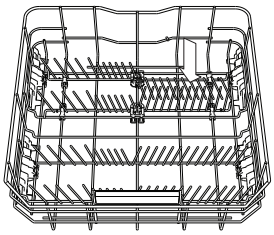

(exemplo de carga para o cesto inferior)

CESTO PARA OS TALHERES

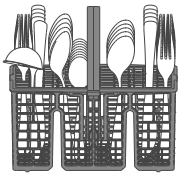
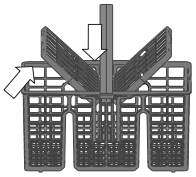

Está equipado com duas grelhas superiores para facilitar a disposição dos talheres. Só pode ser posicionado na parte dianteira do cesto inferior.

As facas e os outros utensílios afiados têm de ser colocados no cesto dos talheres, com as extremidades voltadas para baixo ou horizontalmente nos compartimentos rebatíveis do cesto superior.

POWER CLEAN®

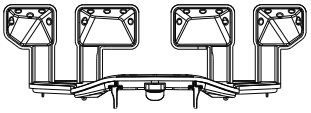

A função Power Clean® utiliza jatos de água especiais situados na parte traseira da cuba para lavar os objetos mais sujos com maior intensidade. O cesto inferior tem uma zona de espaço adicional, um suporte especial de puxar na parte traseira do cesto que pode ser utilizado para o suporte de frigideiras ou para os tabuleiros de forno na posição vertical, o que permite que ocupem menos espaço. Colocando os tachos/panelas voltados para o componente Power Clean®, ative a função **POWER CLEAN®** no painel.

How to use Power Clean®:

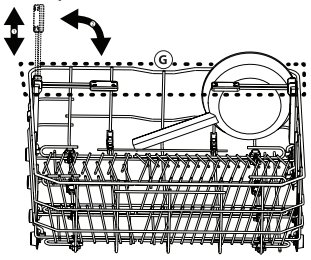

1. Ajuste a área Power Clean® (**G**) dobrando para baixo os suportes traseiros dos pratos para introduzir tachos.
2. Introduza os tachos e as panelas inclinados na vertical na área Power Clean®. Os tachos têm de estar inclinados na direção dos jatos de água.

LIMPEZA E MANUTENÇÃO

ATENÇÃO: Desligue sempre a máquina durante a limpeza e quando efectuar trabalhos de manutenção. Não utilize líquidos inflamáveis para limpar a máquina.



LIMPAR A MÁQUINA DE LAVAR LOIÇA

É possível eliminar qualquer marca existente no interior da máquina utilizando um pano humedecido em água e um pouco de vinagre.
As superfícies externas da máquina e o painel de controlo podem ser limpos com um pano não abrasivo humedecido em água. Não utilize solventes ou produtos abrasivos.

EVITAR ODORES DESAGRADÁVEIS

Mantenha sempre a porta da máquina entreaberta para evitar a formação de humidade e a sua acumulação no interior da máquina.
Limpe regularmente os vedantes em redor da porta e os distribuidores de detergente, utilizando uma esponja húmida. Isto irá evitar que os restos de comida se acumulem nos vedantes, a causa principal da formação de odores desagradáveis.

VERIFICAR A MANGUEIRA DE ABASTECIMENTO DE ÁGUA

Verifique regularmente se a mangueira de entrada de água apresenta fragilidades e fissuras. Caso a mangueira esteja danificada, substitua-a por uma nova, disponível através do nosso Serviço Pós-Venda ou do seu revendedor especializado. Consoante o tipo de mangueira:

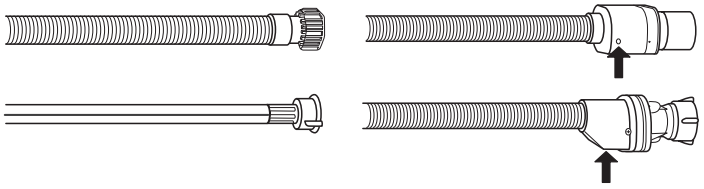

Se a mangueira de entrada de água dispuser de um revestimento transparente, verifique periodicamente se a cor se intensifica localmente. Em caso afirmativo, a mangueira poderá ter uma fuga e deve ser substituída. No caso da mangueira de bloqueio da água: verifique a abertura de inspecção da válvula de segurança pequena (veja a seta). Caso esteja vermelha, a função de bloqueio de água foi activada e a mangueira tem de ser substituída por uma nova. Para desenroscar esta mangueira, prima o botão de libertação enquanto desenrosca a mangueira.

LIMPAR A MANGUEIRA DE ENTRADA DE ÁGUA

Se as mangueiras da água forem novas ou não tiverem sido utilizadas durante um longo período de tempo, deixe a água correr para garantir que estão desobstruídas e sem impurezas antes de efectuar as ligações necessárias. Se não tomar esta precaução, a entrada de água pode ficar obstruída e danificar a máquina de lavar loiça.

LIMPAR O CONJUNTO DE FILTROS

Limpe regularmente o conjunto de filtros para que os filtros não fiquem entupidos e para que a água residual flua corretamente. Ao utilizar a máquina de lavar loiça com filtros obstruídos ou objetos estranhos dentro do sistema de filtragem ou nos pulverizadores poderá causar o mau funcionamento da unidade, resultando numa perda de desempenho, num funcionamento ruidoso ou numa maior utilização de recursos. O conjunto de filtros é composto por três filtros que eliminam os restos de comida da água de lavagem e fazem recircular a água: para obter os melhores resultados de lavagem é necessário limpá-los.

A máquina de lavar loiça não pode ser utilizada sem filtros ou com os filtros soltos.

Pelo menos uma vez por mês ou após cada 30 ciclos, verifique o conjunto de filtros e, se necessário, limpe-os muito bem em água corrente, utilizando uma escova não metálica e seguindo as instruções abaixo:

1. Rode o filtro cilíndrico **A** no sentido contrário ao dos ponteiros do relógio e retire-o *(Fig. 1)*. **É importante que, ao reinstalar o filtro, os dois triângulos apresentados na ampliação se encontrem.**
2. Retire a parte interna do filtro **B** exercendo uma ligeira pressão nas abas laterais *(Fig. 2)*.
3. Faça deslizar para fora o filtro de aço inoxidável **C** *(Fig. 3)*.
4. Caso encontre quaisquer objetos estranhos (tais como vidros e porcelana partidos, ossos de comida, sementes de frutos, etc.) **remova-os cuidadosamente**.
5. Inspecione o coletor e retire quaisquer restos de comida. **NUNCA RETIRE** a proteção da bomba do ciclo de lavagem ((apresentado por uma seta) *(Fig. 4)*.

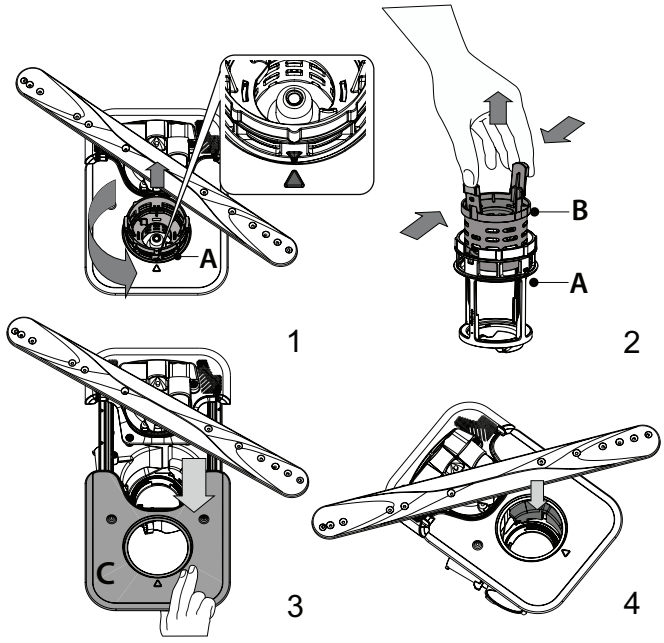

Depois de limpar os filtros, volte a colocar o conjunto de filtros e fixe-o corretamente na devida posição; isto é essencial para manter um funcionamento eficaz da máquina de lavar loiça.

LIMPAR OS BRAÇOS ASPERSORES

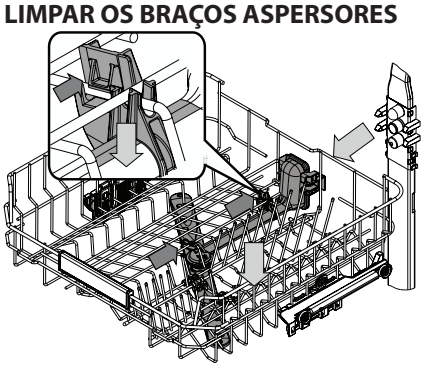

Por vezes, os restos de comida podem acumular-se nos braços aspersores e bloquear os orifícios utilizados para pulverizar a água. Assim, recomenda-se que verifique periodicamente os braços e que os limpe com uma escova pequena não metálica.

Para remover o aspersor superior, deverá removê-lo juntamente com o coletor.

O cesto mais alto possui um tubo de lavagem fixo com todos os bicos de lavagem voltados para cima. Para limpá-lo, pode deslizar o cesto para fora e, utilizando uma pinça, remover os itens que possam estar alojados nos bicos.

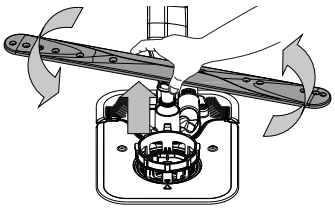

É possível remover o braço aspersor inferior puxando-o para cima e rodando-o no sentido contrário ao dos ponteiros do relógio. A montagem do braço aspersor é feita puxando-o para baixo e rodando-o no sentido dos ponteiros do relógio.

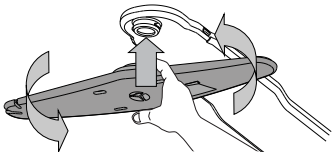

É possível remover o braço pulverizador de teto pressionando-o para cima e depois rodando-o no sentido contrário ao dos ponteiros do relógio. A montagem do braço aspersor é feita puxando-o para cima e rodando-o no sentido dos ponteiros do relógio.

RESOLUÇÃO DE PROBLEMAS

Caso a sua máquina de lavar loiça não funcione corretamente, verifique se consegue resolver o problema através das soluções apresentadas na lista que se segue. Para outros erros ou problemas, entre em contato com o Serviço de Pós-venda Autorizado, cujos detalhes de contacto podem ser encontrados no livrete da garantia. As peças sobressalentes estarão disponíveis por um período de até 7 ou até 10 anos, de acordo com os requisitos específicos do Regulamento.

PROBLEMAS	CAUSAS POSSÍVEIS	SOLUÇÕES
O indicador de sal está aceso.	O reservatório do sal está vazio.	Encha o reservatório com sal (veja mais informações - *consulte ENCHER O DEPÓSITO DO SAL*). Verifique a definição de dureza da água, se necessário - *consulte TABELA DE DUREZA DA ÁGUA*.
O indicador do sal está a piscar.	Reservatório do sal está vazio.	Encha o reservatório com sal assim que possível. A colocação da máquina em funcionamento sem sal poderá causar danos aos seus componentes internos.
Luz indicadora de abrilhantador acesa ou a piscar intermitentemente.	O distribuidor do abrilhantador está vazio. (Após encher o depósito, o indicador do abrilhantador poderá permanecer aceso durante um curto período de tempo).	Encha o distribuidor com abrilhantador (veja mais informações - *consulte ENCHER O DISTRIBUIDOR DE ABRILHANTADOR*).
O indicador de descalcificação está aceso ou a piscar intermitentemente; O alarme «**dES**» é apresentado.	Existe acumulação de calcário nos componentes internos do aparelho.	Descalcifique imediatamente o aparelho utilizando o programa Limpeza Automática e um produto de descalcificação disponível no mercado (*consulte OPÇÕES E FUNÇÕES*). Encha o depósito com sal. Verifique a definição de dureza da água. Se o aparelho não for descalcificado, deixará de funcionar.
A máquina de lavar loiça não começa a funcionar ou não responde aos comandos.	A máquina não está ligada corretamente.	Ligue a ficha à tomada.
	Corte de energia.	Por motivos de segurança, a máquina de lavar loiça não se liga automaticamente após um corte de energia. Abra a porta da máquina de lavar loiça, prima o botão INÍCIO/Pausa e feche a porta no espaço de 4 segundos.
	A porta da máquina de lavar loiça não está fechada. O pino NaturalDry não está empurrado para dentro.	Empurre vigorosamente a porta até ouvir um "clique".
	A abertura da porta durante mais de 4 segundos leva à interrupção do ciclo.	Prima o botão INÍCIO/Pausa e feche a porta no espaço de 4 segundos.
	O painel de controlo não responde ou a mensagem **F6 E1** é apresentada.	Desligue a máquina premindo o botão LIGAR-DESLIGAR/Reiniciar, volte a ligá-la passado cerca de um minuto e reinicie o programa. Se o problema persistir, desligue o aparelho durante 1 minuto e ligue-o novamente.
A máquina de lavar loiça não escoa a água. Visualização no visor: **F7 E3** ou **F9 E1.**	O filtro está obstruído com resíduos de alimentos ou calcário.	Limpe o filtro e descalcifique o aparelho *(ver LIMPAR O CONJUNTO DE FILTROS e INSTRUÇÕES DE DESCALCIFICAÇÃO)*.
	Mangueira de drenagem dobrada.	Verifique a mangueira de drenagem *(ver INSTRUÇÕES DE INSTALAÇÃO)*.
	O tubo de escoamento do lava-loiça está obstruído.	Limpe o tubo de escoamento do lava-loiça.
A máquina de lavar loiça faz um ruído excessivo.	A loiça está a chocalhar uma contra a outra.	Posicione a loiça corretamente *(ver CARREGAR OS CESTOS)*.
	Existe uma quantidade excessiva de loiça.	O detergente não foi doseado corretamente ou não é adequado para utilização em máquinas de lavar loiça *(ver ENCHIMENTO DO DISTRIBUIDOR DE DETERGENTE)*. Reinicie o ciclo atual desligando a máquina de lavar loiça e, em seguida, volte a ligá-la. Selecione um novo programa, prima INÍCIO/Pausa e feche a porta dentro de 4 segundos. Não adicione mais detergente.
	A loiça foi disposta de forma incorreta.	Disponha a loiça corretamente *(ver CARREGAR OS CESTOS)*.
	O filtro está obstruído com resíduos de alimentos ou calcário.	Limpe o conjunto de filtros *(ver LIMPEZA E MANUTENÇÃO)*.
A loiça não fica limpa.	A loiça foi disposta de forma incorreta.	Disponha a loiça corretamente *(ver CARREGAR OS CESTOS)*.
	Os braços aspersores não conseguem rodar livremente, sendo impedidos pela loiça.	Disponha a loiça corretamente *(ver CARREGAR OS CESTOS)*. Verifique se o cesto superior está na posição correta e ajuste-o (elevar) se necessário.
	O ciclo de lavagem é demasiado suave.	Selecione um ciclo de lavagem apropriado *(ver TABELA DE PROGRAMAS)*.
	Existe uma quantidade excessiva de loiça.	O detergente não foi doseado corretamente ou não é adequado para utilização em máquinas de lavar loiça *(ver ENCHER O DISTRIBUIDOR DE DETERGENTE)*.
	A tampa do depósito de abrilhantador não está bem fechada.	Certifique-se de que a tampa do distribuidor de abrilhantador está fechada.
	O filtro está obstruído com resíduos de alimentos ou calcário.	Limpe o filtro e descalcifique o aparelho *(ver LIMPAR O CONJUNTO DE FILTROS)*.
	O reservatório do sal está vazio.	Encha o depósito de sal *(ver ENCHER O DEPÓSITO DO SAL)*.
„A máquina de lavar loiça não se enche de água. O visor apresenta: **H2O** e ⌀ está aceso; é emitido um alarme sonoro."	Não há abastecimento de água ou a torneira está fechada.	Certifique-se de que há água ou que a torneira está aberta.
	A mangueira de entrada de água está dobrada.	Verifique a mangueira de entrada de água *(ver INSTALAÇÃO)*. Abra a porta da máquina de lavar loiça, prima o botão INÍCIO/Pausa e feche a porta no espaço de 4 segundos.
	O filtro da mangueira de entrada de água está obstruído; é necessário limpá-lo.	Verifique e limpe o filtro da mangueira de entrada de água. Abra a porta da máquina de lavar loiça, prima o botão INÍCIO/Pausa e feche a porta no espaço de 4 segundos.

A máquina de lavar loiça termina o ciclo prematuramente. O visor apresenta: **F8 E3.**	O filtro está obstruído com resíduos de alimentos ou calcário.	Limpe o filtro e descalcifique o aparelho *(ver LIMPAR O CONJUNTO DE FILTROS e INSTRUÇÕES DE DESCALCIFICAÇÃO)*.
	Mangueira de drenagem numa posição demasiado baixa ou com o sifão no sistema de esgotos doméstico.	Verifique se a extremidade da mangueira de drenagem está colocada à altura correta *(ver INSTALAÇÃO)*. Verifique o sifão no sistema de esgotos doméstico e instale um disjuntor de sifão/válvula de admissão de ar se necessário.
	Existe uma quantidade excessiva de loiça.	O detergente não foi doseado corretamente ou não é adequado para utilização em máquinas de lavar loiça *(ver ENCHER O DISTRIBUIDOR DE DETERGENTE)*.
	Existe ar no abastecimento de água.	Verifique se existem fugas ou quaisquer outros problemas no abastecimento de água que estejam a causar a entrada de ar.
A secagem da loiça não é efetuada corretamente.	Não existe abrilhantador ou a dosagem é muito baixa.	Certifique-se de que o distribuidor do abrilhantador está cheia (*ENCHER O DISTRIBUIDOR DE ABRILHANTADOR*). A utilização de apenas pastilhas multifunções não proporciona efeitos de secagem tão bons como a utilização de abrilhantador líquido.
	A loiça foi retirada da máquina após a abertura automática da porta, mas antes do término efetivo do ciclo.	Certifique-se de que o ciclo terminou antes de começar a retirar a loiça da máquina (*ver UTILIZAÇÃO DIÁRIA*). Para resultados de secagem ainda melhores, é recomendável deixar a loiça dentro da máquina com a porta aberta durante 15 minutos após o término do ciclo.
	A loiça fica posicionada demasiadamente na horizontal.	Se notar poças de água no interior das cavidades de xícaras, canecas ou tigelas, tente carregar a loiça (principalmente no cesto superior) proporcionando uma maior inclinação, de forma a que escorra uma maior quantidade de água antes de iniciar a secagem.
	O ciclo selecionado não possui a fase de secagem.	Na *TABELA DE PROGRAMAS*, verifique se o programa selecionado dispõe de fase de secagem. Um ciclo sem fase de secagem pode não fornecer a eficiência de secagem desejada, portanto, é recomendável alterar a seleção do ciclo para um que possua uma fase de secagem.
	A loiça é antiaderente ou de plástico.	É normal que permaneçam algumas gotas de água neste tipo de material.
Os pratos e copos ficam com riscas azuis ou com um tom azulado.	A dose de abrilhantador é excessiva.	Ajuste a dosagem para um nível mais baixo.
Os pratos e os copos apresentam calcário ou uma película esbranquiçada.	Reservatório do sal está vazio.	Encha o reservatório com sal assim que possível. A colocação da máquina em funcionamento sem sal poderá causar danos aos seus componentes internos.
	A definição da dureza da água está demasiado baixa.	Aumente a definição *(ver TABELA DE DUREZA DA ÁGUA)*.
	A tampa do depósito de sal não está bem fechada.	Verifique e feche a tampa do depósito do sal.
	O depósito do abrilhantador está vazio ou a dosagem do abrilhantador é insuficiente.	Encha o distribuidor com abrilhantador e verifique as definições de dosagem *(ver ENCHER O DISTRIBUIDOR DE ABRILHANTADOR)*.
A máquina de lavar loiça apresenta a mensagem **F8 E5.**	A válvula está bloqueada ou avariada.	Feche a torneira da água, se possível. Não desligue a fonte de alimentação. Contacte a Assistência.
A fuga de detergente.	Depende do detergente líquido utilizado e pode ser acentuada em caso de ativação da opção de atraso.	Pequenas fugas não causam avarias na máquina e podem ser evitadas mudando o tipo de detergente líquido ou utilizando pastilhas.

As políticas da empresa, documentação padrão, encomenda de peças sobresselentes e informações adicionais sobre o produto poderão ser consultadas em:

- Utilize o código QR no seu produto.
- Visitando a nossa página web **docs.whirlpool.eu/docs** e **parts-selfservice.europeanappliances.com**
- Em alternativa, **contacte o nosso Serviço Pós-venda** (através do número de telefone contido no livrete da garantia). Ao contactar o nosso Serviço Pós-Venda, indique os códigos fornecidos na placa de identificação do seu produto.

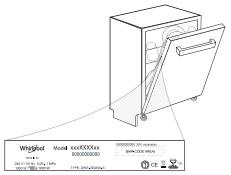

A informação relativa ao modelo pode ser obtida utilizando o código QR indicado na etiqueta energética. A etiqueta inclui também o identificador do modelo, que pode ser utilizado para consultar o portal de registo em https://eprel.ec.europa.eu.

®/TM/ © 2024 Whirlpool, Produzido sob licença

VĂ MULŢUMIM CĂ AŢI ACHIZIŢIONAT UN PRODUS WHIRLPOOL.
Pentru a beneficia de servicii complete de asistenţă, vă rugăm să vă înregistraţi aparatul pe: **www.whirlpool.eu/register**

Înainte de a utiliza aparatul, citiţi cu atenţie instrucţiunile privind siguranţa şi de instalare.
După instalare, nu uitaţi să îndepărtaţi toate piesele de protecţie pentru transport ale maşinii de spălat vase.

SCANAŢI CODUL QR DE PE APARATUL DUMNEAVOASTRĂ PENTRU A OBŢINE INFORMAŢII MAI DETALIATE

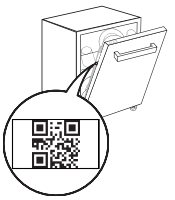

Panoul de comandă al acestei maşini de spălat vase se activează prin apăsarea butonului de PORNIRE/OPRIRE. Pentru a economisi energie, panoul de comandă se dezactivează automat după 10 de secunde dacă nu a fost pornit niciun ciclu de spălare.

DESCRIEREA PRODUSULUI

APARATUL

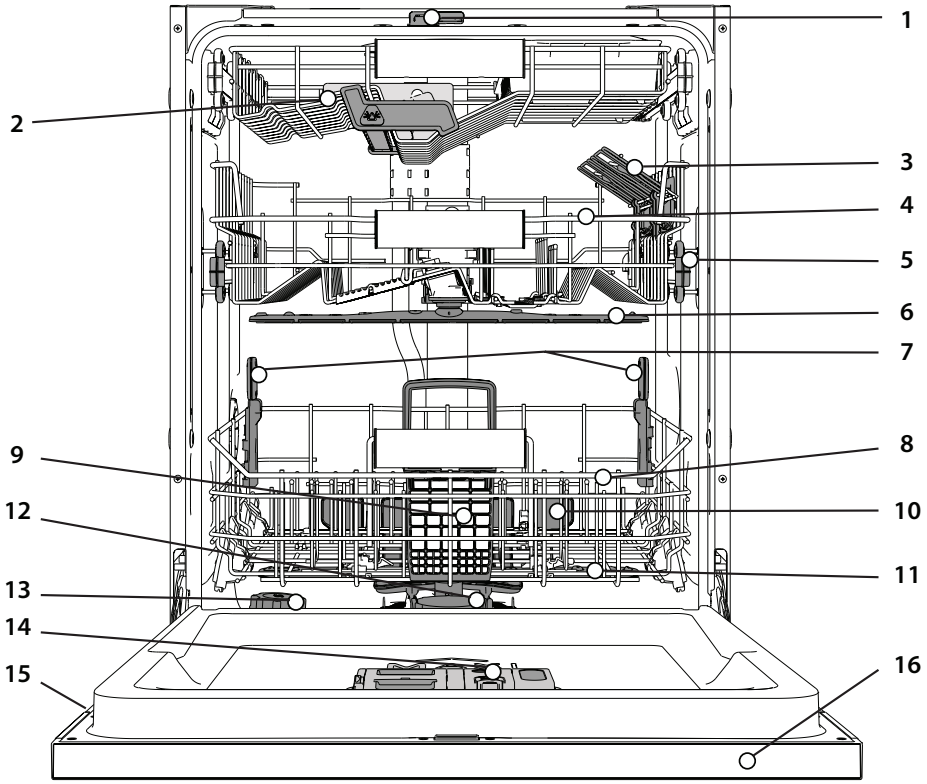

1. NaturalDry
2. Cel mai înalt raft
3. Clapete rabatabile
4. Coşul superior
5. Mecanism de reglare a înălţimii raftului superior
6. Braţul de pulverizare superior
7. Power Clean® suport
8. Coşul inferior
9. Coşul pentru tacâmuri
10. Power Clean®
11. Braţul de pulverizare inferior
12. Ansamblu de filtre
13. Compartimentul pentru săruri
14. Dozatoare de detergent şi agent de clătire
15. Plăcuţa cu datele tehnice
16. Panoul de comandă

PANOUL DE COMANDĂ



1. Buton **PORNIRE/OPRIRE/Resetare cu indicator luminos**
2. Butonul **programului Eco cu indicator luminos**
3. Butonul **programului Auto Intensiv** cu indicator luminos
4. Butonul **programului Auto Amestec** cu indicator luminos
5. Butonul **programului Auto Rapid** cu indicator luminos
6. Butonul **programului Rapid** cu indicator luminos
7. Butonul **programului Cristale** cu indicator luminos/ **Programul Autocurăţare** - apăsaţi 3 sec.
8. Butonul **programului Prespălare** cu indicator luminos
9. Indicator luminos al compartimentului pentru **Săruri** gol
10. Indicator luminos al compartimentului pentru agent de **Clătire** gol
11. **Afişaj**
12. **Indicator număr program şi timp rămas**
13. Indicator luminos **pentru Robinet de apă închis**
14. Indicator luminos **DECALCIFIERE**
15. Butonul **opţiunii Power Clean®** cu indicator luminos
16. Butonul **opţiunii Încărcare pe jumătate** cu indicator luminos
17. Butonul **opţiunii Uscare Extra** cu indicator luminos/ **Setări** - apăsaţi 3 sec.
18. Butonul **opţiunii Silenţios** cu indicator luminos
19. Butonul **opţiunii Clătire igienizantă** cu indicator luminos
20. Butonul **opţiunii Turbo** cu indicator luminos
21. Butonul **opţiunii Întârziere** cu indicator luminos
22. Butonul **PORNIRE/Pauză** cu indicator luminos

AFIŞARE PE PARDOSEALĂ

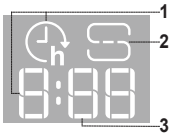

1. **Durată de temporizare afişată pe pardoseală -** indicatorul timpului rămas până la începerea ciclului, atunci când este setată opţiunea Întârziere
2. **Compartiment pentru săruri gol -** indicatorul luminos proiectat pe pardoseală
3. **Timp rămas afişat pe pardoseală -** indicatorul timpului rămas până la finalul ciclului

PRIMA UTILIZARE

RECOMANDĂRI PRIVIND PRIMA UTILIZARE

După instalare, demontaţi opritoarele rafturilor şi elementele elastice de fixare a raftului superior.

MENIUL DE SETĂRI

1. Porniţi aparatul apăsând pe butonul **PORNIRE/OPRIRE** ⏻.
2. Menţineţi apăsat butonul **Setări** ⚙ (Uscare Extra ⦚+) timp de 3 secunde, până când auziţi un semnal sonor şi pe afişaj apare mesajul „**SEt**".
3. După o secundă va fi afişată prima setare disponibilă (litera „**h**").
4. Apăsaţi pe **programului Prespălare** ☺ / **opţiunii Power Clean®** POWER CLEAN pentru a derula lista de setări disponibile (consultaţi tabelul de mai jos), apoi apăsaţi pe **PORNIRE/Pauză** ▷II pentru a vizualiza şi modifica valoarea setării selectate în mod actual.
5. Apăsaţi pe **programului Prespălare** ☺ / **opţiunii Power Clean®** POWER CLEAN pentru a modifica valoarea, apoi apăsaţi pe **PORNIRE/Pauză** ▷II pentru a salva noua valoare.
6. Pentru a modifica o altă setare, repetaţi punctele 2 şi 5.
7. Apăsaţi pe **PORNIRE/OPRIRE** ⏻ sau aşteptaţi 30 de secunde pentru a ieşi din meniu.

LITERĂ	SETARE	VALORI (Implicit - cu caractere aldine)
h	**Nivel de duritate a apei** *(consultaţi „SETAREA DURITĂŢII APEI" şi „TABELUL DURITĂŢII APEI")*	1 | 2 | **3** | 4 | 5
r	**Nivelul agentului de clătire** *(consultaţi „REGLAREA DOZEI DE AGENT DE CLĂTIRE")*	0 | 1 | 2 | 3 | 4 | **5**
d	**NaturalDry** *(consultaţi „OPŢIUNI ŞI FUNCŢII")* „1" = Pornit, „0" = Oprit	**1** | 0
F	**Durată afişată pe pardoseală** *(consultaţi „OPŢIUNI ŞI FUNCŢII")* „1" = Pornit, „0" = Oprit	**1** | 0
S	**Sunet** „1" = Pornit, „0" = Oprit	**1** | 0
L	**Iluminare interioară** *(consultaţi „OPŢIUNI ŞI FUNCŢII")* „1" = Pornit, „0" = Oprit	**1** | 0
r	**Setări din fabrică -** Apăsaţi pe PORNIRE/PAUZĂ pentru a restabili la setările implicite din fabrică toate valorile setărilor incluse în meniul de setări.	-

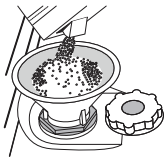

UMPLEREA COMPARTIMENTULUI PENTRU SĂRURI

Utilizarea sărurilor previne formarea DEPUNERILOR DE CALCAR pe vase şi pe componentele funcţionale ale maşinii.
Compartimentul pentru săruri este amplasat în partea inferioară a maşinii de spălat vase (sub raftul inferior din stânga).

- Este obligatoriu ca **compartimentul pentru săruri să nu fie niciodată gol.**
- Este important să setaţi duritatea apei.
- Trebuie să alimentaţi cu săruri atunci când indicatorul luminos NIVELUL SĂRURILOR de pe panoul de comandă este aprins.

1. Demontaţi raftul inferior şi desfiletaţi capacul compartimentului (în sens antiorar).
2. Poziţionaţi pâlnia (consultaţi figura) şi umpleţi compartimentul pentru săruri până la margine (aproximativ 0,5 kg); este perfect normal să curgă puţină apă în afară.
3. **Numai la prima operaţiune de acest fel: umpleţi compartimentul pentru săruri cu apă.**
4. Scoateţi pâlnia şi ştergeţi resturile de săruri de pe deschidere.

Asiguraţi-vă că este înfiletat bine capacul, astfel încât să nu intre detergent în compartiment în timpul programului de spălare (acest lucru poate avaria iremediabil instalaţia de dedurizare a apei).

Oricând trebuie să adăugaţi săruri, este obligatoriu să finalizaţi procedura înainte de a începe ciclul de spălare pentru a evita coroziunea.
Soluţia salină reziduală sau granulele de săruri pot duce la corodare, deteriorând iremediabil componentele din oţel inoxidabil.
Garanţia nu se aplică dacă defecţiunile sunt cauzate de astfel de situaţii.
Dacă compartimentul pentru săruri nu este umplut, este posibilă deteriorarea instalaţiei de dedurizare a apei şi a rezistenţei din cauza acumulării depunerilor.
Se recomandă utilizarea sării indiferent de tipul de detergent pentru maşina de spălat vase.

SETAREA DURITĂŢII APEI

Pentru a permite instalaţiei de dedurizare a apei să funcţioneze perfect, este esenţial ca setarea durităţii apei să se bazeze pe nivelul de duritate a apei din locuinţa dumneavoastră. Aceste informaţii pot fi obţinute de la furnizorul local de apă.
Setarea din fabrică este"**3**". *Consultaţi TABELUL DURITĂŢII APEI.*

Tabelul durităţii apei			
Nivel	**°dH** Grade germane	**°fH** Grade franceze	**°Clark** Grade engleze
1 (moale)	0 - 6	0 - 10	0 - 7
2 (medie)	7 - 11	11 - 20	8 - 14
3 (normală)	12 - 16	21 - 29	15 - 20
4 (dură)	17 - 34	30 - 60	21 - 42
5 (foarte dură)	35 - 50	61 - 90	43 - 62

Pentru a modifica, urmaţi instrucţiunile din secţiunea „MENIUL DE SETĂRI".
Utilizaţi numai săruri concepute special pentru maşini de spălat vase.
După ce aţi introdus sărurile în maşină, indicatorul luminos de nivel al sărurilor se stinge.
Dacă compartimentul pentru săruri nu este umplut, este posibilă deteriorarea instalaţiei de dedurizare a apei şi a rezistenţei din cauza acumulării depunerilor. Se recomandă utilizarea sării indiferent de tipul de detergent pentru maşina de spălat vase.

SISTEMUL DE DEDURIZARE A APEI

Sistemul de dedurizare a apei reduce automat duritatea apei, împiedicând astfel acumularea de depuneri pe încălzitor şi contribuind, de asemenea, la creşterea eficienţei de curăţare. **Acest sistem se regenerează singur cu sare, de aceea este necesar să reumpleţi recipientul pentru sare când este gol.**
Frecvenţa regenerării depinde de setarea nivelului durităţii apei - regenerarea are loc odată la **4-6** cicluri Eco cu nivelul durităţii apei setat la **3**.
Procesul de regenerare se activează la începutul ciclului, cu o cantitate suplimentară de apă proaspătă.

- Procesul de regenerare implică următorul consum: ~3 L de apă;
- Adaugă până la 5 minute suplimentare pe ciclu;
- Consumul de energie este sub 0,005 kWh.

UMPLEREA DOZATORULUI PENTRU AGENT DE CLĂTIRE

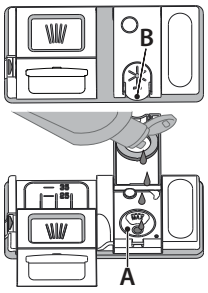

Agentul de clătire facilitează uscarea vaselor. Dozatorul pentru agentul de clătire **A** trebuie umplut atunci când indicatorul luminos de NIVEL AL AGENTULUI DE CLĂTIRE de pe panoul de comandă este aprins.

1. Deschideţi dozatorul **B** apăsând şi trăgând în sus clapeta de pe capac.
2. Introduceţi cu grijă agentul de clătire până la marcajul de referinţă maxim (110 ml) al spaţiului de umplere - evitaţi scurgerile. În caz contrar, curăţaţi imediat folosind o lavetă uscată.
3. Apăsaţi capacul în jos până când auziţi un clic de închidere.

Nu turnaţi NICIODATĂ agentul de clătire direct în cuvă.

REGLAREA DOZEI DE AGENT DE CLĂTIRE

Dacă nu sunteţi pe deplin mulţumit de rezultatele de uscare, puteţi regla cantitatea de agent de clătire utilizat.
Pentru a modifica, urmaţi instrucţiunile din secţiunea „MENIUL DE SETĂRI".
Dacă nivelul de agent de clătire este setat la ZERO, nu se va alimenta cu agent de clătire. Indicatorul luminos pentru **NIVEL SCĂZUT DE AGENT DE CLĂTIRE** nu se va aprinde dacă agentul de clătire este consumat.
Pot fi setate maxim **6** niveluri în conformitate cu modelul de maşină de spălat vase.

- Dacă observaţi urme albăstrui pe vase, setaţi un număr mic (0-3).
- Dacă există urme de apă sau depuneri de calcar pe vase, setaţi un număr mare (4-5).

UMPLEREA DOZATORULUI DE DETERGENT

Utilizaţi numai detergent conceput special pentru maşini de spălat vase.

NU UTILIZAŢI detergent lichid pentru spălare manuală.

Folosirea unei cantităţi excesive de detergent poate lăsa resturi de spumă în maşină după terminarea ciclului.

Utilizarea detergentului care nu este conceput pentru maşinile de spălat vase poate provoca defecţiuni sau deteriorarea aparatului.

Pentru a se obţine rezultate optime de spălare şi uscare, este necesară utilizarea combinată de detergent, agent de clătire lichid şi săruri fine.

Vă recomandăm să utilizaţi detergenţi care nu conţin fosfaţi sau clor, deoarece aceste produse sunt dăunătoare pentru mediul înconjurător.

Rezultatele optime de spălare depind şi de utilizarea cantităţii corespunzătoare de detergent.

Depăşirea cantităţii indicate nu determină un rezultat mai eficient de spălare şi creşte gradul de poluare a mediului înconjurător.

Cantitatea poate fi reglată în funcţie de gradul de murdărie. În cazul unor articole cu grad mediu de murdărie, utilizaţi aproximativ 35g (detergent pudră) sau 35ml (detergent lichid) şi turnaţi o măsură su-

plimentară de detergent direct în cuvă. Dacă folosiţi tablete, este suficientă una singură.

Dacă vasele prezintă un grad redus de murdărie sau dacă au fost clătite cu apă înainte de a le introduce în maşina de spălat vase, reduceţi în mod corespunzător cantitatea de detergent utilizat (minim 25 g/ml), de exemplu, nu mai adăugaţi detergent pudră/sub formă de gel în cuvă.

Pentru rezultate optime de spălare urmaţi şi instrucţiunile indicate pe cutia detergentului.

Dacă aveţi întrebări suplimentare, adresaţi-vă producătorilor de detergenţi.

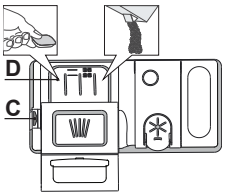

Pentru a deschide dozatorul de detergent, folosiţi dispozitivul de deschidere C. Introduceţi detergent numai în compartimentul uscat D. Introduceţi cantitatea de detergent pentru prespălare direct în cuvă.

1. Atunci când măsuraţi cantitatea de detergent, consultaţi informaţiile menţionate anterior pentru a adăuga cantitatea corespunzătoare. În interiorul dozatorului **D** există indicaţii care vă pot ajuta la dozarea detergentului.
2. Îndepărtaţi resturile de detergent de pe marginile dozatorului şi închideţi sonor capacul.
3. Închideţi capacul dozatorului de detergent trăgând în sus până când dispozitivul de închidere este fixat în poziţie.

Dozatorul de detergent se deschide automat la momentul potrivit, în conformitate cu programul. **Utilizarea unui detergent care nu este conceput pentru maşinile de spălat vase poate provoca defecţiuni sau deteriorarea maşinii.**

UTILIZAREA ZILNICĂ

1. **VERIFICAREA RACORDĂRII LA REŢEAUA DE ALIMENTARE CU APĂ**
   Verificaţi ca maşina de spălat vase să fie racordată la reţeaua de alimentare cu apă şi ca robinetul să fie deschis.
2. **PORNIREA MAŞINII DE SPĂLAT VASE**
   Deschideţi uşa şi apăsaţi pe butonul de **PORNIRE/OPRIRE.**
3. **ÎNCĂRCAREA RAFTURILOR** *(consultaţi ÎNCĂRCAREA RAFTURILOR)*.
4. **UMPLEREA DOZATORULUI DE DETERGENT**
5. **SELECTAREA PROGRAMULUI ŞI PERSONALIZAREA CICLULUI**
   Selectaţi cel mai adecvat program în funcţie de tipul de veselă şi gradul de murdărie al acesteia *(consultaţi secţiunea DESCRIEREA PROGRAMELOR)* apăsând butonul **PROGRAMULUI** selectat.
   Selectaţi opţiunile dorite *(consultaţi OPŢIUNI ŞI FUNCŢII)*. Nu toate opţiunile sunt compatibile cu fiecare program.
6. **PORNIREA**
   Porniţi ciclul de spălare apăsând butonul de **PORNIRE/Pauză** (LED-ul este aprins) şi închizând uşa în decurs de 4 sec. Când programul începe, este emis un semnal sonor unic. Dacă uşa nu este închisă în decursul a 4 secunde, se aude sunetul de alarmă. În acest caz, deschideţi uşa, apăsaţi butonul **PORNIRE/Pauză** şi închideţi din nou uşa în 4 sec.
7. **TERMINAREA CICLULUI DE SPĂLARE**
   Finalul ciclului de spălare este indicat prin emiterea unui semnal sonor şi prin afişarea mesajului **END** (FINALIZAT). Deschideţi uşa şi opriţi aparatul apăsând pe butonul de **PORNIRE/OPRIRE**.
   Aşteptaţi câteva minute înainte de a scoate vesela pentru a evita producerea arsurilor. Descărcaţi rafturile, începând cu cel inferior.

Maşina se va opri automat în timpul anumitor perioade prelungite de inactivitate, pentru a reduce consumul de electricitate. Dacă vasele prezintă un grad redus de murdărie sau dacă au fost clătite cu apă înainte de a le introduce în maşina de spălat vase, reduceţi în mod corespunzător cantitatea de detergent utilizat.

MODIFICAREA UNUI PROGRAM CARE RULEAZĂ

Dacă a fost selectat un program greşit, îl puteţi schimba, cu condiţia ca acesta să fi început de scurt timp. **RESETAREA** maşinii: apăsaţi şi menţineţi apăsat butonul de **PORNIRE/OPRIRE** timp de peste 3. sec., aparatul se va opri. **Pe panoul de comandă se va afişa „0:01”**. Închideţi uşa şi aşteptaţi finalizarea ciclului de evacuare (aproximativ 1 minut). Deschideţi uşa şi reporniţi maşina folosind butonul de **PORNIRE/OPRIRE**, apoi selectaţi noul ciclu de spălare şi opţiunile dorite. Porniţi ciclul apăsând butonul de **PORNIRE/Pauză** şi închizând uşa în decurs de 4 sec.

ADĂUGAREA DE VASE SUPLIMENTARE

Fără a opri aparatul, deschideţi mai întâi puţin uşa pentru a evita împroşcarea cu apă (LED-ul de **PORNIRE/Pauză**)începe să se aprindă intermitent) (**Atenţie!: Abur fierbinte!**) şi introduceţi vesela în interiorul maşinii de spălat vase. Apăsaţi pe butonul **PORNIRE/Pauză** şi închideţi uşa în 4 sec.; astfel, ciclul va fi reluat din punctul în care a fost întrerupt

ÎNTRERUPERI ACCIDENTALE

Dacă uşa este deschisă în timpul ciclului de spălare sau dacă s-a produs o pană de curent, ciclul se opreşte. Ciclul va fi reluat din punctul în care a fost întrerupt **NUMAI DACĂ APĂSAŢI** butonul de **PORNIRE/Pauză** şi închideţi uşa în decurs de 4 sec.

SFATURI ŞI RECOMANDĂRI

RECOMANDĂRI

Înainte de a încărca rafturile, eliminaţi toate resturile de alimente de pe vase şi goliţi paharele. **Nu este necesar să le clătiţi în prealabil sub jet de apă curentă.** Aranjaţi vesela astfel încât să fie bine poziţionată şi să nu se răstoarne; de asemenea, aranjaţi recipientele cu deschiderile în jos şi aşezaţi înclinat articolele concave/convexe, pentru a permite apei să ajungă pe orice suprafaţă şi să curgă liber.
Avertisment: capacele, mânerele, tăvile şi tigăile nu trebuie să împiedice rotirea braţelor de pulverizare.
Amplasaţi articolele mici în coşul pentru tacâmuri. Vasele şi cratiţele foarte murdare trebuie aşezate pe raftul inferior deoarece în această zonă jeturile de apă sunt mai puternice şi se înregistrează performanţe mai mari de spălare. După încărcarea aparatului, asiguraţi-vă că braţele de pulverizare se pot roti liber.

VESELĂ NECORESPUNZĂTOARE PENTRU SPĂLAREA ÎN MAŞINĂ

- Veselă şi tacâmuri din lemn.
- Pahare cu decoraţiuni delicate, veselă artizanală şi veselă antică. Aceste decoraţiuni nu sunt rezistente la spălarea în maşina de spălat vase.
- Articole din material sintetic care nu sunt rezistente la temperaturi ridicate.
- Veselă din cupru şi cositor.
- Veselă murdară de cenuşă, ceară, unsoare sau cerneală.

Culorile decoraţiunilor de pe articolele din sticlă şi ale articolelor din aluminiu/argint se pot modifica şi pot albi în timpul procesului de spălare. Unele tipuri de articole din sticlă (de exemplu, obiecte de cristal) pot deveni opace după câteva cicluri de spălare.

DETERIORAREA PAHARELOR ŞI A VESELEI

- Utilizaţi numai pahare şi veselă din porţelan marcate de către producător ca fiind rezistente la spălarea în maşină.
- Utilizaţi un detergent delicat pentru veselă
- Scoateţi paharele şi vesela din maşina de spălat vase imediat ce ciclul de spălare este finalizat.

RECOMANDĂRI PRIVIND ECONOMISIREA DE ENERGIE

- Atunci când maşina de spălat vase este folosită conform instrucţiunilor producătorului, **spălarea tacâmurilor într-o maşină de spălat vase consumă de obicei MAI PUŢINĂ ENERGIE şi apă decât spălarea manuală.**
- Pentru a creşte la maximum eficienţa maşinii de spălat vase, se recomandă **iniţierea ciclului de spălare după ce maşina este încărcată complet**. Încărcarea maşinii de spălat vase de uz domestic până la capacitatea indicată de producător va contribui la economii de energie şi apă. Informaţii despre încărcarea corectă a vaselor pot fi găsite în capitolul ÎNCĂRCAREA RAFTURILOR. În cazul încărcării parţiale, se recomandă utilizarea opţiunilor de spălare dedicate, dacă sunt disponibile (Half load/ Zone Wash/ Multizone), adăugând vase doar pe rafturile selectate. Încărcarea incorectă sau supraîncărcarea maşinii de spălat vase poate creşte utilizarea resurselor (cum ar fi apa, energia şi timpul, precum şi nivelul de zgomot), reducând performanţele de curăţare şi uscare.
- Pre-clătirea manuală a vaselor duce la creşterea consumului de apă şi energie şi nu este recomandată.

IGIENĂ

Pentru a evita acumularea mirosurilor neplăcute şi a sedimentelor în maşina de spălat vase, **vă rugăm să rulaţi un program de temperatură ridicată cel puţin o dată pe lună**. Folosiţi o măsură de detergent şi rulaţi un program fără a încărca vase pentru a curăţa aparatul.

REZISTENŢA LA ÎNGHEŢ

Dacă maşina de spălat vase este amplasată într-un loc expus riscului de îngheţ, aceasta **trebuie să fie golită complet**. Rulaţi ciclul de Autocurăţare pentru a goli rezervorul de apă. Închideţi robinetul de apă, scoateţi furtunurile de alimentare şi de evacuare şi lăsaţi întreaga cantitate de apă să se scurgă. Pentru a asigura protecţia aparatului la temperaturi de până la -20 °C, **asiguraţi-vă că compartimentul pentru săruri este plin cu săruri regenerante dizolvate în produsul de dedurizare a apei.**
Dacă maşina de spălat vase a fost depozitată în condiţii de îngheţ, aceasta trebuie menţinută la o temperatură ambientală de min. 5 °C timp de cel puţin 24 de ore înainte de prima sa punere în funcţiune.

TABEL CU PROGRAME

Program	Descrierea programelor		Durate de uscare	NaturalDry*)	Opţiuni disponibile **)	Durata programului de spălare (h:min)***)	Consum de apă (litri/ciclu)	Consum de energie (kWh/ciclu)
Eco	**Eco** 50°- Programul Eco este potrivit pentru curăţarea tacâmurilor cu un grad mediu de murdărie, fiind cel mai eficient program pentru această utilizare din punct de vedere al consumului combinat de energie şi apă şi este utilizat pentru a evalua respectarea legislaţiei UE de proiectare ecologică.		√	√	POWER CLEAN ½ +	4:00	9,5	0,64
A	**Auto Intensiv** 65° - Program automat pentru vase şi cratiţe cu grad ridicat de murdărie.	Detectează gradul de murdărie a vaselor şi adaptează programul în funcţie de acesta. În momentul în care senzorul detectează gradul de murdărie, pe afişaj apare o animaţie şi durata ciclului se actualizează.	√	√	POWER CLEAN ½ +	2:25 - 3:10	17,0- 25,0	1,30 - 1,70
A	**Auto Amestec** 55° - Program automat pentru vesela cu un grad mediu de murdărie, cu reziduuri de alimente uscate.		√	√	POWER CLEAN ½ +	1:20 - 3:20	7,5 - 20,5	0,75 - 1,20
A	**Auto Rapid** 50° - Program automat pentru vesela cu un grad mediu sau redus de murdărie. Ciclu zilnic care asigură performanţe optime de curăţare şi uscare într-un timp mai scurt.		√	√	POWER CLEAN ½ +	1:00 - 1:50	8,0 - 16,0	0,70 - 1,10
	Rapid 45° - Programul este recomandat pentru o cantitate limitată de vase, cu un grad redus de murdărie, fără resturi de alimente uscate. Nu include etapa de uscare.		-	√	½ +	0:30 - 0:40	10,5 - 15,0	0,55 - 0,65
	Cristale 45° - Program pentru articole delicate, mai sensibile la temperaturi ridicate, de exemplu pahare şi cești.		√	√	½ +	1:40 - 1:50	12,5 - 17,0	0,95 - 1,20
	Prespălare - Utilizat pentru a împrospăta vasele care trebuie să fie spălate mai târziu. A nu se utiliza detergent cu acest program.		-	√	½	0:12	4,5	0,10
	Autocurăţare 65° - Utilizaţi acest program pentru a efectua întreţinerea maşinii de spălat vase; a se realiza numai când maşina de spălat vase este GOALĂ, utilizând detergenţi special concepuţi pentru întreţinerea maşinii de spălat vase.		-	-		1:15	12,7	1,10

Datele programului ECO sunt stabilite în condiţii de laborator, în conformitate cu standardul european EN 60436:2020. Notă pentru laboratoarele de testări: pentru informaţii privind condiţiile testului comparativ EN, trimiteţi o solicitare la adresa: dw_test_support@europeanappliances.com
Nu este necesară tratarea în prealabil a vaselor înaintea oricăruia dintre aceste programe.
**) Uşa este deschisă înaintea finalizării programului. Acest lucru este realizat pentru a îmbunătăţi eficienţa de uscare. Aşteptaţi până când durata ajunge la 00:00 pentru a descărca maşina de spălat vase.*
***) Nu toate opţiunile pot fi utilizate simultan.*
****) Valorile date pentru alte programe diferite de programul Eco sunt doar orientative. Durata actuală poate varia în funcţie de o multitudine de factori, cum ar fi temperatura şi presiunea apei la intrare, temperatura încăperii, cantitatea de detergent, dimensiunea şi tipul încărcăturii, distribuţia încărcăturii, opţiunile suplimentare selectate şi calibrarea senzorului. Calibrarea senzorului poate mări durata programului cu până la 20 min.*

OPŢIUNI ŞI FUNCŢII

OPŢIUNILE pot fi selectate/deselectate, după selectarea programului, apăsând direct pe butonul corespunzător (dacă există - indicatorul se aprinde) *(consultaţi PANOUL DE COMANDĂ)***. Dacă o opţiune nu este compatibilă cu programul selectat,** *(consultaţi TABEL CU PROGRAME)***, LED-ul aferent clipeşte rapid de 3 ori şi sunt emise semnale sonore. Opţiunea nu va fi activată. O opţiune poate modifica durata sau consumul de apă sau energie pentru programul respectiv.**

POWER CLEAN **POWER CLEAN® -** Datorită jeturilor cu putere suplimentară, această opţiune oferă o spălare mai intensivă şi mai puternică în coşul inferior, într-o anumită zonă. Această opţiune este recomandată pentru spălarea oalelor şi a cratiţelor (consultaţi secţiunea privind încărcarea Power Clean®).

½ **ÎNCĂRCARE PE JUMĂTATE -** Dacă nu aveţi multe vase de spălat, funcţia ÎNCĂRCARE PE JUMĂTATE este utilizată pentru a se economisi apă, energie electrică sau timp, în funcţie de programul selectat.
Nu uitaţi să reduceţi cantitatea de detergent.

+ **USCARE EXTRA -** Temperatura mai înaltă în timpul clătirii finale şi etapa de uscare extinsă permit uscarea îmbunătăţită. Utilizarea opţiunii USCARE EXTRA determină prelungirea ciclului de spălare.

SILENŢIOS - Adecvat pentru funcţionarea aparatului pe timpul nopţii. Această opţiune poate fi utilizată pentru limitarea emisiilor de zgomot din timpul etapelor de spălare. Aceasta va prelungi durata ciclului, în funcţie de ciclul de bază selectat.

CLĂTIRE IGIENIZANTĂ - Această opţiune poate fi utilizată pentru a igieniza vasele spălate. Va creşte temperatura în cadrul clătirii finale şi va adaugă un ciclul de spălare cu acţiune antibacteriană la programul selectat. Ideal pentru a curăţa vesela şi biberoanele. Uşa maşinii de spălat vase trebuie să fie ţinută închisă pe întreaga durată a programului, pentru a se garanta reducerea numărului de microbi.
AVERTISMENT: vasele şi tăvile pot fi foarte fierbinţi la terminarea ciclului.

DETECTARE - Atunci când senzorul detectează gradul de murdărie, pe afişaj apare o animaţie (de aproximativ 20 min.), iar durata ciclului este actualizată. Opţiunea Detectare evaluează gradul de murdărie a vaselor şi este disponibilă la toate ciclurile (cu excepţia ciclului Eco), reglând în mod corespunzător programul.

TURBO - Datorită opţiunii TURBO, puteţi reduce durata cu până la 40%, în funcţie de programul de bază selectat. Consumul de energie şi de apă creşte.

h **ÎNTÂRZIERE -** Pornirea programului poate fi amânată pentru o perioadă de timp cuprinsă între **30** de minute şi **24** de ore.
1. Selectaţi programul şi opţiunile dorite. Apăsaţi pe butonul ÎNTÂRZIERE (în mod repetat) pentru a amâna pornirea programului. Se poate regla de la 0:30 la 24 de ore. Odată atinsă setarea de 24 de ore, apăsaţi încă o dată pe ÎNTÂRZIERE pentru a dezactiva funcţia ÎNTÂRZIERE.
2. Închideţi uşa şi apăsaţi butonul PORNIRE/PAUZĂ. Temporizatorul va începe numărătoarea inversă.
3. După finalizarea perioadei de timp setate, indicatorul luminos se stinge, iar programul porneşte automat.

Funcţia ÎNTÂRZIERE nu poate fi setată după pornirea programului.

DURATĂ AFIŞATĂ PE PARDOSEALĂ - O lumină cu LED proiectată pe pardoseală indică durata de timp rămasă până la finalul ciclului. Lumina se stinge de fiecare dată când este deschisă uşa. La încheierea ciclului, lumina se stinge. Această caracteristică este activă în mod implicit, însă poate fi dezactivată din „MENIUL SETĂRI".

ILUMINARE INTERIOARĂ - Atunci când funcţia este activă, LED-urile din cuvă sunt aprinse/stinse automat imediat ce utilizatorul deschide/închide uşa. Dacă uşa rămâne deschisă pentru mai mult de 10 minute, LED-urile din cuvă se sting (pentru a le aprinde din nou, uşa trebuie să fie închisă şi deschisă din nou). Această caracteristică este activă în mod implicit, însă poate fi dezactivată din „MENIUL SETĂRI".

ROBINET DE APĂ ÎNCHIS - Alarma - Clipeşte când alimentarea cu apă nu funcţionează sau robinetul de apă este închis.

DECALCIFIERE - **Alarmă** - S-a detectat acumulare de calcar pe componentele interne ale aparatului. Verificaţi **Setarea durităţii apei** prezintă valoarea corectă şi dacă sărurile sunt prezente în recipientul pentru **săruri** *(consultaţi PRIMA UTILIZARE)*, **apoi utilizaţi un produs de decalcifiere** (se recomandă marca WPro) împreună cu **programul Autocurăţare**. După o decalcifiere reuşită, pictograma va dispărea de pe afişaj. Dacă acţiunile de mai sus nu sunt efectuate, performanţa produsului va fi redusă. Avertismentul DECALCIFIERE va începe să clipească şi alarma «**dES**» va apărea pe afişaj. Dacă nu este efectuată nicio acţiune, aparatul va permite doar pornirea unui anumit număr de cicluri (indicat în timpul afişării alarmei «**dES**», apoi se va **BLOCA** pentru a preveni deteriorarea componentelor, **doar programul Autocurăţare fiind disponibil**. Efectuarea unei decalcifieri complete va debloca produsul. În cazul unei cantităţi extrem de ridicate de calcar, este posibil să trebuiască să efectuaţi decalcifierea de două ori pentru ca aceasta să fie eficientă.

NaturalDry - Este un sistem de uscare prin convecţie, care deschide automat uşa în timpul desfăşurării/după desfăşurarea etapei de uscare pentru a asigura performanţe excepţionale de uscare în fiecare zi. Uşa se deschide la o temperatură care este sigură pentru mobilierul din bucătăria dumneavoastră, astfel uşa nu va fi deschisă atunci când este activă opţiunea CLĂTIRE IGIENIZANTĂ. Ca protecţie suplimentată împotriva acţiunii aburilor, se poate adăuga şi o folie de protecţie specială pe maşina de spălat vase.
Pentru a afla cum trebuie montată folia de protecţie, vă rugăm să consultaţi GHIDUL DE INSTALARE. Această funcţie este activă în mod implicit, dar poate fi dezactivată în „MENIUL DE SETĂRI".

ÎNCĂRCAREA RAFTURILOR

CAPACITATE: **15** seturi de vase standard

CEL MAI ÎNALT RAFT

„Cel mai înalt raft" asigură o zonă de spălare pentru curăţarea ţintită a castroanelor, cănilor şi chiar şi a farfuriilor mari şi tacâmurilor pe care în mod normal le-aţi încărca în rafturile inferioare, lăsând astfel mai mult loc pentru celelalte vase.

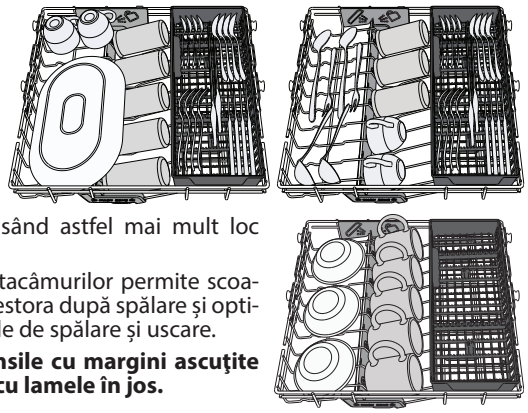

Aranjarea separată a tacâmurilor permite scoaterea cu uşurinţă a acestora după spălare şi optimizează performanţele de spălare şi uscare.

Cuţitele şi alte ustensile cu margini ascuţite trebuie poziţionate cu lamele în jos.

COŞUL SUPERIOR

Încărcaţi vasele delicate şi uşoare: pahare, cesti, farfurioare, boluri pentru salată puţin adânci.
Raftul superior este prevăzut cu suporturi rabatabile care pot fi utilizate în poziţie verticală pentru aranjarea farfurioarelor pentru cesti de ceai/pentru desert, sau în poziţie mai joasă pentru a introduce castroane şi caserole.

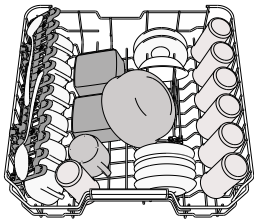

(exemplu de încărcare pentru raftul superior)

REGLAREA ÎNĂLŢIMII RAFTULUI SUPERIOR

Înălţimea raftului superior poate fi reglată: în poziţie înaltă pentru a introduce vesela voluminoasă pe raftul inferior şi în poziţie joasă pentru a profita din plin de suporturile rabatabile, creând mai mult spaţiu în partea superioară şi evitând ciocnirea cu articolele de pe raftul inferior.
Raftul superior este prevăzut cu un **mecanism de reglare a înălţimii raftului superior** (consultaţi figura); fără a apăsa pe manete, ridicaţi în sus ţinând pur şi simplu de părţile laterale ale raftului, şi fixaţi imediat ce raftul este stabil în poziţia de sus.

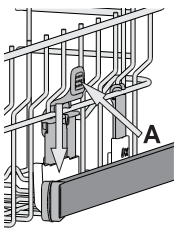

Pentru a reveni în poziţia inferioară, apăsaţi pe manetele **A** din părţile laterale ale raftului şi deplasaţi-l în jos.
Vă recomandăm cu insistenţă să nu reglaţi înălţimea raftului atunci când acesta este încărcat. Nu ridicaţi şi nu coborâţi NICIODATĂ raftul numai pe o singură parte.

CLAPETE RABATABILE CU POZIŢIE REGLABILĂ

Clapetele rabatabile laterale pot fi pliate sau depliate pentru a optimiza aranjarea veselei pe raft.
Paharele pentru vin pot fi aşezate în siguranţă pe clapetele rabatabile, introducând picioarele acestora în fantele corespunzătoare.
În cazul poziţiei ridicate a raftului superior, clapetele nu pot rămâne în poziţie verticală.
În funcţie de model:

- pentru a deplia clapetele, este necesar să le glisaţi în sus şi să le rotiţi sau să le eliberaţi din clemele de fixare, trăgându-le în jos.
- pentru a plia clapetele, este necesar să le rotiţi şi să le glisaţi în jos sau să le trageţi în sus şi să le fixaţi pe poziţie.

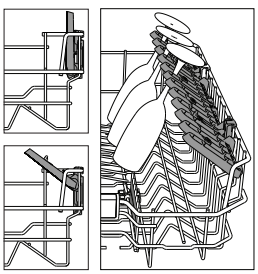

COŞUL INFERIOR

Pentru oale, capace, farfurii, boluri pentru salată, tacâmuri etc. În mod ideal, farfuriile şi capacele mari trebuie amplasate în părţile laterale, pentru a se evita interferenţele cu braţul de pulverizare.
Raftul inferior este prevăzut cu suporturi rabatabile care pot fi utilizate în poziţie verticală pentru aranjarea farfuriilor sau în poziţie orizontală (joasă) pentru încărcarea cu uşurinţă a cratiţelor şi bolurilor pentru salat.

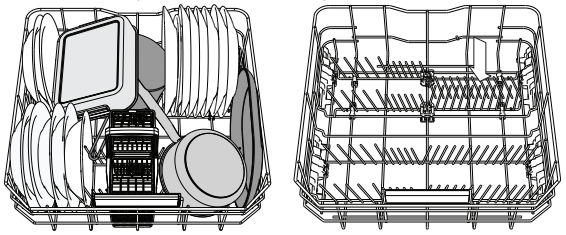

(exemplu de încărcare pentru raftul inferior)

POWER CLEAN®

Power Clean® foloseşte jeturile speciale de apă din partea posterioară a cavităţii pentru a spăla intensiv articolele foarte murdare.
Raftul inferior este prevăzut cu o zonă de economisire a spaţiului, un suport special care se trage din partea din spate a raftului şi care poate fi utilizat pentru a susţine tigăile sau tăvile de copt în poziţie verticală, astfel ocupându-se mai puţin spaţiu.
Poziţionând oalele/cratiţele cu faţa spre componenta Power Clean®, vă rugăm să activaţi **POWER CLEAN®** pe panou.
Utilizarea Power Clean®:

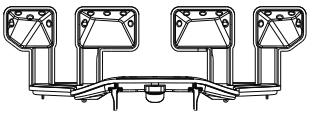

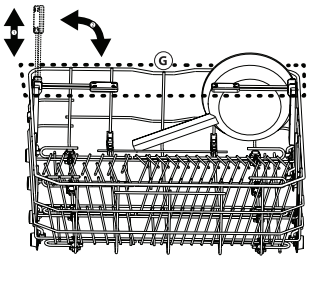

1. Reglaţi zona Power Clean® (G) rabatând în jos suporturile din spate pentru farfurii, pentru a încărca oalele.
2. Încărcaţi oalele şi cratiţele înclinate pe verticală în zona Power Clean®. Oalele trebuie să fie înclinate spre jeturile intensive de apă.

COŞUL PENTRU TACÂMURI

Este prevăzut cu grătare de înaltă calitate pentru dispunerea optimă a tacâmurilor. Acesta trebuie poziţionat numai în partea din faţă a raftului inferior.

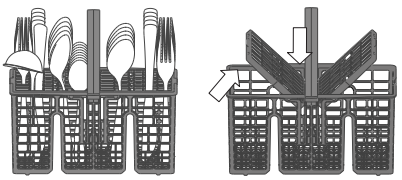

Cuţitele şi alte ustensile cu margini ascuţite trebuie amplasate în coşul pentru tacâmuri cu vârfurile orientate în jos sau poziţionate orizontal în compartimentele rabatabile ale raftului superior.

CURĂŢAREA ŞI ÎNTREŢINEREA

ATENŢIE: Scoateţi întotdeauna din priză maşina atunci când o curăţaţi şi când efectuaţi operaţii de întreţinere. Nu utilizaţi lichide inflamabile pentru curăţarea aparatului.



CURĂŢAREA MAŞINII DE SPĂLAT VASE

Marcajele din interiorul aparatului pot fi îndepărtate folosind o lavetă umezită cu apă şi puţin oţet.
Suprafeţele externe ale maşinii şi panoul de comandă pot fi curăţate folosind o lavetă non-abrazivă umezită cu apă. Nu folosiţi solvenţi sau produse abrazive.

PREVENIREA MIROSURILOR NEPLĂCUTE

Menţineţi întotdeauna uşa aparatului întredeschisă pentru a evita formarea umezelii în interiorul maşinii.
Curăţaţi în mod regulat garniturile din jurul uşii şi dozatorul de detergent folosind un burete umed. Astfel, veţi evita acumularea resturilor de alimente în garnituri, aceasta fiind principala cauză a apariţiei mirosurilor neplăcute.

VERIFICAREA FURTUNULUI DE ALIMENTARE CU APĂ

Verificaţi în mod regulat furtunul de alimentare pentru a identifica eventuale fisuri şi crăpături. Dacă acesta este deteriorat, înlocuiţi-l cu unul nou disponibil la serviciul nostru de asistenţă tehnică post-vânzare sau la distribuitorul dumneavoastră specializat. În funcţie de tipul de furtun:

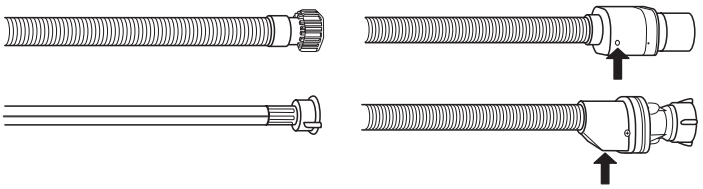

Dacă furtunul de alimentare este acoperit cu o peliculă transparentă, verificaţi periodic dacă, în anumite puncte, culoarea se intensifică. Dacă identificaţi această stare, furtunul poate avea o scurgere şi trebuie înlocuit.
Pentru furtunuri cu oprire a alimentării cu apă: inspectaţi vizorul mic al supapei de siguranţă (vedeţi săgeata). Dacă se vede culoarea roşie, a fost declanşată funcţia de oprire a alimentării cu apă, iar furtunul trebuie înlocuit cu unul nou. Pentru a desfileta acest furtun, apăsaţi butonul de deblocare în timp ce desfiletaţi furtunul.

CURĂŢAREA FURTUNULUI DE ALIMENTARE CU APĂ

Dacă furtunurile pentru apă sunt noi sau dacă nu au fost utilizate o perioadă lungă de timp, lăsaţi apa să curgă pentru a vă asigura că acestea sunt curate şi că nu prezintă impurităţi înainte de a efectua conexiunile necesare. Dacă nu luaţi măsurile de precauţie necesare, furtunul de alimentare cu apă se poate bloca şi poate deteriora maşina de spălat vase.

CURĂŢAREA ANSAMBLULUI DE FILTRE

Curăţaţi în mod regulat ansamblul de filtre astfel încât filtrele să nu se înfunde şi apa reziduală să fie evacuată în mod corespunzător.
Utilizarea maşinii de spălat vase cu filtre înfundate sau obiecte străine în interiorul sistemului de filtrare sau al braţelor de pulverizare poate provoca defecţiuni ale unităţii, conducând la scăderea performanţei, creşterea nivelului de zgomot sau utilizarea mai multor resurse.
Ansamblul de filtre este alcătuit din trei filtre care îndepărtează resturile de alimente din apa de spălare, permiţând apoi recircularea acesteia.

Maşina de spălat vase nu trebuie utilizată fără filtre sau dacă un filtru este desprins.

Cel puţin o dată pe lună sau după fiecare 30 de cicluri, verificaţi ansamblul de filtre şi, dacă este necesar, curăţaţi-l temeinic sub jet de apă curentă, folosind o perie nemetalică şi respectând instrucţiunile de mai jos:

1. Rotiţi filtrul cilindric **A** în sens antiorar şi scoateţi-l afară *(Fig 1)*. **La reinstalarea filtrului este important ca cele două triunghiuri indicate pe imaginea mărită să se întâlnească.**
2. Demontaţi filtrul în formă de ceaşcă **B** apăsând uşor pe clapetele laterale *(Fig 2)*.
3. Culisaţi în afară placa din oţel inoxidabil a filtrului **C** *(Fig 3)*.
4. În cazul în care găsiţi obiecte străine (cum ar fi sticlă spartă, porţelan, oase, seminţe de fructe etc.), **vă rugăm să le îndepărtaţi cu atenţie**.
5. Examinaţi obturaţiile şi îndepărtaţi resturile de alimente. **NU DEMONTAŢI NICIODATĂ** protecţia pompei acţionate în timpul ciclului de spălare (indicate de o săgeată) *(Fig 4)*.

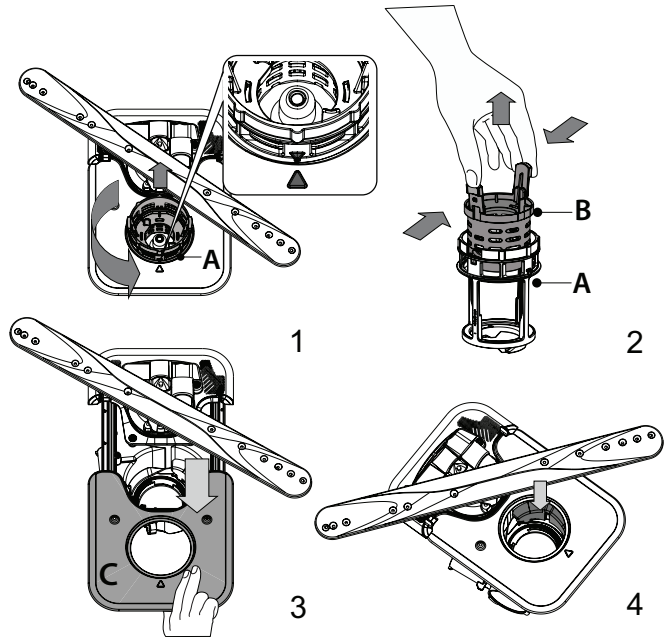

După curăţarea filtrelor, montaţi la loc ansamblul de filtre şi fixaţi-l în poziţia corectă; acest lucru este esenţial pentru menţinerea funcţionării eficiente a maşinii de spălat vase.

CURĂŢAREA BRAŢELOR DE PULVERIZARE

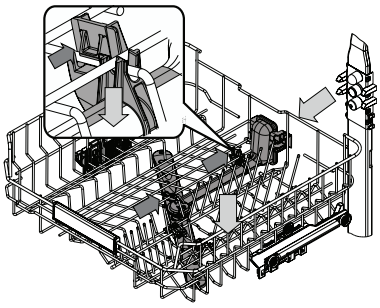

Ocazional, resturile de alimente se pot usca pe braţele de pulverizare şi pot bloca orificiile de pulverizare a apei. Prin urmare, se recomandă să verificaţi braţele din când în când şi să le curăţaţi folosind o perie nemetalică mică.

Pentru a scoate braţul de pulverizare superior, trebuie să-l demontaţi împreună cu colectorul.

Cel mai înalt raft prezintă un tub de spălare fix cu toate duzele de spălare orientate în sus. Pentru a-l curăţa, puteţi culisa raftul în afară şi, folosind o pensetă, îndepărtaţi elementele blocate în duze.

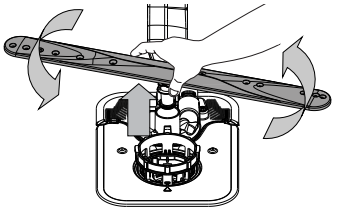

Braţul de pulverizare inferior poate fi demontat prin tragere în sus şi rotire în sens antiorar. Remontarea braţului de pulverizare se realizează prin tragere în jos şi rotire în sens orar.

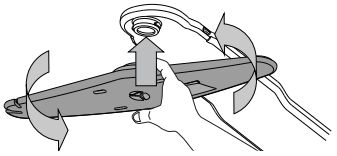

Braţul pulverizator de tavan poate fi demontat prin împingere în sus şi apoi rotindu-l în sens antiorar. Remontarea braţului de pulverizare se realizează prin tragere în sus şi rotire în sens orar.

REMEDIEREA PROBLEMELOR

În cazul în care maşina de spălat vase nu funcţionează corect, verificaţi dacă problema poate fi remediată parcurgând lista de mai jos. Pentru alte erori sau probleme, vă rugăm să contactaţi serviciul de asistenţă tehnică post-vânzare autorizat, ale cărui date de contact pot fi găsite în certificatul de garanţie. Piesele de schimb vor fi disponibile pentru o perioadă de până la 7 sau până la 10 ani, în conformitate cu cerinţele normelor specifice.

PROBLEME	CAUZE POSIBILE	SOLUŢII
Indicatorul nivelului de săruri este aprins	Compartimentul pentru săruri este aproape gol.	Reumpleţi cu săruri compartimentul (pentru mai multe informaţii, *consultaţi UMPLEREA COMPARTIMENTULUI PENTRU SĂRURI*). Dacă este necesar, verificaţi gradul de duritate a apei - *consultaţi tabelul de la TABELUL DURITĂŢII APEI*.
Indicatorul nivelului de săruri se aprinde intermitent	Compartimentul pentru săruri este gol.	Reumpleţi cu săruri compartimentul cât mai curând posibil. Utilizarea fără săruri a aparatului poate duce la deteriorarea componentelor interne ale acestuia.
TIndicatorul nivelului de agent de clătire se aprinde intermitent	Dozatorul de agent de clătire este gol. (După reumplere, indicatorul nivelului de agent de clătire poate rămâne aprins pentru scurt timp).	Reumpleţi cu agent de clătire dozatorul (pentru mai multe informaţii, *consultaţi UMPLEREA DOZATORULUI PENTRU AGENT DE CLĂTIRE)*.
Indicatorul de decalcifiere este aprins continuu sau se aprinde intermitent; este afișată alarma „**dES**”.	Pe componentele interne ale aparatului se formează depuneri de calcar.	Decalcifiaţi imediat aparatul utilizând programul Autocurăţare şi un produs de decalcifiere din comerţ *(consultaţi OPŢIUNI ŞI FUNCŢII)*. Reumpleţi cu săruri compartimentul. Verificaţi gradul de duritate de apei. Dacă aparatul nu este decalcifiat, acesta nu va mai funcţiona.
Maşina de spălat vase nu porneşte sau nu răspunde la comenzi.	Aparatul nu a fost conectat la priză în mod corespunzător.	Introduceţi ştecherul în priză.
	Pană de curent.	Din motive de siguranţă, maşina de spălat vase nu va reporni automat la restabilirea alimentării cu energie. Deschideţi uşa maşinii de spălat vase, apăsaţi butonul PORNIRE/Pauză şi închideţi uşa în 4 secunde.
	Uşa maşinii de spălat vase nu este închisă. Ştiftul NaturalDry nu este tras.	Împingeţi ferm uşa până când auziţi un „clic”.
	Un ciclu aflat în desfăşurare este întrerupt dacă uşa este deschisă pentru mai mult de 4 secunde.	Apăsaţi butonul de PORNIRE/Pauză şi închideţi uşa în decurs de 4 secunde.
	Panoul de comandă nu reacţionează sau se afişează **F6 E1**.	Opriţi aparatul apăsând pe butonul de PORNIRE/OPRIRE/Resetare, reporniţi-l după aproximativ un minut şi reporniţi programul. Dacă problema persistă, deconectaţi aparatul timp de 1 minut, iar apoi conectaţi-l din nou.
Maşina de spălat vase nu evacuează apa. Pe afişaj apare: **F7 E3** sau **F9 E1**	Filtrul este înfundat cu resturi de alimente sau depuneri de calcar.	Curăţaţi filtrul şi decalcifiaţi aparatul *(consultaţi secţiunea CURĂŢAREA ANSAMBLULUI DE FILTRE şi INSTRUCŢIUNI PRIVIND DECALCIFIEREA)*.
	Furtunul de evacuare este îndoit.	Verificaţi furtunul de evacuare *(consultaţi secţiunea INSTRUCŢIUNI DE INSTALARE)*.
	Conducta de evacuare a chiuvetei este blocată.	Curăţaţi conducta de evacuare a chiuvetei.
Maşina de spălat vase produce un zgomot excesiv.	Vasele se lovesc unele de celelalte.	Aranjaţi corect vesela *(consultaţi secţiunea ÎNCĂRCAREA RAFTURILOR)*.
	Există o cantitate excesivă de spumă.	Cantitatea de detergent nu a fost măsurată corect sau detergentul nu este adecvat pentru utilizarea în maşini de spălat vase (consultaţi secţiunea UMPLEREA DOZATORULUI DE DETERGENT). Reporniţi ciclul curent prin oprirea maşinii de spălat vase, apoi reporniţi-o, selectaţi un program nou, apăsaţi butonul PORNIRE/Pauză şi închideţi uşa în decurs de 4 secunde.Vă rugăm să nu mai adăugaţi detergent.
	Vesela nu a fost aranjată corespunzător.	Aranjaţi corect vesela *(consultaţi secţiunea ÎNCĂRCAREA RAFTURILOR)*.
	Filtrul este înfundat cu resturi de alimente sau depuneri de calcar.	Curăţaţi ansamblul de filtre *(consultaţi secţiunea CURĂŢAREA ŞI ÎNTREŢINEREA)*.
Vasele nu sunt curate.	Vesela nu a fost aranjată corespunzător.	Aranjaţi corect vesela *(consultaţi secţiunea ÎNCĂRCAREA RAFTURILOR)*.
	Braţele de pulverizare nu se pot roti liber deoarece sunt obstrucţionate de vase.	Aranjaţi corect vesela *(consultaţi secţiunea ÎNCĂRCAREA RAFTURILOR)*. Asiguraţi-vă că raftul superior este în poziţie corectă şi reglaţi-l (ridicaţi-l) dacă este necesar.
	Ciclul de spălare este prea lejer.	Selectaţi un ciclu de spălare corespunzător *(consultaţi TABEL CU PROGRAME)*.
	Există o cantitate excesivă de spumă.	Cantitatea de detergent nu a fost măsurată corect sau detergentul nu este adecvat pentru utilizarea în maşini de spălat vase *(consultaţi secţiunea UMPLEREA DOZATORULUI DE DETERGENT)*.
	Capacul compartimentului pentru agent de clătire nu a fost închis corect.	Asiguraţi-vă că este închis capacul dozatorului pentru agent de clătire.
	Filtrul este înfundat cu resturi de alimente sau depuneri de calcar.	Curăţaţi filtrul şi decalcifiaţi aparatul *(consultaţi secţiunea CURĂŢAREA ANSAMBLULUI DE FILTRE)*.
	Compartimentul pentru săruri este gol.	Umpleţi compartimentul pentru săruri *(consultaţi UMPLEREA COMPARTIMENTULUI PENTRU SĂRURI)*.
Maşina de spălat vase nu încarcă apă. Pe afişaj apare: **H2O** şi sunt aprinse; se activează o alarmă sonoră.	Nu există apă în reţeaua de alimentare sau robinetul este închis.	Asiguraţi-vă că există apă în reţeaua de alimentare şi că robinetul de apă este deschis.
	Furtunul de alimentare cu apă este îndoit.	Verificaţi furtunul de alimentare *(consultaţi secţiunea INSTALAREA)*. Deschideţi uşa maşinii de spălat vase, apăsaţi butonul PORNIRE/Pauză şi închideţi uşa în 4 secunde.
	Sita furtunului de alimentare cu apă este înfundată; aceasta necesită curăţare.	Verificaţi şi curăţaţi sita din furtunul de alimentare cu apă. Deschideţi uşa maşinii de spălat vase, apăsaţi butonul PORNIRE/Pauză şi închideţi uşa în 4 secunde.

Maşina de spălat vase încheie prematur ciclul. Pe afișaj apare: **F8 E3**	Filtrul este înfundat cu resturi de alimente sau depuneri de calcar.	Curăţaţi filtrul și decalcifiaţi aparatul *(consultaţi secţiunea CURĂŢAREA ANSAMBLULUI DE FILTRE și INSTRUCŢIUNI PRIVIND DECALCIFIEREA).*
	Furtunul de evacuare este poziţionat prea jos sau evacuează apa în sistemul de canalizare local.	Verificaţi dacă furtunul de evacuare este poziţionat la înălţimea corectă *(consultaţi secţiunea INSTALAREA)*. Verificaţi dacă evacuarea se realizează în sistemul de canalizare local și instalaţi un întrerupător de sifon/o supapă de admisie a aerului dacă este necesar.
	Există o cantitate excesivă de spumă.	Cantitatea de detergent nu a fost măsurată corect sau detergentul nu este adecvat pentru utilizarea în maşini de spălat vase *(consultaţi secţiunea UMPLEREA DOZATORULUI DE DETERGENT).*
	Există aer în reţeaua de alimentare cu apă.	Verificaţi alimentarea cu apă pentru a vă asigura că nu există scurgeri sau alte probleme care lasă aerul să pătrundă în interior.
Vasele nu sunt uscate bine.	Nu există agent de clătire sau dozarea este insuficientă.	Asiguraţi-vă că dozatorul pentru agentul de clătire este umplut *(consultaţi secţiunea UMPLEREA DOZATORULUI PENTRU AGENT DE CLĂTIRE*). Utilizarea exclusivă a tabletelor multifuncţionale nu va asigura efecte de uscare corespunzătoare ca în cazul utilizării unui agent de clătire lichid.
	Vasele au fost scoase din aparat după deschiderea automată a uşii, însă înainte de finalizarea ciclului propriu-zis.	Înainte de a începe să scoateţi vasele, asiguraţi-vă că ciclul s-a încheiat *(consultaţi secţiunea UTILIZAREA ZILNICĂ).* Pentru rezultate de uscare și mai bune, este recomandat să mai lăsaţi vasele în interiorul maşinii de spălat vase, cu uşa acesteia deschisă, timp de încă 15 minute după finalizarea ciclului.
	Vasele sunt aşezate într-o poziţie prea orizontală.	Dacă observaţi acumulări de apă în interiorul ceștilor, cănilor sau castroanelor, încercaţi să încărcaţi vasele (în special pe raftul superior) într-o poziţie mai înclinată pentru a permite scurgerea cantităţilor mari de apă înainte de începerea procesului de uscare.
	Ciclul selectat nu are o etapă de uscare.	Verificaţi în *TABEL CU PROGRAME* dacă programul selectat include o etapă de uscare. Este posibil ca un ciclu care nu include o etapă de uscare să nu asigure eficienţa de uscare dorită, motiv pentru care este recomandat să schimbaţi ciclul selectat cu unul care are inclusă o etapă de uscare.
	Vasele sunt fabricate din material antiaderent sau din plastic.	Rămânerea câtorva picături de apă pe acest tip de material reprezintă un fenomen normal.
Vasele și paharele au dâre albastre sau nuanţe albăstrii.	Doza de agent de clătire este prea mare.	Reglaţi dozarea la o treaptă mai mică.
Vasele și paharele sunt acoperite cu depuneri de calcar sau cu o peliculă albă.	Compartimentul pentru săruri este gol.	Reumpleţi cu săruri compartimentul cât mai curând posibil. Utilizarea fără săruri a aparatului poate duce la deteriorarea componentelor interne ale acestuia.
	Treapta de reglare a gradului de duritate a apei este prea scăzută.	Creșteţi treapta de reglare *(consultaţi TABELUL DURITĂŢII APEI).*
	Capacul compartimentului pentru săruri nu este închis corespunzător.	Verificaţi capacul compartimentului pentru săruri și închideţi-l.
	Compartimentul pentru agent de clătire este gol sau dozarea agentului de clătire este insuficientă.	Reumpleţi cu agent de clătire dozatorul și verificaţi setarea dozării (pentru mai multe informaţii, *consultaţi UMPLEREA DOZATORULUI PENTRU AGENT DE CLĂTIRE*).
Maşina de spălat vase afișează mesajul **F8 E5**	Supapa este înfundată sau defectă.	Închideţi robinetul de apă dacă este posibil. Nu deconectaţi aparatul de la reţeaua de alimentare cu energie electrică. Contactaţi departamentul de service.
Scurgerea de detergent.	Depinde de detergentul lichid utilizat și poate fi accentuată în cazul opţiunii de întârziere activate.	Scurgerile mici nu vor cauza defectarea maşinii și pot fi evitate schimbând tipul de detergent lichid sau folosind tablete.

Puteţi găsi politicile, documentaţia standard, informaţiile despre comandarea pieselor de schimb și informaţiile suplimentare despre produs:

- Utilizarea codului QR de pe produsul dumneavoastră.
- Vizitând site-urile noastre web **docs.whirlpool.eu/docs** și **parts-selfservice.europeanappliances.com**
- Ca alternativă, **contactaţi serviciul nostru de asistenţă tehnică post-vânzare** (consultaţi numărul de telefon din certificatul de garanţie). Când contactaţi serviciul nostru de asistenţă tehnică post-vânzare, vă rugăm să precizaţi codurile specificate pe plăcuţa cu date de identificare a produsului dumneavoastră.

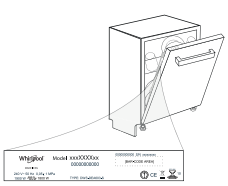

Informaţiile modelului pot fi accesate folosind codul QR indicat pe eticheta energetică. Eticheta include, de asemenea, identificatorul de model care poate fi utilizat pentru a consulta portalul de înregistrare la https://eprel.ec.europa.eu.

®/TM/ © 2024 Whirlpool, Produs sub licenţă

ĎAKUJEME, ŽE STE SI KÚPILI VÝROBOK WHIRLPOOL.
Ak chcete získať komplexnejšiu pomoc a podporu, zaregistrujte, prosím, svoj spotrebič na: **www.whirlpool.eu/register**

Pred použitím spotrebiča si starostlivo prečítajte bezpečnostné pokyny a návod na inštaláciu.
Po inštalácii nezabudnite odstrániť z umývačky všetky súčiastky na ochranu pri preprave.

PRE ZÍSKANIE PODROBNEJŠÍCH INFORMÁCIÍ NASKENUJTE, PROSÍM, QR KÓD NA VAŠOM SPOTREBIČI.

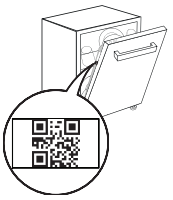

Ovládací panel tejto umývačky riadu sa aktivuje stlačením tlačidla ZAP./VYP.
Ak sa nespustí žiadny cyklus, z dôvodu úspory energie sa ovládací panel vypne automaticky po 10 sekundách.

OPIS VÝROBKU

SPOTREBIČ

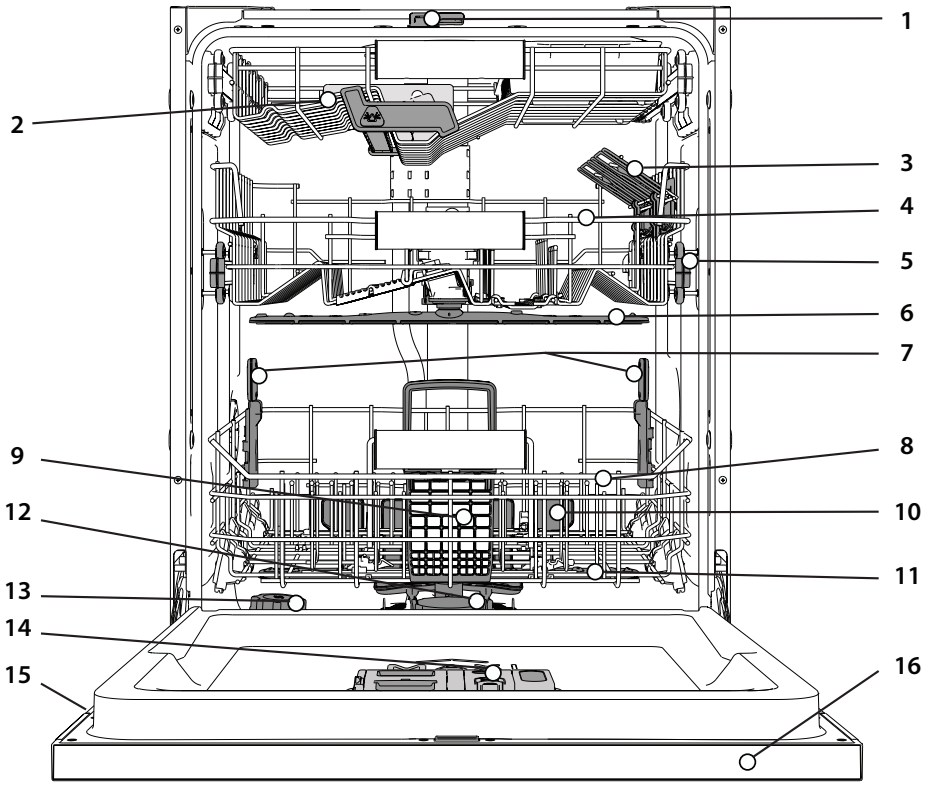

1. NaturalDry
2. Najvyšší kôš
3. Sklápacie klapky
4. Vrchný kôš
5. Nastavovanie výšky vrchného koša
6. Horné umývacie rameno
7. Podpora Power Clean®
8. Spodný kôš
9. Košík na príbor
10. Power Clean®
11. Spodné umývacie rameno
12. Zostava filtra
13. Zásobník soli
14. Dávkovač umývacieho prostriedku a leštidla
15. Výrobný štítok
16. Ovládací panel

OVLÁDACÍ PANEL



1. Tlačidlo **ZAP./VYP./Reštart** s kontrolkou
2. Tlačidlo **Eko program** s kontrolkou
3. Tlačidlo **programu Auto Intenzívny** s kontrolkou
4. Tlačidlo **programu Auto Zmiešany** s kontrolkou
5. Tlačidlo **programu Auto Rýchly** s kontrolkou
6. Tlačidlo **programu Rýchly** s kontrolkou
7. Tlačidlo **programu Krištáľové** s kontrolkou / **program Samočistenie** - stlačte na 3 sekundy
8. Tlačidlo **programu Predumývanie** s kontrolkou
9. Kontrolka prázdny zásobník **soli**
10. Kontrolka prázdny zásobník **leštidla**
11. **Displej**
12. Ukazovateľ **čísla programu** a **zostávajúceho času**
13. Kontrolka **Zatvorený vodovodný ventil**
14. Kontrolka **ODVÁPNIŤ**
15. Tlačidlo **možnosti Power Clean®** s kontrolkou
16. Tlačidlo **Polovičná Náplň**
17. Tlačidlo **Extra Sušenie** s kontrolkou / **Nastavenia -** stlačiť na 3 sekundy
18. Tlačidlo **voľby Tichý**
19. Tlačidlo **možnosti Dezinfekčný Oplach** s kontrolkou
20. Tlačidlo **možnosti Turbo** s kontrolkou
21. Tlačidlo **Odklad** s kontrolkou
22. Tlačidlo **ŠTART/Pauza** s kontrolkou

ZOBRAZENIE NA DLÁŽKE

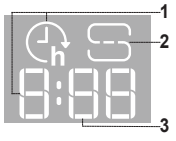

1. **Čas odkladu na dlážke** - ukazovateľ času, ktorý zostáva do začiatku cyklu, keď je nastavená funkcia odkladu
2. Kontrolka signalizácie **prázdneho zásobníka soli** na dlážke
3. **Zostávajúci čas na dlážke** - ukazovateľ času, ktorý zostáva do konca cyklu

PRVÉ POUŽITIE

RADY PRI PRVOM POUŽITÍ

Po inštalovaní odstráňte zarážky na košoch a elastické oporné prvky z horného koša.

PONUKA NASTAVENÍ

1. Zapnite spotrebič stlačením tlačidla **ZAP./VYP.** ⏻.
2. Na 3 sekundy podržte tlačidlo **Nastavenia** ✿ (Extra Sušenie ⟆⟆+), až kým sa neozve pípnutie a na displeji sa zobrazí „**SEt**".
3. Po jednej sekunde sa zobrazí prvé dostupné nastavenie (písmeno „**h**").
4. Stlačením **program Predumývanie** ◌ **/ možnosť Power Clean®** POWER CLEAN prechádzate zoznamom dostupných nastavení (pozri tabuľku ďalej), potom stlačte **ŠTART/Pauza** ▷II pre zobrazenie a zmenu hodnoty aktuálne zvoleného nastavenia.
5. Stlačením **program Predumývanie** ◌ **/ možnosť Power Clean®** POWER CLEAN zmeníte hodnotu, potom stlačte **ŠTART/Pauza** ▷II pre uloženie novej hodnoty.
6. Pre zmenu ďalšieho nastavenia zopakujte body 2 a 5.
7. Stlačte **ZAP./VYP.** ⏻ alebo počkajte 30 sekúnd, ak chcete ponuku zatvoriť.

PÍSMENO	NASTAVENIE	HODNOTY (Štandardné - **tučným písmom**)
h	**Úroveň tvrdosti vody** *(pozri NASTAVENIE TVRDOSTI VODY a TABUĽKA TVRDOSTI VODY)*	1 | 2 | **3** | 4 | 5
F	**Úroveň leštidla** *(pozri NASTAVENIE DÁVKOVANIA LEŠTIDLA)*	0 | 1 | 2 | 3 | 4 | **5**
d	**NaturalDry** *(pozri MOŽNOSTI A FUNKCIE)* „1" = Zap., „0" = Vyp.	**1** | 0
L	**Čas na Podlahe** *(pozri MOŽNOSTI A FUNKCIE)* „1" = Zap., „0" = Vyp.	**1** | 0
S	**Zvuk** „1" = Zap., „0" = Vyp.	**1** | 0
l	**Vnútorné Svetlá** *(pozri MOŽNOSTI A FUNKCIE)* „1" = Zap., „0" = Vyp.	**1** | 0
r	**Nastavenie z výroby -** Stlačením tlačidla **ŠTART/Pauza** obnovíte nastavenie z výroby všetkých hodnôt nastavení zahrnutých v ponuke nastavení	-

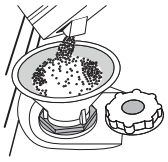

PLNENIE ZÁSOBNÍKA SOLI

Používanie soli zabraňuje tvorbe vodného kameňa na riadoch a funkčných komponentoch umývačky.
Zásobník soli sa nachádza v spodnej časti umývačky (pod spodným košom na ľavej strane).

- Je nevyhnutné, aby **zásobník soli nebol nikdy prázdny.**
- Je dôležité nastaviť tvrdosť vody.
- Soľ treba doplniť, keď na ovládacom paneli svieti **kontrolka DOPLNIŤ SOĽ** ⟆.

1. Vyberte spodný kôš a odskrutkujte uzáver zásobníka (proti smeru hodinových ručičiek).
2. Nasaďte násypku (pozri obrázok) a naplňte zásobník až po okraj (približne 0,5 kg); je bežné, že trochu vody vytečie.
3. **Vykonáva sa len prvýkrát: zásobník soli naplňte vodou.**
4. Vyberte násypku a zvyšky soli na otvore utrite.

Dbajte, aby bol uzáver pevne zatiahnutý, aby sa počas umývacieho programu nedostal do zásobníka umývací prostriedok (mohlo by to nenapraviteľne poškodiť zmäkčovač vody).

Aby sa zabránilo korózii, vždy keď potrebujete pridať soľ, musíte dokončiť postup pred začiatkom umývacieho cyklu.

Zvyšky slaného roztoku alebo zrnká soli môžu spôsobiť koróziu, nenapraviteľné poškodenie antikorových častí.

Ak zásobník soli nenaplníte, zmäkčovač vody a ohrievacie teleso sa môžu poškodiť v dôsledku hromadenia vodného kameňa.

Použitie soli sa odporúča s akýmkoľvek typom umývacieho prostriedku do umývačky riadu.

NASTAVENIE TVRDOSTI VODY

Aby mohol zmäkčovač dokonale pracovať, je dôležité, aby bola tvrdosť vody nastavená podľa skutočnej tvrdosti vody vo vašej domácnosti. Túto informáciu môžete získať od miestneho dodávateľa vody. Z výroby je nastavená priemerná tvrdosť vody „**3**". Pozri *„TABUĽKA TVRDOSTI VODY"*.
Ak ho chcete zmeniť, postupujte podľa pokynov v časti "*PONUKA NASTAVENÍ*".
Používajte iba soľ určenú špeciálne do umývačiek.
Keď do umývačky nasypete soľ, kontrolka DOPLNIŤ SOĽ zhasne.
Ak zásobník soli nenaplníte, zmäkčovač vody a ohrievacie teleso sa môžu poškodiť v dôsledku hromadenia vodného kameňa.
Použitie soli sa odporúča s akýmkoľvek typom umývacieho prostriedku do umývačky riadu.

Tabuľka tvrdosti vody			
Úroveň	**°dH** Nemecké stupne	**°fH** Francúzske stupne	**°Clark** Anglické stupne
1 (mäkká)	0 - 6	0 - 10	0 - 7
2 (stredná)	7 - 11	11 - 20	8 - 14
3 (priemerná)	12 - 16	21 - 29	15 - 20
4 (tvrdá)	17 - 34	30 - 60	21 - 42
5 (veľmi tvrdá)	35 - 50	61 - 90	43 - 62

SYSTÉM NA ZMÄKČOVANIE VODY

Zmäkčovač vody automaticky znižuje tvrdosť vody, čím zároveň zabraňuje tvorbe vodného kameňa v ohrievači a prispieva k vyššej efektivite umývania.
Tento systém sa automaticky regeneruje pomocou soli, a preto je nutné pravidelne dopĺňať zásobník soli, keď bude prázdny.
Intervaly vykonávania regenerácie závisia od nastavenia tvrdosti vody – regenerácia sa vykonáva raz za **4-6** Eco cyklov, ak je tvrdosť vody nastavená na **3**.

- Pri regenerácii sa spotrebuje: približne 3 litre vody;
- Pridá k cyklu dodatočných 5 minút;
- Spotrebuje sa pri nej 0,005 kWh energie.

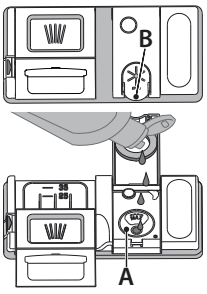

PLNENIE DÁVKOVAČA LEŠTIDLA

Leštidlo uľahčuje SUŠENIE riadu. Dávkovač leštiaceho prostriedku **A** treba naplniť, keď na ovládacom paneli svieti **kontrolka DOPLNIŤ LEŠTIDLO** ✳.

1. Otvorte dávkovač **B** stlačením a zdvihnutím držiaka na veku.
2. Opatrne nalejte leštidlo až po značku maximum (110 ml) v plniacom priestore – dbajte, aby ste ho nerozliali. Ak sa to stane, leštidlo ihneď utrite suchou handričkou.
3. Zatlačte veko, až počujete cvaknutie.

NIKDY nelejte leštidlo priamo do vaničky umývačky.

NASTAVENIE DÁVKOVANIA LEŠTIDLA

Ak nie ste celkom spokojní s výsledkom sušenia, môžete nastaviť množstvo použitého leštidla.
Ak ho chcete zmeniť, postupujte podľa pokynov v časti "*PONUKA NASTAVENÍ*".
Ak je úroveň leštidla nastavená na NULA, nepridáva sa nijaké množstvo leštidla. Kontrolka **MÁLO LEŠTIDLA** sa nerozsvieti, ani keď sa leštidlo minie.
V závislosti od modelu umývačky možno nastaviť maximálne **6** úrovne.

- Ak vidíte na riade modrasté pásiky, nastavte nízku hodnotu (0-3).
- Ak sú na riade kvapky vody alebo stopy po vodnom kameni, nastavte vysokú hodnotu (4-5).

PLNENIE DÁVKOVAČA UMÝVACIEHO PROSTRIEDKU

Používajte iba umývací prostriedok určený špeciálne do umývačiek.

NEPOUŽÍVAJTE tekuté prostriedky na ručné umývanie riadu.

Ak použijete nadmerné množstvo umývacieho prostriedku, v spotrebiči po skončení cyklu môžu zostať zvyšky peny.

Používanie umývacieho prostriedku, ktorý nie je určený pre umývačky riadu, môže spôsobiť nefunkčnosť alebo poškodenie spotrebiča.

Ak chcete dosiahnuť najlepšie výsledky pri umývaní a sušení, je potrebné používať kombináciu umývacieho prostriedku, tekutého leštiaceho prostriedku a rafinovanej soli.

Odporúčame používať umývacie prostriedky, ktoré neobsahujú fosfáty alebo chlór, pretože tieto produkty poškodzujú životné prostredie.

Dobrý výsledok umývania závisí aj od množstva použitého umývacieho prostriedku.

Prekročenie uvedeného množstva nevedie k účinnejšiemu umytiu a zvyšuje znečistenie životného prostredia.

Množstvo možno nastaviť podľa úrovne znečistenia. V prípade normálne znečisteného riadu použite približne 35 g (práškový prostriedok) alebo 35 ml (tekutý prostriedok) a ďalšiu čajovú lyžičku prostriedku na umývanie pridajte priamo do vaničky. Ak používate tablety, jedna tableta stačí.

Ak je riad iba mierne znečistený, alebo bol pred vložením do umývačky opláchnutý vodou, primerane znížte množstvo umývacieho prostriedku (minimum 25 g/ml) napr. vynechajte nasypanie prášku/naliatie gélu priamo do vaničky.

Ak chcete dosiahnuť dobré výsledky umývania, dodržujte aj pokyny na obale umývacieho prostriedku.

Ak máte ďalšie otázky, obráťte sa, prosím, na výrobcov umývacích prostriedkov.

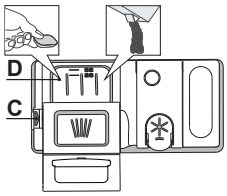

Dávkovač umývacieho prostriedku otvorte pomocou otváracieho zariadenia C. Umývací prostriedok dávajte iba do suchého dávkovača D. Umývací prostriedok na predumývanie dajte priamo do vaničky.

1. Pri odmeriavaní umývacieho prostriedku sa riaďte uvedenými informáciami, aby ste pridali správne množstvo. Vnútri dávkovača **D** sa nachádzajú značky, ktoré pomôžu pri dávkovaní umývacieho prostriedku.
2. Odstráňte zvyšky umývacieho prostriedku z okrajov dávkovača a až potom veko zatvorte, až sa ozve cvaknutie.
3. Zatvorte veko dávkovača umývacieho prostriedku jeho nadvihnutím, až uzatváracie zariadenie zapadne na miesto.

Dávkovač umývacieho prostriedku sa automaticky otvorí v správnom čase podľa programu.

Ak používate čistiaci prostriedok, ktorý nie je určený na umývačky, môžete tým spôsobiť poruchu alebo poškodenie spotrebiča.

KAŽDODENNÉ POUŽÍVANIE

1. **SKONTROLUJTE PRIPOJENIE K VODOVODU**
   Skontrolujte, či je spotrebič pripojený k vodovodnej sieti a či je otvorený vodovodný ventil.
2. **ZAPNITE UMÝVAČKU**
   Otvorte dvierka a stlačte tlačidlo **ZAP./VYP.**.
3. **ULOŽTE RIAD DO KOŠOV** *(pozri UKLADANIE RIADU DO KOŠOV)*
4. **PLNENIE DÁVKOVAČA UMÝVACIEHO PROSTRIEDKU**
5. **ZVOĽTE PROGRAM A UPRAVTE SI CYKLUS PODĽA ŽELANIA**
   "Vyberte najvhodnejší program podľa typu nádob a stupňa zašpinenia (pozri OPIS PROGRAMOV) stlačením zvoleného tlačidla **PROGRAM**. Zvoľte požadované možnosti *(pozri MOŽNOSTI A FUNKCIE)*. Nie všetky možnosti sú kompatibilné so všetkými programami."
6. **ŠTART**
   Cyklus umývania spustíte stlačením tlačidla **ŠTART/Pauza** (rozsvieti sa LED) a zatvorením dvierok do 4 sekúnd. Keď sa program spustí, ozve sa jedno zapípanie. Ak dvierka nezatvoríte do 4 sekúnd, ozve sa výstražný signál. V takomto prípade dvierka neotvárajte, stlačte tlačidlo **ŠTART/Pauza** a znova zatvorte dvierka do 4 sekúnd.
7. **UKONČENIE CYKLU UMÝVANIA**
   Na konci umývacieho cyklu sa ozvú pípania a na displeji bliká číslo umývacieho cyklu. Otvorte dvierka a vypnite spotrebič stlačením tlačidla **ZAP./VYP.**.
   Niekoľko minút počkajte, aby ste sa nepopálili, a potom nádoby vyberte. Vyložte riad z košov, začnite od spodného.

Po dlhšej dobe nečinnosti sa spotrebič automaticky vypne, aby sa minimalizovala spotreba elektrickej energie. Ak je riad iba mierne znečistený, alebo bol pred vložením do umývačky opláchnutý vodou, primerane znížte množstvo umývacieho prostriedku.

ÚPRAVA BEŽIACEHO PROGRAMU

Ak ste zvolili nesprávny program, je možné ho zmeniť za podmienky, že sa iba začal. **RESET** spotrebiča: stlačte a podržte tlačidlo **ZAP./VYP.** dlhšie ako 3 sekundy a spotrebič sa vypne. **Na prístrojovej doske sa zobrazí „0:01“**. Znova spotrebič zapnite pomocou tlačidla **ZAP./VYP.** a zvoľte nový umývací cyklus a požadovanú možnosť. Spustite cyklus stlačením tlačidla **ŠTART/Pauza** a zatvorením dvierok do 4 sekúnd.

PRIDANIE RIADU NAVYŠE

Bez vypnutia spotrebiča najprv pootvorte dvierka, aby voda nevyšplechla (LED kontrolka **ŠTART/Pauza**) začne blikať) (**Pozor!**: **Horúca para!**) a vložte riad do umývačky. Stlačte tlačidlo **ŠTART/Pauza** a zatvorte dvierka do 4 sekúnd, cyklus bude pokračovať od bodu, kde bol prerušený.

NÁHODNÉ PRERUŠENIA

Ak sa dvierka otvoria počas umývacieho cyklu, alebo v prípade výpadku prúdu, cyklus sa zastaví. Zatvorte dvierka a **IBA AK STLAČÍTE** tlačidlo **ŠTART/Pauza** a zatvoríte dvierka do 4 sekúnd, cyklus bude pokračovať od bodu, kde bol prerušený.

RADY A TIPY

TIPY

Pred naložením riadu do košov odstráňte všetky zvyšky jedla z nádob a vyprázdnite poháre. **Riad nemusíte vopred oplachovať pod tečúcou vodou.** Uložte nádoby tak, aby sedeli pevne na mieste a neprevrátili sa; a uložte ich tak, aby boli otvormi nadol, a vypuklé časti, aby boli naklonené a voda sa tak mohla voľne dostať ku všetkým povrchom.

Pozor: veká, rúčky, podnosy a panvice na vysmážanie nesmú brániť otáčaniu ostrekovacích ramien.

Drobné veci ukladajte do košíka na príbor. Veľmi špinavý riad a hrnce treba ukladať do spodného koša, lebo v tejto časti sú prúdy vody silnejšie a zvyšujú umývací výkon. Po naplnení spotrebiča sa presvedčte, či sa ostrekovacie ramená môžu voľne otáčať.

NEVHODNÉ PREDMETY

- Drevené nádoby a príbor.
- Krehké zdobené poháre, umelecký ručne maľovaný a starožitný porcelán. Ich zdobenie nie je odolné.
- Časti z plastu, ktoré nie sú odolné voči vysokým teplotám.
- Medené a cínové nádoby.
- Riad zašpinený od popola, vosku, mazadiel alebo atramentu.

Farby ozdôb na skle a hliníkové/strieborné kusy sa môžu počas umývania meniť a vyblednúť. Niektoré typy skla (napr. krištáľové predmety) môžu po niekoľkých umytiach zmatnieť.

POŠKODENIE SKLA A PORCELÁNU

- Používajte iba sklo a porcelán, pri ktorých výrobca zaručuje, že ich možno bezpečne umývať v umývačke.
- Používajte jemný umývací prostriedok vhodný na porcelán
- Vytiahnite poháre a príbor z umývačky hneď po skončení umývacieho cyklu.

TIPY NA ÚSPORU ENERGIE

- Keď používate umývačku riadu do domácnosti v súlade s pokynmi výrobcu, **pri umývaní kuchynského riadu v umývačke sa spravidla spotrebuje MENEJ ENERGIE a vody ako pri ručnom umývaní riadu.**
- Na dosiahnutie maximálnej efektivity umývačky riadu sa odporúča **spustiť cyklus umývania až potom, čo bude kompletne naplnená**. Ak naložíte umývačku riadu až do kapacity uvedenej výrobcom, prispejete tým k úspore energie a vody. Informácie o správnom nakladaní riadu nájdete v kapitole s názvom NAKLADANIE KOŠOV. V prípade čiastočného naplnenia sa odporúča používať špecializované možnosti umývania (Polovičná náplň/Zónové umývanie/Multizónové umývanie), ak sú k dispozícii, a naplniť iba konkrétne koše. Pri nesprávnom alebo nadmernom naplnení sa môže zvýšiť spotreba umývačky (či už ide o spotrebu vody, energie, času alebo väčšiu mieru hluku), čo povedie k zníženiu výkonu pri umývaní a sušení.
- Manuálne predbežné oplachovanie kuchynského riadu má za následok zvýšenú spotrebu vody a energie, a preto sa neodporúča.

HYGIENA

Aby ste sa vyhli zápachu a usadeninám, ktoré sa môžu nahromadiť v umývačke, **aspoň raz do mesiaca spustite program s vysokou teplotou.** Do prázdnej umývačky dajte čajovú lyžičku umývacieho prostriedku a pustite ju naprázdno, aby sa vyčistila.

ODOLNOSŤ VOČI MRAZU

Ak je spotrebič umiestnený v prostredí s rizikom mrazu, **je potrebné z neho úplne vypustiť vodu**. Uzavrite vodovodný kohútik, odstráňte prívodnú a odtokovú hadicu a nechajte vodu vytiecť. **Presvedčte sa, že zmäkčovač vody je plný rozpustenej regeneračnej soli v zásobníku soli**, aby bol spotrebič chránený pred teplotami až do -20°C.

Ak bol spotrebič uskladnený v podmienkach, kde mrzlo, musí pred prvým spustením **aspoň 24 hodín** stáť pri okolitej teplote minimálne 5°C.

TABUĽKA PROGRAMOV

Program	Opis programov		Fáza sušenia	NaturalDry*)	Dostupné možnosti **)	Trvanie umývacieho programu (h:min)***)	Spotreba vody (litre/ cyklus)	Spotreba energie (kWh/ cyklus)
Eco	**Eko** 50°- Program Eco je vhodný na umývanie bežne zašpineného kuchynského riadu, preto ide o najefektívnejší program na tento účel z hľadiska spotreby energie a vody, ktorý sa používa na stanovenie súladu s legislatívou Ecodesign v rámci EÚ.		√	√	POWER CLEAN ½ + >> h	4:00	9,5	0,64
A	**Auto Intenzívny** 65° - Automatický program na silne znečistený riad a panvice.	Sníma úroveň znečistenia riadu a podľa toho nastavuje program. Počas snímania úrovne znečistenia senzorom sa na displeji zobrazí animácia a aktualizuje sa dĺžka cyklu.	√	√	POWER CLEAN ½ + >> h	2:25 - 3:10	17,0- 25,0	1,30 - 1,70
A	**Auto Zmiešaný 55° -** Automatický program na normálne znečistený riad so zasušenými zvyškami jedla.		√	√	POWER CLEAN ½ + >> h	1:20 - 3:20	7,5 - 20,5	0,75 - 1,20
A	**Auto Rýchly 50° -** Automatický program na normálne a trochu znečistený riad. Každodenný cyklus, ktorý zabezpečuje optimálny výsledok umývania a sušenia v kratšom čase.		√	√	POWER CLEAN ½ + h	1:00 - 1:50	8,0 - 16,0	0,70 - 1,10
	Rýchly 45° - Program, ktorý sa odporúča pre obmedzené množstvo trochu znečisteného riadu bez zasušených zvyškov jedla. Neobsahuje fázu sušenia.		-	√	½ + h	0:30 - 0:40	10,5 - 15,0	0,55 - 0,65
	Krištáľové 45° - Program na krehké kusy riadu, ktoré sú citlivejšie na vysoké teploty, napríklad poháre a šálky.		√	√	½ + h	1:40 - 1:50	12,5 - 17,0	0,95 - 1,20
	Predumývanie - Na odmočenie riadu, ktorý sa bude umývať neskôr. Pri tomto programe sa nepoužíva umývací prostriedok.		-	√	½ h	0:12	4,5	0,10
	Samočistenie 65° - Program určený na údržbu umývačky a naplneniu systému vodného hospodárstva sa musí spúšťať len v PRÁZDNEJ umývačke s použitím špeciálnych prostriedkov určených na údržbu umývačky.		-	-	h	1:15	12,7	1,10

Údaje zprogramu EKO sú namerané v laboratórnych podmienkach podľa európskej normy EN 60436:2020.

Poznámka pre Skúšobné laboratóriá:
O informácie o podmienkach vykonania komparatívnej skúšky EN môžete požiadať na adrese: dw_test_support@europeanappliances.com
Príprava riadu pred umývaním nie je potrebná pri nijakom program.
**) Pred ukončením programu sa otvoria dvere. Tým sa zvýši účinnosť sušenia. Aby ste mohli vyložiť umývačku riadu počkajte dovtedy, kým čas nedosiahne 00:00.*
***) Nie všetky možnosti možno použiť súčasne s inými.*
****) Hodnoty uvedené pri iných programoch ako Eko sú iba orientačné. Skutočný čas sa môže líšiť v závislosti od mnohých faktorov, ako sú teplota a tlak privádzanej vody, teplota vmiestnosti, množstvo umývacieho prostriedku, množstvo a typ vloženého riadu, jeho rozloženie, ďalšie zvolené možnosti akalibrácia senzoru. Kalibrácia senzoru môže predĺžiť trvanie programu až o 20 minút.*

MOŽNOSTI A FUNKCIE

MOŽNOSTI možno zvoliť/zrušiť po zvolení programu priamo stlačením príslušného tlačidla (ak sú dostupné, rozsvieti sa kontrolka) *(pozri OVLÁDACÍ PANEL)***. Ak možnosť nie je kompatibilná so zvoleným programom** *(pozri TABUĽKU PROGRAMOV)***, 3 razy rýchlo zabliká príslušná LED kontrolka a ozve sa pípanie. Možnosť sa neaktivuje. Voliteľnou možnosťou možno zmeniť čas alebo spotrebu vody alebo energie pre program.**

POWER CLEAN **POWER CLEAN® -** Vďaka prídavným výkonným dýzam táto funkcia umožňuje intenzívnejšie a účinnejšie umývanie v spodnom koši, v špecifickej oblastia. Táto možnosť sa používa na umývanie hrncov a kastrólov (Pozri časť Power Clean® naplnenie).

½ **POLOVIČNÁ NÁPLŇ -** Ak máte na umývanie málo riadov, používa sa polovičná náplň pre úsporu vody, elektriny alebo času v závislosti od zvoleného programu.
Nezabudnite znížiť množstvo umývacieho prostriedku.

+ **EXTRA SUŠENIE -** Vyššia teplota počas záverečného oplachovania a predĺžená fáza sušenia umožňuje lepšie sušenie. Možnosť EXTRA SUŠENIE predĺži cyklus umývania.

TICHÝ - Vhodný na nočnú prevádzku spotrebiča. Túto funkciu možno použiť na zníženie hlučnosti počas fáz umývania. Predĺži sa tým čas cyklu v závislosti od zvoleného základného cyklu.

DEZINFEKČNÝ OPLACH - Túto funkciu môžete použiť na dezinfekciu umytého riadu. Zvýši teplotu záverečného oplachovania a pridá k zvolenému programu antibakteriálne umývanie. Ideálne na umývanie porcelánu a detských fľašiek. Dvierka umývačky musia byť počas celého programu zatvorené, aby bolo zaručené zredukovanie baktérií.
UPOZORNENIE: porcelánové šálky a taniere môžu byť na konci cyklu veľmi horúce.

>> **TURBO** - Vďaka funkcii TURBO môžete skrátiť čas až o 40% v závislosti od zvoleného základného programu. Spotreba energie a vody sa zvýši.

h **ODKLAD -** Začiatok programu možno posunúť o **30** minút až **24** hodín.
1. Zvoľte program a akúkoľvek želanú možnosť. Opakovane stláčajte tlačidlo ODKLAD, čím posuniete začiatok programu. Dá sa nastaviť čas 0:30 až 24 hodín. Po dosiahnutí nastavenia 24 hodín znova stlačte ODKLAD na vypnutie funkcie ODKLAD.
2. Stlačte tlačidlo ŠTART/Pauza a zatvorte dvierka do 4 sekúnd.
3. Po uplynutí zvoleného času kontrolka zhasne a program sa automaticky spustí.

Po spustení programu už funkciu posunutia štartu nemožno nastaviť.

ČAS NA PODLAHE - LED svetlo premietané na podlahu ukazuje čas zostávajúci do konca cyklu. Zakaždým, keď sa otvoria dvierka, svetielko zhasne. Svetlo zhasne na konci cyklu. Jedná sa o predvolenú funkciu, ktorú môžete zmeniť v „PONUKA NASTAVENÍ".

NaturalDry - je konvekčný systém sušenia, ktorý automaticky otvorí dvierka počas/po fáze sušenia, čím zaistí výnimočný výsledok sušenia každý deň. Dvierka sa otvárajú pri teplote, ktorá neohrozí váš kuchynský nábytok, preto sa neotvoria. Ako doplnková ochrana pred parou bola k umývačke priložená špeciálne navrhnutá ochranná fólia.
Spôsob montáže ochrannej fólie nájdete v NÁVODE NA INŠTALÁCIU. Táto funkcia je aktivovaná štandardne, ale je možné ju deaktivovať v ponuke „PONUKA NASTAVENÍ".

VNÚTORNÉ SVETLÁ - Ak je aktívna táto funkcia, svetlá LED vnútri spotrebiča sa automaticky zapnú/vypnú, keď používateľ otvorí/zatvorí dvierka.
Ak sú dvierka otvorené dlhšie než 10 minút, svetlá LED v spotrebiči sa vypnú (ak ich chcete opäť zapnúť, musíte zatvoriť a znova otvoriť dvierka).
Táto funkcia je štandardne aktívna, možno ju však deaktivovať v *„PONUKA NASTAVENÍ"*

ODVÁPNIŤ - Upozornenie - Bolo zistené nahromadenie vodného kameňa na vnútorných komponentoch spotrebiča. Skontrolujte, či máte v **Nastaveniach Tvrdosti Vody** správnu hodnotu a v zásobníku soli **soľ** (pozri *PRVÉ POUŽITIE*), **potom použite odvápňovací prostriedok** (odporúča sa značka WPro) s **programom Autočistenie**. Po úspešnom odvápnení sa ikonka už nebude zobrazovať.
Ak sa vyššie uvedené činnosti nevykonajú, výkon spotrebiča sa zhorší.
Upozornenie ODVÁPNIŤ začne blikať a na displeji sa zobrazí „**dES**". Ak sa činnosť napriek tomu nevykoná, spotrebič dovolí spustiť iba určitý počet cyklov (zobrazený pri upozornení „**dES**" na displeji) a potom sa **ZABLOKUJE**, aby zabránil poškodeniu komponentu, **a bude k dispozícii iba program Autočistenie**. Vykonanie odvápnenia spotrebič odblokuje. V prípade mimoriadne veľkého množstva vodného kameňa možno odvápnenie vykonať dva razy, aby bolo účinné.

SNÍMANIE - Keď senzor zisťuje úroveň znečistenia, na displeji sa zobrazí animácia (asi 20 minút) a trvanie cyklu sa aktualizuje. Snímanie je pre úroveň znečistenia riadu a je pri všetkých cykloch (okrem Eko) a príslušne upraví progra.

ZATVORENÝ VODOVODNÝ VENTIL – Upozornenie - Bliká v prípade žiadneho prítoku vody alebo zatvoreného vodovodného ventilu.

UKLADANIE RIADU DO KOŠOV

KAPACITA: **15** štandardných súprav

NAJVYŠŠÍ KÔŠ

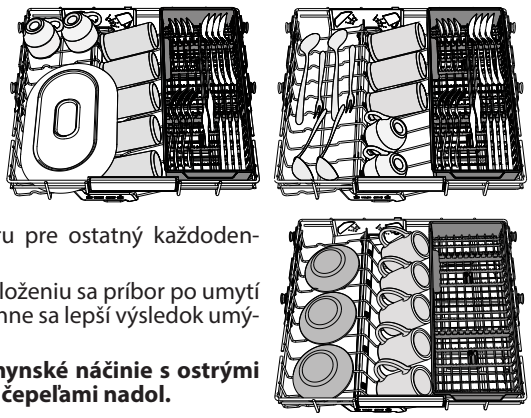

Najvyšší kôš poskytuje cielenú umývaciu zónu pre misky, hrnčeky, ale aj pre väčšie taniere a príbor, ktoré by ste normálne uložili do spodných košov, čím vznikne viac priestoru pre ostatný každodenný riad.

Vďaka oddelenému uloženiu sa príbor po umytí ľahšie vyberá a dosiahne sa lepší výsledok umývania a sušenia.

Nože a ostatné kuchynské náčinie s ostrými okrajmi treba uložiť čepeľami nadol.

VRCHNÝ KÔŠ

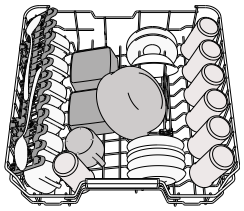

Ukladajte doň krehké a ľahké nádoby: poháre, šálky, tanieriky, nízke šalátové misky.
Vrchný kôš má oporu proti prevráteniu, ktorú možno použiť vo vertikálnej polohe pri ukladaní podšálok a dezertných tanierikov alebo v spodnej polohe na ukladanie misiek a nádob na jedlo.

(príklad naplnenia vrchného koša)

NASTAVENIE VÝŠKY VRCHNÉHO KOŠA

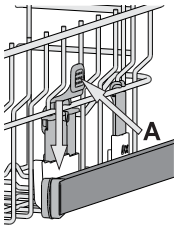

Výška vrchného koša je nastaviteľná: vysoká poloha umožňuje uložiť do spodného koša objemný riad a nízka poloha umožňuje čo najlepšie využiť opory proti prevráteniu vytvorením väčšieho miesta smerom nahor a vyhnúť sa tomu, aby riad narážal o veci v spodnom koši.
Vrchný kôš je vybavený **nastavovačom výšky vrchného koša** (pozri obrázok), bez stláčania páčok ho jednoducho nadvihnite uchopením bočníc koša, len čo je kôš v stabilnej hornej polohe.
Na vrátenie do spodnej polohy stlačte páčky **A** na bokoch koša a posuňte kôš nadol.
V žiadnom prípade neodporúčame nastavovať výšku koša, keď je plný.
NIKDY nezdvíhajte ani nespúšťajte kôš iba na jednej strane.

SKLÁPACIE KLAPKY S NASTAVITEĽNOU POLOHOU

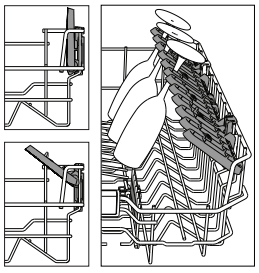

Bočné sklápacie opierky je možné sklopiť alebo vyklopiť, aby bolo možné optimalizovať usporiadanie riadu v zásuvke.
Vínové poháre možno bezpečne uložiť do sklápacích opierok vložením stopky pohára do príslušnej štrbiny.
V prípade vysokej polohy horného stojanu nemôžu klapky zostať vo vertikálnej polohe.
V závislosti od modelu:
- pri vyklápaní opierku posuňte hore a otočte ju alebo ju uvoľnite zo západiek a potiahnite ju dole.
- pri sklápaní opierku otočte a zasuňte ju dole alebo ju vytiahnite hore a zatlačte do západiek.

SPODNÝ KÔŠ

Na hrnce, pokrievky, taniere, šalátové misy, príbor a pod. Veľké taniere a pokrievky by mali byť uložené po bokoch, aby na ne ostrekovacie ramená nenarážali.
Spodný kôš má opory proti prevráteniu, ktoré možno použiť v zvislej polohe pri ukladaní tanierov alebo v horizontálnej polohe (nižšie) pre ľahké uloženie panvíc a šalátových mís.

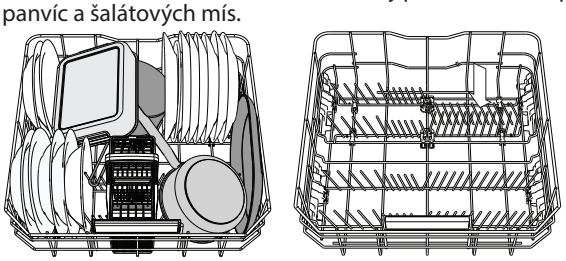

(príklad naplnenia spodného koša)

POWER CLEAN®

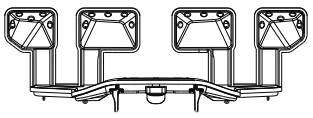

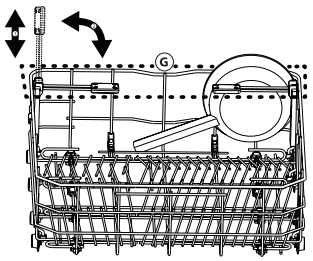

Funkcia Power Clean® využíva špeciálne vodné dýzy v zadnej časti priestoru na intenzívne umývanie veľmi špinavých nádob. Spodný kôš má oddeľovaciu zónu, špeciálnu vyťahovaciu oporu v zadnej časti koša, ktorá môže slúžiť na podopretie panvíc alebo plechov na pečenie, aby boli v zvislej polohe a zabrali tak menej miesta. Po umiestnení hrncov/kastrólov oproti komponentu Power Clean® aktivujte na ovládacom paneli **POWER CLEAN**.
Ako používať Power Clean®:
1. Upravte priestor Power Clean® (**G**) sklopením zadných držiakov tanierov, aby sa tam zmestili hrnce.
2. Vložte vertikálne naklonené hrnce a kastróly do oblasti Power Clean®. Hrnce musia byť naklonené smerom k vodným dýzam.

KOŠÍK NA PRÍBOR

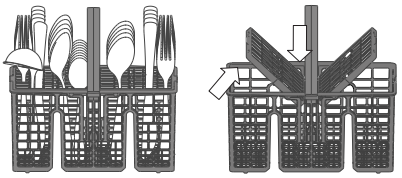

Je vybavený hornou mriežkou na lepšie rozloženie príboru. Musí byť uložený iba v prednej časti spodného koša.
Nože a ostatné kusy príboru s ostrými hrotmi treba uložiť do košíka na príbor hrotmi nadol, alebo musia byť uložené vodorovne v naklonených priehradkách na vrchom koši.

STAROSTLIVOSŤ A ÚDRŽBA

POZOR: Pri čistení umývačky a údržbe ju vždy odpojte od elektriny vytiahnutím zástrčky. Nepoužívajte na čistenie horľavé kvapaliny.



ČISTENIE UMÝVAČKY

Fľaky vo vnútri spotrebiča možno odstrániť handričkou navlhčenou vodou a trochou octu.
Vonkajšie povrchy spotrebiča a ovládací panel možno čistiť vlhkou jemnou handričkou. Nepoužívajte rozpúšťadlá alebo abrazívne čistiace prostriedky.

ZAMEDZENIE NEPRÍJEMNÝCH PACHOV

Dvierka spotrebiča nechávajte vždy pootvorené, aby v spotrebiči nezostala uzavretá vlhkosť.
Pravidelne čistite tesnenia dvierok a dávkovače umývacieho prostriedku vlhkou špongiou. V tesnení tak nezostanú zachytené zvyšky jedla, ktoré sú hlavnou príčinou vzniku nepríjemného pachu.

KONTROLA PRÍVODNEJ HADICE

Pravidelne kontrolujte prívodnú hadicu, či sa neláme alebo nepraská. Ak je poškodená, vymeňte ju za novú, ktorú získate v popredajnom servise alebo u špecializovaného predajcu. Podľa typu hadice:

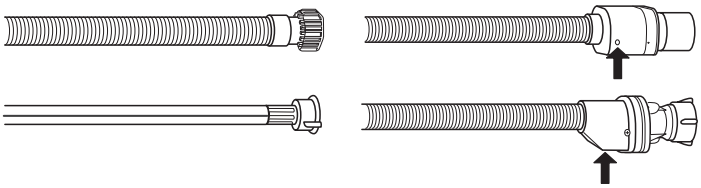

Ak má prívodná hadica priesvitný obal, pravidelne kontrolujte, či na niektorých miestach jeho farba netmavne. Ak áno, na hadici môže byť priesak a treba ju vymeniť. Pri hadiciach so zastavovaním prietoku: skontrolujte malý priezor bezpečnostného ventilu (pozri šípku). Ak je červený, bola aktivovaná funkcia zastavenia vody a hadicu treba vymeniť za novú.
Aby ste mohli hadicu odkrútiť, pri odkrúcaní stlačte uvoľňovacie tlačidlo.

ČISTENIE PRÍVODNEJ HADICE

Ak sú hadice nové alebo sa dlhší čas nepoužívali, nechajte cez ne pretiecť vodu, aby ste sa ubezpečili, že sú priepustné a nenachádzajú sa v nich nečistoty, až potom ich pripojte. Ak tento krok vynecháte, prívod vody sa môže upchať a poškodiť umývačku.

ČISTENIE ZOSTAVY FILTRA

Zostavu filtra pravidelne čistite, aby sa filtre neupchali a odpadová voda mohla správne odtekať.
Ak používate umývačku riadu s upchatými filtrami alebo s cudzími telesami vo filtračnom systéme či v ostrekovacích ramenách, môže to spôsobiť poruchu s následným zhoršením výkonu, nárastom hluku alebo zvýšením spotreby.
Zostava filtra pozostáva z troch filtrov, ktoré odstraňujú zvyšky jedla z umývačky a potom vodu recirkulujú.

Umývačku nesmiete používať bez filtrov, alebo ak je filter uvoľnený.

Aspoň raz mesačne alebo zakaždým po 30 cykloch skontrolujte zostavu filtra a v prípade potreby ju pomocou nekovovej kefky dôkladne vyčistite pod tečúcou vodou podľa nižšie uvedených pokynov:

1. Otočte valcovým filtrom **A** proti smeru hodinových ručičiek a vytiahnite ho *(obr. 1)*. **Je dôležité, aby sa pri opätovnej inštalácii filtra dva trojuholníky zobrazené na zväčšenine stretli.**
2. Vytiahnite vrchný filter **B** jemným zatlačením na bočné klapky *(obr. 2)*.
3. Vyberte plechový filter z nehrdzavejúcej ocele **C** *(obr. 3)*.
4. V prípade, že nájdete cudzie telesá (napr. úlomky skla, porcelánu, kostí, ovocné semená a pod.), **opatrne ich vyberte**.
5. Skontrolujte sifón a odstráňte zvyšky jedla. **NIKDY NEVYBERAJTE** ochranu čerpadla (označené šípkou) *(obr. 4)*.

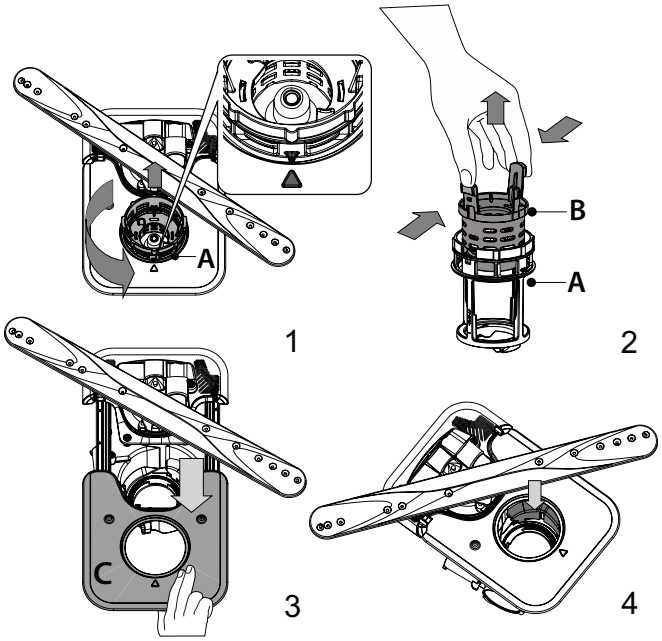

Po vyčistení filtrov zostavu filtrov vložte na miesto a zafixujte v správnej polohe; je to dôležité pre správnu činnosť umývačky.

ČISTENIE OSTREKOVACÍCH RAMIEN

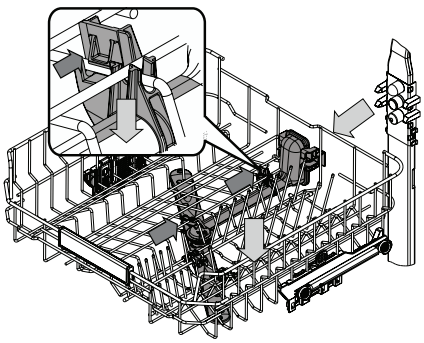

Občas sa zvyšky jedla môžu zasušiť aj na ostrekovacích ramenách a zablokovať dierky, cez ktoré strieka vody. Preto sa odporúča občas ramená kontrolovať a čistiť ich malou nekovovou kefkou.

Ak chcete odstrániť horný ostrekovač, musíte ho odstrániť spolu s prívodným potrubím.

Najvyšší kôš má umývaciu vaničku so všetkými umývacími dýzami otočenými nahor. Ak ju chcete vyčistiť, kôš vysuňte von a pinzetou odstráňte kúsky, ktoré mohli uviaznuť v dýzach.

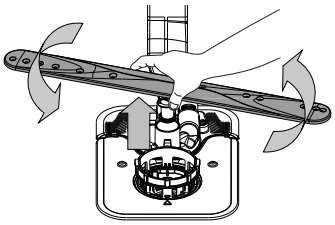

Spodné ostrekovacie rameno možno vybrať potiahnutím nahor a otočením proti smeru hodinových ručičiek. Znovu ho namontujete potiahnutím nadol a otočením v smere hodinových ručičiek.

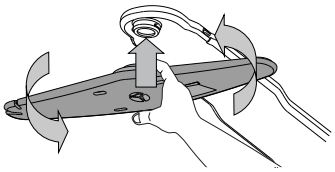

Stropné ostrekovacie rameno možno vybrať zatlačením nahor a otočením proti smeru hodinových ručičiek. Znovu ho namontujete potiahnutím nahor a otočením v smere hodinových ručičiek.

RIEŠENIE PROBLÉMOV

**Ak vaša umývačka riadnu nefunguje správne, zistite, či problém nemožno vyriešiť po konzultácii s nasledujúcim zoznamom.
V prípade ďalších chýb a problémov sa obráťte na autorizovaný popredajný servis, pričom kontaktné údaje nájdete v záručnej knižke.
Náhradné diely budú k dispozícii počas 7 alebo až 10 rokov podľa konkrétnych požiadaviek nariadení.**

PROBLÉMY	MOŽNÉ PRÍČINY	RIEŠENIA
Kontrolka soli svieti.	Zásobník soli je takmer prázdny.	Doplňte do zásobníka soľ (ďalšie informácie - pozri *PLNENIE ZÁSOBNÍKA SOLI*). V prípade potreby skontrolujte nastavenie tvrdosti vody - pozri *TABUĽKA TVRDOSTI VODY*.
Kontrolka soli bliká	Zásobník soli je prázdny.	Čo najskôr doplňte do zásobníka soľ. Používanie spotrebiča bez soli môže poškodiť jeho vnútorné komponenty.
Kontrolka leštidla svieti alebo bliká	Dávkovač leštidla je prázdny. (Po doplnení leštidla môže kontrolka ešte krátko svietiť).	Naplňte dávkovač leštidlom (viac informácií - pozri *PLNENIE DÁVKOVAČA LEŠTIDLA*).
Kontrolka odvápnenia svieti alebo bliká; Zobrazuje sa varovanie „**dES**“.	Na vnútorných komponentoch spotrebiča sa hromadí vodný kameň.	Okamžite spotrebič odvápnite pomocou programu Autočistenie a komerčne dostupného odvápňovacieho prostriedku (pozri *MOŽNOSTI A FUNKCIE*). Doplňte do zásobníka soľ. Skontrolujte nastavenie tvrdosti vody. Ak spotrebič nie je odvápnený, prestane pracovať.
Umývačka sa nespúšťa a nereaguje na príkazy.	Spotrebič nie je riadne pripojený do elektrickej zásuvky.	Zastrčte zástrčku do zásuvky.
	Výpadok prúdu.	Z bezpečnostných dôvodov sa po obnove prívodu elektrickej energie umývačka riadu nereštartuje automaticky.Otvorte dvierka umývačky, stlačte tlačidlo ŠTART/Pauza a zatvorte dvierka do 4 sekúnd.
	Dvierka umývačky nie sú zatvorené. Kolík NaturalDry nie je vtiahnutý.	Energicky dvierka zatlačte tak, aby ste počuli „cvaknutie“.
	Cyklus je prerušený otvorením dvierok na viac ako 4 sekundy.	Do 4 sekúnd zatvorte dvierka a stlačte tlačidlo ŠTART/Pauza.
	Ovládací panel nereaguje alebo sa zobrazí **F6 E1**.	Vypnite spotrebič stlačením tlačidla ZAP./VYP./Reštart, asi po minúte ho znova zapnite a reštartujte program. Ak problém pretrváva, odpojte spotrebič na 1 minútu a následne ho znova zapojte.
Z umývačky neodtiekla voda. Zobrazenie na displeji: **F7 E3** alebo **F9 E1**	Filter je upchatý zvyškami jedla alebo vodným kameňom.	Vyčistite filter a spotrebič odvápnite (pozri *ČISTENIE ZOSTAVY FILTRA* a *NÁVOD NA ODVÁPNENIE*).
	Zalomená odtoková hadica.	Skontrolujte odtokovú hadicu *(pozri NÁVOD NA INŠTALÁCIU)*.
	Odtokové potrubie drezu je upchaté.	Vyčistite odtokové potrubie drezu.
Umývačka vydáva nadmerný hluk.	Nádoby o seba hrkocú.	Uložte nádoby správne *(pozri UKLADANIE RIADU DO KOŠOV)*.
	Vzniká nadmerné množstvo pary.	Umývací prostriedok nebol dávkovaný správne alebo nie je vhodný do umývačiek *(pozri PLNENIE DÁVKOVAČA UMÝVACIEHO PROSTRIEDKU)*. Reštartujte aktuálny cyklus vypnutím umývačky, potom ju znova zapnite, zvoľte nový program, stlačte ŠTART/Pauza a do 4 sekúnd zatvorte dvierka. Nepridávajte čistiaci prostriedok.
	Riad nebol správne uložený.	Uložte nádoby správne *(pozri UKLADANIE RIADU DO KOŠOV)*.
	Filter je upchatý zvyškami jedla alebo vodným kameňom.	Vyčistite zostavu filtrov *(pozri STAROSTLIVOSŤ A ÚDRŽBA)*.
Riad nie je čistý.	Riad nebol správne uložený.	Uložte nádoby správne *(pozri UKLADANIE RIADU DO KOŠOV)*.
	Ostrekovacie ramená sa nemôžu voľne točiť, bránia im v tom kusy riadu.	Uložte nádoby správne *(pozri UKLADANIE RIADU DO KOŠOV)*. Skontrolujte, či je horný kôš v správnej polohe a prípade potreby ho upravte (zdvihnite).
	Umývací cyklus je príliš jemný.	Vyberte príslušný umývací cyklus *(pozri TABUĽKU PROGRAMOV)*.
	Vzniká nadmerné množstvo pary.	Umývací prostriedok nebol dávkovaný správne alebo nie je vhodný do umývačiek riadu *(pozri PLNENIE DÁVKOVAČA UMÝVACIEHO PROSTRIEDKU)*.
	Veko priehradky na leštidlo nebolo správne uzavreté.	Presvedčte sa, či je veko dávkovača leštidla uzavreté.
	Filter je upchatý zvyškami jedla alebo vodným kameňom.	Vyčistite filter a spotrebič odvápnite *(pozri ČISTENIE ZOSTAVY FILTRA)*.
	Zásobník soli je prázdny.	Naplňte zásobník soli *(pozri PLNENIE ZÁSOBNÍKA SOLI)*.
Umývačka sa neplní vodou. Zobrazenie na displeji: **H2O** a ⌀ svieti; ozýva sa zvukový alarm.	V prívode nie je voda alebo je uzavretý ventil.	Presvedčte sa, či je v prívode voda a či je kohútik otvorený.
	Prívodná hadica je ohnutá.	Skontrolujte prívodnú hadicu *(pozri INŠTALÁCIA)*. Otvorte dvierka umývačky, stlačte tlačidlo ŠTART/Pauza a zatvorte dvierka do 4 sekúnd.
	Sitko v prívodnej hadici je upchaté. Je nevyhnutné ho vyčistiť.	Skontrolujte a vyčistite sitko v prívodnej hadici. Otvorte dvierka umývačky, stlačte tlačidlo ŠTART/Pauza a zatvorte dvierka do 4 sekúnd.
Umývačka predčasne ukončuje cyklus. Zobrazenie na displeji: **F8 E3**	Filter je upchatý zvyškami jedla alebo vodným kameňom.	Vyčistite filter a spotrebič odvápnite *(pozri ČISTENIE ZOSTAVY FILTRA a NÁVOD NA ODVÁPNENIE)*.
	Odtoková hadica je umiestnená príliš nízko alebo voda odteká do domáceho odpadového systému.	Skontrolujte, či je koniec odtokovej hadice umiestnený v správnej výške *(pozri INŠTALÁCIA)*. Skontrolujte odvádzanie do systému domového odpadu, v prípade potreby namontujte vypínač odtoku/ventil prívodu vzduchu.
	Vzniká nadmerné množstvo pary.	Umývací prostriedok nebol dávkovaný správne alebo nie je vhodný do umývačiek riadu *(pozri PLNENIE DÁVKOVAČA UMÝVACIEHO PROSTRIEDKU)*.
	V prívode vody je vzduch.	Skontrolujte, či v prívode vody nie sú netesnosti alebo iné problémy, pre ktoré uniká vzduch dovnútra.

Riad nie je dobre vysušený.	V dávkovači nie je leštidlo alebo je dávka príliš malá.	Presvedčte sa, či je dávkovač leštidla plný *(pozri PLNENIE DÁVKOVAČA LEŠTIDLA)*. Iba multifunkčné tablety nezabezpečia taký dobrý výsledok sušenia ako použitie tekutého leštidla.
	Riad bol vyložený po automatickom otvorení dvierok, ale pred skutočným ukončením cyklu.	Predtým ako začnete riad vykladať, presvedčte sa, či sa cyklus skončil *(pozri KAŽDODENNÉ POUŽÍVANIE)*. Pre ešte lepší výsledok sušenia sa odporúča nechať riad v umývačke pri otvorených dvierkach ďalších 15 minút po skončení cyklu.
	Riad je uložený príliš na plocho.	Ak v šálkach, pohároch alebo miskách zbadáte kalužе vody, skúste ukladať riad (najmä v hornom koši) väčšmi naklonený, aby väčšie množstvo vody pred sušením odtieklo.
	Zvolený cyklus nemá fázu sušenia.	Overte si v *TABUĽKE PROGRAMOV*, či má zvolený program fázu sušenia. Cyklus bez fázy sušenia nemusí dosahovať želanú účinnosť sušenia, preto sa odporúča vybrať radšej cyklus, ktorý má fázu sušenia.
	Nádoby majú úpravu proti pripáleniu alebo sú z plastu.	Je normálne, že na takomto type materiálu zostávajú nejaké kvapky vody.
Na riade a pohároch sú modré pásy ale majú modrastý odtieň.	Dávka leštidla je priveľmi veľká.	Nastavte dávkovanie na nižšie hodnoty.
Na riadoch a pohároch sú usadeniny vodného kameňa alebo biely povlak.	Zásobník soli je prázdny.	Čo najskôr doplňte do zásobníka soľ. Používanie spotrebiča bez soli môže poškodiť jeho vnútorné komponenty.
	Je nastavená príliš nízka tvrdosť vody.	Zvýšte hodnoty tvrdosť vody *(pozri TABUĽKU TVRDOSTI VODY)*.
	Uzáver zásobníka soli nie je dobre zavretý.	Skontrolujte a zatvorte záver zásobníka soli.
	Zásobník leštidla je prázdny alebo dávkovanie leštidla je nedostatočné.	Naplňte dávkovač leštidlom a skontrolujte nastavenie dávkovania (viac informácií nájdete - *pozri PLNENIE DÁVKOVAČA LEŠTIDLA*).
Umývačka riadu zobrazuje **F8 E5**	Ventil je zablokovaný alebo chybný.	Zatvorte ventil prívodu vody, ak je to možné. Nevypínajte napájanie. Zavolajte servis.
Únik čistiaceho prostriedku.	Závisí od použitého tekutého čistiaceho prostriedku a môže byť zvýšený v prípade aktivovanej možnosti oneskorenia.	Malé úniky nespôsobia poruchu zariadenia a možno sa im vyhnúť zmenou typu tekutého čistiaceho prostriedku alebo použitím tabliet.

Firemné zásady, štandardnú dokumentáciu, objednávanie náhradných dielov a ďalšie informácie o produkte nájdete na:
- Použitie QR kódu na produkte.
- Našej webovej stránke **docs.whirlpool.eu/docs** a **parts-selfservice.europeanappliances.com**.
- Prípadne **sa obráťte na náš popredajný servis** (Telefónne číslo nájdete v záručnej knižke). Pri kontaktovaní nášho popredajného servisu uveďte, prosím, kódy z výrobného štítku vášho spotrebiča.

Informácie o modele získate cez QR kód na energetickom štítku. Na štítku tiež nájdete identifikačné číslo modelu, ktoré môžete použiť na vyhľadávanie v registri na portáli https://eprel.ec.europa.eu.

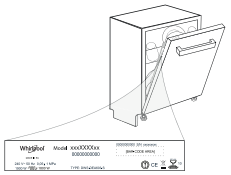

®/TM/ © 2024 Whirlpool. Vyrobené na základe licencie.

HVALA, KER STE KUPILI IZDELEK ZNAMKE WHIRLPOOL.
Za popolno podporo aparat registrirajte na spletni strani:
www.whirlpool.eu/register

Pred uporabo aparata pozorno preberite varnostna navodila in navodila za namestitev.
Po namestitvi iz pomivalnega stroja ne pozabite odstraniti vseh transportnih varoval.

ZA PODROBNEJŠE INFORMACIJE POSKENIRAJTE KODO QR NA NAPRAVI

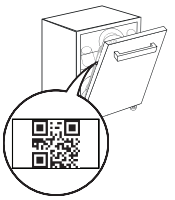

Upravljalno ploščo pomivalnega stroja vklopite tako, da pritisnete tipko za VKLOP-IZKLOP
Za varčevanje z energijo se upravljalna plošča samodejno izključi, če v 10 minutah ne zaženete nobenega cikla.

OPIS IZDELKA

APARAT

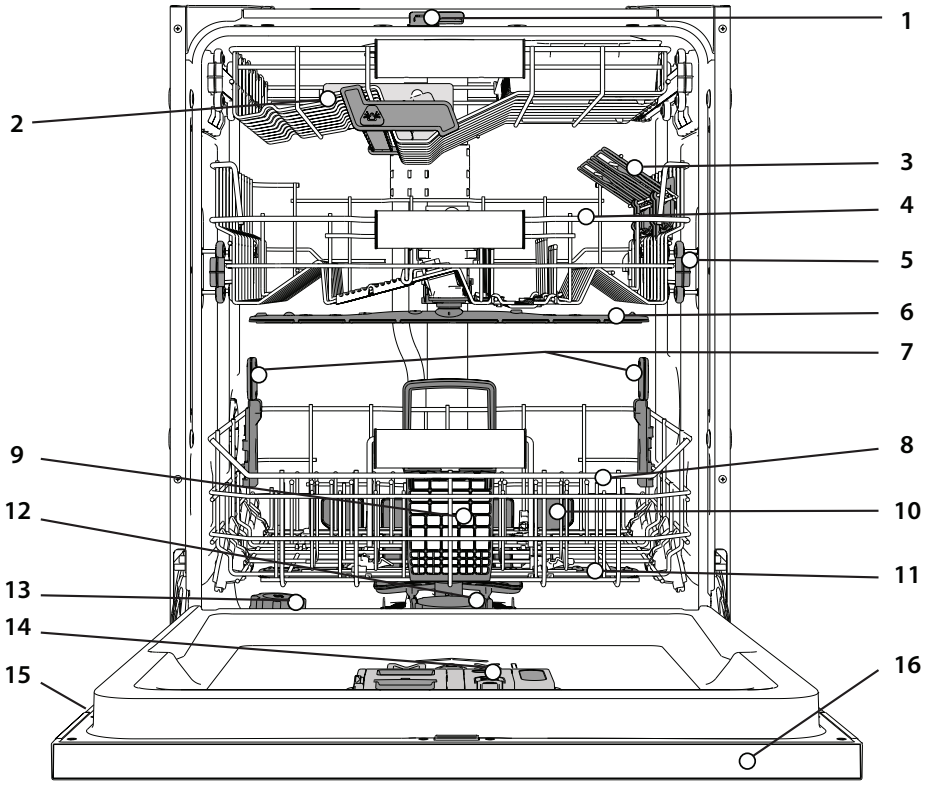

1. NaturalDry
2. Najvišja košara
3. Zložljiva polička
4. Zgornja košara
5. Regulator višine zgornje košare
6. Zgornja pršilna roka
7. Nosilci Power Clean®
8. Spodnja košara
9. Košarica za pribor
10. Power Clean®
11. Spodnja pršilna roka
12. Filtrirni sklop
13. Posoda za sol
14. Prekat za pomivalno sredstvo in posoda za tekočino za lesk
15. Napisna ploščica
16. Upravljalna plošča

UPRAVLJALNA PLOŠČA



1. Tipka za **vklop/izklop/Ponastavitev** s signalno lučko
2. Tipka za izbiro **programa Eko** s signalno lučko
3. Tipka **programa Samodejno Intenzivno** s signalno lučko
4. Tipka **programa Samodejno Mešano** s signalno lučko
5. Tipka **programa Samodejno Hitro** s signalno lučko
6. Tipka **programa Hitro** s signalno lučko
7. Tipka **programa Kristal** s signalno lučko/ **Namakanje programa** - pritisk za 3 sekunde
8. Tipka **programa Predpomivanje** s signalno lučko
9. Signalna lučka prazne posode za **Sol**
10. Signalna lučka prazne posode **Sredstva Za Izpiranje**
11. **Zaslon**
12. **Številka programa** in prikaz **preostalega časa**
13. Signalna lučka za **Zaprto Vodovodno Pipo**
14. Signalna lučka **Odstranjevanje vodnega kamna**
15. Tipka za **možnost Power Clean®** s signalno lučko
16. Tipka za **možnost Polovična Polnitev** s signalno lučko
17. Tipka za **možnost Ekstra Suho** s signalno lučko/ **Nastavitve** – pritisk za 3 sekunde
18. Tipka za **možnost Tihi Način** s signalno lučko
19. Tipka za **možnost Higienično Izpiranje** s signalno lučko
20. Tipka za **možnost Turbo** s signalno lučko
21. Tipka za **možnost Zamik Vklopa** s signalno lučko
22. Tipka za **ZAGON/Premor** s signalno lučko

PRIKAZ NA TLEH

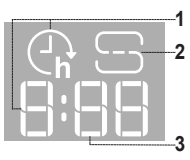

1. **Čas zakasnitve na tleh –** signalna lučka preostalega časa do začetka cikla, če je nastavljena možnost zakasnitve
2. **Posoda za sol prazna –** signalna lučka na tleh
3. **Preostali čas na tleh –** signalna lučka preostalega časa do konca cikla

PRVA UPORABA

NASVETI ZA PRVO UPORABO

Po namestitvi iz košar odstranite varovala in pritrdilne elastike iz zgornje košare.

NASTAVITVENI MENI

1. Vklopite aparat s pritiskom na tipko za **VKLOP/IZKLOP** ⏻.
2. Pritisnite tipko za **Nastavitve** ⚙ (Ekstra Suho ⦚+) in jo zadržite za 3 sekunde, dokler ne zaslišite zvočnega signala, na zaslonu pa se prikaže napis „**SEt**".
3. Po eni sekundi se prikaže prva razpoložljiva nastavitev (črka „**h**").
4. Pritisnite tipko **Program Predpomivanja** ☺ **/ Možnost Power Clean®** POWER CLEAN, da se pomaknete po seznamu razpoložljivih nastavitev (glejte spodnjo tabelo), nato pa pritisnite tipko **ZAGON/Premor** ▷II, da prikažete in spremenite vrednost trenutno izbrane nastavitve.
5. Pritisnite tipko **Program Predpomivanja** ☺ **/ Možnost Power Clean®** POWER CLEAN, da spremenite vrednost, nato pa še tipko **ZAGON/Premor** ▷II, da shranite novo vrednost.
6. Za spreminjanje nadaljnjih nastavitev ponovite postopek iz točk 2 in 5.
7. Pritisnite tipko **VKLOP/IZKLOP** ⏻ ali počakajte 30 sekund za izhod iz menija.

ČRKA	NASTAVITEV	VREDNOSTI (Privzeto – **v krepkem tisku**)
h	**Stopnja Trdote Vode** *(glejte poglavje NASTAVITEV TRDOTE VODE in PREGLEDNICA TRDOTE VODE)*	1 | 2 | **3** | 4 | 5
d	**Stopnja Dodajanja Izpiralnega Sredstva** *(glejte poglavje NASTAVITEV ODMERJANJA TEKOČINE ZA LESK)*	0 | 1 | 2 | 3 | 4 | **5**
n	**NaturalDry** *(glejte poglavje MOŽNOSTI IN FUNKCIJE)* "1" = Vklop, "0" = Izklop	**1** | 0
t	**Čas Na Tleh** *(glejte poglavje MOŽNOSTI IN FUNKCIJE)* "1" = On, "0" = Off	**1** | 0
S	**Zvok** "1" = Vklop, "0" = Izklop	**1** | 0
L	**Notranje Luči** *(glejte poglavje MOŽNOSTI IN FUNKCIJE)* "1" = Vklop, "0" = Izklop	**1** | 0
r	**Tovarniške Nastavitve -** Pritisnite tipko **ZAGON/Premor**, da vse vrednosti nastavitev iz nastavitvenega menija povrnete na tovarniške vrednosti.	-

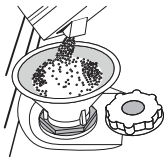

POLNJENJE POSODE ZA SOL

Uporaba soli preprečuje nastajanje VODNEGA KAMNA na posodi in na delujočih komponentah aparata.
Posoda za sol je nameščena v spodnjem delu pomivalnega stroja (na levi strani pod spodnjo košaro).

- Obvezno je, da **posoda za sol ni nikoli prazna.**
- Trdoto vode je treba obvezno nastaviti
- Posodo za sol je treba napolniti, ko na nadzorni plošči sveti s**ignalna lučka NIZKA RAVEN SOLI** ⊆.

1. Izvzemite spodnjo košaro in odvijte pokrovček posode (v nasprotni smeri urnega kazalca).
2. Namestite lijak (glejte sliko) in posodo za sol napolnite do roba (približno 0,5 kg); nič nenavadnega ni, če pri tem iz posode izteče nekaj vode.
3. **Samo ob prvi uporabi: posodo za sol napolnite z vodo.**
4. Odstranite lijak in obrišite ostanke soli okrog odprtine.

Pokrovček mora biti trdno privit, da pomivalno sredstvo med pomivanjem ne more prodreti v posodo (to bi lahko sistem za mehčanje vode nepopravljivo poškodovalo).

Ko je treba dodati sol, morate postopek obvezno zaključiti pred začetkom pralnega cikla, da preprečite korozijo.
Ostanki raztopine soli ali posamezna zrna soli lahko povzročijo korozijo, ki nepopravljivo poškoduje komponente iz nerjavnega jekla.
Garancija ne krije okvar, ki so posledica takšnega ravnanja.
Če posoda za sol ni napolnjena, se lahko sistem za mehčanje vode in grelnik poškodujeta zaradi nabiranja vodnega kamna.
Uporaba soli je priporočljiva s katero koli vrsto sredstva za pomivanje posode.

NASTAVITEV TRDOTE VODE

Za brezhibno delovanje sistema za mehčanje vode je ključnega pomena, da nastavitev trdote vode ustreza dejanskim vrednostim trdote vode v vašem domu. Te vrednosti so vam na voljo pri krajevnem vodovodnem podjetju. Tovarniška nastavitev je "**3**". Glejte poglavje „TABELA TRDOTE VODE".
Za izvedbo sprememb sledite navodilom v poglavju „NASTAVITVENI MENI".
Uporabite sol, ki je bila zasnovana posebej za pomivalne stroje.
Ko dodate sol, signalna lučka za NIZKO RAVEN SOLI ugasne.

Če posoda za sol ni napolnjena, se lahko sistem za mehčanje vode in grelnik poškodujeta zaradi nabiranja vodnega kamna.
Uporaba soli je priporočljiva s katero koli vrsto sredstva za pomivanje posode.

Preglednica Trdote Vode			
Stopnja	**°dH** Nemške stopinje	**°fH** Francoske stopinje	**°Clark** Angleške stopinje
1 (mehka)	0 - 6	0 - 10	0 - 7
2 (srednja)	7 - 11	11 - 20	8 - 14
3 (povprečna)	12 - 16	21 - 29	15 - 20
4 (trda)	17 - 34	30 - 60	21 - 42
5 (zelo trda)	35 - 50	61 - 90	43 - 62

SISTEM ZA MEHČANJE VODE

Sistem za mehčanje vode samodejno zmanjša trdoto vode, kar preprečuje kopičenje oblog na grelniku in prispeva k večji učinkovitosti pomivanja. **Ta sistem se obnovi z regeneracijsko soljo, zato morate poskrbeti, da je posoda za sol napolnjena.** Pogostost regeneracije je odvisna od nastavitve stopnje trdote vode – regeneracija poteka enkrat na **4-6** Eko ciklov, pri čemer je stopnja trdote vode nastavljena na **3**.
Postopek regeneracije se izvede na začetku cikla z dodatno svežo vodo.

- Posamezna regeneracija porabi: ~3 l vode;
- Cikel traja do 5 minut dlje;
- Porabi manj kot 0,005 kWh električne energije.

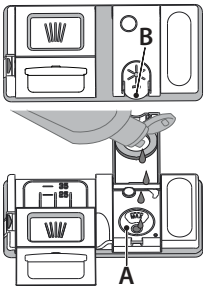

POLNJENJE POSODE ZA TEKOČINO ZA LESK

Tekočina za lesk olajša SUŠENJE posode. Posodo za tekočino za lesk **A** je treba napolniti, ko na upravljalni plošči zasveti **signalna lučka za NIZKO RAVEN TEKOČINE ZA LESK** ✳.

1. Posodo **B** odprete tako, da pritisnite na jeziček na pokrovčku in ga povlečete.
2. Tekočino za lesk previdno nalijte do oznake za maksimum (110 ml), pri čemer pazite, da tekočine ne polivate. Če se to vseeno zgodi, razlito tekočino nemudoma pobrišite s suho krpo.
3. Pritisnite na pokrovček, da se slišno zaskoči.

Tekočine za lesk NE nalivajte neposredno v kad.

NASTAVITEV ODMERJANJA TEKOČINE ZA LESK

Če rezultati sušenja niso popolnoma zadovoljivi, lahko spremenite količino uporabljene tekočine za lesk.
Če je raven tekočine za lesk nastavljena na NULA, aparat ne bo dovajal tekočine za lesk. Signalna lučka za **NIZKO RAVEN TEKOČINE ZA LESK ne bo zasvetila**, če tekočine za lesk zmanjka.
Glede na model pomivalnega stroja je mogoče nastaviti največ **6** stopnje.

- Če so na posodi modre črte, nastavite nižjo vrednost (0-3).
- Če so na posodi sledi vodnih kapljic ali vodnega kamna, nastavite višjo vrednost (4-5).

POLNJENJE PREKATA ZA POMIVALNO SREDSTVO

Uporabljajte samo pomivalna sredstva, ki so bila zasnovana posebej za pomivalne stroje.

NE UPORABLJAJTE tekočine za ročno pomivanje posode.

Zaradi uporabe prevelike količine pomivalnega sredstva lahko po končanem pomivanju v aparatu ostane pena.

Uporaba pomivalnega sredstva, ki ni namenjeno uporabi v pomivalnem stroju, lahko povzroči nepravilno delovanje ali poškodbo aparata.Za najboljše rezultate pomivanja in sušenja uporabite kombinacijo pomivalnega sredstva, tekočine za lesk in soli.

Priporočamo uporabo pomivalnega sredstva, ki ne vsebuje fosfatov ali klora, saj te snovi škodujejo okolju.

Dobri rezultati pomivanja so odvisni tudi od tega, ali uporabljate pravo količino pomivalnega sredstva.

Če presežete navedeno količino pomivalnega sredstva, to ne bo izboljšalo rezultata pomivanja, ampak bo samo onesnaževalo okolje.

Količino je mogoče nastaviti glede na stopnjo umazanosti. Če pomivate normalno umazano posodo, uporabite približno 35 g (pomivalno sredstvo v prahu) ali 35 ml (tekoče pomivalno sredstvo), žličko pomivalnega sredstva pa dodajte neposredno v aparat. Če uporabljate tablete, zadostuje že ena tableta.

Če je posoda le rahlo umazana ali če ste jo pred vstavljanjem v pomivalni stroj sprali z vodo, ustrezno zmanjšajte količino uporabljenega pomivalnega sredstva (najmanj 25 g/ml), npr. v kad ne dodajte prahu/gela.

Za dobre rezultate pomivanja upoštevajte tudi navodila na embalaži pomivalnega sredstva.

Z nadaljnjimi vprašanji se obrnite na proizvajalca pomivalnega sredstva.

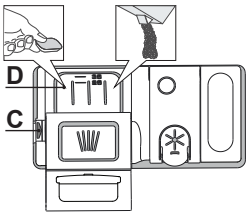

Da odprete prekat za pomivalno sredstvo, uporabite odpiralo C. Pomivalno sredstvo dodajte samo v suh prekat D. Količino pomivalnega sredstva za predpomivanje odmerite neposredno v kad.

1. Pri odmerjanju pomivalnega sredstva glejte prej omenjene podatke, da boste odmerili ustrezno količino. V prekatu **D** so označbe za pomoč pri doziranju pomivalnega sredstva.
2. Odstranite ostanke pomivalnega sredstva z robov prekata in zaprite pokrovček tako, da se slišno zaskoči.
3. Zaprite pokrovček prekata za pomivalno sredstvo tako, da ga potiskate navzgor, dokler zapiralo ni na svojem mestu.

Prekat za pomivalno sredstvo se ob pravem času glede na dani program samodejno odpre.

Uporaba pralnega sredstva, ki ni namenjen strojnemu pomivanju, lahko povzroči nepravilno delovanje ali aparat poškoduje.

VSAKODNEVNA UPORABA

1. **PREVERJANJE PRIKLOPA VODE**
   Preverite, ali je pomivalni stroj priključen na dovod vode in ali je vodovodna pipa odprta.
2. **VKLOP POMIVALNEGA STROJA**
   Odprite vrata in pritisnite tipko **VKLOP/IZKLOP**.
3. **NALAGANJE POSODE V KOŠARE** *(glej NALAGANJE KOŠAR).*
4. **POLNJENJE PREKATA ZA POMIVALNO SREDSTVO**
5. **IZBIRA PROGRAMA IN NASTAVITEV MOŽNOSTI**
   Izberite najprimernejši program glede na vrsto posode in stopnjo umazanosti (glejte OPIS PROGRAMOV), tako da pritisnete tipko **PROGRAM**.
   Izberite želene možnosti (glejte MOŽNOSTI IN FUNKCIJE). Vse možnosti niso združljive z vsemi programi.
6. **ZAGON**
   Pomivanje zaženite tako, da pritisnete na tipko **ZAGON/Premor** (LED-lučka zasveti) in v 4 sekundah zaprete vrata. Ob začetku programa se oglasi zvočni signal. Če v 4 sekundah ne zaprete vrat, se oglasi zvočno opozorilo. V tem primeru odprite vrata, pritisnite tipko **ZAGON/Premor** nato pa vrata v 4 sekundah znova zaprite.
7. **KONEC POMIVANJA**
   Ob koncu pomivanja se zasliši zvočni signal in na prikazovalniku se prikaže napis **END** (KONEC). Odprite vrata in s pritiskom na tipko **VKLOP/IZKLOP** izklopite aparat.
   Preden odstranite posodo, počakajte nekaj minut, da se ne opečete. Izpraznite košare, pri čemer začnite s spodnjo.

Aparat se med daljšimi obdobji neaktivnosti samodejno izklopi, da tako varčuje z energijo. Če je posoda le rahlo umazana ali če ste jo pred vstavljanjem v aparat sprali z vodo, ustrezno zmanjšajte količino uporabljenega pomivalnega sredstva.

SPREMINJANJE PROGRAMA V TEKU

Če ste izbrali napačen program, ga lahko spremenite pod pogojem, da se je program pravkar zagnal. **PONASTAVITEV** aparata: zadržite tipko **VKLOP/IZKLOP** vsaj 3 sekunde in tako izklopite aparat. **Na zaslonu se prikaže „0:01“**. Zaprite vrata in počakajte, da se cikel izčrpavanja konča (približno 1 minuto). Odprite vrata in aparat znova vklopite s pritiskom na tipko **VKLOP/IZKLOP** in izberite nov program pomivanja ter želene možnosti. Program zaženete tako, da pritisnete tipko **ZAGON/Premor** in v 4 sekundah zaprete vrata.

VSTAVLJANJE DODATNE POSODE

Ne da bi aparat izklopili, počasi odprite vrata, da vas ne poškropi voda (utripati začne LED-lučka za **ZAGON/Premor**) (**Pozor: Vroča para!**) in vstavite posodo v pomivalni stroj. Pritisnite tipko **ZAGON/Premor** in v 4 sekundah zaprite vrata, program pa se bo nadaljeval od tam, kjer je bil prekinjen.

NENAMERNE PREKINITVE

Če med pomivanjem odprete vrata ali če pride do izpada električne energije, se program zaustavi. **SAMO ČE PRITISNETE** tipko **ZAGON/Premor** in v 4 sekundah zaprete vrata, se bo program nadaljeval od tam, kjer je bil prekinjen.

NASVETI IN NAMIGI

NASVETI

Preden posodo naložite v košare, iz nje odstranite vse ostanke hrane, kozarce pa izpraznite. **Posode vam pred pomivanjem ni treba izprati pod tekočo vodo.**

Posodo naložite tako, da je trdno nameščena in se ne prevrne; posode naložite z odprtim delom navzdol, konkavne/konveksne kose pa poševno, da tako omogočite prost pretok vode za pomivanje vseh površin.

Pozor: pokrovi, ročaji, pladnji in ponve ne smejo ovirati vrtenja pršilnih rok.

V košarico za pribor lahko naložite katere koli manjše kose.

Zelo umazane lonce in ponve položite v spodnjo košaro, saj so curki vode v tem delu močnejši, kar izboljša rezultat pomivanja.

Ko v aparat zložite posodo, se prepričajte, da se pršilne roke neovirano vrtijo.

NEUSTREZNA POSODA

- Lesena posoda in pribor.
- Občutljivi okrašeni kozarci, umetniška ročna dela in starinski pribor. Okras na teh predmetih ni dovolj obstojen.
- Predmeti iz sintetičnih materialov, ki niso odporni na visoke temperature.
- Bakrena in pločevinasta posoda.
- Posoda, umazana od pepela, voska, maziv ali črnila.

Barva steklenih okraskov in aluminijastih/srebrnih predmetov se lahko med pomivanjem spremeni in zbledi. Nekatere vrste stekla (npr. predmeti iz kristala) lahko po nekaj pomivanjih postanejo motne.

POŠKODBE KOZARCEV IN POSODE

- Pomivajte le kozarce in porcelan, za katere proizvajalec jamči, da jih lahko pomivate v pomivalnem stroju.
- Uporabite blago pomivalno sredstvo, ki je primerno za posodo.
- Kozarce in posodo iz pomivalnega stroja vzemite takoj po koncu programa.

NAMIGI ZA VARČEVANJE Z ENERGIJO

- Kadar gospodinjski pomivalni stroj uporabljate v skladu z navodili proizvajalca, **pomivanje posode v pomivalnem stroju običajno porabi manj ENERGIJE in vode kot ročno pomivanje posode.**
- Za povečanje učinkovitosti pomivalnega stroja priporočamo, **da pomivalni cikel zaženete, ko je pomivalni stroj popolnoma napolnjen.** Nalaganje gospodinjskega pomivalnega stroja do zmogljivosti, ki jo je navedel proizvajalec, pripomore k prihranku energije in vode. Informacije o pravilnem nalaganju posode najdete v poglavju NALAGANJE KOŠAR. V primeru polovičnega polnjena priporočamo, da uporabite ustrezne možnosti pomivanja, če so na voljo (polovično polnjenje/Zone Wash/Multizone), in naložite le izbrane košare. Nepravilno polnjenje ali preobremenitev pomivalnega stroja lahko poveča porabo virov (kot so voda, energija in čas, kot tudi raven hrupa), kar zmanjša učinkovitost pomivanja in sušenja.
- Ročno predpomivanje posode pomeni večjo porabo vode in energije in se zato ne priporoča.

HIGIENA

Da preprečite nastanek neprijetnih vonjav ali nabiranje oblog v pomivalnem stroju, **vsaj enkrat na mesec zaženite program z visoko temperaturo.** Uporabite eno žličko pomivalnega sredstva in program zaženite brez posode, da tako očistite pomivalni stroj.

ODPORNOST PROTI ZMRZALI

Če se stroj nahaja v okolju, kjer obstaja nevarnost zmrzali, **ga morate popolnoma izprazniti.** Zaprite vodovodno pipo, odstranite dovodno in odvodno cev ter pustite, da izteče vsa voda. **Prepričajte se, da je posoda s soljo do vrha zapolnjena z raztopljeno regeneracijsko soljo**, ki bo aparat ščitila pri temperaturah do –20 °C.

Če ste aparat hranili v okolju, kjer je mogoča zmrzal, mora aparat pred prvo uporabo **vsaj 24 ur** stati v prostoru s temperaturo nad 5 °C.

PROGRAMSKA TABELA

Program	Opisi programov	Faza sušenja	NaturalDry *)	Razpoložljive možnosti **)	Trajanje pomivanja (h:min)***)	Poraba vode (litri/pranje)	Poraba energije (kWh/pranje)
Eco	**Eko** 50°- Program je primeren za pomivanje običajno umazane posode, saj je za to uporabo najučinkovitejši program z vidika kombinirane porabe energije in vode, poleg tega pa izpolnjuje skladnost z zakonodajo EU o okoljsko primerni zasnovi.	√	√	POWER CLEAN ½ +++ + ☆ ⏱ >> ⏲h	4:00	9,5	0,64
A	**Samodejno Intenzivno** 65° - Samodejni program za zelo umazane ponve in lonce. Senzor zazna raven umazanije posode in ustrezno prilagodi program. Ko tipalo zaznava raven umazanije, se na zaslonu pojavi prikaz in trajanje cikla se posodobi.	√	√	POWER CLEAN ½ +++ + ☆ ⏱ >> ⏲h	2:25 - 3:10	15,5 - 24,5	1,30 - 1,70
A	**Samodejno Mešano** 55° - Samodejni program za običajno umazano posodo z zasušenimi ostanki hrane.	√	√	POWER CLEAN ½ +++ + ☆ ⏱ >> ⏲h	1:20 - 3:00	7,5 - 19,5	0,75 - 1,20
A	**Samodejno Hitro** 50° - Samodejni program za rahlo do običajno umazano posodo. Vsakodnevno pomivanje in sušenje, ki v krajšem času zagotovi optimalne rezultate.	√	√	POWER CLEAN ½ +++ + ☆ ⏱ ⏲h	1:00 - 1:50	7,5 - 15,5	0,70 - 1,10
	Hitro 45° - Program priporočamo za omejeno količino rahlo umazane posode brez zasušenih ostankov hrane. Brez sušenja.	-	√	½ +++ + ☆ ⏱ ⏲h	0:30 - 0:40	10,0 - 12,0	0,55 - 0,65
	Kristal 45° - Program za posodo, ki je bolj občutljiva na visoke temperature (npr. kozarci in skodelice).	√	√	½ +++ + ⏲h	1:40 - 1:50	12,5 - 16,5	0,95 - 1,20
	Predpomivanje - Za predpomivanje posode, ki jo boste pomili pozneje. Za ta program pomivalno sredstvo ni potrebno.	-	√	½ ⏲h	0:12	4,5	0,10
	Namakanje 65° - Program za vzdrževanje pomivalnega stroja. Uporabljajte ga samo, kadar je pomivalni stroj prazen, in sicer z namenskimi sredstvi za vzdrževanje pomivalnih strojev.	-	-	☆ ⏲h	1:15	11,0	1,10

Meritve podatkov za program EKO so bile izvedene v laboratorijskih pogojih v skladu z evropskim standardom EN 60436:2020. Opozorilo za preizkusne laboratorije: za informacije o pogojih izvajanja primerjalnega preizkusa EN pišite na naslednji elektronski naslov: dw_test_support@europeanappliances.com
Predhnodna obdelava posode ni potrebna pri nobenem programu.
**)Vrata se odprejo, preden se program zaključi. S tem se izboljša učinkovitost sušenja. Za praznjenje pomivalnega stroja počakajte, da se čas izteče do 00:00.*
***) Vseh možnosti ni mogoče uporabljati istočasno.*
****) VVrednosti, podane za druge programe, razen za program Eko, so samo okvirne. Dejanski čas je odvisen od številnih faktorjev, kot so temperatura in tlak dovodne vode, sobna temperatura, količina pomivalnega sredstva, količina in vrsta posode, uravnotežena porazdelitev posode, dodatne izbrane možnosti in umerjanje senzorja. Umerjanje senzorja lahko program podaljša do 20 min.*

MOŽNOSTI IN FUNKCIJE

MOŽNOSTI je mogoče izbrati/preklicati po izbiri programa in neposredno s pritiskom na ustrezno tipko (signalna lučka zasveti, če je na voljo) *(glejte UPRAVLJALNA PLOŠČA).* **Če določena možnost ni združljiva z izbranim programom** *(glejte PROGRAMSKA TABELA)***, pripadajoča LED-lučka trikrat utripne in zasliši se zvočni signal. Možnost ne bo omogočena. Z možnostmi lahko spreminjate čas ter porabo vode in energije pri izbranemu programu.**

POWER CLEAN **POWER CLEAN® -** Zaradi dodatnih vodnih šob ta možnost zagotavlja intenzivnejše in učinkovitejše pomivanje posode na določenem območju spodnje košare. To možnost priporočamo za pomivanje loncev in večjih posod za pripravo hrane v pečici (glejte razdelek za Power Clean®).

½ **POLOVIČNO POLNJENJE -** Če ne nameravate oprati velike količine posode, lahko uporabite funkcijo polovičnega polnjenja, ki omogoča prihranek vode, elektrike ali časa, kar je odvisno od izbranega programa. **Ne pozabite dodati le manjše količine sredstva za pomivanje**.

+++ + **EKSTRA SUHO -** Višja temperatura med zadnjim izpiranjem in podaljšan čas sušenja omogočata boljše rezultate sušenja. Možnost EKSTRA SUHO podaljša čas pomivanja.

☆ **TIHI NAČIN -** Primeren za nočno delovanje aparata. To možnost lahko uporabite za tišje delovanje aparata med fazo pranja. Podaljšal se bo čas trajanja programa, odvisno od izbranega osnovnega programa.

HIGIENSKO IZPIRANJE - To možnost uporabite za razkuževanje oprane posode. Z uporabo te funkcije je temperatura izpiranja višja in aparat dodatno opravi antibakterijsko pomivanje. Kot nalašč za pomivanje posode in stekleničk za dojenčke. Vrata pomivalnega stroja morajo biti med celotnim programom zaprta, da je zagotovljeno zmanjšanje bakterij. **OPOZORILO: posoda in krožniki so lahko po končanem pomivanju zelo vroči.**

>> **TURBO -** Z možnostjo TURBO lahko skrajšate čas trajanja programa do 40 %, odvisno od izbranega osnovnega programa. Poveča se poraba energije in vode.

ZAZNAVANJE - Ko senzor zazna raven umazanije, se na zaslonu pojavi prikaz (prib. 20 min) in trajanje programa se posodobi. Funkcija zaznavanja je namenjena zaznavanju ravni umazanije na posodi, kateri se nato program prilagodi, na voljo pa je pri vseh programih (razen Eko).

⏲h **ZAMIK VKLOPA -** Začetek programa lahko zamaknete za obdobje, ki traja od **30** minut do **24** ur.
1. Izberite program in želene možnosti. Za zakasnitev zagona programa večkrat pritisnite tipko ZAMIK VKLOPA. Izbirate lahko med pol do 24-urnim zamikom vklopa. Ko dosežete nastavitev 24 ur, znova pritisnite tipko ZAMIK VKLOPA, da izklopite funkcijo ZAMIK VKLOPA.
2. Pritisnite tipko ZAGON/Premor in v 4 sekundah zaprite vrata. Čas se začne odštevati.
3. Ko čas poteče, signalna lučka ugasne, program pa se samodejno zažene.

Ko je program zagnan, funkcije ZAMIK VKLOPA ni več mogoče nastaviti.

NaturalDry - Konvekcijski sušilni sistem, ki samodejno odpre vrata med sušenjem/po njem, kar vam zagotavlja vedno najboljše rezultate sušenja. Vrata se odpirajo pri temperaturi, ki je varna za vaše kuhinjsko pohištvo, zato se vrata ne odprejo. če je vklopljena možnost HIGIENSKO IZPIRANJE. Pomivalnemu stroju je priložena posebej zasnovana folija za zaščito pred paro. Za informacije o namestitvi zaščitne folije glejte NAVODILA ZA NAMESTITEV. Ta funkcija je privzeto vklopljena, a jo lahko izklopite v „NASTAVITVENI MENI".

ČAS NA TLEH – LED-lučka projicira na tla preostali čas do konca programa. Lučka ugasne vsakič, ko odprete vrata. Lučka ugasne ob koncu cikla. Ta funkcija je privzeto vklopljena, a jo lahko izklopite v „NASTAVITVENI MENI".

NOTRANJE LUČI - Ko je funkcija vklopljena, se LED-luči v kadi samodejno vklopijo oziroma izklopijo ob odprtju ali zaprtju vrat.
Če vrata ostanejo odprta več kot 10 minut, se LED-luči v kadi izklopijo (za vnovičen vklop vrata zaprite in nato znova odprite). Ta funkcija je privzeto vklopljena, a jo lahko izklopite v „NASTAVITVENI MENI".

ZAPRTO VODOVODNO PIPO – Alarm - Utripa, ko ni dovoda vode ali pa je pipa za vodo zaprta.

ODSTRANJEVANJE VODNEGA KAMNA – Alarm - Na notranjih sestavnih delih naprave se je nabral vodni kamen. Preverite, ali je za **Nastavitev Trdote Vode** izbrana pravilna vrednost, in se prepričajte, **da je v posodi za sol dovolj soli** *(glejte PRVA UPORABA)*. Nato uporabite sredstvo za odstranjevanje vodnega kamna (priporočamo blagovno znamko WPro) in zaženite **program za Samočiščenje**. Po uspešnem odstranjevanju vodnega kamna ikona ni več prikazana.

Če ne izvedete zgornjih postopkov, se bo zmogljivost izdelka zmanjšala. Začelo bo utripati opozorilo za odstranjevanje vodnega kamna, poleg tega pa se bo na zaslonu prikazal tudi alarm «**dES**». Če na tej točki še vedno niso izvedeni potrebni postopki, aparat omogoča zagon le določenega števila ciklov (navedenega med prikazom alarma «**dES**»), nato pa je uporaba funkcij onemogočena, da se preprečijo poškodbe sestavnih delov; **na voljo je samo program samodejnega čiščenja**. Po izvedbi postopka za popolno odstranjevanje vodnega kamna bo uporaba izdelka znova **OMOGOČENA**. V primeru izredno velikih količin vodnega kamna boste za njegovo učinkovito odstranitev postopek morda morali izvesti dvakrat.

NAJVIŠJA KOŠARA

ZMOGLJIVOST: **15** standardnih pogrinjkov

NAJVIŠJA KOŠARA

V najvišjo košaro omogoča ciljano pomivanje skled, skodelic, celo velikih krožnikov in jedilnega pribora, ki bi jih sicer naložili v spodnji košari, kar zagotavlja več prostora za preostanek posode.

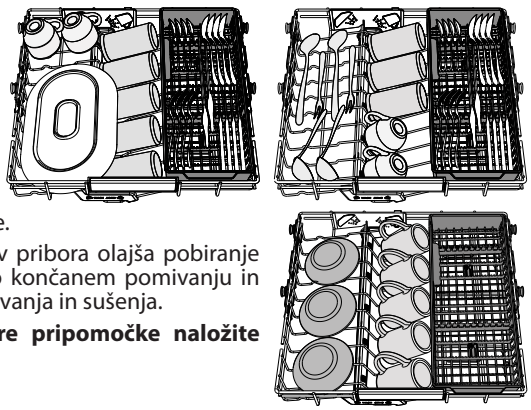

Ustrezna razporeditev pribora olajša pobiranje pribora iz aparata po končanem pomivanju in izboljša rezultat pomivanja in sušenja.

Nože in druge ostre pripomočke naložite z rezili navzdol.

ZGORNJA KOŠARA

Vanjo naložite občutljivo in lahko posodo: kozarce, skodelice, krožnike in nizke sklede za solato. Zgornja košara ima postavljiva držala, ki jih lahko dvignete, ko vanjo nalagate čajne ali desertne krožnike, oz. poležete, ko vstavljate skodelice in posode za hrano.

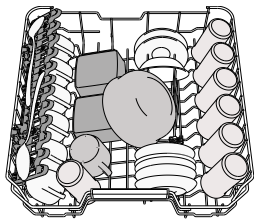

(primer nalaganja posode v zgornjo košaro)

NASTAVITEV VIŠINE ZGORNJE KOŠARE

Višino zgornje košare je mogoče nastaviti: zgornji položaj omogoča zlaganje večje posode v spodnjo košaro, s spodnjim položajem pa lahko bolje izkoristite postavljiva držala. S pomikom košare ustvarite več prostora in preprečite trk s posodo, ki je naložena v spodnjo košaro.

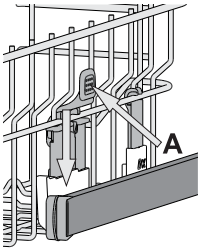

Zgornja košara je opremljena z **regulatorjem višine** (glejte sliko). Brez pritiska na ročice jo dvignite tako, da jo preprosto držite na obeh straneh in jo dvigate, dokler ni stabilno nameščena v zgornjem položaju.
Da košaro znižate v spodnji položaj pritisnite na ročici **A** na straneh košare in jo pomaknite navzdol.
Močno odsvetujemo nastavljanje višine košare, ko je ta polna. Košare NIKDAR ne dvigajte ali spuščajte samo na eni strani.

ZLOŽLJIVA POLIČKA Z NASTAVLJIVIM POLOŽAJEM

Stranske zložljive poličke je mogoče sklopiti ali razklopiti, da lahko tako posodo kar najbolje razporedite po zgornji košari.
V primeru visokega položaja zgornje košare pokrovi ne morejo ostati v navpičnem položaju.
Kozarce za vino lahko z zložljivo policko zavarujete tako, da njihove peclje vstavite v ustrezne zareze.
Glede na model pomivalnega stroja:

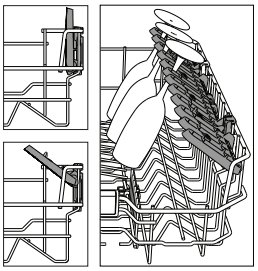

- če želite razklopiti policko, jo povlecite navzgor in jo obrnite ali sprostite iz zapahov ter jo povlecite navzdol.
- če želite sklopiti policko, jo obrnite, povlecite navzdol ali jo povlecite navzgor in namestite v zapahe.

SPODNJA KOŠARA

Za lonce, pokrovke, krožnike, solatne sklede, pribor itd. Najboljše je, da večje krožnike in pokrovke naložite na strani, da tako ne ovirajo pršilne roke.
Spodnja košara ima postavljiva držala, ki jih lahko dvignete, ko vanjo nalagate krožnike, oz. poležete, ko vstavljate ponve in solatne sklede.

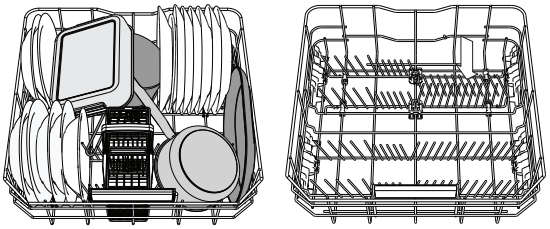

(primer zlaganja posode v spodnjo košaro)

POWER CLEAN®

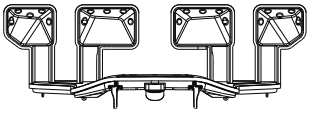

Sistem Power Clean® uporablja posebne vodne šobe na zadnji notranji stani, ki omogočajo intenzivnejše čiščenje zelo umazane posode. Spodnja košara je opremljena s **Space Zone**, ki je poseben izvlečni opornik na zadnji strani košare. Uporabite ga lahko za podporo ponev ali pekačev v pokončnem položaju, s čimer prihranite prostor.
Ko v aparat vstavite lonce/večje posode za pripravo hrane v pečici v smeri sistema Power Clean®, vklopite funkcijo **POWER CLEAN®** na upravljalni plošči.

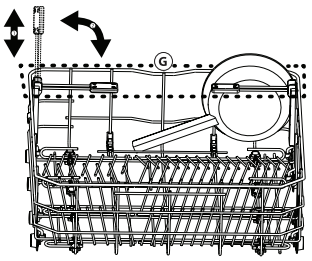

Uporaba sistema Power Clean®:

1. Območje Power Clean® (**G**) nastavite tako, da poklopite zadnja držala za krožnike, s čimer ustvarite več prostora za zlaganje loncev.
2. V območju Power Clean® lonce in večje posode za pripravo hrane v pečici naložite v navpičnem in poševnem položaju. Lonci morajo biti nagnjeni v smeri vodnih šob.

KOŠARICA ZA PRIBOR

Na zgornji strani košarice je mreža, ki omogoča še boljšo razporeditev pribora. Košarico lahko vstavite le v sprednji del spodnje košare.

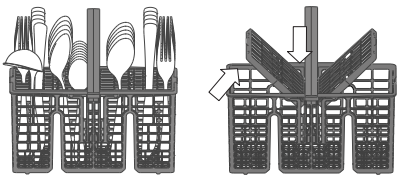

Nože in druge ostre pripomočke v košarico za pribor vstavite s konico navzdol. Prav tako jih lahko v vodoravnem položaju naložite v območje s postavljivimi držali zgornje košare.

SERVIS IN VZDRŽEVANJE

POMEMBNO: pred čiščenjem ali izvajanjem vzdrževalnih del, vtič aparata vedno izvlecite iz omrežne vtičnice. Pralnega stroja ne čistite z vnetljivimi tekočinami.



ČIŠČENJE POMIVALNEGA STROJA

Umazanijo v notranjosti aparata je dovoljeno odstraniti s krpo, namočeno v vodo z malo kisa. Zunanje površine aparata in upravljalno ploščo očistite z neabrazivno krpo, namočeno v vodo.
Ne uporabljajte topil ali abrazivnih sredstev.

PREPREČEVANJE NASTANKA NEPRIJETNIH VONJAV

Vrata aparata naj bodo vedno na stežaj odprta, da v njem ne nastaja in ostaja vlaga.
Tesnila okrog vrat in prekat za pomivalno sredstvo redno čistite z vlažno gobico. Tako se hrana ne bo nabirala na tesnilih, kar je navadno glavni razlog za nastanek neprijetnih vonjav.

PREVERJANJE DOVODNE CEVI ZA VODO

Dovodno cev za vodo redno preverjajte glede krhkosti in razpok. Če je poškodovana, jo zamenjajte z novo cevjo, ki vam je na voljo pri naši servisni službi ali v specializirani trgovini. Glede na vrsto cevi:

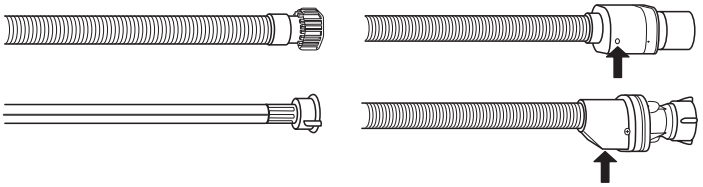

Če je dovodna cev prozorna, na vsake toliko časa preverite, ali je barva na določenem mestu intenzivnejša. Če pride do tega pojava, cev morebiti pušča in jo je treba zamenjati.
Cevi z nastavkom za zaustavitev vode: prevrite nadzorno okence na malem varnostnem ventilu (glejte puščico). Če je okence obarvano rdeče, se je sprožila funkcija za zaustavitev vode. V takšnem primeru je treba cev zamenjati z novo.
Če želite cev odviti, držite tipko za sprostitev in istočasno odvijte cev.

CLEANING THE WATER INLET HOSE

If the water hoses are new or have not been used for an extended period of time, let the water run to make sure it is clear and free of impurities before performing the necessary connections. If this precaution is not taken, the water inlet could become blocked and damage the dishwasher.

ČIŠČENJE FILTRIRNEGA SKLOPA

Filtrirni sklop redno čistite, da se filtri ne zamašijo in da odpadna voda pravilno odteka.
Uporaba pomivalnega stroja z zamašenimi filtri ali tujki znotraj filtracijskega sistema ali pršilnih rok lahko povzroči okvaro aparata, kar se kaže v izgubi učinkovitosti, hrupnem delovanju ali višjo porabo virov.
Filtrirni sklop je sestavljen iz treh filtrov, ki iz pomivalne vode odstranjujejo ostanke hrane in vodo ponovno usmerijo v aparat: za dosego najboljših rezultatov pri pomivanju morajo biti filtri čisti.
Pomivalnega stroja ni dovoljeno uporabljati brez filtrov ali z nepritrjenimi filtri.
Vsaj enkrat na mesec ali po vsakih 30 ciklih preverite sklop filtra in ga po potrebi temeljito očistite pod tekočo vodo in z nekovinsko krtačo, pri čemer upoštevajte spodnja navodila:

1. Cilindrični filter **A** zavrtite v nasprotni smeri urnega kazalca in ga izvlecite *(Slika 1)*. **Pri ponovni namestitvi filtra je pomembno, da se dva trikotnika, prikazana na povečavi, stikata.**
2. Odstranite mrežico filtra **B** tako, da nekoliko stisnete stranska jezička *(Slika 2)*.
3. Izvlecite ploščo iz nerjavnega jekla za filter **C** *(Slika 3)*.
4. V primeru, da najdete tujke (kot so razbito steklo, porcelan, kosti, sadna semena itd.), **jih previdno odstranite.**
5. Preglejte mrežico in iz nje odstranite ostanke hrane. **NIKOLI NE ODSTRANITE** zaščitne črpalke pri pomivanju (označeno s puščico) *(Slika 4)*.

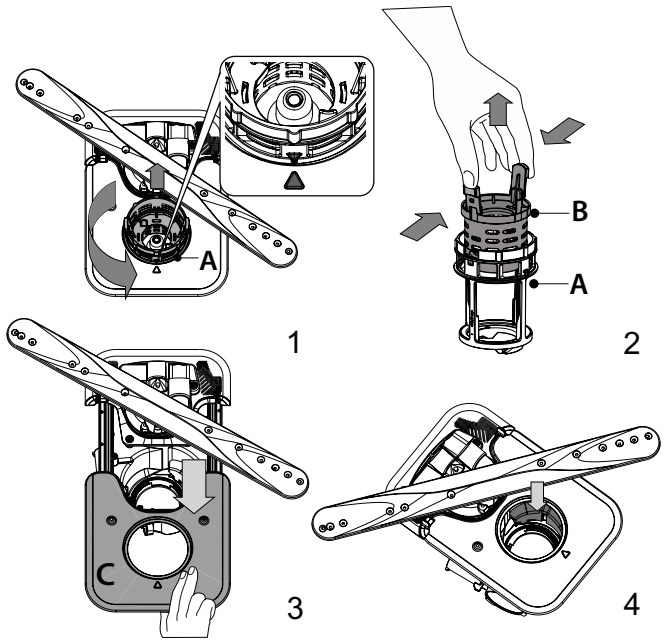

Ko ste očistili filtre, filtrirni sklop znova sestavite in ga pritrdite v pravilen položaj. Ta postopek je ključnega pomena pri vzdrževanju brezhibnega delovanja pomivalnega stroja.

ČIŠČENJE PRŠILNIH ROK

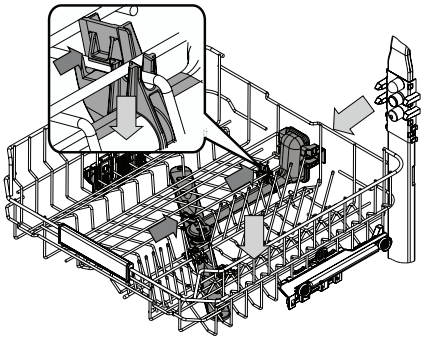

Občasno se lahko na pršilnih rokah naberejo ostanki hrane in zamašijo luknjice, iz katerih brizga voda. Zato priporočamo, da roke od časa do časa preverite in jih očistite z majhno nekovinsko krtačko.

Če želite odstraniti zgornje pršilo, ga morate odstraniti skupaj s cevovodom.

Najvišja košara ima fiksno cev za pomivanje, na kateri so vse šobe obrnjene navzgor. Za čiščenje lahko košaro izvlečete in s pinceto odstranite tujke, ki so morda obtičali v šobah.

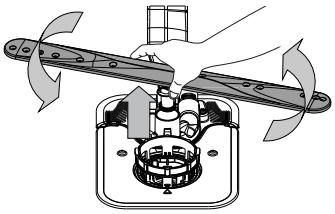

Spodnjo pršilno roko odstranite tako, da jo potegnete navzgor in obračate v nasprotni smeri urnega kazalca. Pršilno roko namestite nazaj tako, da jo potisnete navzdol in zavrtite v smeri urnega kazalca.

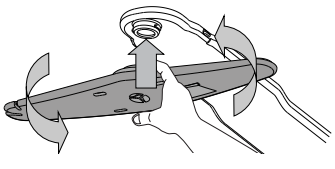

Stropno razpršilno roko lahko odstranite tako, da jo pritisnete navzgor in nato zavrtite v nasprotni smeri urnega kazalca. Pršilno roko namestite nazaj tako, da jo potisnete navzgor in zavrtite v smeri urnega kazalca.

ODPRAVLJANJE TEŽAV

V primeru, da vaš pomivalni stroj ne deluje pravilno, preverite, ali lahko težavo odpravite s spodnjimi nasveti. Za druge napake ali težave se obrnite na pooblaščeno servisno službo. Kontaktne podatke najdete v garancijski knjižici. Nadomestni deli bodo na voljo za obdobje do 7 ali do 10 let, v skladu s posebnimi zahtevami uredbe.

TEŽAVE	MOREBITNI VZROKI	REŠITVE
Signalna lučka za nizko raven soli sveti.	Posoda za sol je skoraj prazna.	Napolnite posodo s soljo (za več informacij *glejte POLNJENJE POSODE ZA SOL*). Če je potrebno, preverite trdoto vode – glejte *PREGLEDNICA TRDOTE VODE*.
Signalna lučka za nizko raven soli utripa.	Posoda za sol je prazna.	Čim prej napolnite posodo s soljo. Uporaba aparata brez soli lahko poškoduje notranje komponente aparata.
Signalna lučka za nizko raven tekočine za lesk sveti ali utripa.	Posoda za tekočino za lesk je prazna. (po polnjenju lahko signalna lučka za nizko raven tekočine za lesk sveti še nekaj časa).	Napolnite posodo s tekočino za lesk (za več informacij *glejte POLNJENJE POSODE ZA TEKOČINO ZA LESK*).
Signalna lučka za odstranjevanje vodnega kamna sveti ali utripa; prikazan je alarm „**dES**“.	Vodni kamen se nabira na notranjih sestavnih delih naprave.	Takoj odstranite vodni kamen v napravi, tako da izberete program Samočiščenje in dodate sredstvo za odstranjevanje vodnega kamna, ki je na voljo v trgovini *(glejte MOŽNOSTI IN FUNKCIJE)*.Napolnite posodo s soljo. Preverite nastavitev trdote vode. Če ne odstranite vodnega kamna v napravi, bo ta prenehala delovati.
Pomivalni stroj se ne zažene oz. se ne odziva na ukaze.	Aparat ni ustrezno priključen na električno omrežje.	Vtaknite vtič v vtičnico.
	Izpad električne energije.	Iz varnostnih razlogov se pomivalni stroj ne bo samodejno ponovno zagnal, ko je napajanje znova vzpostavljeno. Odprite vrata pomivalnega stroja, pritisnite tipko ZAGON/Premor in v 4 sekundah zaprite vrata.
	Vrata pomivalnega stroja niso zaprta. Zatič za NaturalDry ni uvlečen.	Na vrata močneje pritisnite, da zaslišite „klik“.
	Program se prekine, če so vrata odprta več kot 4 sekunde.	Pritisnite tipko ZAGON/Premor in zaprite vrata v 4 sekundah.
	Upravljalna plošča se ne odziva ali pa prikazuje napis **F6 E1**.	Izklopite aparat s pritiskom na tipko VKLOP-IZKLOP/Ponastavitev, ga po približno eni minuti znova vklopite in znova zaženite program. Če težava ni odpravljena, aparat odklopite iz električnega omrežja za 1 minuto in ga znova priklopite.
Voda ne odteka iz pomivalnega stroja. Zaslon prikazuje: **F7 E3** ali **F9 E1**	Filter je zamašen z ostanki hrane ali vodnim kamnom.	Očistite filter in odstranite vodni kamen v aparatu *(glejte ČIŠČENJE FILTRIRNEGA SKLOPA in NAVODILA ZA ODSTRANJEVANJE VODNEGA KAMNA)*.
	Odtočna cev je prepognjena.	Preverite odtočno cev *(glejte NAVODILA ZA NAMESTITEV)*.
	Odtočna cev v koritu je zamašena.	Očistite odtočno cev v koritu.
Iz pomivalnega stroja se slišijo glasni zvoki.	Posode se dotikajo ena druge in povzročajo zvoke.	Pravilno razporedite posodo *(glejte NALAGANJE KOŠAR)*.
	Nastaja prekomerna količina pene.	Pomivalnega sredstva niste pravilno odmerili ali pa pomivalno sredstvo ni primerno za strojno pomivanje posode *(glejte POLNJENJE PREKATA ZA POMIVALNO SREDSTVO)*. Znova zaženite trenutni program, tako da izklopite pomivalni stroj, ga spet vklopite, izberete nov program, pritisnete tipko ZAGON/Premor in zaprete vrata v 4 sekundah. Ne dodajajte pomivalnega sredstva.
	Posode niste pravilno razporedili.	Pravilno naložite posodo *(glejte NALAGANJE KOŠAR)*.
	Filter je zamašen z ostanki hrane ali vodnim kamnom.	Očistite filtrirni sklop *(glejte SERVIS IN VZDRŽEVANJE)*.
Posoda ni čista.	Posode niste pravilno razporedili.	Pravilno naložite posodo *(glejte NALAGANJE KOŠAR)*.
	Pršilne roke se ne morejo prosto vrteti, saj jih ovira posoda.	Pravilno naložite posodo *(glejte NALAGANJE KOŠAR)*. Preverite, ali je zgornja košara v pravilnem položaju, in jo po potrebi pravilno namestite (dvignite).
	Program pomivanja ni dovolj močan.	Izberite primeren program pomivanja *(glejte PROGRAMSKA TABELA)*.
	Nastaja prekomerna količina pene.	Pomivalnega sredstva niste pravilno odmerili ali pa pomivalno sredstvo ni primerno za strojno pomivanje posode *(glejte POLNJENJE PREKATA ZA POMIVALNO SREDSTVO)*.
	Pokrovček prekata tekočine za lesk ni ustrezno zaprt.	Zaprite pokrovček prekata tekočine za lesk.
	Filter je zamašen z ostanki hrane ali vodnim kamnom.	Očistite filter in odstranite vodni kamen v aparatu *(glejte ČIŠČENJE FILTRIRNEGA SKLOPA)*.
	Posoda za sol je prazna.	Napolnite posodo s soljo *(glejte POLNJENJE POSODE ZA SOL)*.
V pomivalni stroj ne doteka voda. Na zaslonu se prikaže: **H2O** in sveti; oglasi se zvočno opozorilo.	Prazen dovod vode ali zaprta vodovodna pipa.	Prepričajte se, da v aparat doteka voda in da je vodovodna pipa odprta.
	Dovodna cev je zavozlana.	Preverite dovodno cev *(glejte NAMESTITEV)*. Odprite vrata pomivalnega stroja, pritisnite tipko ZAGON/Premor in v 4 sekundah zaprite vrata.
	Cedilo dovodne cevi je zamašeno; očistite ga.	Preverite in očistite cedilo dovodne cevi. Odprite vrata pomivalnega stroja, pritisnite tipko ZAGON/Premor in v 4 sekundah zaprite vrata.

Pomivalni program se predčasno konča. Na zaslonu se prikaže: **F8 E3.**	Filter je zamašen z ostanki hrane ali vodnim kamnom.	Očistite filter in odstranite vodni kamen v aparatu *(glejte ČIŠČENJE FILTRIRNEGA SKLOPA in NAVODILA ZA ODSTRANJEVANJE VODNEGA KAMNA)*.
	Odtočna cev je postavljena prenizko ali pa odvaja vodo v domači kanalizacijski sistem.	Preverite, ali je konec odtočne cevi nameščen na ustrezni višini *(glejte NAMESTITEV)*. Preverite, ali se voda odvaja v domači kanalizacijski sistem in po potrebi namestite antisifon/ventil za dovod zraka.
	Nastaja prekomerna količina pene.	Pomivalnega sredstva niste pravilno odmerili ali pa pomivalno sredstvo ni primerno za strojno pomivanje posode *(glejte POLNJENJE PREKATA ZA POMIVALNO SREDSTVO)*.
	Zrak v dovodu vode.	Preverite dovod vode glede morebitnega puščanja ali drugih težav, zaradi katerih lahko v notranjost prodre zrak.
Posoda ni dovolj suha.	Zmanjkalo je tekočine za lesk ali pa je njena količina premajhna.	Prepričajte se, da je prekat tekočine za lesk napolnjen *(glejte POLNJENJE POSODE ZA TEKOČINO ZA LESK)*. Če uporabljate samo večnamenske tablete za pomivanje, učinek sušenja ni tako dober kot pri uporabi dejanske tekočine za lesk.
	Posodo ste odstranili, ko so se vrata samodejno odprla, vendar preden se je končal program.	Preden odstranite posodo, se prepričajte, da je programa konec *(glejte VSAKODNEVNA UPORABA)*. Za še boljše rezultate sušenja priporočamo, da posodo pustite v pomivalnem stroju dodatnih 15 minut po koncu programa, pri čemer naj bodo vrata pomivalnega stroja odprta.
	Posodo ste naložili preveč ležeče.	Če v kozarcih, skodelicah ali skledah opazite vodo, naslednjič poskušajte posodo (zlasti v zgornji košari) naložiti bolj navpično, da bo čim več vode odteklo še pred sušenjem.
	Izbrani program ne vključuje faze sušenja.	V *PROGRAMSKA TABELA* preverite, ali izbrani program vključuje fazo sušenja. Program brez faze sušenja morda ne bo zagotovil učinkovitega sušenja, zato priporočamo, da izberete program, ki vključuje sušenje.
	Plastične posode ali posode s prevleko proti sprijemanju.	Normalno je, da na posodi iz takšnih materialov ostanejo kapljice vode.
Posoda in kozarci imajo modre črte oz. so modrikaste barve.	Prevelika količina tekočine za lesk.	Zmanjšajte odmerek.
Na posodi in kozarcih je vodni kamen oz. belkasta plast.	Posoda za sol je prazna.	Čim prej napolnite posodo s soljo. Uporaba aparata brez soli lahko poškoduje notranje komponente aparata.
	Trdota vode je nastavljena na prenizko vrednost.	Povečajte vrednost *(glejte PREGLEDNICA TRDOTE VODE)*.
	Pokrovček posode za sol ni pravilno nameščen.	Preverite in zaprite pokrovček posode za sol.
	Posoda za tekočino za lesk je prazna ali pa tekočine ni dovolj.	Napolnite posodo s tekočino za lesk in preverite nastavitve odmerka (za več informacij *glejte POLNJENJE POSODE ZA TEKOČINO ZA LESK*).
Pomivalni stroj kaže opozorilo **F8 F5.**	Ventil je zamašen ali poškodovan.	Zaprite vodovodno pipo, če je mogoče. Aparata ne izključite iz električnega napajanja. Pokličite servis.
Puščanje detergenta.	Je odvisno od uporabljenega tekočega detergenta in je lahko opaznejše v primeru vklopa možnosti zakasnitve.	Manjša puščanja ne bodo povzročila okvare stroja, izognete pa se jim lahko z zamenjavo vrste tekočega detergenta ali uporabo tablet.

Pravila uporabe, standardna dokumentacija, naročanje nadomestnih delov in dodatne informacije o izdelkih so na voljo:
- Uporabite kodo QR na svojem izdelku.
- Z obiskom naših spletnih strani **docs.whirlpool.eu/docs** in **parts-selfservice.europeanappliances.com**
- **Obrnete se lahko tudi na našo servisno službo** (telefonske številke so navedene v servisni knjižici).
  Ko stopite v stik z našo servisno službo, navedite kode, ki so zapisane na identifikacijski ploščici izdelka.

Podatke o modelu je mogoče pridobiti s kodo QR na energijski nalepki. Na nalepki je prav tako identifikator modela, ki ga lahko uporabite za preverjanje podatkov na portalu za registracijo https://eprel.ec.europa.eu.

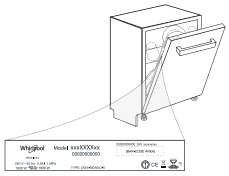

®/TM/ © 2024 Whirlpool. Izdelano po licenci

FALEMINDERIT PËR BLERJEN E PRODUKTIT TË MARKËS WHIRLPOOL.
Për asistencë më të plotë, regjistroheni pajisjen tuaj në:
www.whirlpool.eu/register

Para përdorimit të pajisjes, lexoni me kujdes udhëzimet e sigurisë dhe të instalimit.
Pas instalimit, mos harroni të hiqni gjithë pjesët mbrojtëse të transportit nga enëlarësja.

JU LUTEMI TË SKANONI KODIN QR NË PRODUKTIN TUAJ PËR TË MARRË INFORMACIONET MË TË DETAJUARA

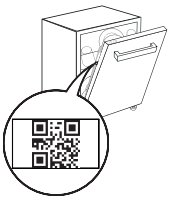

Paneli i kontrollit i kësaj pjatalarëseje aktivizohet duke shtypur butonin e NDEZJES/FIKJES.
Për të kursyer energjinë, paneli i kontrollit çaktivizohet automatikisht pas 10 minutash nëse nuk ka filluar asnjë cikël.

PËRSHKRIMI I PRODUKTIT

PAJISJA

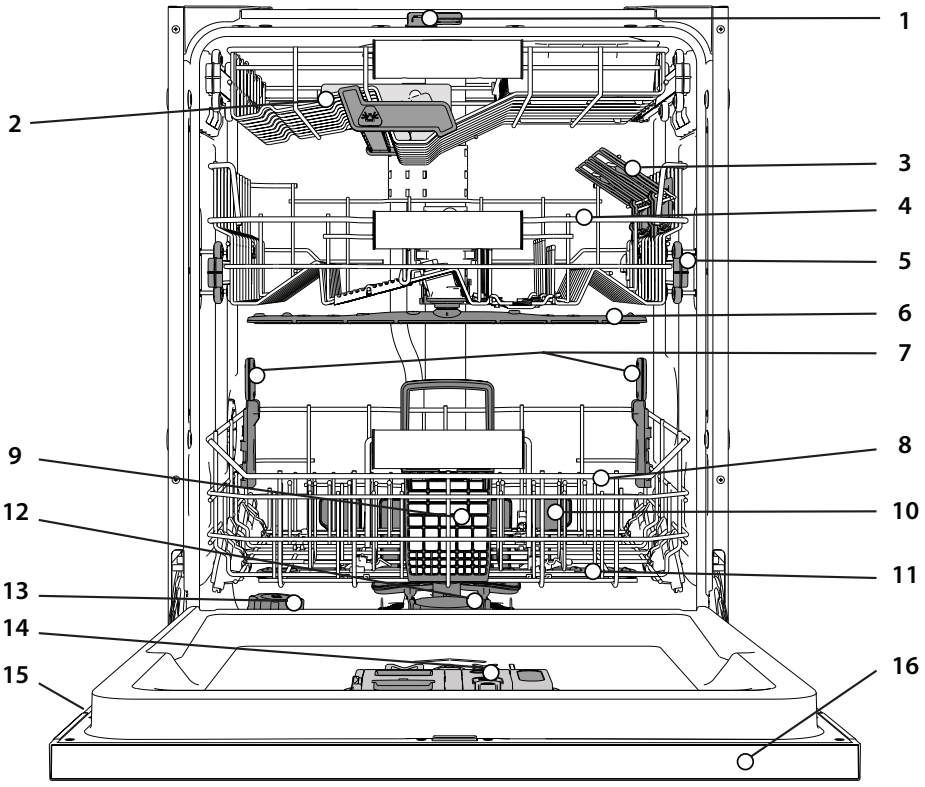

1. NaturalDry
2. Rafti më i lartë
3. Krahët e palosshëm
4. Rafti i sipërm
5. Spërkatësja e sipërme
6. Upper sprayer arm
7. Power Clean® mbështetje
8. Rafti i poshtëm
9. Shporta e enëve
10. Power Clean®
11. Spërkatësja e poshtme
12. Sistemi i filtrave
13. Kutia e kripës
14. Detergjenti dhe kutia e mjetit për shpëlarje
15. Pllakëza identifikuese
16. Paneli i kontrollit

PANELI I KONTROLLIT



1. Butoni **NDIZ-FIK/Rivendos** me llambushkën treguese
2. Butoni i **programit Eco** me llambushkën treguese
3. Butoni i **programit Automatik instensiv**, me llambushkën treguese
4. Butoni i **programit Automatik Përzierave**, me llambushkën treguese
5. Butoni i **programit Automatik Shpejtë,** me llambushkën treguese
6. Butoni i **programit Shpejtë**, me llambushkën treguese
7. Butoni i **programit Kristaleve**, me llambushkën treguese/ **Programi Vetë-Pastrimi –** shtypje 3-sek
8. Butoni i **programit Paralarjes**, me llambushkën treguese
9. Llambushka treguese e rezervuarit të **Kripës** të boshatisur
10. Llambushka treguese e rezervuarit të **Shpëlarësit** të boshatisur
11. **Ekrani**
12. **Numri i programit** treguesi **i kohës së mbetur**
13. Llambushka treguese e **rubinetit të ujit të mbyllur**
14. Llambushka treguese e **ZHGËLQERËZIMIT**
15. Butoni i **opsionit Power Clean®** me llambushkën treguese
16. Butoni i **opsionit Gjysmë-Ngarkesë**, me llambushkën treguese
17. Butoni i **opsionit Tharje Ekstra,** me llambushkën treguese/ **Cilësimet** - shtypje 3 sek.
18. Butoni i **opsionit E heshtur**, me llambushkën treguese
19. Butoni i **opsionit Shpëlarje Sani**, me llambushkën treguese
20. Butoni i **opsionit Turbo**, me llambushkën treguese
21. Butoni i **opsionit Vonesës**, me llambushkën treguese
22. Butoni **FILLO/Ndalo**, me llambushkën treguese

EKRANI NË DYSHEME

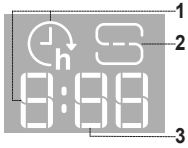

1. **Koha e vonesës në dysheme -** treguesi i kohës së mbetur deri në fillimin e ciklit, kur është vendosur opsioni i vonesës
2. **Rezervuari i kripës bosh -** drita treguese në dysheme
3. **Koha e mbetur në dysheme -** treguesi i kohës së mbetur deri në fund të ciklit

PËRDORIMI PËR HERË TË PARË

REKOMANDIMET NË LIDHJE ME PËRDORIMIN E PARË
Pas instalimit, hiqni kapakët nga raftet dhe elementet shtrënguese elastike nga rafti i sipërm.

MENYJA E CILËSIMEVE
1. Ndizni pajisjen duke shtypur butonin **ON-OFF** ⏻
2. Mbani shtypur butonin e **Cilësimeve** ⚙ (Tharje Ekstra ⌇⌇⌇+) për 3 sekonda, derisa të dëgjoni një tingull dhe në ekran të shfaqet „**SEt**".
3. Pas një sekonde, do të shfaqet cilësimi i parë i disponueshëm (germa „**h**").
4. Shtypni butonat **Programi i Paralarjes** ◌ **/ Opsioni Power Clean®** POWER CLEAN për të parë listën e parametrave të disponueshëm (shihni tabelën më poshtë), pastaj shtypni butonin **FILLO/Ndalo** ▷II për të parë dhe ndryshuar vlerën e parametrit të shfaqur.
5. Shtypni butonat **Programi i Paralarjes** ◌ **/ Opsioni Power Clean®** POWER CLEAN për të ndryshuar vlerën, e më pas shtypni **FILLO/Ndalo** ▷II për të ruajtur vlerën e re.
6. Për të ndryshuar një parametër tjetër, përsëritni hapat 2 dhe 5.
7. Shtypni butonin **ON-OFF** ⏻ ose prisni 30 sekonda për të dalë nga menuja.

LETËR	CILËSIMI	VLERAT (Standarde - **me të zezë**)
h	**Niveli i fortësisë së ujit** *(shihni "KONFIGURIMI I FORTËSISË SË UJIT" dhe "TABELA E FORTËSISË SË UJIT")*	1 | 2 | **3** | 4 | 5
E	**Niveli i shpëlarësit** *(shihni "PËRSHTATJA E DOZIMIT TË SHPËLARËSIT")*	0 | 1 | 2 | 3 | 4 | **5**
d	**NaturalDry** *(shihni "OPSIONET DHE FUNKSIONET")* "1" = Ndezur, "0" = Fikur	**1** | 0
L	**Luč Na Tleh** *(shihni "OPSIONET DHE FUNKSIONET")* "1" = On, "0" = Off	**1** | 0
S	**Tingull** "1" = Ndezur, "0" = Fikur	**1** | 0
L	**Dritat E Brendshme** *(shihni "OPSIONET DHE FUNKSIONET")* "1" = Ndezur, "0" = Fikur	**1** | 0
r	**Cilësimeve e fabrikës** - Shtypni butonin **FILLO/Ndalo** për të rikthyer në vlerat e fabrikës të gjitha vlerat e parametrave të përfshira në menunë e parametrave.	-

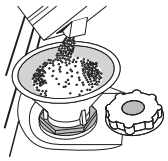

MBUSHJA E DEPOZITËS SË KRIPËS
Përdorimi i kripës parandalon formimin e ÇMËRSIT në pjata dhe në pjesët përbërëse të makinerisë.
Rezervuari i kripës ndodhet në pjesën e poshtme të enëlarëses (nën raftin e poshtëm në anën e majtë).
• Është e detyrueshme që **rezervuari i kripës të mos jetë asnjëherë bosh.**
- Është e rëndësishme të caktohet niveli i fortësisë së ujit.
- Kripa duhet të shtohet kur **llambushka treguese RIMBUSHJA ME KRIPË në panelin e kontrollit** ⛁, të ndizet.

1. Hiqni raftin e poshtëm dhe zhvidhosni kapakun e depozitës (në drejtim kundërorar).
2. Vendoseni hinkën (*shikoni figurën*) dhe mbushni depozitën me kripë deri në buzë (rreth 0,5 kg); ka mundësi të rrjedhë pak ujë.
3. **Kjo të bëhet vetëm herën e parë: mbushni me ujë depozitën e kripës.**
4. Hiqni hinkën dhe fshini mbetjet e kripës nga gryka.

Sigurohuni që kapaku të vidhoset mirë, në mënyrë që të mos hyjë detergjent në kontejner gjatë programit të larjes (kjo mund të dëmtojë zbutësin e ujit pa mundësi riparimi).

Kur duhet të shtoni kripë, është e detyrueshme ta plotësoni këtë procedurë para se të filloni ciklin e larjes për të shmangur gërryerjet. Tretësira fiziologjike e patretur ose kokrrizat e kripës mund të shkaktojnë gërryerje, si pasojë e së cilës pjesët prej çeliku të pandryshkshëm dëmtohen në mënyrë të pariparueshme.
Garancia nuk zbatohet nëse nga kjo shkaktohet avari.
Nëse mbajtësi i kripës nuk është i mbushur, zbutësi i ujit dhe elementi nxehës mund të dëmtohen si rezultat i grumbullimit të kalkarit.
Rekomandohet përdorimi i kripës me çdo lloj detergjenti për pjatalarës.

KONFIGURIMI I FORTËSISË SË UJIT
Për të lejuar funksionimin e zbutësit të ujit në mënyrë perfekte, ka rëndësi që caktimi i fortësisë së ujit të bazohet në fortësinë reale të ujit në shtëpinë tuaj. Ky informacion mund të merret nga furnitori vendor i ujit. Cilësimi nga prodhuesi është "**3**". Shihni "Tabela e fortësisë së ujit".
Për t'i ndryshuar, ndiqni udhëzimet në seksionin „MENYJA E CILËSIMEVE".
Përdorni vetëm kripë të posaçme për pjatalarëset.
Pasi kripa të jetë hedhur në makineri, llambushka treguese e RIMBUSHJES ME KRIPË fiket.

Nëse mbajtësi i kripës nuk është i mbushur, zbutësi i ujit dhe elementi nxehës mund të dëmtohen si rezultat i grumbullimit të çmërsit.
Rekomandohet përdorimi i kripës me çdo lloj detergjenti për makina pjatalarëse.

Tabela e fortësisë së ujit			
Niveli	**°dH** Gradë gjermane	**°fH** Gradë franceze	**°Clark** Gradë angleze
1 (i butë)	0 - 6	0 - 10	0 - 7
2 (i ndërmjetëm)	7 - 11	11 - 20	8 - 14
3 (mesatar)	12 - 16	21 - 29	15 - 20
4 (i fortë)	17 - 34	30 - 60	21 - 42
5 (shumë i fortë)	35 - 50	61 - 90	43 - 62

SISTEMI I ZBUTJES SË UJIT
Zbutësi i ujit pakëson automatikisht fortësinë e ujit, duke parandaluar kështu formimin e çmërsit te rezistenca ngrohëse, gjë që ndihmon edhe në rritjen e efikasitetit të larjes. **Ky sistem vetërigjenerohet me kripë, prandaj depozita e kripës duhet të mbushet kur boshatiset.** Shpeshtia e rigjenerimit varet nga cilësimi i nivelit të fortësisë së ujit – rigjenerimi ndodh një herë në **4**-**6** cikle "Eco" (të programit ekologjik) kur niveli i fortësisë së ujit caktohet në vlerën **3**. Procesi i rigjenerimit ndodh në fillim të ciklit me ujë të pastër shtesë.
- Për një rigjenerim të vetëm konsumohen ~3 L ujë;
- Cikli zgjat deri në 5 minuta të tjera;
- Konsumi është nën 0,005 kWh energji.

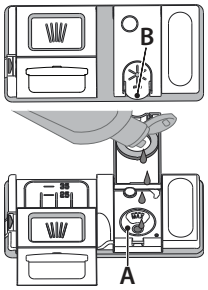

MBUSHJA E SHPËRNDARËSIT TË SHPËLARËSIT
Shpëlarësi e bën më të lehtë THARJEN e pjatave. Shpërndarësi i shpëlarësit **A** duhet të mbushet kur ndizet **drita treguese e RIMBUSHJES SË SHPËLARËSIT** ✳ në panelin e kontrollit.
1. Hapeni shpërndarësin **B** duke shtypur dhe tërhequr lart butonin mbi kapak.
2. Hidhni shpëlarësin (maks. 110 ml), duke u siguruar që të mos derdhet nga shpërndarësi. Nëse derdhet, pastrojeni menjëherë me copë rrobe të thatë.
3. Shtypeni për poshtë kapakun derisa të dëgjoni një të kërcitur.

KURRË mos e hidhni shpëlarësin drejtpërdrejt në kazanin e pajisjes.

PËRSHTATJA E DOZIMIT TË SHPËLARËSIT
Nëse nuk jeni plotësisht i kënaqur me rezultatet e tharjes, mund të përshtatni sasinë e shpëlarësit të përdorur.
Nëse niveli i shpëlarësit është caktuar në vlerën ZERO, shpëlarësi nuk do të përdoret fare. **Drita treguese që sinjalizon NIVELIN E ULËT TË SHPËLARËSIT nuk do të ndizet nëse mbaron shpëlarësi.**
Mund të caktohen maksimalisht 6 nivele sipas modelit të pjatalarëses.
- Nëse shikoni vija të kaltra në pjata, caktoni një nivel më të ulët (0–3).
- Nëse në pjata ka pika uji ose shenja çmërsi, caktoni një nivel më të lartë (4–5).

MBUSHJA E SHPËRNDARËSIT TË DETERGJENTIT
Përdorni vetëm detergjent posaçërisht të krijuar për pjatalarësit.

MOS PËRDORNI LËNG LARËS.

Përdorimi i detergjentit të tepër mund të shkaktojë formimin e mbetjeve në formë shkume në makineri pas mbarimit të ciklit.

Përdorimi i detergjentit të papërshtatshëm për enëlarësen mund të shkaktojë keqfunksionim ose dëmtim të pajisjes.

Për të arritur rezultatet më të mira të larjes dhe tharjes, nevojitet përdorimi i kombinuar i detergjentit, shpëlarësit dhe kripës së rafinuar.

Rekomandojmë përdorimin e detergjentëve që nuk përmbajnë fosfate ose klor, pasi këto produkte janë të dëmshëm për mjedisin.

Rezultatet e mira të larjes varen edhe nga sasia e duhur e detergjentit të përdorur.

Tejkalimi i sasisë së deklaruar nuk jep larje më të mirë dhe rrit ndotjen e ambientit.

Sasia mund të përshtatet në nivelin e dheut. Në rastin e artikujve të ndotur normalisht, hidhni afërsisht ose 35 g (detergjent pudër) ose 35 ml (detergjent të lëngshëm) dhe një lugë çaji shtesë me detergjent direkt në vaskë. Nëse përdoren tableta, një tablet mjafton.

Nëse ena prej qeramike është e ndotur lehtë ose nëse është shpëlarë me ujë para vendosjes në pjatalarës, pakësoni sasinë e detergjentit (minimalisht 25 g/ml) p.sh. kapërceni pluhurin/xhelin e vendosur brenda në vaskë.

Për rezultat larjeje të mirë, zbatoni udhëzimet e shfaqura në kutinë e detergjentit.

Nëse keni pyetje të tjera bëjani prodhuesit të detergjentit.

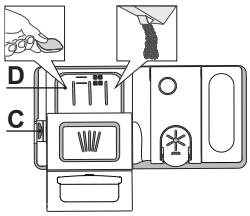

Për të hapur shpërndarësin e detergjentit përdorni pajisjen hapëse "C". Hidhni detergjent vetëm në shpërndarësin e thatë "D". Vendoseni sasinë e detergjentit për para-larje direkt në kazan.

1. Kur masni detergjentin referojuni informacioneve të lartpërmendura për të shtuar sasinë e duhur. Brenda shpërndarësit "**D**", ka shenja treguese që ju ndihmojnë me caktimin e dozës së duhur të detergjentit.
2. Hiqni mbetjet e detergjentit nga buzët e shpërndarësit dhe mbylleni kapakun deri kur të dëgjoni një të kërcitur.
3. Mbylleni kapakun e sirtarit të detergjentit duke e ngritur lart derisa mekanizmi mbyllës të fiksohet mirë.

Shpërndarësi i detergjentit hapet automatikisht në kohën e duhur në përputhje me programin përkatës.
Përdorimi i detergjentit të papërshtatshëm për pjatalarësen mund të shkaktojë keqfunksionim ose dëmtim të pajisjes.

PËRDORIMI I PËRDITSHËM

1. **KONTROLLONI TUBACIONIN E UJIT**
   Kontrolloni që pjatalarësja të jetë lidhur me tubin e furnizimit me ujë dhe që rubineti të jetë i hapur.
2. **NDIZNI PJATALARËSEN**
   Hapni derën dhe shtypni butonin **NDIZ-FIK**.
3. **NGARKONI SIRTARËT** *(shihni pjesën NGARKIMI I SIRTARËVE)*.
4. **MBUSHNI SHPËRNDARËSIN E DETERGJENTIT**
5. **ZGJIDHNI PROGRAMIN DHE PERSONALIZONI CIKLIN**
   DAV/ LEO – Zgjidhni programin që i përshtatet më së miri llojit të enëve dhe nivelit të papastërtisë së tyre (shih "PËRSHKRIMIN E PROGRAMEVE") duke shtypur butonin e **PROGRAMIT** të përzgjedhur.
   Zgjidhni opsionet e dëshiruara (shikoni OPSIONET DHE FUNKSIONET). Jo të gjitha opsionet vlejnë për të gjitha programet.
6. **FILLIMI**
   Nisni ciklin e larjes duke shtypur butonin **FILLO/Ndalo** (ndizet llamba LED) dhe duke mbyllur derën brenda 4 sekondave. Kur programi të nisë, do të dëgjoni një tingull të vetëm. Në rast se dera nuk mbyllet brenda 4 sekondave, do të bjerë alarmi. Në këtë rast, hapeni derën, shtypni butonin **FILLO/Ndalo** dhe mbylleni përsëri derën brenda 4 sekondave.
7. **FUNDI I CIKLIT TË LARJES**
   Fundi i ciklit të larjes sinjalizohet me sinjal akustik, ndërsa në ekran shfaqet mesazhi **END** (FUND). Hapeni derën dhe fikeni pajisjen duke shtypur butonin **NDIZ-FIK**.
   Prisni disa minuta para se të hiqni enët – që të mos digjeni. Boshatisni raftet, duke filluar nga rafti i poshtëm.

Makineria do të fiket automatikisht për njëfarë kohe mospërdorimi, për të ulur konsumin e rrymës elektrike.
Nëse enët prej qeramike janë vetëm pak të ndotura ose nëse janë shpëlarë mirë me ujë para vendosjes në pjatalarëse, ulni sasinë e detergjentit të përdorur përkatësisht.

SI NDRYSHOHET PROGRAMI I AKTIVIZUAR

Në rast se keni zgjedhur programin e gabuar, keni mundësinë ta ndryshoni, por vetëm nëse programi sapo ka filluar. **KTHEJENI NË VLERAT FILLESTARE** pajisjen: shtypni dhe mbani shtypur butonin **NDIZ-FIK** për më shumë se 3 sekonda dhe pajisja do të fiket. **Në ekranin e panelit do të shfaqet shifra "0:01".** Mbyllni derën dhe prisni derisa të përfundojë cikli i shkarkimit (rreth 1 minutë). Hapeni derën dhe ndizeni përsëri lavatriçen, duke shtypur butonin **NDIZ-FIK** dhe zgjidhni ciklin e ri të larjes dhe opsionet e dëshiruara. Niseni ciklin duke shtypur butonin **FILLO/Ndalo** dhe duke e mbyllur derën brenda 4 sekondash.

SI TË SHTONI ENË SHTESË

Pa e fikur pajisjen, hapeni derën, në fillim pak, që uji të mos derdhet jashtë (llamba LED e butonit **FILLO/Ndalo**) fillon të pulsojë) (**Kujdes: Avull i nxehtë!**) dhe vendosini enët brenda pjatalarëses. Shtypni butonin **FILLO/Ndalo** dhe mbyllni derën brenda 4 sekondave, cikli do të rifillojë nga momenti ku u ndërpre.

NDËRPRERJET E PAQËLLIMSHME

Në rast se dera hapet gjatë ciklit të larjes, ose në rast se ndërpritet energjia elektrike, cikli do të ndërpritet. Cikli do të rifillojë nga momenti ku u ndërpre **VETËM NËSE SHTYPNI BUTONIN FILLO/Ndalo** dhe e mbyllni derën brenda 4 sekondash.

INFORMACIONE DHE KËSHILLA

KËSHILLA

Para ngarkimit të shportave, hiqni të gjitha mbetjet ushqimore nga enët dhe zbrazni gotat. **Nuk ka nevojë t'i shpëlani paraprakisht me ujë të rrjedhshëm.**
Vendosini enët në mënyrë që të fiksohen mirë dhe të mos rrëzohen; dhe vendosini kontejnerët me pjesën e hapur të kthyer nga ana e poshtme ndërsa pjesët e lugëta/të mysëta pjerrtas, në mënyrë që uji të mbërrijë në çdo sipërfaqe dhe të rrjedhë lirshëm.
Paralajmërim: kapakët, dorezat, tabakatë dhe tiganët nuk duhet të pengojnë rrotullimin e krahëve të spërkatësit.
Vendosni artikujt e vegjël në shportën e lugëve e pirunëve.
Pjatat dhe tiganët shumë të papastër duhen vendosur në pjesën e poshtme të shportës sepse në këtë zonë spërkatja është më e fortë dhe lan më mirë.
Pas mbushjes së pajisjes elektroshtëpiake, sigurohuni që krahët e spërkatësit të rrotullohen lirshëm.

ENËT E PAPËRSHTATSHME

- Enët dhe takëmet prej druri.
- Gotat e dekoruara delikate, punimet artizanale dhe enët antike. Dekorimet e tyre nuk janë rezistente.
- Pjesët me material sintetik që nuk i durojnë temperaturat e larta.
- Enët prej bakri dhe kallaji.
- Enët e lyera me hi, dyllë, graso lubrifikuese ose bojë.

Ngjyrat e dekorimeve prej xhami dhe alumini/argjendi mund të ndryshojnë dhe zbehen gjatë procesit të larjes. Disa lloje enësh qelqi (p.sh. objektet prej kristali) mund të errësohen pas disa ciklesh larjeje..

DËMTIMI I GOTAVE DHE ENËVE

- Lani vetëm gota dhe porcelane për të cilat prodhuesi ka garantuar se mund të lahen me pjatalarëse.
- Përdorni një detergjent delikat të përshtatshëm për enët.
- Nxirrni gotat dhe enët nga pjatalarësja sapo të mbarojë cikli i larjes.

KËSHILLA PËR KURSIMIN E ENERGJISË

- Nëse pjatalarësja përdoret sipas udhëzimeve të prodhuesit, **për larjen e enëve në pjatalarëse zakonisht konsumohet më pak energji dhe ujë se sa kur ato lahen me dorë**.
- Për të maksimizuar efikasitetin e pjatalarëses, **rekomandohet ta filloni cilin e larjes pasi ta keni ngarkuar pjatalarësen plot me enë**. Mbushja e pjatalarëses deri në kapacitetin e përcaktuar nga prodhuesi do të ndihmojë në kursimin e energjisë dhe të ujit. Informacionet për ngarkimin e saktë të enëve mund t'i gjeni në pjesën "Ngarkimi i sirtarëve".
  Në rast se e ngarkoni pjesërisht pjatalarësen, rekomandojmë të përdorni opsionet e dedikuara të larjes nëse ka (Ngarkesë e pjesshme /Zone Wash/ Multizone), duke ngarkuar vetëm sirtarët e caktuar. Mbushja e pasaktë ose tejmbushja e pjatalarëses mund të shkaktojë rritjen e konsumit të burimeve (si uji, energjia dhe koha) dhe të nivelit të zhurmës, çka çon në uljen e rendimentit të larjes dhe tharjes.
- Shpëlarja paraprake me dorë e enëve çon në rritjen e konsumit të ujit dhe energjisë, prandaj nuk rekomandohet.

HIGJIENA

Për të shmangur erën e pakëndshme dhe akumulimin e mbetjeve në pjatalarëse, **përdorni një program me larje në temperaturë të lartë të paktën një herë në muaj**. Përdorni një lugë çaji detergjent dhe vëreni në punë pjatalarësen pa ngarkesë, për ta pastruar.

REZISTENCA NDAJ NGRIRJES

Nëse pajisja vendoset në vende të ekspozuara ndaj rrezikut të ngrirjes, ajo **duhet shkarkuar plotësisht**. Mbyllni rubinetin e ujit, hiqni tubat e hyrjes së ujit dhe të shkarkimit dhe derdhni gjithë ujin. **Sigurohuni që zbutësi i ujit të jetë plot me kripë rigjeneruese të tretur në depozitën e kripës**, për ta mbrojtur pajisjen nga temperaturat deri në –20°C.
Nëse pajisja është ruajtur në kushte ngrirjeje, ajo duhet të qëndrojë në temperaturë ambienti prej të paktën 5°C për **të paktën 24 orë** përpara përdorimit për herë të parë.

TABELËN E PROGRAMEVE

Programi	Përshkrimi i programeve		Faza e tharjes	NaturalDry *)	Opsionet e disponueshme **)	Kohëzgjatja e programit të larjes (h: min)***)	Konsumi i ujit (litra/cikël)	Konsumi i energjisë (kWh/cikël)
Eco	**Eco** 50°- Ky program është i përshtatshëm për pastrimin e pjatave me papastërti normale. Për këtë përdorim, ky është programi më efikas në aspektin e kursimit të energjisë elektrike dhe ujit dhe përdoret në përputhje me legjislacionin e BE-së për projektimin ekologjik.		√	√	POWER CLEAN, ½, +, h	4:00	9,5	0,64
A	**Auto Intensiv** 65° - Program automatik për larjen e pjatave dhe tiganëve me papastërti të forta.	Zbulon nivelin e papastërtisë së pjatave dhe përshtat programin në mënyrën e duhur. Kur sensori zbulon nivelin e ndotjes, shfaqet në animacion në ekran dhe kohëzgjatje ciklit përditësohet.	√	√	POWER CLEAN, ½, +, >>, h	2:25 - 3:10	17,0- 25,0	1,30 - 1,70
A	**Auto Përzierave** 55° - Program automatik për pjatat me papastërti normale dhe të lehtë. Cikël i përditshëm që garanton larje dhe tharje optimale brenda një kohe më të shkurtër.		√	√	POWER CLEAN, ½, +, >>, h	1:20 - 3:20	7,5 - 20,5	0,75 - 1,20
A	**Auto Shpejtë** 50° - Programi rekomandohet për një sasi të vogël pjatash pak të papastra dhe që nuk kanë mbetje ushqimore të thata. Ky program nuk kryen fazën e tharjes.		√	√	POWER CLEAN, ½, +, h	1:00 - 1:50	8,0 - 16,0	0,70 - 1,10
	Shpejtë 45° - Programi rekomandohet për një sasi të vogël pjatash pak të papastra dhe që nuk kanë mbetje ushqimore të thata. Ky program nuk kryen fazën e tharjes.		-	√	½, +, h	0:30 - 0:40	10,5 - 15,0	0,55 - 0,65
	Kristaleve 45° - Program për artikujt e brishtë, që janë më të ndjeshëm ndaj temperaturës së lartë, p.sh. gotat dhe filxhanët.		√	√	½, +, h	1:40 - 1:50	12,5 - 17,0	0,95 - 1,20
	Paralarjes - Përdoret për të zbutur papastërtitë e enëve që janë planifikuar për t'u larë më vonë. Kur përdorni këtë program nuk duhet përdorur detergjent.		-	√	½, h	0:12	4,5	0,10
	Vetë-Pastrimi 65° - Përdoret për të kryer mirëmbajtjen e pjatalarëses. Programi duhet të aktivizohet vetëm atëherë kur pjatalarësja është BOSH, duke përdorur detergjente të posaçme të krijuar për mirëmbajtjen e pjatalarëseve.		-	-	h	1:15	12,7	1,10

Të dhënat e programit ekologjik maten në kushte laboratorike sipas standardit evropian EN 60436:2020.
Shënim për laboratorët e testeve: Për informacione rreth kushteve krahasuese të testimeve të standardit EN, ju lutemi të dërgni një email në adresën e mëposhtme: dw_test_support@europeanappliances.com
Trajtimi paraprak i pjatave nuk është i nevojshëm përpara asnjë programi.
**) Dera hapet përpara se programi të përfundojë. Kjo për të përmirësuar efikasitetin e tharjes. Për ta shkarkuar pjatalarësen, prisni derisa ora të shënojë 00:00.*
***) Jo të gjitha opsionet mund të përdoren njëkohësisht.*
***) Vlerat e dhëna për programet e ndryshme nga Eco janë vetëm orientuese. Koha aktuale mund të variojë në varësi të shumë faktorëve si temperatura dhe presioni i ujit në hyrje, temperaturës së dhomës, sasisë së detergjentit, sasisë dhe llojit të ngarkesës, balancimit të ngarkesës, opsioneve shtesë të përzgjedhura dhe kalibrimit të sensorit. Kalibrimi i sensorit mund të rrisë kohëzgjatjen e programit me deri në 20 min.*

OPSIONET DHE FUNKSIONET

OPSIONET mund të aktivizohen/çaktivizohen, pasi të zgjidhet programi, duke shtypur butonin përkatës (nëse ka llambë, ajo ndizet me aktivizimin e opsionit) *(shihni PANELIN E KONTROLLIT)***. Nëse ndonjë opsion nuk ofrohet me programin e zgjedhur** *(shikoni TABELËN E PROGRAMEVE)***, llamba LED përkatëse pulson shpejt 3 herë dhe bie zilja elektrike. Opsioni nuk aktivizohet. Opsion shërben për të ndryshuar kohëzgjatjen, konsumin e ujit ose konsumin e energjisë për programin e përzgjedhur më përpara.**

POWER CLEAN **POWER CLEAN® -** Falë shkulmit shtesë, ky opsion ofron një larje më intensive dhe më të fuqishme në raftin e poshtëm, në zonën e specifikuar. Ky opsion rekomandohet për larjen e ibrikëve dhe tavave (Ju lutem, shihni pjesën për ngarkimin e zonës «Power Clean®).

½ **GJYSMË-NGARKESË -** Nëse nuk ka shumë enë për të larë, opsioni GJYSMË-NGARKESË përdoret për të kursyer ujë, rrymë elektrike ose kohë, në varësi të programit të zgjedhur.
Mos harroni të pakësoni sasinë e detergjentit.

\+ **THARJE EKSTRA -** Një temperaturë më e lartë gjatë shpëlarjes së fundit si një fazë e zgjatur tharjeje që mundëson një tharje më të mirë. Opsioni THARJE EKSTRA mundëson zgjatjen e ciklit të larjes.

E HESHTUR – I përshtatshëm për përdorimin e pajisjes gjatë natës. Ky opsion mund të përdoret për të kufizuar zhurmat që bën pajisja gjatë fazave të larjes. Në varësi të ciklit bazë të përzgjedhur, kohëzgjatja e ciklit mund të rritet.

SHPËLARJE SANI - Ky opsion mund të përdoret për të dezinfektuar enët e lara.Ky proces rrit temperaturën gjatë shpëlarjes së fundit dhe i shton larjen antibakteriale programit të përzgjedhur. Ideal për pastrimin e enëve prej qeramike dhe shisheve ushqyese. Dera e pjatalarësit duhet të mbahet e mbyllur për të gjithë kohëzgjatjen e programit për të garantuar pakësimin e mikrobeve. Nëse dera hapet fillon vezullimi i llambushkës treguese. **PARALAJMËRIM: enët prej qeramike dhe pllakëzat mund të nxehen shumë në fund të ciklit**.

>> **TURBO -** Falë opsionit TURBO, ju mund të ulni kohëzgjatjen deri në 40%, në varësi të programit bazë të përzgjedhur. Do të rritet konsumi i energjisë dhe ujit.

h **VONESËS -** Fillimi i programit mund të vonohet për një periudhë kohore nga **0:30** deri në **24** orë.
1. Zgjidhni programin dhe opsionet e dëshiruara. Shtypni butonin VONESËS (në mënyrë të përsëritur) për të vonuar fillimin e programit. Përshtatet nga 0:30 deri në 24 orë. Kur cilësimi prej 24 orësh arrihet, shtypni VONESËSedhe një herë për të çaktivizuar funksionin VONESËS.
2. Shtypni butonin FILLO/Ndalo dhe mbyllni derën brenda 4 sekondave. Kohëmatësi fillon numërimin mbrapsht.
3. Pasi të ketë kaluar kjo kohë, llambushka treguese fiket dhe programi fillon automatikisht.

Funksioni i VONESËS nuk mund të caktohet pasi të ketë filluar programi.

NaturalDry - Është një sistem tharjeje me konveksion që e hap automatikisht derën gjatë/pas fazës së tharjes, për të garantuar një performancë të shkëlqyer tharjeje çdo ditë. Dera hapet kur temperatura është në nivele të sigurta për mobiliet e kuzhinës tuaj**,** për këtë arsye dera nuk do të hapet kur opsioni SHPËLARJE SANI është i ndezur. Si mbrojtje shtesë me avull, fleta mbrojtëse e krijuar posaçërisht shtohet bashkë me enëlarësen.
Për të parë se si të montoni fletën mbrojtëse, referojuni UDHËZUESIN E INSTALIMIT. Kjo veçori është automatikisht aktive, por keni mundësinë ta çaktivizoni në „MENYJA E CILËSIMEVE".

ZHGËLQERËZIMIT - Alarm - Është detektuar grumbullim i gëlqeres në komponentët e brendshëm të pajisjes. Kontrolloni nëse **Cilësimi i Fortësisë së Ujit** ka vlerën e saktë dhe që ka **kripë** në mbajtësen e kripës *(shihni pjesën PËRDORIMI PËR HERË TË PARË)*, më pas **përdorni një produkt zhgëlqerëzues** (rekomandohet marka WPro) **me programin e Vetëlarjes**. Nëse veprimet e mësipërme nuk kryhen, performanca e produktit do të bjerë. Paralajmërimi ZHGËLQERËZIMIT do të fillojë të pulsojë dhe alarmi «**dES**» do të shfaqet në ekran. Nëse nuk është marrë asnjë masë, pajisja do të mundësojë vetëm një numër të caktuar ciklesh për të filluar (gjë që tregohet në alarmin «**dES**» në ekran) e më pas do të **BLLOKOHET** për të shmangur dëmtim të komponentëve, **vetëm me programin e Vetëlarjes të disponueshëm**. Produkti do të zhbllokohet nëse kryeni një zhgëlqerëzim të plotë. Nëse ka sasi të larta gëlqereje, zhgëlqerëzimi mund të duhet kryer dy herë për të qenë efikas.

RUBINETI I UJIT I MBYLLUR – Alarm - Pulson kur nuk hyn ujë ose kur rubineti i ujit është i mbyllur.

PROJEKTORI I KOHËS NË DYSHEME – Dritë LED që projekton në dysheme kohën e mbetur deri në përfundim të ciklit. Drita fiket sa herë që hapet dera. Drita fiket në fund të një cikli. Kjo veçori është automatikisht aktive, por keni mundësinë ta çaktivizoni në „MENYJA E CILËSIMEVE".

DRITAT E BRENDSHME - Kur ky funksion është i aktivizuar, dritat LED brenda vaskës së larjes ndizen dhe fiken automatikisht sapo përdoruesi hap ose mbyll derën përkatësisht. Në rast se dera mbetet e hapur për më shumë se 10 minuta, dritat e brendshme LED fiken (për t'i rindezur ato, dera e enëlarëses duhet të mbyllet dhe të hapet sërish). Kjo veçori është automatikisht aktive, por keni mundësinë ta çaktivizoni në „MENYJA E CILËSIMEVE".

SENSORI - Kur sensori zbulon nivelin e ndotjes, në ekran shfaqet një animacion (rreth 20 minuta) dhe kohëzgjatja e ciklit përditësohet. Sensori është për nivelin e ndotjes së pjatave dhe përdoret në çdo cikël me (përjashtim Eco) dhe e përshtat programin sipas rastit.

NGARKIMI I RAFTEVE

KAPACITETI: **15** cilësime standarde vendi

RAFTI MË I LARTË

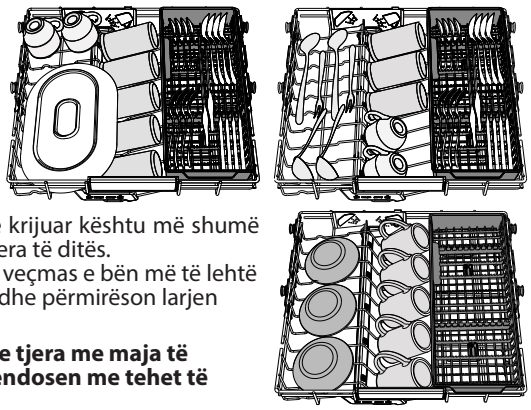

Rafti më i lartë ofron një zonë pastrimi të posaçme për tasat, filxhanët, madje edhe për pjatat e mëdha dhe serviset që normalisht do të futeshin në raftet më të poshtme, duke krijuar kështu më shumë hapësirë për enët e tjera të ditës.
Vendosja e takëmeve veçmas e bën më të lehtë mbledhjen pas larjes dhe përmirëson larjen dhe tharjen.

Thikat dhe takëmet e tjera me maja të mprehta duhet të vendosen me tehet të kthyer nga poshtë.

RAFTI I SIPËRM

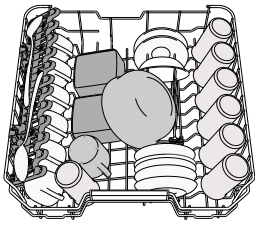

Vendosni pjatat delikate dhe të lehta: gotat, filxhanët, pjatat e cekëta, tasat e cekët për sallatë. Rafti i sipërm ka kapëse që mund të përdoren në pozicion vertikal kur vendosen filxhanët e çajit/pjatat e ëmbëlsirave ose në një pozicion më të ulët për të vendosur tasat dhe enët e ushqimit.

(shembull ngarkimi për raftin e sipërm)

PËRSHTATJA E LARTËSISË SË RAFTIT TË SIPËRM

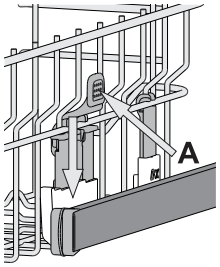

Lartësia e raftit të sipërm mund të përshtatet: pozicioni i lartë, që shërben për vendosjen e enëve të mëdha në shportën e ulët, dhe pozicioni i ulët, që shërben për të shfrytëzuar sa më shumë mbështetëset, duke krijuar më shumë hapësirë lart dhe duke shmangur përplasjen me enët e ngarkuara në raftin e poshtëm.
Rafti i sipërm është i pajisur me një **Përshtatës Lartësie** për raftin e sipërm (shihni figurën): pa i shtypur levat, ngrijeni lart duke e kapur nga anët deri sa rafti të zërë vend mirë (të mos lëvizë) në pozicionin e sipërm. Për të kaluar sërish te pozicioni i poshtëm, shtypni levat „**A**" në anët e raftit dhe lëvizeni koshin poshtë. **honi lartësinë e raftit kur të jetë ngarkuar. KURRË mos e ngrini ose ulni shportën vetëm në një anë.**

FLETA TË PALOSSHME ME POZICION TË NDRYSHUESHËM

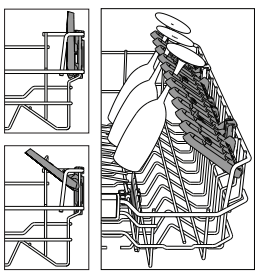

Fletët e palosshme anësore mund të palosen ose shpalosen për të optimizuar konfigurimin e enëve në sirtar. Gotat e verës mund të vendosen në mënyrë të sigurt brenda fletëve të përkulshme duke futur fronin e çdo gote në vendin përkatës.
Në varësi të modelit:

- për të shpalosur fletët, duhet t'i rrëshqisni lart dhe t'i rrotulloni ose ta lironi nga kapësët dhe ta tërhiqni poshtë.
- për të palosur fletët duhet t'i rrotulloni dhe t'i rrëshqisni poshtë ose t'i tërhiqni lart dhe t'i fiksoni me kapëse.

RAFTI I POSHTËM

Për vazo, kapakë, pjata, tasa sallate, takëme, etj. Pllakat e mëdha dhe kapakët është mirë të vendosen në anët e pajisjes, me qëllim që të mos pengojnë lëvizjen e krahut të spërkatjes.
Rafti i poshtëm ka kapëse që mund të përdoren në pozicion vertikal kur vendosen filxhanët e çajit/pjatat e ëmbëlsirave ose në pozicion horizontal (më të ulët) për të vendosur me lehtësi tiganët dhe tasat e sallatës.

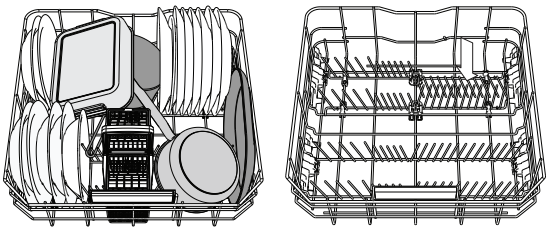

(shembull ngarkimi për raftin e poshtëm)

POWER CLEAN® (PASTRIMI I FORTË)

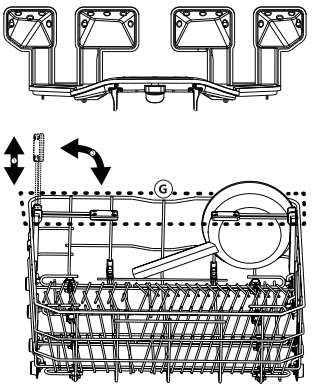

Power Clean® përdor spërkatës specialë në pjesën e pasme për të larë me më shumë intensitet enët e ndotura. Rafti i poshtëm ka një **Zonë Hapësire**, një mbështetëse speciale që nxirret në pjesën e pasme të raftit e cila mund të përdoret për të mbajtur tiganët ose tavat në pozicion vertikal, duke marrë më pak hapësirë.
Me vendosjen e vazove/tenxhereve në pjesën **POWER CLEAN®** aktivizoni Power Clean® në panel.
Si të përdoret Power Clean®:

1. Përshtatni zonën e Power Clean® (G) duke palosur mbajtëset e pasme të pllakave për të vendosur vazot.
2. Vendosni vazot dhe tavat në drejtim vertikal në zonën Power Clean®. Vazot duhet të kenë pjerrësi drejt rrymës së ujit.

SHPORTA E ENËVE

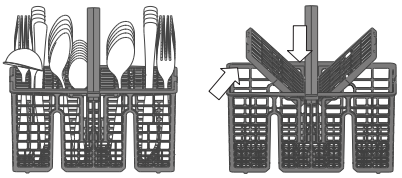

Është e pajisur me rrjeta të sipërme për vendosje më të mirë të enëve. Duhet të pozicionohet në pjesën e përparme të raftit të poshtëm.
Thikat dhe takëmet e tjera me skaje të mprehtë duhet të vendosen në koshin e takëmeve me majat me drejtim nga poshtë ose duhet të vendosen horizontalisht në dhomëzat me palosje tek rafti i sipërm.

KUJDESI DHE MIRËMBAJTJA

KUJDESI: Gjithmonë hiqeni pajisjen elektroshtëpiake nga priza elektrike kur e pastroni dhe kryeni mirëmbajtjen e saj. Mos përdorni lëngje të ndezshëm për të pastruar makinerinë.



PASTRIMI I PJATALARËSES

Shenjat në pjesën e brendshme të pajisjes elektroshtëpiake mund të hiqen me një copë rrobe të njomur me ujë dhe me pak uthull.
Sipërfaqja e jashtme e makinerisë dhe panelit të kontrollit mund të pastrohet duke përdorur një leckë jo-gërryese të njomur me ujë. Mos përdorni produkte tretëse ose gërryese.

PENGIMI I FORMIMIT TË AROMAVE TË PAKËNDSHME

Gjithmonë mbajeni derën e pajisjes elektroshtëpiake pak të hapur, me qëllim që të mos mbetet brenda lagështia që krijohet.
Pastroni rregullisht cepat e derës dhe përhapësin e detergjentit duke përdorur një sfungjer të njomë. Kjo shmang ngecjen e ushqimit nëpër cepa, shkaku kryesor i formimit të erërave të pakëndshme.

KONTROLLIMI I TUBIT TË FURNIZIMIT ME UJË

Kontrolloni rregullisht tubin e furnizimit për të parë nëse është plasaritur ose çarë. Nëse dëmtohet, ndërrojeni me një tub të ri të disponueshëm nëpërmjet shërbimit tonë të pas-shitjes ose me shitësin tuaj specialist. Në varësi të llojit të tubit:

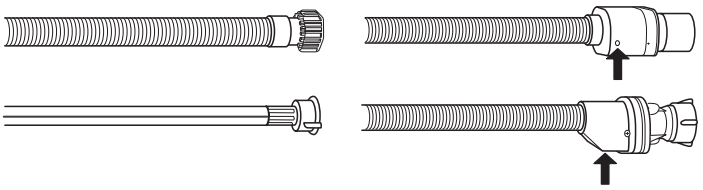

Nëse tubi i ujit ka veshje transparente, kontrolloni herë pas here nëse ngjyra theksohet vende-vende. Nëse ka, tubi mund të ketë rrjedhje dhe duhet të ndërrohet.
Për saraçineskat e ujit: kontrolloni dritaren e vogël të kontrollit të sigurisë (shikoni shigjetën). Nëse është e kuqe, është aktivizuar funksioni i ndalimit të ujit dhe tubi duhet të ndërrohet me një të ri.
Për zhvidhosjen e tubit shtypni butonin e lëshimit gjatë zhvidhosjes së tubit.

PASTRIMI I TUBIT TË FURNIZIMIT ME UJË

Nëse tubat e ujit janë të rinj ose nuk janë përdorur për një periudhë të gjatë kohore, lëreni ujin të rrjedhë për t'u siguruar që të jetë i pastër dhe që të mos ketë papastërti përpara se të bëhen lidhjet e nevojshme. Nëse nuk merret kjo masë paraprake, tubi i ujit mund të bllokohet dhe të dëmtojë makinën pjatalarëse.

PASTRIMI I MONTAZHIT TË FILTRIT

Pastrojeni rregullisht paketën e filtrit në mënyrë që filtrat të mos bllokohen dhe uji të rrjedhë si duhet.
Përdorimi i pjatalarëses me filtra të bllokuar ose me objekte të huaja brenda sistemit të filtrimit ose krahëve spërkatës mund të shkaktojë keqfunksionim të njësisë, e për pasojë ulje të rendimentit, zhurmë gjatë punës ose konsum më të lartë të burimeve.
Montazhi i filtrit përbëhet nga tre filtra që heqin mbetjet ushqimore nga uji larës dhe pastaj riqarkullojnë ujin.
Pjatalarësja nuk duhet të përdoret pa filtra ose nëse filtri është liruar.
Të paktën një herë në muaj ose pas 30 ciklesh, kontrolloni montazhin e filtrit dhe, nëse është e nevojshme, lajeni mirë me ujë të rrjedhshëm, duke përdorur një furçë jometalike dhe duke zbatuar udhëzimet e mëposhtme:

1. Rrotulloni filtrin cilindrik **A** në drejtim kundërorar dhe nxirreni jashtë *(fig 1)*. **Është e rëndësishme që, kur instaloni përsëri filtrin, të dy trekëndëshat që tregohen në figurë të takohen.**
2. Hiqni filtrin kupë **B** duke shtypur lehtë pjesën e fletëve anësore *(fig 2)*.
3. Rrëshqisni jashtë pllakëzën e filtrit me çelik inoks **C** *(fig 3)*.
4. Nëse gjeni objekte të huaja (p.sh. copa qelqi dhe porcelani, kocka, fara frutash, etj.), **ju lutem, hiqini me kujdes**.
5. Kontrollojeni kapësen dhe hiqni mbetjet ushqimore. KURRË MOS HIQNI mbrojtësen e pompës së ciklit larës *(tregohet me shigjetë) (fig 4)*.

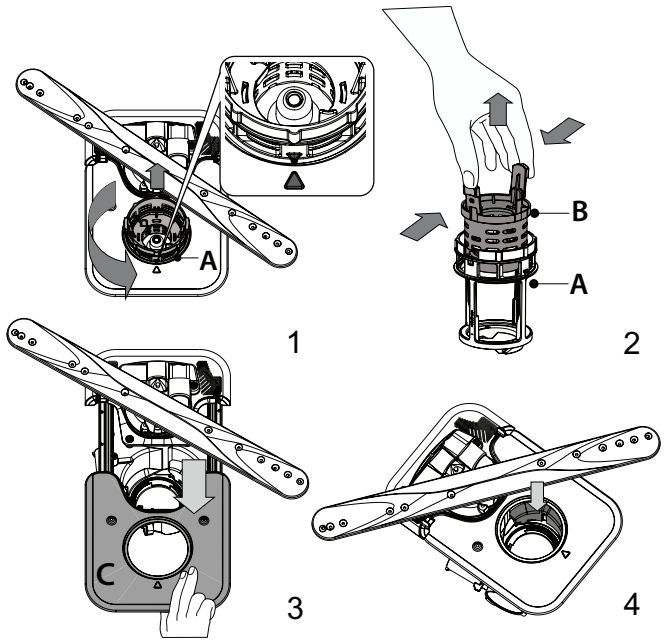

Pas pastrimit të filtrave, rivendoseni montazhin e filtrit dhe montojeni se duhet në fole; kjo është thelbësore për ruajtjen e funksionimit efikas të pjatalarëses.

PASTRIMI I KRAHËVE SPËRKATËS

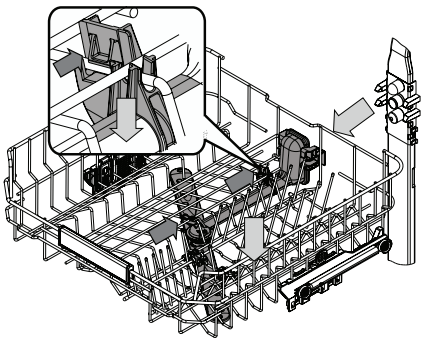

Në disa raste, mbetjet ushqimore mund të formojnë kërce te spërkatësi dhe të bllokojë vrimat që përdoren për spërkatje. Për këtë arsye rekomandohet që të kontrolloni spërkatësin herë pas here për ta pastruar me një furçë të vogël jometalike.

Për të hequr krahun spërkatës të sipërm, duhet ta hiqni bashkë me kolektorin.

Rafti më i lartë ka një tub larës të fiksuar, me të gjitha hundëzat larëse me fytyrë nga lart. Për ta pastruar, mund ta rrëshqitni raftin jashtë dhe me një piskatore të hiqni sendet që mund të kenë ngecur tek hundëzat.

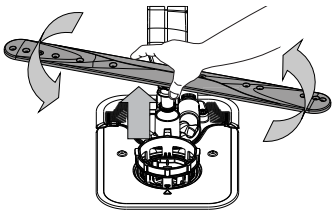

Krahu spërkatës i poshtëm mund të hiqet duke e tërhequr nga sipër dhe duke e rrotulluar në drejtim kundërorar. Rimontimi i krahut spërkatës bëhet duke e tërhequr poshtë dhe duke e rrotulluar në drejtim orar.

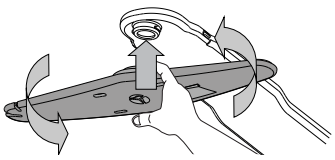

Krahu i spërkatjes së tavanit mund të hiqet duke e shtypur lart dhe më pas duke e rrotulluar në drejtim të kundërt të akrepave të orës. Rimontimi i krahut spërkatës bëhet duke e tërhequr lart dhe duke e rrotulluar në drejtim orar.

TROUBLESHOOTING

Në rast se pjatalarësja nuk punon si duhet, kontrolloni nëse problemi mund të zgjidhet duke ndjekur udhëzimet në pjesën e mëposhtme. Për gabime ose probleme të tjera, kontaktoni me shërbimin e autorizuar të passhitjes, të dhënat e kontaktit të të cilit mund t'i gjeni në broshurën e garancisë. Pjesët rezervë do të jenë të disponueshme për një periudhë deri në 7 vjet ose deri në 10 vjet, në përputhje me kërkesat e rregulloreve përkatëse.

PROBLEMET	SHKAQET E MUNDSHME	ZGJIDHJET
Është ndezur drita e treguesit të kripës	Depozita e kripës është pothuajse bosh.	Rimbusheni depozitën me kripë *(për më shumë informacione, shikoni pjesën „MBUSHJA E DEPOZITËS SË KRIPËS")*. Po të jetë e nevojshme, kontrolloni cilësimin për fortësinë e ujit *(shihni „PARAMETRI I FORTËSISË SË UJIT")*.
Pulson drita e treguesit të kripës	Depozita e kripës është bosh.	Mbusheni depozitën me kripë sa më shpejt. Përdorimi i pajisjes pa kripë mund të dëmtojë pjesët përbërëse të brendshme të saj.
Është ndezur ose pulson treguesi i shpëlarësit	Shpërndarësi i shpëlarësit është bosh. (Pas rimbushjes, treguesi i shpëlarësit mund të qëndrojë i ndezur për një kohë të shkurtër).	Rimbusheni shpërndarësin me shpëlarës *(për më shumë informacione, shihni pjesën „MBUSHJA E SHPËRNDARËSIT TË SHPËLARËSIT")*.
Është ndezur ose pulson treguesi i pastrimit të çmërsit. në ekran është shfaqur mesazhi „**dES**" i alarmit.	Ka çmërs në pjesët e brendshme të pajisjes.	Hiqni menjëherë çmërsin nga pajisja duke përdorur programin Vetëpastrimi dhe ndonjë produkt për pastrimin e çmërsit *(shikoni OPSIONET DHE FUNKSIONET)*. Mbusheni përsëri me kripë depozitën. Kontrolloni cilësimet për fortësinë e ujit. Nëse pajisja nuk pastrohet nga çmërsi, do të ndalojë punën.
Pjatalarësja nuk ndizet ose nuk u përgjigjet komandave.	Pajisja nuk është futur në prizë si duhet.	Futni prizën në spinën e rrjetit të rrymës elektrike.
	Ikja e energjisë elektrike.	Për arsye sigurie, pjatalarësja nuk ndizet automatikisht kur vjen përsëri energjia elektrike. Hapni derën e pjatalarëses, shtypni butonin FILLO/Ndalo dhe mbylleni derën brenda 4 sekondave.
	Dera e pjatalarëses nuk mbyllet. Kunji i funksionit NaturalDry nuk është futur.	Shtyjeni fort derën derisa të dëgjoni "klikim".
	Cikli ndërpritet kur dera qëndron hapur për më shumë se 4 sekonda.	Shtypni butonin FILLO/Ndalo dhe mbylleni derën brenda 4 sekondash.
	Paneli i kontrollit nuk reagon ose në ekran shfaqet mesazhi **F6 E1**.	Fikeni pajisjen duke shtypur butonin NDIZ-FIK/Rivendos, ndizeni përsëri pas rreth një minute dhe nisni përsëri programin. Nëse problemi vazhdon, hiqeni pajisjen nga priza për 1 minutë dhe vëreni përsëri në prizë.
Pjatalarësja nuk shkarkohet. Në ekran shfaqet mesazhi: **F7 E3** ose **F9 E1**	Filtri është bllokuar me mbetje ushqimore ose çmërs.	Pastroni filtrin dhe hiqni çmërsin nga pajisja *(shihni pjesët „PASTRIMI I MONTAZHIT TË FILTRIT" dhe „UDHËZIMET PËR PASTRIMIN E ÇMËRSIT")*.
	Tubi i shkarkimit është bllokuar.	Kontrolloni tubin e shkarkimit *(shihni pjesën „UDHËZIMET PËR INSTALIMIN")*.
	Tubi i lavamanit është i bllokuar.	Pastroni tubin e lavamanit.
Pjatalarësja bën zhurmë të madhe.	Pjatat përplasen me njëra-tjetrën.	Vendosini enët si duhet *(shihni pjesën „NGARKIMI I RAFTEVE")*.
	Ka shumë shkumë.	Sasia e detergjentit nuk është matur si duhet ose detergjenti nuk është i përshtatshëm për t'u përdorur për pjatalarëse *(shihni pjesën „MBUSHJA E SHPËRNDARËSIT TË DETERGJENTIT)*. Rivendoseni ciklin aktual duke FIKUR pjatalarësen dhe duke e ndezur atë sërish më pas, zgjidhni një program të ri, shtypni butonin FILLO/Ndalo dhe mbylleni derën brenda 4 sekondave. Ju lutemi të mos shtoni detergjent.
	Enët nuk janë vendosur si duhet.	Vendosini enët në mënyrën e duhur *(shihni pjesën „NGARKIMI I RAFTEVE")*.
	Filtri është bllokuar nga mbetjet ushqimore ose çmërsi.	Pastrojeni paketën e filtrit *(shihni pjesën „KUJDESI DHE MIRËMBAJTJA")*.
Pjatat nuk janë të pastra.	Enët nuk janë vendosur si duhet.	Vendosini enët në mënyrën e duhur *(shihni pjesën „NGARKIMI I RAFTEVE")*.
	Krahët e spërkatësit nuk mund të rrotullohen lirshëm ngaqë i pengojnë pjatat.	Vendosini enët në mënyrën e duhur (shihni pjesën „*NGARKIMI I RAFTEVE*"). Kujdesuni që sirtari i sipërm të jetë vendosur si duhet dhe rregullojeni (ngrijeni lart) po të jetë nevoja.
	Cikli i pastrimit është shumë i butë.	Zgjidhni një cikël pastrimi të përshtatshëm *(shihni „TABELËN E PROGRAMEVE")*.".
	Ka shumë shkumë.	*Detergjenti nuk është matur si duhet ose nuk është i përshtatshëm për t'u përdorur në pjatalarës (shikoni pjesën „MBUSHJA E SHPËRNDARËSIT TË DETERGJENTIT")*.
	Kapaku i depozitës së shpëlarësit nuk është mbyllur si duhet.	Sigurohuni që kapaku i shpërndarësit të shpëlarësit të jetë mbyllur.
	Filtri është bllokuar nga mbetjet ushqimore ose çmërsi.	Pastrojeni filtrin dhe hiqni çmërsin nga pajisja *(shihni pjesën „PASTRIMI I MONTAZHIT TË FILTRIT")*.
	Depozita e kripës është bosh.	Mbushni rezervuarin e kripës *(shikoni pjesën „MBUSHJA E DEPOZITËS SË KRIPËS")*.
Pjatalarësja nuk mbushet me ujë. Në ekran shfaqet mesazhi: **H_2O**, ∅ i ndriçuar; dëgjohet alarmi akustik.	Nuk ka ujë ose furnizimi me ujë është i mbyllur.	Sigurohuni që të ketë ujë në hyrje ose që rubineti të jetë i hapur.
	Tubi i prurjes së ujit është bllokuar.	Kontrolloni tubin e prurjes së ujit (shihni pjesën „INSTALIMI"). Hapni derën e pjatalarëses, shtypni butonin FILLO/Ndalo dhe mbylleni derën brenda 4 sekondave.
	Sita e tubit të prurjes së ujit është bllokuar; duhet pastruar.	Kontrolloni dhe pastroni sitën e tubit të prurjes së ujit. Hapni derën e pjatalarëses, shtypni butonin FILLO/Ndalo dhe mbylleni derën brenda 4 sekondave.

Pjatalarësja e përfundon ciklin para kohe. Në ekran shfaqet mesazhi: **F8 E3**	Filtri është bllokuar me mbetje ushqimore ose çmërs.	Pastroni filtrin dhe hiqni çmërsin nga pajisja *(shihni pjesët „PASTRIMI I MONTAZHIT TË FILTRIT" dhe „UDHËZIMET PËR PASTRIMIN E ÇMËRSIT")*.
	Tubi i shkarkimit është vendosur shumë poshtë ose është nën nivelin e sistemit të mbledhjes së ujërave të zeza të shtëpisë.	Verifikoni nëse skaji i tubit të shkarkimit është në lartësinë e duhur *(shihni pjesën „INSTALIMI")*. Kontrolloni se mos niveli i sistemit të ujërave të zeza është më i lartë sesa niveli i pajisjes dhe, po të jetë nevoja, instaloni një valvulë për të penguar sifonimin.
	Ka shumë shkumë.	Detergjenti nuk është matur si duhet ose nuk është i përshtatshëm për t'u përdorur në pjatalarës *(shikoni pjesën „MBUSHJA E SHPËRNDARËSIT TË DETERGJENTIT")*.
	Në tubin e furnizimit me ujë ka ajër.	Kontrolloni tubin e furnizimit me ujë nëse ka rrjedhje ose probleme të tjera që shkaktojnë hyrjen e ajrit.
Pjatat nuk janë tharë mirë.	Nuk ka shpëlarës ose doza është tepër e vogël.	Sigurohuni që shpërndarësi i shpëlarësit të jetë i mbushur *(shihni pjesën „MBUSHJA E SHPËRNDARËSIT TË SHPËLARËSIT")*. Përdorimi vetëm i tabletave shumëfunksionale nuk jep aq rezultat të mirë në tharjen e enëve sa jep përdorimi i shpëlarësit.
	Pjatat janë hequr nga pajisja pasi dera është hapur automatikisht, por përpara përfundimit të ciklit.	Sigurohuni që cikli të ketë përfunduar përpara se të nisni nxjerrjen e pjatave *(shihni pjesën „PËRDORIMI I PËRDITSHËM")*. Për t'i tharë më mirë enët, ju rekomandojmë t'i lini pjatat brenda pajisjes me derën të hapur edhe për 15 minuta të tjera pas përfundimi të ciklit.
	Pjatat janë pozicionuar në pozicion pothuaj horizontal.	Nëse vini re „pellgje" uji brenda filxhanëve ose kupave, provoni t'i ngarkoni pjatat (veçanërisht në sirtarin e sipërm), duke i anuar më shumë me qëllim që sasia më e madhe e ujit të derdhet poshtë përpara se të fillojë faza e tharjes.
	Cikli i përzgjedhur nuk ka fazë tharjeje.	Ju lutem, shihni „*TABELËN E PROGRAMEVE*" për të parë nëse programi i përzgjedhur ka fazë tharjeje. Cikli pa fazën e tharjes mund të mos realizojë tharjen e dëshiruar, prandaj rekomandohet të ndryshoni ciklin dhe të përzgjidhni një që ka fazë tharjeje.
	Pjatat përbëhen prej materiali jo-ngjitës ose plastik.	Është normale që në enët e këtij lloji materiali të mbeten ca pika ujë.
Pjatat dhe gotat kanë vija blu ose nuanca që vijnë si blu.	Doza e shpëlarësit është e tepërt.	Uleni dozën.
Pjatat dhe gotat janë të mbuluara me çmërs ose me një cipë që vjen si e bardhë.	Depozita e kripës është bosh.	Mbusheni depozitën me kripë sa më shpejt. Përdorimi i pajisjes pa kripë mund të dëmtojë pjesët përbërëse të brendshme të saj.
	Keni përzgjedhur nivel shumë të ulët të fortësisë së ujit.	Rrisni vlerën e përzgjedhur *(shihni „TABELA E FORTËSISË SË UJIT")*.
	Kapaku i rezervuarit të kripës nuk është mbyllur si duhet.	Kontrolloni dhe mbyllni kapakun e depozitës së kripës.
	Depozita e shpëlarësit është bosh ose doza e shpëlarësit nuk mjafton.	Mbusheni shpërndarësin me shpëlarës dhe verifikoni vlerën e përzgjedhur të dozës *(për më shumë informacione, shihni pjesën „MBUSHJA E SHPËRNDARËSIT TË SHPËLARËSIT")*.
Në ekranin e pjatalarëses ka dalë mesazhi **F8 E5**	Është bllokuar valvula ose është me defekt.	Nëse është e mundur, mbyllni rubinetin e ujit. Mos e stakoni burimin e energjisë. Merrni në telefon ekipin e shërbimit.
Rrjedhja e detergjentit.	Varet nga lloji i detergjentit të lëngshëm që përdoret dhe mund të theksohet nëse aktivizohet opsioni i vonimit.	Rrjedhjet e vogla nuk çojnë në keqfunksionimin e makinës. Ato mund të shmangen duke ndryshuar llojin e detergjentit të lëngshëm ose duke përdorur tableta.

Udhëzimet, dokumentacionet standarde dhe informacionet shtesë mund të gjenden:
- Duke përdorur kodin QR
- Në faqen tonë të internetit **docs.whirlpool.eu/docs** dhe **parts-selfservice.europeanappliances.com**
- Gjithashtu, mund të **kontaktoni shërbimin tonë të shitjes** (numri telefonik gjendet në librezën e garancisë). Kur kontaktoni shërbimin tonë të shitjes për klientët, ju lutemi të lexoni shifrat të cilat gjenden në pllakëzën identifikuese të produktit tuaj.

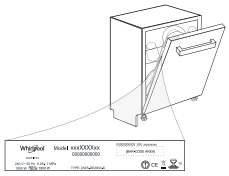

Informacionet rreth modelit mund t'i shkarkoni duke përdorur kodin QR të shkruar në shenjën energjetike.
Shenja përfshin edhe identifikuesin e modelit që mund të përdoret për kontrollimin e regjistrimit në portalin, në adresën https://eprel.ec.europa.eu.

®/TM/ © 2024 Whirlpool. Prodhuar sipas licencës

HVALA ŠTO STE KUPILI PROIZVOD KOMPANIJE WHIRLPOOL.
Kako biste dobili kompletniju podršku, molimo da registrujete Vaš uređaj na: **www.whirlpool.eu/register**

Pre korišćenja uređaja, pažljivo pročitajte uputstva za bezbednost i instalaciju.
Nakon instalacije, ne zaboravite da uklonite sve delove za zaštitu tokom transporta iz mašine za pranje sudova.

SKENIRAJTE QR KOD NA SVOM UREĐAJU DA BISTE DOBILI DETALJNIJE INFORMACIJE

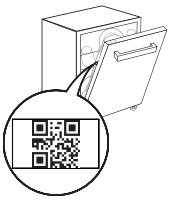

Kontrolna tabla ove mašine za pranje sudova se aktivira pritiskom na dugme „Uključi/isključi“. Radi uštede energije, kontrolna tabla će se automatski isključiti nakon 10 minuta ako nijedan ciklus nije pokrenut.

OPIS PROIZVODA

UREĐAJ

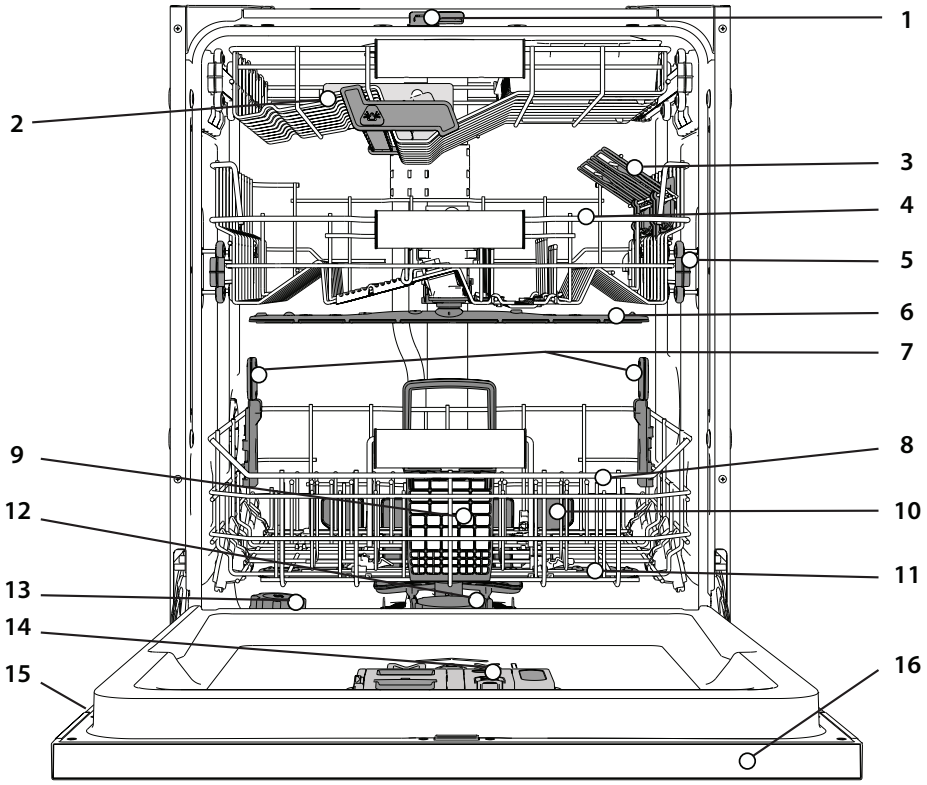

1. NaturalDry
2. Najviša korpa
3. Sklopiva krilca
4. Gornja korpa
5. Podešivač visine gornje korpe
6. Gornja prskalica
7. Potporni Power Clean®
8. Donja korpa
9. Korpa za pribor
10. Power Clean®
11. Donja prskalica
12. Sklop filtera
13. Rezervoar za so
14. Posude za deterdžent i sredstvo za ispiranje
15. Natpisna pločica
16. Kontrolna tabla

KONTROLNA TABLA



1. Dugme za **UKLJUČI-ISKLJUČI/Resetovanje** podešavanje sa svetlosnim indikatorom
2. Dugme **Eco programa** sa indikatorskim svetlom
3. Dugme **programa Automatski Intenzivno** sa indikatorskim svetlom
4. Dugme **programa Automatski Mešovito** sa indikatorskim svetlom
5. Dugme **programa Automatski Brzo** sa indikatorskim svetlom
6. Dugme **programa Brzo** sa indikatorskim svetlom
7. Dugme **programa Kristali** sa indikatorskim svetlom/ **Samočišćenje** – pritisnite 3 s
8. Dugme **programa Pretpranje** sa indikatorskim svetlom
9. Indikatorsko svetlo za prazan rezervoar za **So**
10. Indikatorsko svetlo za prazan rezervoar za **Sredstvo za Ispiranje**
11. **Displej**
12. **Broj programa** i indikator **preostalog vremena**
13. Svetlosni indikator za **Zatvorenu Slavinu Za Vodu**
14. Indikatorsko svetlo **UKLANJANJE KAMENCA**
15. Dugme **opcije Power Clean®** sa indikatorskim svetlom
16. Dugme **opcije Polupuno** sa indikatorskim svetlom
17. Dugme **opcije Dodatno sušenje** sa indikatorskim svetlom/ **Podešavanja –** pritisnite 3 s
18. Dugme **opcije Tiho** sa indikatorskim svetlom
19. Dugme **opcije Ispiranje** sa indikatorskim svetlom
20. Dugme **opcije Veoma Brzo** sa indikatorskim svetlom
21. Dugme **opcije Odlaganje** sa indikatorskim svetlom
22. Dugme **POČETAK/Pauza** sa indikatorskim svetlom

PRIKAZ NA PODU

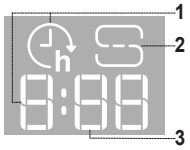

1. **Vreme odlaganja na podu –** indikator vremena koje je preostalo do početka ciklusa, kada je podešena opcija Odlaganje
2. **Prazan rezervoar za so –** indikatorsko svetlo na podu
3. **Preostalo vreme na podu –** indikator vremena koje je preostalo do završetka ciklusa

PRVA UPOTREBA

ADVICE REGARDING THE FIRST TIME USE

After installation, remove the stoppers from the racks and the retaining elastic elements from the upper rack.

MENI PODEŠAVANJA

1. Uključite uređaj pritiskom na dugme **UKLJUČI/ISKLJUČI** ⏻.
2. Zadržite dugme **Podešavanja** ⚙ (Dodatno Sušenje ⟆+) 3 sekunde, dok se ne začuje zvučni signal i na ekranu prikaže „**SEt**".
3. Nakon jedne sekunde se prikazuje prvo dostupno podešavanje (slovo „**h**").
4. Pritisnite **Program pretpranja** ☺ **/ Opcija Power Clean®** POWER CLEAN da biste se kretali kroz listu dostupnih podešavanja (vidite tabelu u nastavku), zatim pritisnite **POČETAK/Pauza** ▷II da biste videli i promenili vrednost trenutno izabranog podešavanja.
5. Pritisnite **Program pretpranja** ☺ **/ Opcija Power Clean®** POWER CLEAN da biste promenili vrednost, zatim pritisnite **POČETAK/Pauza** ▷II da biste sačuvali novu vrednost.
6. Da biste promenili drugo podešavanje, ponovite tačke 2 i 5.
7. Pritisnite **UKLJUČI/ISKLJUČI** ⏻ ili sačekajte 30 sekundi da biste izašli iz menija.

SLOVO	PODEŠAVANJE	VREDNOSTI (Podrazumevano – **podebljano**)
h	**Nivo Tvrdoće Vode** *(see "PODEŠAVANJE TVRDOĆE VODE" and "TABELA TVRDOĆE VODE")*	1 | 2 | **3** | 4 | 5
r	**Nivo Sredstva za Ispiranje** *(see "PODEŠAVANJE DOZIRANJA SREDSTVA ZA ISPIRANJE")*	0 | 1 | 2 | 3 | 4 | **5**
d	**NaturalDry** *(see "OPCIJE I FUNKCIJE")* "1" = Uključeno, "0" = Isključeno	**1** | 0
L	**Svetlo Na Podu** *(see "OPCIJE I FUNKCIJE")* "1" = Uključeno, "0" = Isključeno	**1** | 0
S	**Zvuk** "1" = Uključeno, "0" = Isključeno	**1** | 0
E	**Dritat E Brendshme** *(shihni "OPSIONET DHE FUNKSIONET")* "1" = Ndezur, "0" = Fikur	**1** | 0
F	**Fabrička Podešavanja -** Pritisnite **Početak/pauza** da biste sve vrednosti podešavanja uključena u meni podešavanja vratili na fabrička podešavanja.	-

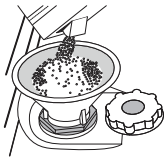

PUNJENJE REZERVOARA ZA SO

Upotreba soli sprečava stvaranje KAMENCA na posuđu i na funkcionalnim komponentama mašine.
Rezervoar za so se nalazi u donjem delu mašine za pranje sudova (ispod donje korpe sa leve strane).

- Obavezno je **da rezervoar za so nikada ne bude prazan.**
- Važno je podesiti tvrdoću vode.
- So se mora dopuniti kada **indikatorsko svetlo DOPUNA SOLI** ⊖ na kontrolnoj tabli svetli.

1. Uklonite donju korpu i odvrnite poklopac rezervoara (u smeru suprotnom od smera kretanja kazaljki na satu).
2. Postavite levak (vidite sliku) i napunite rezervoar za so do ivice (oko 0,5 kg); nije neuobičajeno da malo vode iscuri.
3. **Samo prvi put kada ovo radite: napunite rezervoar za so vodom.**
4. Uklonite levak i obrišite ostatke soli sa otvora.

Vodite računa da poklopac bude čvrsto zavijen, tako da deterdžent ne može da uđe u posudu tokom programa pranja (to može daošteti omekšivač za vodu tako da se ne može popraviti).

Kad god je potrebno da dodate so, obavezno je da obavite proceduru pre početka ciklusa pranja da bi se izbegla korozija.
Ostaci sonog rastvora ili zrna soli mogu da izazovu duboku koroziju i time nepovratno oštete delove od nerđajućeg čelika.
Za kvarove koji nastanu pod ovakvim okolnostima garancija ne važi.
Ako rezervoar za so nije pun, može doći do oštećenja omekšivača vode i grejača usled nagomilavanja kamenca.
Korišćenje soli se preporučuje sa bilo kojom vrstom deterdženta za mašinu za pranje sudova.

PODEŠAVANJE TVRDOĆE VODE

Da bi omekšivač za vodu radio kako treba, neophodno je da tvrdoća vode bude podešena na osnovu stvarne tvrdoće vode u vašoj kući. Ove informacije možete dobiti od lokalnog snabdevača vodom.
Fabrička postavka je "**3**". Vidite „TABELA TVRDOĆE VODE".
Za promenu, sledite uputstva u odeljku „MENI PODEŠAVANJA".
Koristite samo so koja je posebno napravljena za mašine za pranje sudova. Nakon što sipate so u mašinu, svetlosni indikator za DOPUNA SOLI se isključuje.

Ako rezervoar za so nije pun, može doći do oštećenja omekšivača vode i grejača usled nagomilavanja kamenca.
Korišćenje soli se preporučuje sa bilo kojom vrstom deterdženta za mašinu za pranje sudova.

Tabela Tvrdoće Vode

Nivo	°dH nemački stepeni	°fH francuski stepeni	°Clark engleski stepeni
1 (meka)	0 - 6	0 - 10	0 - 7
2 (srednja)	7 - 11	11 - 20	8 - 14
3 (prosečna)	12 - 16	21 - 29	15 - 20
4 (tvrda)	17 - 34	30 - 60	21 - 42
5 (veoma tvrda)	35 - 50	61 - 90	43 - 62

SISTEM ZA OMEKŠAVANJE VODE

Omekšivač vode automatski smanjuje tvrdoću vode i time sprečava nakupljanje kamenca na grejaču, čime takođe doprinosi efikasnijem čišćenju. **Ovaj sistem sam sebe regeneriše pomoću soli, te je stoga obavezno da dopunite rezervoar za so kada je prazan.** Intervaly vykonávania regenerácie závisia od nastavenia tvrdosti vody – regenerácia sa vykonáva raz za **4-6** Eko cyklov, ak je tvrdosť vody nastavená na **3**. Proces regeneracije se javlja na početku ciklusa sa dodatnom svežom vodom.

- Jedna regeneracija troši: ~3l vode;
- Produžava ciklus za još 5 minuta;
- Troši ispod 0,005 kWh energije.

PUNJENJE POSUDA ZA SREDSTVO ZA ISPIRANJE

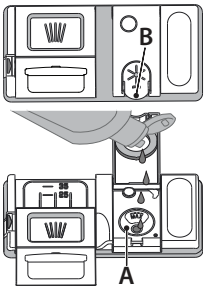

Sredstvo za ispiranje olakšava SUŠENJE posuđa. Posuda za sredstvo za ispiranje **A** treba da se napuni kada se upali **svetlosni indikator DOPUNA SREDSTVA ZA ISPIRANJE** ✳ na kontrolnoj tabli.

1. Otvorite posudu **B** tako što ćete pritisnuti i povući na gore jezičak na poklopcu.
2. Pažljivo sipajte sredstvo za ispiranje do oznake za maksimum (110 ml) na prostoru za punjenje - izbegavajte prosipanje. Ako se to dogodi, odmah obrišite prosuto suvom krpom.
3. Pritisnite poklopac dok se ne začuje zvuk škljocanja.

NIKADA ne sipajte sredstvo za ispiranje direktno u kadicu.

PODEŠAVANJE DOZIRANJA SREDSTVA ZA ISPIRANJE

Ako niste u potpunosti zadovoljni rezultatima sušenja, možete da podesite količinu sredstva za ispiranje koja se koristi.
Za promenu, sledite uputstva u odeljku „MENI PODEŠAVANJA".
Ako je nivo sredstva za ispiranje podešen na NULA, sredstvo za ispiranje se neće koristiti. Svetlosni **indikator NIZAK NIVO SREDSTVA ZA ISPIRANJE** neće svetleti ako nestane sredstva za ispiranje.
Mogu se podesiti maksimalno **6** nivoa u zavisnosti od modela mašine za pranje sudova.

- Ako vidite plavičaste tragove na posuđu, podesite nizak broj (0-3).
- Ako na posuđu ima kapljica vode ili tragova kamenca, podesite visok broj (4-5).

PUNJENJE POSUDE ZA DETERDŽENT

Koristite samo deterdžent koji je posebno predviđen za mašine za pranje sudova. NE KORISTITE tečnost za pranje.
Korišćenje previše deterdženta može dovesti do zadržavanja ostataka pene u mašini nakon završetka ciklusa.
Korišćenje deterdženta koji nije predviđen za mašine za pranje posuđa može uzrokovati neispravnost ili oštećenje uređaja.
Za postizanje najboljih rezultata pranja i sušenja, neophodna je kombinovana upotreba deterdženta, sredstva za ispiranje i rafinisane soli.
Preporučujemo korišćenje deterdženata koji ne sadrže fosfate ili hlor, jer su ti proizvodi štetni za okolinu.
Dobri rezultati pranja takođe zavise i od pravilne količine deterdženta koji se koristi.
Premašivanje navedene količine ne rezultira boljim pranjem i povećava zagađenje životne sredine.
Količina se može podesiti prema nivou zaprljanosti. Za normalno zaprljano posuđe, koristite oko 35 g (deterdženta u prahu) ili 35 ml (tečnog deterdženta), a dodatnu kafenu kašičicu deterdženta sipajte direktno u kadicu. Ako koristite tablete, dovoljna je jedna tableta.
Ako je posuđe samo blago uprljano ili ako ga isperete vodom pre nego što ga stavite u mašinu za pranje sudova, u skladu s tim smanjite količinu deterdženta koji koristite (minimum 25 g/ml) npr. ne stavljajte prah/gel u kadicu.
Za dobre rezultate pranja takođe sledite uputstva data na kutiji deterdženta. Za dodatna pitanja, obratite se proizvođaču deterdženta.

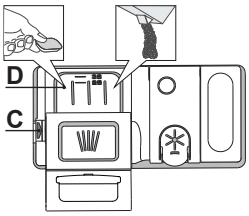

Za otvaranje posude za deterdžent koristite uređaj za otvaranje C. Deterdžent sipajte samo u suvu posudu D. Deterdžent za pretpranje sipajte direktno u kadicu.

1. Za odmeravanje deterdženta pogledajte prethodno pomenute informacije kako biste sipali odgovarajuću količinu. U posudi **D** nalaze se oznake koje vam mogu pomoći u doziranju deterdženta.
2. Uklonite ostatke deterdženta sa ivica posuda pre nego što i zatvorite poklopac dok se ne začuje zvuk škljocanja.
3. Zatvorite poklopac posude za deterdžent povlačenjem na gore dok uređaj za zatvaranje ne bude čvrsto na mestu.

Posuda za deterdžent se automatski otvara u odgovarajućem trenutku u skladu sa programom.
Korišćenje deterdžente koji nije namenjen za mašine za pranje sudova može da izazove kvar ili oštećenje uređaja.

SVAKODNEVNA UPOTREBA

1. **PROVERITE PRIKLJUČAK NA VODOVODNU MREŽU**
   Proverite da li je mašina za pranje sudova povezana na dovod vode i da je slavina otvorena.
2. **UKLJUČITE MAŠINU ZA PRANJE SUDOVA**
   Otvorite vrata i pritisnite dugme **UKLJUČI/ISKLJUČI**
3. **NAPUNITE KORPE** *(vidite PUNJENJE KORPI).*
4. **PUNJENJE POSUDE ZA DETERDŽENT**
5. **IZABERITE PROGRAM I PRILAGODITE CIKLUS**
   Izaberite najprikladniji program u skladu sa vrstom posuđa i nivoom zaprljanosti *(vidite OPIS PROGRAMA)* pritiskom na dugme za izabrani **PROGRAM**.
   Izaberite željene opcije *(vidite OPCIJE I FUNKCIJE)*. Nisu sve opcije kompatibilne sa svim programima.
6. **POČETAK**
   Započnite ciklus pranja pritiskom na dugme **POČETAK/Pauza** (led svetlo je uključeno) i zatvaranjem vrata u roku od 4 sekunde. Kada program počne, začućete jedan zvučni signal. Ukoliko se vrata ne zatvore u roku od 4 sekunde, oglašava se alarm. U tom slučaju, otvorite vrata, pritisnite dugme **POČETAK/Pauza** i ponovo zatvorite vrata u roku od 4 s.
7. **ZAVRŠETAK CIKLUSA PRANJA**
   Završetak ciklusa pranja je označen zvučnim signalom i na ekranu se prikazuje **END** (Kraj). Otvorite vrata i isključite uređaj pritiskom na dugme **UKLJUČI/ISKLJUČI**.
   Sačekajte nekoliko minuta pre nego što izvadite posuđe – da biste izbegli opekotine. Ispraznite korpe, počevši sa donjom.

Mašina će se automatski isključiti tokom dužih perioda neaktivnosti, kako bi se smanjila potrošnja električne energije.
Ako je posuđe samo blago uprljano ili ako ga isperete vodom pre nego što ga stavite u mašinu za pranje sudova, u skladu s tim smanjite količinu deterdženta koji koristite.

IZMENA PROGRAMA KOJI JE U TOKU

Ako je pogrešan program izabran, moguće je promeniti ga, pod uslovom da je tek počeo. **RESETOVANJE** mašine: pritisnite i zadržite dugme **UKLJUČI/ISKLJUČI** duže od 3 s i mašina će se isključiti. **Komandna tabla će prikazati „0:01“**. Zatvorite vrata i sačekajte da se završi ciklus odvoda (oko 1 minut). Ponovo uključite mašinu pomoću dugmeta **UKLJUČI/ISKLJUČI** izaberite novi ciklus pranja i željene opcije. Započnite ciklus pritiskom na dugme **POČETAK/Pauza** i zatvaranjem vrata u roku od 4 s.

DODAVANJE DODATNOG POSUĐA

Bez isključivanja mašine, prvo malo otvorite vrata da biste izbegli prskanje vode ka spolja (led lampica za Početak/Pauza počinje da treperi) (Oprez!: Vrela para!) i stavite posuđe u mašinu za pranje sudova. Pritisnite dugme Početak/Pauza i zatvorite vrata u roku od 4 sekunde, ciklus će se nastaviti od trenutka u kom je zaustavljen..

SLUČAJNI PREKIDI

Ako su vrata otvorena tokom ciklusa pranja, ili ako dođe do prekida električne energije, ciklus se zaustavlja. **SAMO AKO PRITISNETE** dugme **POČETAK/Pauza** i zatvorite vrata u roku od 4 sekunde, ciklus će se nastaviti od trenutka u kom je zaustavljen. .

SAVETI I PREDLOZI

SAVETI

Pre nego što napunite korpe, uklonite sve ostatke hrane sa posuđa i isperite čaše. **Nije potrebno da prethodno ispirate vodom.**
Posuđe postavite tako da stoji čvrsto na mestu i da ne sklizne; posude postavite sa otvorima okrenutim na dole, a udubljene/ispupčene delove postavite koso, kako bi voda mogla da dopre do svih površina i da slobodno teče.
Upozorenje: poklopci, ručice, poslužavnici i tiganji ne sprečavaju rotiranje prskalica.
Svo malo posuđe stavite u korpu za pribor.
Veoma zaprljano posuđe i šerpe bi trebalo da stavite u donju korpu, jer su prskalice u ovom delu jače i pružaju bolje performanse pranja.
Nakon što napunite uređaj, vodite računa da prskalice mogu slobodno da se rotiraju.

NEODGOVARAJUĆE POSUĐE

- Drveno posuđe i pribor.
- Osetljive ukrašene čaše, umetničke rukotvorine i antičko posuđe. Dekoracija na njima nije otporna.
- Delovi od sintetičkog materijala ne podnose visoke temperature.
- Posuđe od bakra i kalaja.
- Posuđe zaprljano pepelom, voskom, mašću za podmazivanje ili mastilom.

Boja dekoracije na staklu i komadima od aluminijuma/srebra može da se promeni i izbledi tokom procesa pranja. Neke vrste stakla (npr. kristalni predmeti) takođe mogu da se zamute nakon određenog broja ciklusa pranja.

OŠTEĆENJE ČAŠA I POSUĐA

- Koristite samo čaše i porculansko posuđe za koje proizvođač garantuje da je bezbedno za mašinsko pranje.
- Koristite blag deterdžent za posuđe
- Sakupite čaše i posuđe iz mašine za pranje sudova čim se ciklus pranja završi.

SAVETI ZA UŠTEDU ENERGIJE

- Kada se mašina za pranje sudova za domaćinstvo koristi u skladu sa uputstvima proizvođača, **pranje posuđa u mašini za pranje sudova uglavnom troši MANJE ENERGIJE i vode od ručnog pranja.**
- Da biste povećali efikasnost mašine za pranje sudova, **preporučuje se da ciklus pranja pokrenete kada se mašina za sudove u potpunosti napuni.** Punjenje mašine za pranje sudova za domaćinstvo do kapaciteta koji je naveo proizvođač će doprineti uštedi energije i vode. Informacije o pravilnom slaganju posuđa možete pronaći u poglavlju PUNJENJE KORPI. U slučaju delimične napunjenosti, preporučuje se da koristite odgovarajuće opcije za pranje, ako postoje (Half load/Zone Wash/Multizone (Polupuno/zonsko pranje/više zona)), popunjavajući samo izabrane korpe. Nepravilno punjenje ili prepunjavanje mašine za pranje sudova može da poveća potrošnju resursa (poput vode, energije i vremena, kao i da poveća nivo buke), smanjujući performanse čišćenja i sušenja.
- Ručno predispiranje komada posuđa dovodi do povećane potrošnje vode i energije i nije preporučljivo.

HIGIJENA

Da bi se izbeglo stvaranje neprijatnih mirisa i naslaga u mašini za pranje sudova, **program sa visokom temperaturom pokrenite najmanje jednom mesečno.** Koristite jednu kafenu kašičicu deterdženta i pokrenite program bez postavljanja posuđa kako biste očistili uređaj.

OTPORNOST NA SMRZAVANJE

Ukoliko je uređaj postavljen na mesto izloženo riziku od smrzavanja, **obavezno ga treba potpuno osušiti**. Zatvorite slavinu za vodu, skinite dovodno i odvodno crevo i ispustite vodu iz uređaja. **Proverite da li je omekšivač vode pun rastvorene soli za regeneraciju u posudi za so**, da biste zaštitili uređaj od temperatura do -20 °C.
Ako je uređaj čuvan na mrazu, pre prvog pokretanja najpre mora da odstoji na ambijentalnoj temperaturi od najmanje 5 °C tokom **barem 24 sata.**

TABELA SA PROGRAMIMA

Program	Opis programa		Faza sušenja	NaturalDry *)	Dostupne opcije **)	Trajanje programa za pranje (h:min)***)	Potrošnja vode (litri/ciklus)	Potrošnja energije (kWh/ciklus)
Eco	**Eko** 50°- Program je podesan za pranje umereno zaprljanog posuđa, i u tu svrhu je ovo najefikasniji program u pogledu kombinovane potrošnje energije i vode i da se koristi za procenu usklađenosti sa propisima EU za ekološki dizajn.		√	√	POWER CLEAN, ½, +, h	4:00	9,5	0,64
A	**Automatski Intenzivan** 65° - Automatski program za jako zaprljano posuđe.	Detektuje nivo zaprljanosti posuđa i prema tome prilagođava program. Kada senzor detektuje nivo zaprljanosti, na ekranu se prikazuje animacija, a trajanje ciklusa se ažurira.	√	√	POWER CLEAN, ½, +, >>, h	2:25 - 3:10	17,0- 25,0	1,30 - 1,70
A	**Automatski Mešovito** 55° - Automatski program za umereno zaprljano posuđe sa sasušenim ostacima hrane.		√	√	POWER CLEAN, ½, +, >>, h	1:20 - 3:20	7,5 - 20,5	0,75 - 1,20
A	**Automatski Brzo** 50° - Automatski program za umereno i blago zaprljano posuđe. Ciklus za svakodnevnu upotrebu, koji obezbeđuje optimalne performanse čišćenja i sušenja za kraće vreme.		√	√	POWER CLEAN, ½, +, h	1:00 - 1:50	8,0 - 16,0	0,70 - 1,10
	Brzo 45° - Program se preporučuje za pranje ograničene količine blago zaprljanog posuđa bez sasušenih ostataka hrane. Ne uključuje fazu sušenja.		-	√	½, +, h	0:30 - 0:40	10,5 - 15,0	0,55 - 0,65
	Kristali 45° **-** Program za osetljivo posuđe, koje je osetljivije na visoke temperature, na primer čaše i šolje.		√	√	½, +, h	1:40 - 1:50	12,5 - 17,0	0,95 - 1,20
	Pretpranje - Koristi se za osvežavanje keramičkog posuđa koje će se kasnije oprati. Za ovaj program se ne koristi deterdžent		-	√	½, h	0:12	4,5	0,10
	Samočišćenje 65° - Program koji se koristi za održavanje mašine za pranje posuđa, obavljati samo kada je mašina za pranje sudova PRAZNA uz korišćenje posebnih deterdženata predviđenih za održavanje mašina za pranje sudova.		-	-	h	1:15	12,7	1,10

Podaci programa EKO su mereni u laboratorijskim uslovima u skladu sa evropskim standardom EN 60436:2020.
Napomena za laboratorije za testiranje: za informacije na uslove komparativnog ispitivanja EN, pogledajte adresa: dw_test_support@europeanappliances.com
Prethodno tretiranje posuđa nije potrebno ni za jedan program.
**) Vrata se otvaraju pre nego što je program završen. Ovo je radi poboljšanja efikasnosti sušenja. Sačekajte dok vreme ne dođe do 00:00 da biste ispraznili mašinu za pranje sudova.*
***) Ne mogu se sve opcije koristiti istovremeno.*
****) Vrednosti koje su date za programe koji nisu Eko program su samo pokazne. Stvarno vreme može da varira u zavisnosti od mnogih faktora kao što su temperatura, količina deterdženta, količina i vrsta posuđa, balansiranje posuđa, dodatne izabrane opcije i kalibracija senzora. Kalibracija senzora može da poveća trajanje programa do 20 min.*

OPCIJE I FUNKCIJE

Nakon odabira programa, moguće je izabrati/poništiti izbor za OPCIJE, direktno pritiskom na odgovarajuće dugme (ako je dostupan - indikator će se upaliti) *(vidite KONTROLNA TABLA)***. Ako opcija ne odgovara izabranom programu** *(videti TABELA SA PROGRAMIMA)***, odgovarajuće LED svetlo će brzo da zatreperi 3 puta i oglasiće se zvučni signal. Opcija neće biti omogućena. Opcija može da promeni trajanje ili potrošnju vode ili energije za program.**

POWER CLEAN **POWER CLEAN® -** Zahvaljujući dodatnoj snazi mlazova, ova opcija omogućava intenzivnije i jače pranje u donjoj korpi, u posebnoj oblasti. Ova opcija se preporučuje za pranje šerpi i posuda za pečenje(pogledajte odeljak za punjenje Power Clean®).

½ **POLUPUNO -** Ako nema puno posuđa za pranje, koristi se program POLUPUNO radi uštede vode, struje ili vremena u zavisnosti od izabranog programa. **Ne zaboravite da smanjite količinu deterdženta**.

+ **DODATNO SUŠENJE -** Viša temperatura tokom završnog ispiranja i produžena faza ispiranja omogućava bolje sušenje. Opcija DODATNO SUŠENJE rezultira produženim ciklusom pranja.

TIHO - Pogodno za korišćenje uređaja tokom noći. Ova opcija može da se koristi za ograničavanje emisije buke tokom faza pranja. Produžiće trajanje ciklusa u zavisnosti od izbora osnovnog ciklusa.

ISPIRANJE - Ova opcija može da se koristi za saniranje opranog posuđa. Povećava temperaturu finalnog ispiranja i dodaje antibakterijsko ispiranje izabranom programu. opciju. Idealno za pranje keramičkog posuđa i flašica za bebe. Vrata mašine za pranje sudova moraju biti zatvorena tokom čitavog trajanja programa da bi se osiguralo smanjenje bakterija. **UPOZORENJE: keramičko posuđe i tanjiri mogu biti izuzetno vrući na kraju ciklusa.**

>> **VEOMA BRZO -** Zahvaljujući opciji TURBO (VEOMA BRZO) možete da skratite vreme i do 40% u zavisnosti od izabranog osnovnog programa. Povećava se potrošnja energije i vod.

ZATVORENU SLAVINU ZA VODU – Alarm - Treperi, kada nema dovoda vode ili kada je slavina zatvorena.

h **ODLAGANJE -** Početak programa se može odložiti za vremenski period između **30** minuta i **24** sata.
1. Izaberite program i bilo koju željenu opciju. Pritisnite dugme ODLAGANJE (nekoliko puta) da biste odložili početak programa. Početak možete da odložite za 30 minuta do 24 časa. Kada se dostigne podešavanje od 24 sata, još jednom pritisnite ODLAGANJE da biste deaktivirali funkciju ODLAGANJE.
2. Pritisnite dugme Početak/Pauza i zatvorite vrata u roku od 4 sekunde. Tajmer će početi sa odbrojavanjem.
3. Kada ovo vreme istekne, svetlosni indikator se isključuje i program automatski počinje.

Funkcija ODLAGANJE se ne može podesiti kada program počne.



VREME NA PODU – LED svetlo projektovano na pod pokazuje vreme koje je preostalo do završetka ciklusa. Svetlo se isključuje svaki put kada se otvore vrata. Lampica se isključuje na kraju ciklusa. Ova funkcija je podrazumevano aktivna, ali može da se deaktivira u MENI ZA PODEŠAVANJA.

NaturalDry - To je sistem konvekcionog sušenja koji automatski otvara vrata tokom/nakon faze sušenja kako bi se svakodnevno obezbedile izuzetne performanse sušenja. Vrata se otvaraju na temperaturi koja je bezbedna za vaš kuhinjski nameštaj, tako da se neće otvoriti kada je uključena opcija ISPIRANJE. Radi dodatne zaštite od pare, mašini za pranje sudova je dodata posebno dizajnirana zaštitna folija.
Da biste videli kako da instalirate zaštitnu foliju, pogledajte UPUTSTVO ZA INSTALACIJU. Ova funkcija je podrazumevano aktivna, ali može da se deaktivira u „MENI PODEŠAVANJA".

UKLANJANJE KAMENCA – Alarm - Nakupljanje kamenca je otkriveno na unutrašnjim komponentama uređaja. Proverite da li je podešavanje tvrdoće vode na pravilnoj vrednosti i **da li ima soli u posudi za so** *(vidite PRVA UPOTREBA)*, zatim **koristite proizvod za uklanjanje kamenca** (preporučuje se brend WPro) sa **programom Samočišćenje**. Nakon uspešnog uklanjanja kamenca, ikona prestaje da se prikazuje.
Ako se gorenavedene radnje ne obave, performanse uređaja će biti narušene. Upozorenje UKLANJANJE KAMENC će početi da treperi i alarm «**dES**» će se prikazati na ekranu. Ako još uvek nije preduzeta nijedna mera, uređaj će omogućiti pokretanje samo određenog broja ciklusa (naznačeno tokom prikazivanja alarma **«dES**»), a zatim će se **ZAKLJUČATI** da bi se sprečilo oštećenje komponenti, **uz dostupan samo program Samočišćenje**. Obavljanje kompletnog uklanjanja kamenca će odblokirati proizvod. U slučaju ekstremno velike količine kamenca, može biti potrebno da se uklanjanje kamenca obavi dva puta da bi bilo efikasno.

UNUTRAŠNJA SVETLA - Kada je dodatak aktivan, LED diode u kadici su automatski uključene/isključene čim korisnik otvori/zatvori vrata. Ako vrata ostanu otvorena duže od 10 minuta, LED diode u kadici se isključuju (da biste ih ponovo uključili, vrata treba ponovo zatvoriti i otvoriti). Ova funkcija je podrazumevano aktivna, ali može da se deaktivira u „MENI PODEŠAVANJA".

PROCENA - Kada senzor detektuje nivo zaprljanosti, na ekranu se prikazuje animacija (oko 20 min.), a trajanje ciklusa se ažurira. Procena služi za nivo zaprljanosti posuđa i postoji za sve cikluse (izuzev za Eko) podešavajući program u skladu s tim.

PUNJENJE KORPI

KAPACITET: **15** standardnih kompleta posuđa

NAJVIŠA KORPA

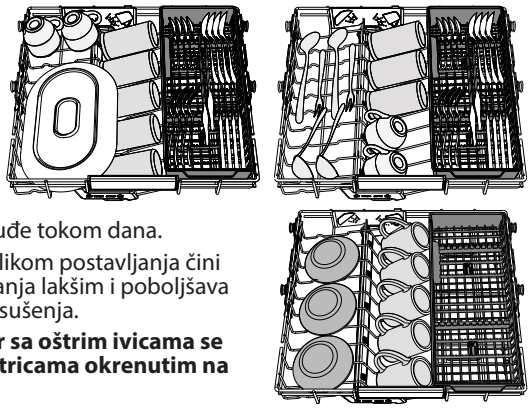

Najviša korpa obezbeđuje zonu pranja za ciljano čišćenje za činije, šolje, čak i velike tanjire i pribor koji biste inače stavili u donje korpe, što obezbeđuje dodatni prostor za ostalo posuđe tokom dana.

Odvajanje pribora prilikom postavljanja čini sakupljanje nakon pranja lakšim i poboljšava performanse pranja i sušenja.

Noževi i drugi pribor sa oštrim ivicama se mora postaviti sa oštricama okrenutim na dole.

GORNJA KORPA

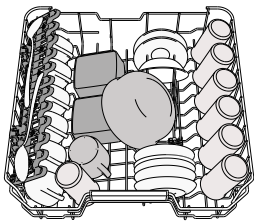

Stavite osetljivo i lako posuđe: čaše, šolje, tacne, plitke posude za salatu.
Gornja korpa ima držače koji se podižu i mogu se koristiti u vertikalnom položaju prilikom postavljanja tacni za čaj/dezert ili u nižem položaju prilikom postavljanja činija i posuda za hranu.

(primer punjenja gornje korpe)

PODEŠAVANJE VISINE GORNJE KORPE

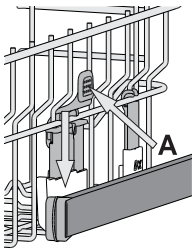

Visina gornje korpe se može podesiti: visoki položaj za postavljanje velikog posuđa u donju korpu i nizak položaj za maksimalno korišćenje držača koji se pomeraju, tako što se stvara više prostora na gore i izbegava sudaranje sa sudovima iz donje korpe.
Gornja korpa ima **Podešivač visine gornje korpe** *(vidite sliku)*, bez pritiskanja ručica, jednostavno podignite držeći korpu sa strane, čim se korpa stabilno nameti u viši položaj.
Da biste vratili na niži položaj, pritisnite ručice **A** koje se nalaze na stranama korpe i pomerite korpu na dole.
Preporučujemo da ne podešavate visinu korpe kada je napunjena. NIKADA ne podižite niti spuštajte samo jednu stranu korpe.

SKLOPIVA KRILCA SA PODESIVIM POLOŽAJEM

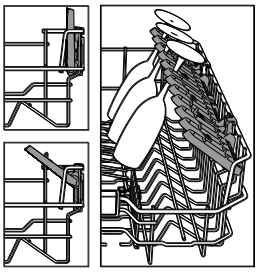

Sklopiva krilca možete da sklopite ili rasklopite i tako pronađete najbolji raspored posuđa na rešetki.
U visokom položaju gornje pregrade, klapne ne mogu ostati u vertikalnom položaju.
Čaše za vino se bezbedno mogu staviti u sklopiva krilca tako što se stopa svake čaše stavi u odgovarajući otvor.
Zavisno od modela:

- da biste rasklopili krilca, treba da ih gurnete nagore i okrenete ili da ih odvojite od držača i spustite nadole.
- da biste sklopili krilca, treba da ih okrenete i gurnete nadole ili nagore, pa ih zakačite za držače.

DONJA KORPA

Za šerpe, poklopce, tanjire, posude za salatu, pribor itd. Velike tanjire i poklopce treba stavljati sa strane, kako bi se izbeglo dodirivanje prskalica.
Donja korpa ima držače koji se podižu i mogu se koristiti u vertikalnom položaju prilikom postavljanja tanjira ili u horizontalnom položaju (nižem) za lako postavljanje šerpi i posuda za salatu.

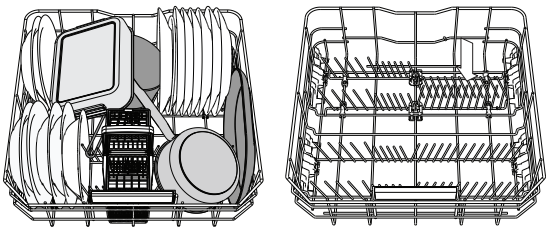

(primer punjenja donje korpe)

POWER CLEAN®

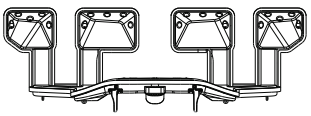

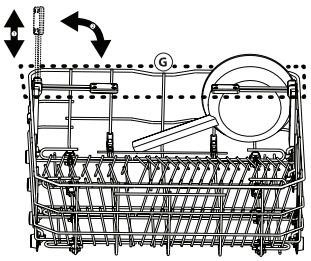

Power Clean® koristi posebne vodene mlaznice u unutrašnjem zadnjem delu za intenzivnije pranje veoma prljavih predmeta. Donja korpa ima Prostornu Zonu, poseban držač koji se može izvući i nalazi se u zadnjem delu korpe, a može se koristiti za tiganje ili plehove u uspravnom položaju, koji tako zauzimaju manje prostora. Prilikom postavljanja šerpi/posuda za pečenje okrenutim prema komponenti Power Clean® aktivirajte **POWER CLEAN®** na tabli.
Kako se koristi Power Clean®:

1. Podesite Power Clean® oblast (**G**) tako što ćete saviti zadnji držač za tanjire i postaviti šerpe.
2. Šerpe i posude za pečenje postavite tako da budu vertikalno nagnute u Power Clean® oblasti. Šerpe moraju da budu nagnute prema snažnim vodenim mlaznicama.

KORPA ZA PRIBOR

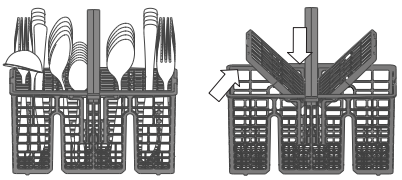

Ima rešetke pri vrhu za bolje postavljanje pribora. Mora se postaviti samo u prednjem delu donje korpe.
Noževi i drugi pribor oštrih ivica se mora postaviti u korpu za pribor sa vrhovima okrenutim na dole ili se staviti u horizontalan položaj u odeljak koji se pomera u gornjoj korpi.

NEGA I ODRŽAVANJE

PAŽNJA: Prilikom čišćenja i održavanja uređaja uvek ga isključite sa strujnog napajanja. Ne koristite zapaljive tečnosti za čišćenje mašine.



ČIŠĆENJE MAŠINE ZA PRANJE SUDOVA

Sve fleke na unutrašnjosti uređaja se mogu očistiti krpom koja je nakvašena vodom i sirćetom.
Spoljašnje površine mašine i kontrolna tabla se mogu očistiti neabrazivnom krpom koja je nakvašena vodom. Ne koristite rastvarače ili abrazivne proizvode.

PREVENTING UNPLEASANT ODOURS

Vrata uređaja uvek držite poluotvorena kako bi se izbeglo stvaranje vlage koja se zadržava u mašini.
Zaptivne površine oko vrata i posude za deterdžent čistite redovno vlažnim sunđerom. To sprečava da se hrana zadrži u zaptivnim površinama, što je glavni uzrok stvaranja neprijatnih mirisa.

PROVERA CREVA ZA DOVOD VODE

Redovno proveravajte crevo za dovod vode zbog mogućih oštećenja i pukotina. Ukoliko je oštećeno, zamenite ga novim crevom koje je dostupno preko našeg Postprodajnog servisa ili vašeg prodavca.
U zavisnosti od vrste creva:

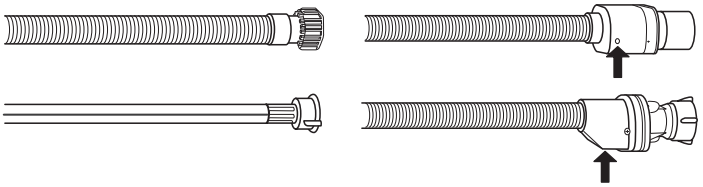

Ukoliko crevo za dovod vode ima providnu oblogu, povremeno proveravajte da li se boja na određenim mestima intenzivira. Ukoliko je tako, crevo možda propušta vodu na nekom mestu i trebalo bi ga zameniti.
Za creva sa funkcijom zaustavljanja vode: proverite mali prozor za procenu sigurnosnog ventila (vidite strelicu). Ukoliko je crven, funkcija za zaustavljanje vode je aktivirana, i crevo se mora zameniti novim.
Za odvrtanje ovog creva, pritisnite dugme za otpuštanje prilikom odvrtanja creva.

ČIŠĆENJE CREVA ZA DOVOD VODE

Ako su creva za vodu nova ili neko vreme nisu korišćena, pustite vodu kroz njih da biste bili sigurni da su čista i da bi se očistila od nečistoća pre nego što se povežu. Ako ne obavite ovu meru opreza, dovod vode se može blokirati i oštetiti mašinu za pranje sudova.

ČIŠĆENJE SKLOPA FILTERA

Redovno čistite sklop filtera kako se filteri ne bi zapušili i kako bi otpadna voda pravilno oticala.
Korišćenje mašine za pranje sudova sa zapušenim filterima ili stranim predmetima unutar sistema za filtriranje ili prskalicama može dovesti do kvara uređaja i time gubitka performansi, glasnog rada ili veće potrošnje resursa.
Sklop filtera se sastoji od tri filtera koji uklanjaju ostatke hrane iz vode za pranje i omogućavaju recirkulaciju vode: kako bi se postigli najbolji rezultati pranja, filtere treba održavati čistim.
Mašina za pranje sudova se ne sme koristiti bez filtera ili ako je filter labav.
Barem jednom mesečno ili nakon svakih 30 ciklusa, proverite sklop filtera i ukoliko je potrebno detaljno ga očistite pod mlazom vode, pomoću četke koja nije metalna i sledeći uputstva navedena u nastavku:

1. Okrenite cilindrični filter **A** u smeru suprotnom od smera kretanja kazaljki na satu i izvucite ga *(slika 1)*. **Važno je da se prilikom ponovne ugradnje filtera dva trougla prikazana na uvećanju dodiruju.**
2. Uklonite kupasti filter **B** primenom blagog pritiska na bočna krilca *(slika 2)*.
3. Izvucite pločasti filter od nerđajućeg čelika **C** *(slika 3)*.
4. Ukoliko pronađete strane predmete (kao što je slomljeno staklo, porcelan, kosti, semenke voća itd.) pažljivo ih uklonite.
5. Proverite sklopku i uklonite sve ostatke hrane. **NIKADA NE UKLANJAJTE** zaštitu pumpe za ciklus pranja (prikazano strelicom) *(slika 4)*.

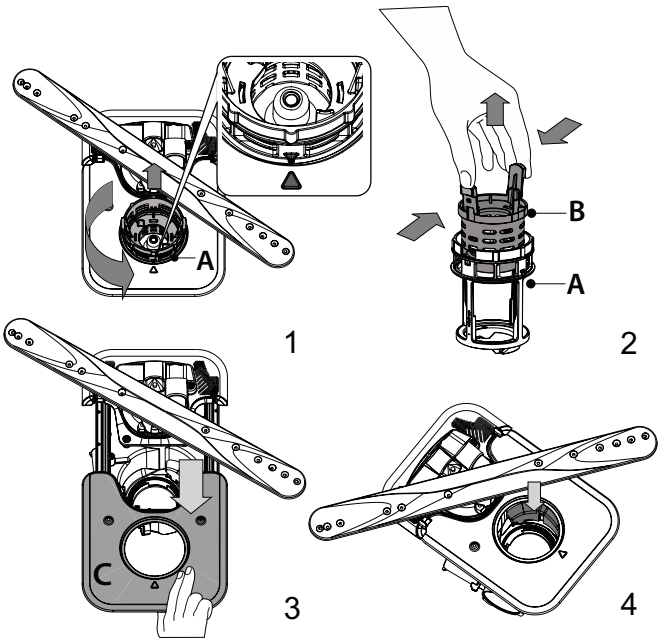

Nakon čišćenja filtera, ponovo postavite sklop filtera i pravilno ih pričvrstite na mesto; ovo je neophodno za efikasan rad mašine za pranje sudova.

ČIŠĆENJE PRSKALICA

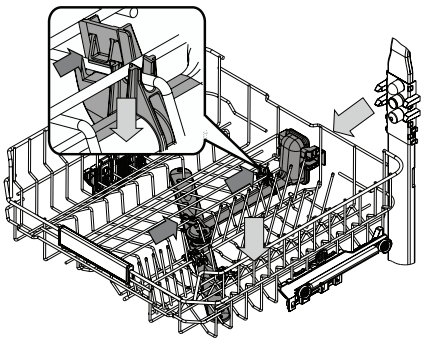

Povremeno, ostaci hrane mogu da se skore na prskalicama i tako blokiraju otvore za prskanje vode. Stoga se preporučuje da povremeno proveravate prskalice i čistite ih malom četkom koja nije od metala.

Da biste uklonili gornju prskalicu, morate da je uklonite zajedno sa razvodnom cevi.

Najviša korpa ima fiksnu cev za pranje sa svim mlaznicama za pranje okrenutim nagore. Da biste je očistili, možete klizanjem izvući korpu i pincetom izvaditi predmete koji se mogu zaglaviti u mlaznicama.

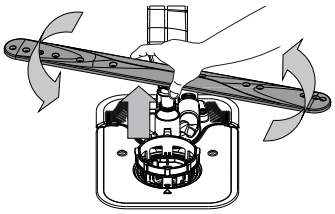

Donju prskalicu možete ukloniti tako što ćete je povući nagore i okrenuti je u suprotnom smeru od kretanja kazaljki na satu. Ponovo postavite prskalicu tako što ćete je povući nadole i okrenuti u smeru kretanja kazaljki na satu.

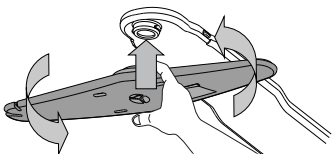

Plafonska prskalicu možete ukloniti tako što ćete je pritisnuti nagore, a zatim je okrenuti u suprotnom smeru od kretanja kazaljki na satu. Ponovo postavite prskalicu tako što ćete je povući nagore i okrenuti u smeru kretanja kazaljki na satu.

OTKLANJANJE PROBLEMA

Ukoliko vaša mašina za pranje sudova ne radi pravilno, proverite da li je moguće rešiti problem pomoću sledeće liste. Za ostale greške ili probleme obratite se ovlašćenom postprodajnom servisu čije detalje za kontakt možete pronaći u garantnoj knjižici. Rezervni delovi su dostupni u periodu od 7 do 10 godina, u skladu sa posebnim zahtevima odredbe.

PROBLEMI	MOGUĆI UZROCI	REŠENJA
Indikator za so svetli	Rezervoar za so je skoro prazan.	Dopunite rezervoar solju *(više PUNJENJE REZERVOARA ZA SO)*. Proverite podešavanje tvrdoće vode, po potrebi – *vidite TABELA TVRDOĆE VODE*.
Indikator za so treperi	Rezervoar za so je prazan.	Napunite rezervoar za so što pre možete. Korišćenje uređaja bez soli može da izazove oštećenje njegovih unutrašnjih komponenti.
Indikator sredstva za ispiranje svetli ili treperi	Posuda sredstva za ispiranje je prazna. (Nakon dopune, indikator sredstva za ispiranje može da ostane uključen još kratko vreme).	Dopunite posudu sredstvom za ispiranje (za više informacija – *vidite PUNJENJE POSUDA ZA SREDSTVO ZA ISPIRANJE)*.
Indikator za uklanjanje kamenca svetli ili treperi; Prikazuje se alarm „**dES**“.	Kamenac se nakuplja na unutrašnjim komponentama uređaja.	Odmah uklonite kamenac sa uređaja korišćenjem programa Samočišćenje i komercijalno dostupnih proizvoda za uklanjanje kamenca *(vidite OPCIJE I FUNKCIJE)*. Dopunite rezervoar solju. Proverite podešavanje tvrdoće vode. Ako sa uređaja nije uklonjen kamenac, on će prestati da funkcioniše.
Mašina za pranje sudova neće da se pokrene ili ne reaguje na komande.	Uređaj nije pravilno uključen u strujno napajanje.	Umetnite utikač u utičnicu.
	Nema električne energije.	Iz bezbednosnih razloga, mašina za pranje posuđa se neće automatski ponovo pokrenuti kada se vrati napajanje. Otvorite vrata mašine za pranje sudova, pritisnite dugme Početak/Pauza i zatvorite vrata u roku od 4 sekunde.
	Vrata mašine za pranje sudova nisu zatvorena. NaturalDry pin nije uvučen.	Snažno gurnite vrata dok se ne začuje zvuk „kliktanja”.
	Ciklus se prekida otvaranjem vrata na duže od 4 sekunde.	Pritisnite dugme Početak/Pauza i zatvorite vrata u roku od 4 sekunde.
	Kontrolna tabla ne reaguje ili se prikazuje **F6 E1**.	Isključite uređaj pritiskom na dugme UKLJUČI-ISKLJUČI/Resetovanje, nakon jednog minuta ga ponovo uključite i ponovo pokrenite program. Ukoliko se problem nastavi, izvucite utikač uređaja na 1 minut, a zatim ga ponovo utaknite.
Voda ne otiče iz mašine za pranje sudova. Na displeju se prikazuje: **F7 E3** ili **F9 E1**	Filter je začepljen ostacima hrane ili kamencem.	Očistite filter i uklonite kamenac sa uređaja *(vidite ČIŠĆENJE SKLOPA FILTERA i UPUTSTVO ZA UKLANJANJE KAMENCA)*.
	Crevo za odvod je presavijeno.	Proverite crevo za odvod *(vidite UPUTSTVO ZA UGRADNJU)*.
	Odvodna cev sudopere je blokirana.	Očistite odvodnu cev sudopere.
Mašina za pranje sudova proizvodi neuobičajenu buku.	Posuđe udara jedno o drugo.	Pravilno postavite posuđe *(vidite PUNJENJE KORPI)*.
	Pojavila se prevelika količina pene.	Deterdžent nije pravilno odmeren ili nije pogodan za korišćenje u mašini za pranje sudova *(vidite PUNJENJE POSUDE ZA DETERDŽENT)*. Ponovo pokrenite trenutni ciklus tako što ćete ISKLJUČITI mašinu za pranje posuđa, a zatim je ponovo uključiti, odabrati novi program, pritisnuti dugme Početak/Pauza i zatvoriti vrata u roku od 4 sekunde. Ne dodajte deterdžent.
	Posuđe nije pravilno postavljeno.	Pravilno poređajte posuđe *(vidite PUNJENJE KORPI)*.
	Filter je začepljen ostacima hrane ili kamencem.	Očistite sklop filtera *(vidite NEGA I ODRŽAVANJE)*.
Posuđe nije čisto.	Posuđe nije pravilno postavljeno.	Pravilno poređajte posuđe *(vidite PUNJENJE KORPI)*.
	Prskalice ne mogu slobodno da se okreću, jer ih zaustavlja posuđe.	Pravilno poređajte posuđe *(vidite PUNJENJE KORPI)*. Proverite da li je gornja polica u pravilnom položaju i podesite je (podignite) po potrebi.
	Ciklus pranja je previše blag.	Izaberite odgovarajući ciklus pranja *(vidite TABELU SA PROGRAMIMA)*.
	Pojavila se prevelika količina pene.	Deterdžent nije pravilno odmeren ili nije pogodan za korišćenje u mašini za pranje sudova *(vidite PUNJENJE POSUDE ZA DETERDŽENT)*.
	Poklopac na odeljku za sredstvo za ispiranje nije pravilno zatvoren.	Vodite računa da poklopac rezervoara za sredstvo za ispiranje bude zatvoren.
	Filter je začepljen ostacima hrane ili kamencem.	Očistite filter i uklonite kamenac sa uređaja *(vidite ČIŠĆENJE SKLOPA FILTERA)*.
	Rezervoar za so je prazan.	Napunite rezervoar za so *(vidite PUNJENJE REZERVOARA ZA SO)*.
Mašina za pranje sudova ne prima vodu. Na ekranu se prikazuje: **H2O** i svetli ; zvučni alarm se oglašava.	Nema vode u sistemu za dovod vode ili je slavina zatvorena.	Vodite računa da ima vode u sistemu za dovod vode ili da je slavina otvorena.
	Crevo za dovod vode je presavijeno.	Proverite crevo za dovod (vidite POSTAVLJANJE). Otvorite vrata mašine za pranje sudova, pritisnite dugme Početak/Pauza i zatvorite vrata u roku od 4 sekunde.
	Sito u crevu za dovod vode je zapušeno; potrebno je očistiti ga.	Proverite i očistite sito u crevu za dovod vode. Otvorite vrata mašine za pranje sudova, pritisnite dugme Početak/Pauza i zatvorite vrata u roku od 4 sekunde.
Mašina za pranje posuđa prerano završava ciklus. Na ekranu se prikazuje: **F8 E3.**	Filter je začepljen ostacima hrane ili kamencem.	Očistite filter i uklonite kamenac sa uređaja *(vidite ČIŠĆENJE SKLOPA FILTERA i UPUTSTVO ZA UKLANJANJE KAMENCA)*.
	Crevo za odvod je postavljeno prenisko ili odvod sifona ide u sistem kućne kanalizacije.	Proverite da li je kraj creva za odvod postavljen na pravilnu visinu *(vidite POSTAVLJANJE)*. Proverite da li ima oticanja u kućni kanalizacioni sistem, postavite sprečavač povratnog toka/ventil za odvod vazduha ako postoji.
	Pojavila se prevelika količina pene.	Deterdžent nije pravilno odmeren ili nije pogodan za korišćenje u mašini za pranje sudova *(vidite PUNJENJE POSUDE ZA DETERDŽENT)*.
	Vazduh u dovodu vode.	Proverite da li u dovodu vode ima curenja ili drugih problema koji dopuštaju ulaz vazduha.

Posuđe nije dobro osušeno.	Nema sredstva za ispiranje ili je doza previše mala.	Vodite računa da rezervoar za sredstvo za ispiranje bude napunjen *(vidite PUNJENJE POSUDA ZA SREDSTVO ZA ISPIRANJE)*. Samo višenamenske tableta neće dati tako dobre rezultate sušenja kao upotreba tečnog sredstva za ispiranje.
	Posuđe je izvađeno nakon što su se vrata automatski otvorila, ali pre stvarnog završetka ciklusa.	Pre nego što počnete da vadite posuđe, uverite se da je ciklus završen *(vidite SVAKODNEVNA UPOTREBA)*. Za još bolje rezultate sušenja, preporučuje se da posuđe ostavite u mašini za pranje sudova sa otvorenim vratima još dodatnih 15 minuta nakon indikacije kraja ciklusa.
	Posuđe je postavljeno previše ravno.	Ako primetite nakupljenu vodu u šupljinama šolja za kafu ili čaj ili u posudama, pokušajte da postavite sudove (posebno u gornjoj korpi) pod većim nagibom kako bi iskapala veća količina vode pre početka sušenja.
	Izabrani ciklus nema fazu sušenja.	Proverite u *TABELI SA PROGRAMIMA* da li izabrani program ima fazu sušenja. Moguće da ciklus bez faze sušenja neće imati željenu efikasnost sušenja, pa se preporučuje biranje drugog ciklusa koji ima fazu sušenja.
	Posuđe je napravljeno od neprijanjajućeg materijala ili plastike.	Izvestan broj preostalih kapi vode na ovom tipu materijala je normalna pojava.
Posuđe i čaše imaju plave tragove ili plavičaste nijanse.	Doza sredstva za ispiranje je prevelika.	Podesite doziranje na nižu postavku.
Posuđe i čaše su prekrivene kamencem ili beličastim naslagama.	Rezervoar za so je prazan.	Napunite rezervoar za so što pre možete. Korišćenje uređaja bez soli može da izazove oštećenje njegovih unutrašnjih komponenti.
	Podešavanje tvrdoće vode je prenisko.	Povećajte podešavanje *(vidite TABELU TVRDOĆE VODE)*.
	Poklopac rezervoara za so nije pravilno zatvoren.	Proverite i zatvorite poklopac rezervoara za so.
	Rezervoar za sredstvo za ispiranje je prazan ili je doza sredstva za ispiranje nedovoljna.	Dopunite posudu sredstvom za ispiranje i proverite podešavanje doziranja (za više informacija – *vidite PUNJENJE POSUDA ZA SREDSTVO ZA ISPIRANJE)*.
Mašina za pranje posuđa prikazuje **F8 E5**	Ventil je blokiran ili neispravan.	Zatvorite slavinu, ako je moguće. Nemojte isključivati napajanje. Pozovite servis.
Curenje deterdženta.	Zavisi od tečnog deterdženta koji se koristi i može da se pojača u slučaju da se aktivira opcija odlaganja.	Mala curenja neće izazvati kvar mašine i mogu da se spreče zamenom tipa tečnog deterdženta ili upotrebom tableta.

Smernice, standardna dokumentacija, poručivanje rezervnih delova i dodatne informacije o proizvodu se mogu naći putem:

- Pomoću QR koda na vašem uređaju.
- Našeg veb-sajta **docs.whirlpool.eu/docs** i **parts-selfservice.europeanappliances.com**
- Takođe, možete **kontaktirati naš postprodajni servis** (broj se nalazi u garantnoj knjižici).

Prilikom kontaktiranja našeg postprodajnog servisa, navedite šifru koja se nalazi na pločici za identifikaciju proizvoda.

Informacije o modelu se mogu preuzeti pomoću QR koda navedenog na energetskoj oznaci. Oznaka uključuje i identifikator modela koji može da se upotrebi za proveru registracije na portalu, na adresi https://eprel.ec.europa.eu.

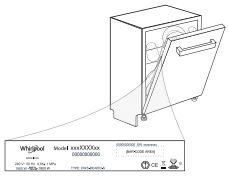

®/TM/ © 2024 Whirlpool, Proizvedeno pod licencom

ДЯКУЄМО ЗА ПРИДБАННЯ ВИРОБУ WHIRLPOOL.
Для отримання більш повної допомоги зареєструйте свій прилад на веб-сайті: **www.whirlpool.eu/register**

Перед використанням пристрою уважно прочитайте Інструкцію з техніки безпеки та встановлення.
Після встановлення не забудьте зняти з посудомийної машини всі захисні елементи, що використовуються під час транспортування.

ВІДСКАНУЙТЕ QR-КОД НА ВАШОМУ ПРИЛАДІ, ЩОБ ОТРИМАТИ БІЛЬШЕ ІНФОРМАЦІЇ

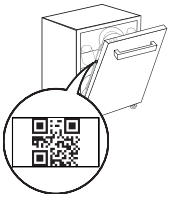

Для активації панелі керування посудомийної машини натисніть кнопку «УВІМК./ВИМКН.».
З метою заощадження електроенергії панель керування автоматично вимикається через 10 хвилин, якщо за цей час не було запущено жодного циклу.

ОПИС ВИРОБУ

ВИРІБ

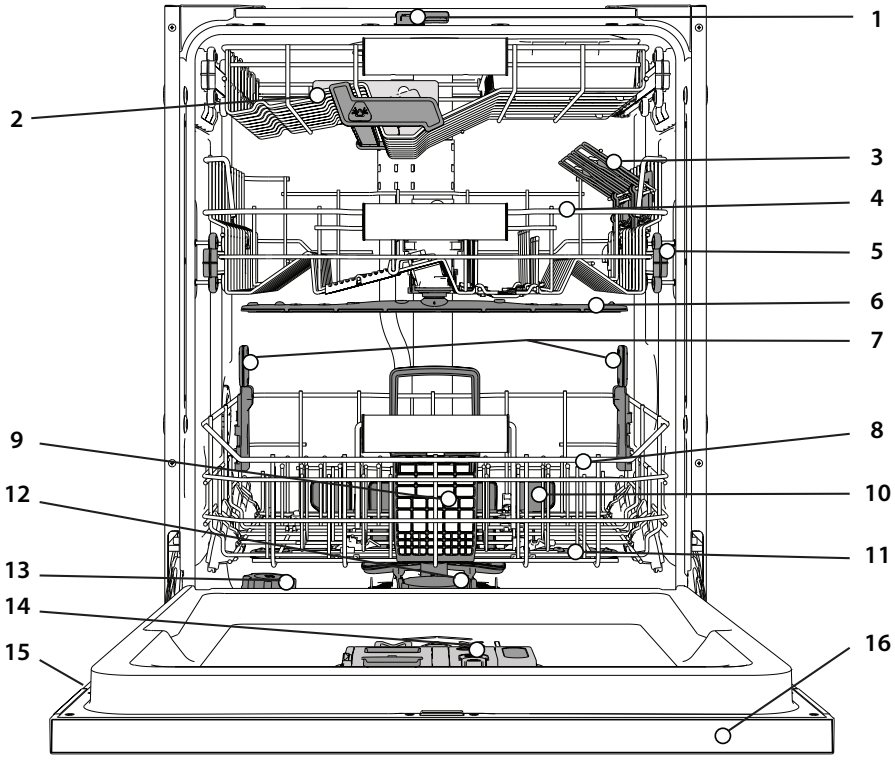

1. NaturalDry (Природне Сушіння Посуду)
2. Найвища полиця
3. Складані полички
4. Верхній кошик
5. Регулятор висоти верхнього кошика
6. Верхній розбризкувач
7. Підтримка Power Clean® (Павер Клін)
8. Нижній кошик
9. Кошик для столових приборів
10. Power Clean®
11. Нижній розбризкувач
12. Вузол фільтру
13. Бачок із сіллю
14. Дозатори миючого засобу та ополіскувача
15. Табличка з технічними даними
16. Панель керування

ПАНЕЛЬ КЕРУВАННЯ



1. Кнопка **УВІМК./ВИМК./Скидання** з індикатором
2. Кнопка **програми Еко** з індикатором
3. Кнопка **програми Авто Інтенсивна** з індикатором
4. Кнопка **програми Авто Змішана** з індикатором
5. Кнопка **програми Авто Швидка** з індикатором
6. Кнопка **програми Прискорена** з індикатором
7. Кнопка **програми Кришталь** з індикатором/ **Програма Самоочищення —** натискати 3 сек.
8. Кнопка програми **Попереднє Замочування** з індикатором
9. Індикатор порожнього відсіку для **Солі**
10. Індикатор порожнього відсіку для **Ополіскувача**
11. **Дисплей**
12. Індикатор **Номера програми і часу, що залишився**
13. Індикатор **Закритого Водопровідного Крану**
14. Індикатор **ВИДАЛЕННЯ НАКИПУ**
15. Кнопка **опції Power Clean® (Павер Клін)** з індикатором
16. Кнопка **опції Половинне Завантаження** з індикатором
17. Кнопка **опції Додаткове Сушіння** з індикатором/ **Налаштування** утримати протягом 3 сек.
18. Кнопка **опції Тихе Миття** з індикатором
19. Кнопка **опції Ополіскування при більш високій температурі** з індикатором
20. **Кнопка опції ТУРБО** з індикатором
21. **Кнопка опції Затримка** з індикатором
22. **Кнопка ПУСК/Пауза** з індикатором

ВІДОБРАЖЕННЯ НА ПІДЛОЗІ

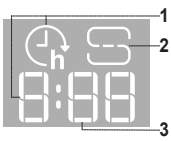

1. **Відстрочка старту початку роботи на підлозі —** індикатор часу, що залишився до початку циклу, якщо вибрано опцію **Відстрочка Старту**
2. **Контейнер для солі порожній —** світловий індикатор на підлозі
3. **Час, що залишився на підлозі —** індикатор часу, що залишився до кінця циклу

ПЕРШЕ ВИКОРИСТАННЯ

ПОРАДИ ЩОДО ПЕРШОГО ВИКОРИСТАННЯ ПРИЛАДУ

Після установлення витягніть фіксатори із кошиків та підпірні еластичні елементи з верхнього кошика.

МЕНЮ НАЛАШТУВАНЬ

1. Увімкніть пристрій, натиснувши кнопку **УВІМК./ВИМК.** ⏻.
2. Утримуйте кнопку **Налаштування** ⚙ (Додаткове Сушіння ⦚+) протягом 3 сек, поки не почуєте звуковий сигнал, а на дисплеї не з'явиться напис «**SEt**».
3. За секунду з'явиться перший параметр (літера „**h**").
4. Кнопками **Програм Попереднє Промивання** ☺ **/ Опція Павер Клін** POWER CLEAN прокрутіть список доступних параметрів (див. таблицю нижче), тоді натисніть **ПУСК/Пауза** ▷II, щоб відобразити та змінити значення вибраного параметра.
5. Кнопками **Програм Попереднє Промивання** ☺ **/ Опція Павер Клін** POWER CLEAN встановіть потрібне значення та натисніть **ПУСК/Пауза** ▷II, щоб зберегти нове значення.
6. Щоб змінити інший параметр, повторіть кроки 2 і 5.
7. Натисніть **УВІМК./ВИМК.** ⏻ або почекайте 30 сек, щоб вийти з меню.

ЛІТЕРА	ПАРАМЕТР	ЗНАЧЕННЯ (За замовчуванням - **жирним шрифтом**)
h	**Рівень жорсткості води** *(див. «НАЛАШТУВАННЯ ЖОРСТКОСТІ ВОДИ» та «ТАБЛИЦЯ ЖОРСТКОСТІ ВОДИ»)*	1 | 2 | **3** | 4 | 5
r	**Рівень ополіскувача** *(див. «НАЛАШТУВАННЯ ДОЗИ ОПОЛІСКУВАЧА»)*	0 | 1 | 2 | 3 | 4 | **5**
d	**Природне сушіння посуду (NaturalDry)** *(див. «ОПЦІЇ ТА ФУНКЦІЇ»)* "1" = Увімк, "0" = Вимк.	**1** | 0
L	**Час на підлозі** *(див. «ОПЦІЇ ТА ФУНКЦІЇ»)* "1" = Увімк, "0" = Вимк.	**1** | 0
S	**Звук** "1" = Увімк, "0" = Вимк.	**1** | 0
i	**Внутрішнє освітлення** *(див. «ОПЦІЇ ТА ФУНКЦІЇ»)* "1" = Увімк, "0" = Вимк.	**1** | 0
F	**Заводські налаштування -** Натисніть ПУСК/Пауза, щоб відновити заводські налаштування усіх параметрів в меню.	-

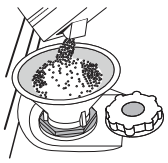

НАПОВНЕННЯ КОНТЕЙНЕРА ДЛЯ СОЛІ

Використання солі запобігає утворенню НАКИПУ на посуді і на функціональних компонентах машини.
Відсік для солі розташований у нижній частині посудомийної машини (під нижньою полицею ліворуч).

• Важливо слідкувати за тим, щоб **бачок для солі ніколи не був порожнім**.

- Це важливо для встановлення належної жорсткості води.
- Сіль слід засипати, коли на панелі управління світиться індикатор ЗАСИПАТИ СІЛЬ ⊜.

1. Вийміть нижній кошик і відкрутіть кришку бачка (проти годинникової стрілки).
2. Вставте воронку *(див. малюнок)* і наповніть бачок для солі до краю (приблизно 0,5 кг); просочування невеликої кількості води - це нормально.
3. **Виконайте це лише при першому використанні: наповніть бачок для солі водою.**
4. Витягніть воронку і зітріть залишки солі з отвору.

Переконайтеся, що кришка щільно прилягає, щоб під час виконання програми миття миючий засіб не міг потрапити до контейнера (це може призвести до пошкодження пом'якшувача води, який не підлягає ремонту).

Якщо потрібно досипати сіль, обов'язково завершіть процедуру перед циклом миття, щоб запобігти корозії.
Залишки розчину або гранул солі можуть призвести до корозії, яка безповоротно руйнує компоненти з високоякісної сталі.
На несправність, викликану такими обставинами, дія гарантії не поширюється.
Якщо контейнер для солі незаповнений, це може призвести до пошкодження пом'якшувача води і нагрівального елемента в результаті накопичення накипу.
Рекомендується використовувати сіль з будь-яким типом миючих засобів для посудомийних машин.

НАЛАШТУВАННЯ ЖОРСТКОСТІ ВОДИ

ТДля належного функціонування пом'якшувача води дуже важливо, щоб налаштована жорсткість води базувалася на фактичному значенні жорсткості води у вашому будинку. Цю інформацію можна отримати у місцевій організації водопостачання. Заводське налаштування: «**3**». Див „ТАБЛИЦЯ ЖОРСТКОСТІ ВОДИ".

Таблиця жорсткості води			
Рівень Солі	**°dH** Німецькі градуси	**°fH** Французькі градуси	**°Clark** Англійські градуси
1 (м'яка)	0 - 6	0 - 10	0 - 7
2 (середня)	7 - 11	11 - 20	8 - 14
3 (звичайна)	12 - 16	21 - 29	15 - 20
4 (жорстка)	17 - 34	30 - 60	21 - 42
5 (дуже жорстка)	35 - 50	61 - 90	43 - 62

Використовуйте лише сіль, що спеціально призначена для посудомийних машин.
Коли сіль буде засипано до машини, індикаторна лампа «ЗАПОВНЕННЯ СІЛЛЮ» вимкнеться.
Якщо контейнер для солі незаповнений, це може призвести до пошкодження пом'якшувача води і нагрівального елемента в результаті накопичення накипу.
Рекомендується використовувати сіль з будь-яким типом миючих засобів для посудомийних машин.

СИСТЕМА ПОМ'ЯКШЕННЯ ВОДИ

Пом'якшувач води автоматично знижує жорсткість води, запобігаючи утворенню накипу на нагрівачі, що також сприяє підвищенню ефективності очищення. **Регенерація цієї системи відбуваються при використанні солі, тому у разі спорожнення контейнеру для солі, його необхідно поповнювати.** Частота регенерації залежить від встановленого рівня жорсткості води - регенерація відбувається один раз на **4-6** циклів Еко, якщо встановлений **3**-й рівень жорсткості води. Процес регенерації відбувається на початку циклу із додаванням свіжої води.

- Одноразова регенерація споживає: ~3 л води;
- Займає до 5 додаткових хвилин на цикл;
- Споживає менше 0,005 кВт год енергії.

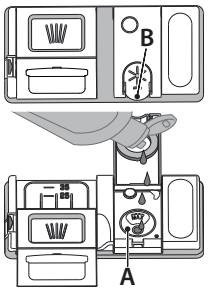

ЗАПОВНЕННЯ ДОЗАТОРА ОПОЛІСКУВАЧА

Ополіскувач полегшує СУШІННЯ посуду. Дозатор ополіскувача **A** слід засипати, коли на панелі керування світиться індикаторна лампа ВІДСУТНІСТЬ ОПОЛІСКУВАЧА ✳.

1. Відкрийте дозатор **B** натиснувши і потягнувши угору за виступ на кришці
2. Обережно додайте максимальну кількість ополіскувача (110 мл) до контрольної риски у ємності, уникаючи проливання рідини. Якщо це сталося, негайно витріть рідину сухою тканиною.
3. Натискайте кришку донизу, поки не почуєте звук клацання.

НІКОЛИ не наливайте ополіскувач безпосередньо у бачок.

НАЛАШТУВАННЯ ДОЗИ ОПОЛІСКУВАЧА

Якщо ви не задоволені результатом сушіння, можна відрегулювати використовувану кількість ополіскувача. Для зміни налаштування виконуйте інструкції у розділі «МЕНЮ НАЛАШТУВАНЬ».
Якщо рівень ополіскувача встановлено на НУЛЬ, подачу ополіскувача буде припинено. Якщо ополіскувач витікає, індикаторна лампа НИЗЬКИЙ РІВЕНЬ ОПОЛІСКУВАЧА не буде світитися. Може бути встановлено до **6** рівнів у залежності від моделі посудомийної машини.

- Якщо на посуді з'являються блакитні смуги, встановіть низьке значення (0-3).
- Якщо на посуді з'являються краплі води або вапняний наліт, встановіть високе значення (4-5).

НАПОВНЕННЯ ДОЗАТОРА МИЮЧОГО ЗАСОБУ

Використовуйте лише мийний засіб, спеціально призначений для посудомийних машин.

НЕ ВИКОРИСТОВУЙТЕ рідину для миття посуду.

Використання надмірної кількості мийного засобу може призвести до утворення у машині залишків піни після закінчення циклу миття.

Використання мийного засобу, не призначеного для посудомийних машин, може призвести до несправності або пошкодження приладу.

Досягнути найкращих результатів миття та сушіння можна за рахунок комбінованого використання відповідного мийного засобу, ополіскувача та очищеної солі.

Рекомендуємо використовувати мийні засоби, що не містять фосфор або хлор, тому що ці речовини є шкідливими для навколишнього середовища.

Оптимальних результатів миття можна досягти у разі використання правильної кількості мийного засобу.

Перевищення зазначеної кількості не призводить до більш ефективного миття та збільшує забруднення навколишнього середовища.

Цю кількість можна регулювати відповідно до ступеня забрудненості. У разі звичайного рівня забрудненості посуду використовуйте приблизно 35 г (порошкоподібного мийного засобу) або 35 мл (рідкого мийного засобу) та додатково чайну ложку мийного засобу додавайте безпосередньо у бачок. У разі використання таблеток буде достатньо однієї таблетки.

Якщо посуд незначно забруднений або якщо його промивали водою перед тим, як покласти до посудомийної машини, слід відповідно зменшити використовувану кількість мийного засобу (не менше 25 г/мл), наприклад можна додавати порошок/гель у бачок.

Також, для досягнення оптимальних результатів миття дотримуйтеся інструкцій, що наведені на коробці мийного засобу.

У разі виникнення додаткових питань звертайтеся до виробників мийних засобів.

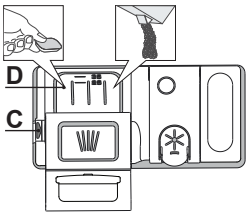

Щоб відкрити дозатор миючого засобу, використовуйте механізм відкривання C. Додавайте миючий засіб тільки у сухий дозатор D. Додайте відповідну кількість миючого засобу для попереднього миття безпосередньо у бачок.

1. Щоб додати належну кількість, при відмірюванні миючого засобу звіртеся з інформацією, наведеною вище. Усередині дозатора D є індикатори, які забезпечують правильне дозування миючого засобу.
2. Видаліть залишки миючого засобу з країв дозатора и закривайте кришку, поки не почуєте клацання.
3. Закрийте кришку дозатора миючого засобу, тягнучи її вгору, поки запірний механізм не зафіксується.

Дозатор миючого засобу автоматично відкривається у потрібний момент відповідно до програми. **Використання миючого засобу, не призначеного для посудомийних машин, може привести до несправності або пошкодження приладу.**

ЩОДЕННЕ ВИКОРИСТАННЯ

1. **ПЕРЕВІРКА ПІДКЛЮЧЕННЯ ВОДИ**
   Переконайтеся, що посудомийна машина підключена до водопроводу і що кран відкритий.
2. **УВІМКНЕННЯ ПОСУДОМИЙНОЇ МАШИНИ**
   Відкрийте дверцята і натисніть кнопку **УВІМК.-ВИМК.**
3. **ЗАВАНТАЖЕННЯ КОШИКІВ** *(див. «ЗАВАНТАЖЕННЯ КОШИКІВ»)*
4. **НАПОВНЕННЯ ДОЗАТОРА МИЮЧОГО ЗАСОБУ**
5. **ВИБІР ПРОГРАМИ І НАЛАШТУВАННЯ ЦИКЛУ**
   Виберіть програму, що найкраще підходить до типу посуду та ступеня його забрудненості *(див.«ОПИС ПРОГРАМ»)*, натиснувши кнопку відповідної **ПРОГРАМИ**.
   Виберіть потрібні опції *(див. «ОПЦІЇ ТА ФУНКЦІЇ»)*. Деякі опції є несумісними з певними програмами.
6. **ПУСК**
   Запустіть цикл миття, натиснувши кнопку **ПУСК/Пауза** (засвітиться індикатор) і зачинивши дверцята протягом 4 сек. Після запуску програми пролунає одноразовий звуковий сигнал. Якщо не зачинити дверцята протягом 4 секунд, пролунає сигнал попередження. У такому разі відчиніть дверцята, натисніть кнопку **ПУСК/Пауза** й знову зачиніть дверцята протягом .4 секунд.
7. **ЗАВЕРШЕННЯ ЦИКЛУ МИТТЯ**
   Про кінець циклу миття повідомляє звуковий сигнал і індикація **END** (КІНЕЦЬ) на дисплеї. Відчиніть дверцята й вимкніть прилад, натиснувши кнопку**УВІМК.-ВИМК.**
   Зачекайте кілька хвилин перед тим, як витягнути посуд, щоб уникнути опіків. Розвантажте кошики, починаючи з нижнього.

Через певний тривалий період простою машина автоматично вимикається , щоб мінімізувати споживання електроенергії. Якщо посуд незначно забруднений або якщо його промивали водою перед тим, як покласти до посудомийної машини, слід відповідно зменшити використовувану кількість мийного засобу.

ЗМІНА ВИКОНУВАНОЇ ПРОГРАМИ

У разі неправильного вибору програми можна змінити її за умови, що виконання програми тільки розпочалося. **СКИНЬТЕ НАЛАШТУВАННЯ** машини: натисніть кнопку **УВІМК./ВИМК.** і утримуйте її понад 3 секунди. Машина вимкнеться. **На передній панелі відобразиться час «0:01».** Закрийте дверцята та зачекайте, доки закінчиться цикл зливу (приблизно 1 хвилина). Відкрийте дверцята та знову увімкніть машину за допомогою кнопки **УВІМК./ВИМК.** і виберіть новий цикл миття та будь-які потрібні параметри.Запустіть цикл миття, натиснувши кнопку **ПУСК/Пауза** й зачинивши дверцята протягом 4 секунд

ДОДАВАННЯ ПОСУДУ

Не вимикаючи машину, обережно відчиніть дверцята, уникаючи розбризкування води (індикатор **ПУСК/Пауза**) почне блимати) **(Остерігайтеся!: гарячої пари!)** і покладіть посуд до посудомийної машини. Натисніть кнопку **ПУСК/Пауза** й зачиніть дверцята протягом 4 сек., виконання циклу продовжиться з того моменту, на якому він був перерваний.

НЕПЕРЕДБАЧЕНІ ВИМКНЕННЯ

Якщо під час циклу миття буде відчинено дверцята або якщо станеться відключення живлення, виконання циклу буде зупинено. **ЛИШЕ ЯКЩО ВИ НАТИСНЕТЕ** кнопку **ПУСК/Пауза** й зачиніте дверцята протягом 4 секунд, виконання циклу продовжиться з того моменту, на якому він був перерваний.

ПОРАДИ І РЕКОМЕНДАЦІЇ

ПОРАДИ

Перед завантаженням кошиків видаліть з посуду усі залишки їжі та очистіть скляні поверхні. **Не потрібно ополіскувати їх заздалегідь під проточною водою.**

Розташовуйте посуд таким чином, щоб він міцно утримувався на місці і не міг перекинутися; і розташовуйте контейнери таким чином, щоб отвори були знизу, а увігнуті/опуклі частини нахилені, для того, щоб вода потрапляла на всі поверхні і вільно стікала.

Попередження: кришки, ручки, піддони і сковорідки з ручками не повинні перешкоджати обертанню розпилювачів.

Кладіть будь-які дрібні предмети у кошик для столових приборів. Дуже забруднений посуд і сковорідки необхідно розміщувати у нижньому кошику, тому що у цій частині машини водяні струмені сильніші, завдяки чому досягається вища продуктивність миття.

Після завантаження посуду у прилад переконайтеся, що розпилювачі можуть вільно обертатися.

НЕПРИДАТНИЙ ПОСУД

- Дерев'яний посуд і столові прибори.
- Тонкий декоративний скляний посуд, вироби декоративно- прикладного мистецтва та антикварний посуд. Їх оздоблення нестійке.
- Частини з синтетичного матеріалу, які не витримують дію високих температур.
- Мідний і олов'яний посуд.
- Посуд, забруднений золою, воском, мастилом або чорнилом.

Кольори скляного оздоблення і алюмінієвих/срібних деталей можуть змінюватися і зникати в процесі миття. Деякі типи скла (наприклад, кришталевий посуд) можуть також стати непрозорими після декількох циклів миття.

ПОШКОДЖЕННЯ СКЛА І ПОСУДУ

- Використовуйте тільки такий скляний і фарфоровий посуд, який згідно рекомендацій його виробника можна безпечно мити у посудомийній машині.
- Використовуйте делікатний миючий засіб, що підходить для посуду.
- Витягайте скляний посуд і столові прилади з посудомийної машини відразу після закінчення циклу миття.

РЕКОМЕНДАЦІЇ ЩОДО ЗАОЩАДЖЕННЯ ЕЛЕКТРОЕНЕРГІЇ

- Якщо побутова посудомийна машина використовується відповідно до інструкцій виробника, **на миття посуду в посудомийній машині зазвичай витрачається МЕНШЕ ЕНЕРГІЇ та води, ніж при ручному митті посуду.**
- Щоб досягти максимальної ефективності посудомийної машини, **рекомендується розпочинати цикл миття після повного завантаження посудомийної машини.** Завантаження побутової посудомийної машини до зазначеної виробником кількості, сприятиме економії енергії та води. Інформацію про правильне завантаження столового посуду можна знайти в розділі «ЗАВАНТАЖЕННЯ КОШИКІВ». У разі часткового завантаження рекомендується використовувати спеціальні опції миття, якщо вони доступні (Половина завантаження/Зона миття/Мультизона), заповнення лише обраних кошиків. Неправильне завантаження або надмірне завантаження посудомийної машини може призвести до збільшення використання ресурсів (таких як вода, енергія та час, а також підвищення рівня шуму), знизивши при цьому продуктивність очищення та сушіння.
- Попереднє ополіскування предметів посуду вручну призводить до збільшення споживання води та енергії і не рекомендується.

ГІГІЄНА

Щоб уникнути виникнення запаху і осаду, який може накопичуватися у посудомийній машині, **щонайменше один раз на місяць необхідно запускати високотемпературну програму.** Щоб очистити прилад, використайте чайну ложку миючого засобу і запустіть цикл без завантаження посуду.

МОРОЗОСТІЙКІСТЬ

Якщо прилад розміщено в місці, де існує ризик замерзання, з нього **необхідно повністю злити воду**. Закрийте водопровідний кран, зніміть вхідний і вихідний шланги та дайте всій воді стекти. **Переконайтеся, що контейнер для солі наповнено розчином солі для регенерації пом'якшувача води,** щоб забезпечити захист прриладу від впливу низьких температур (до -20 °C).

Якщо прилад зберігався на морозі, перед першим запуском його потрібно витримати при температурі 5 °C або вище **щонайменше 24 години**.

ТАБЛИЦЯ ПРОГРАМ

Програма	Опис програм		Стадія сушіння	NaturalDry *)	Доступні опції **)	Тривалість програми миття (г:хв)***)	Споживання води (літрів/цикл)	Споживання електроенергії (кВтг/цикл)
Eco	**Еко** 50°- Програма Еко підходить для очищення помірно забрудненого посуду оскільки вона є найбільш ефективною з точки зору сукупного споживання енергії і води, і оскільки вона використовується для оцінки відповідності екологічних вимог до конструкції в рамках Європейських норм.		√	√	POWER CLEAN ½ + h	4:00	9,5	0,64
A	**Авто Інтенсивна** 65° - Автоматична програма для сильно забруднених каструль і тарілок.	Визначає ступінь забрудненості посуду та відповідно змінює налаштування програми. Коли датчик визначає ступінь забрудненості, на дисплеї з'являється анімоване зображення, а тривалість циклу оновлюється.	√	√	POWER CLEAN ½ + h	2:25 - 3:10	17,0- 25,0	1,30 - 1,70
A	**Авто Змішана** 55° **-** Автоматична програма для посуду зі звичайним рівнем забрудненості з засохлими залишками їжі.		√	√	POWER CLEAN ½ + h	1:20 - 3:20	7,5 - 20,5	0,75 - 1,20
A	**Авто Швидка** 50° - Автоматична програма для посуду зі звичайним і незначним рівнями забрудненості. Щоденний цикл, який забезпечує оптимальну ефективність очищення та сушіння у найкоротший термін.		√	√	POWER CLEAN ½ + h	1:00 - 1:50	8,0 - 16,0	0,70 - 1,10
	Прискорена 45° - Програму рекомендовано застосовувати для невеликої кількості незначно забрудненого посуду без засохлих залишків їжі. Без фази сушіння.		-	√	½ + h	0:30 - 0:40	10,5 - 15,0	0,55 - 0,65
	Кришталь 45° - Програма для крихкого посуду, який є більш чутливим до впливу високих температур, наприклад склянки та чашки.		√	√	½ + h	1:40 - 1:50	12,5 - 17,0	0,95 - 1,20
	Попереднє Замочування - Використовуйте для замочування посуду, який плануєте помити пізніше. У цій програмі не використовуватиметься миючий засіб.		-	√	½ h	0:12	4,5	0,10
	Самоочищення 65° - Програму, призначену для технічного обслуговування посудомийної машини, необхідно виконувати, лише коли посудомийна машина ПОРОЖНЯ, з використанням спеціальних миючих засобів, призначених для обслуговування посудомийної машини.		-	-	h	1:15	12,7	1,10

Дані програми «ЕКО» виміряно у лабораторних умовах відповідно до європейського стандарту EN 60436:2020.
Примітка для контрольно-випробних лабораторій: щодо інформації з умов проведення порівняльних випробувань EN, зверніться за адресою: dw_test_support@europeanappliances.com
Жодна програма не передбачає попередню обробку посуду.
**) Дверцята відкриваються перед завершенням програми. Це передбачено для підвищення ефективності сушіння. Зачекайте, поки на лічильнику часу буде досягнуто значення 00:00, щоб розвантажити посудомийну машину.*
***) Не всі опції можуть бути використані одночасно.*
****) Значення, наведені для інших програм, крім програми «ЕКО», є орієнтовними. Фактичний час може змінюватися у залежності від багатьох факторів, таких як температура і тиск води на впуску, кімнатна температура, кількість миючого засобу, кількість і тип завантаженого посуду, балансування завантаження, додаткові обрані опції і калібрування датчика. Через калібрування датчика тривалість виконання програми може збільшитися на період до 20 хв.*

ОПЦІЇ ТА ФУНКЦІЇ

Відскануйте **QR-код** на вашому приладі, щоб отримати більше інформації.

ОПЦІЇ можна вибрати (або скасувати їх вибір) після вибору програми, натиснувши відповідну кнопку (за наяності загориться світлодіодний індикатор) *(див. ПАНЕЛЬ КЕРУВАННЯ)***. Якщо опція є несумісною з обраною програмою** *(див ТАБЛИЦЯ ПРОГРАМ)*, **відповідний світлодіодний індикатор швидко блимне 3 рази і пролунає звуковий сигнал. Опцію не буде активовано. Якщо вибрати опцію, то час виконання програми, а також обсяг споживання води чи електроенергії можуть змінитися.**

POWER CLEAN® (Павер Клін) - Завдяки додатковим потужним розпилювачам ця опція забезпечує більш ефективніше й більш інтенсивніше миття посуду в конкретній області нижнього кошика. Ця опція рекомендується для миття каструль і горщиків (див. розділ Power Clean®).

ПОЛОВИННЕ ЗАВАНТАЖЕННЯ - Якщо посуду, який необхідно вимити, не дуже багато, рекомендується використовувати режим ПОЛОВИННЕ ЗАВАНТАЖЕННЯ для економії води, електрики або часу (залежно від вибраної програми).
Не забувайте зменшити кількість миючого засобу.

ДОДАТКОВЕ СУШІННЯ - Більш висока температура під час останнього ополіскування, подовжений цикл сушіння, що дозволяє поліпшити цей процес. Використання опції ДОДАТКОВЕ СУШІННЯ збільшує цикл миття.

ТИХЕ МИТТЯ - Підходить для роботи приладу в нічний час. Цю опцію можна використовувати для обмеження шуму під час фаз миття. Тривалість циклу може збільшитися залежно від вибору основного циклу.

ОПОЛІСКУВАННЯ ПРИ БІЛЬШ ВИСОКІЙ ТЕМПЕРАТУРІ - Цю опцію можна використовувати для дезінфікування вимитого посуду. Відбувається збільшення температури ополіскування і до вибраної програми додається антибактеріальне промивання.
Ідеально підходить для очищення посуду та пляшечок для годування. Дверцята посудомийної машини мають бути закритими протягом всього циклу виконання програми, щоб гарантувати зменшення кількості мікробів. **ПОПЕРЕДЖЕННЯ: посуд і тарілки можуть бути дуже гарячим у кінці циклу.**

ТУРБО (TURBO) - завдяки опції ТУРБО можна скоротити час миття на 40% залежно від вибраної основної програми. Споживання електроенергії та води збільшиться**.**

ВІДСТРОЧКА СТАРТУ - Запуск програми може бути відкладено на період від **30** хв. до **24** год.
1. Виберіть програму та потрібні необхідні опції. Натисніть кнопку ВІДСТРОЧКА СТАРТУ (кілька разів) для налаштування затримки запуску програми. Діапазон налаштування часу затримки: від 30 хв. до 24 год. Після значення 24 год. натискання кнопки ВІДСТРОЧКА СТАРТУ вимикає функцію затримки.
2. Натисніть кнопку ПУСК/Пауза й зачиніть дверцята протягом 4 сек. Таймер розпочне зворотний відлік.
3. Після закінчення встановленого часу індикатор згасне, і автоматично почнеться виконання програми.

Функція ВІДСТРОЧКА СТАРТУ недоступна, коли вже розпочато виконання програмид.

ВИЗНАЧЕННЯ ЗАБРУДНЕНОСТІ - Коли датчик визначає ступінь забрудненості, на дисплеї з'являється анімоване зображення (приблизно на 20 хв), а тривалість циклу оновлюється. Ця опція стосується визначення ступеню забрудненості посуду й присутня для всіх циклів (окрім Еко). Налаштування програми змінюються відповідним чином.

Попередження ПЕРЕКРИТО ВОДОПРОВІДНИЙ КРАН - Блимає, коли на впуск не поступає вода або водопровідний кран закритий.

ЧАС НА ПІДЛОЗІ — свічення світлодіодного індикатора, що відбивається від підлоги, показує, скільки часу залишилося до кінця циклу. Світло згасає при кожному відчиненні дверцят. Світло згасає в кінці циклу. Ця функція активна за умовчанням, але її можна деактивувати в «МЕНЮ НАЛАШТУВАНЬ».

ВНУТРІШНЄ ОСВІТЛЕННЯ - Якщо цю функцію активовано, світлодіоди в корпусі автоматично вмикаються/вимикаються, коли користувач, відповідно, відчиняє/зачиняє дверцята. Якщо дверцята залишаються відкритими протягом більш ніж 10 хв., світлодіоди в корпусі вимикаються (щоб вони знову увімкнулися, слід закрити і знову відкрити дверцята).
Ця функція є активною за замовчуванням, але її можна відключити в «МЕНЮ НАЛАШТУВАНЬ».

Природне Сушіння Посуду (Naturaldry) - Це система сушіння, яка автоматично відкриває дверцята під час/після етапу сушіння, щоб забезпечувати високу якість сушіння щодня. Дверцята відчиняються лише за температури, безпечної для ваших кухонних меблів, тому протягом виконання опції Ополіскування при більш високій температурі дверцята залишатимуться заблокованими.
В якості додаткового захисту від випаровування в комплект посудомийної машини входить спеціальна захисна плівка. Щоб подивитися, як встановлювати захисну плівку, див. ПОСІБНИК З МОНТАЖУ. Ця функція є активною за замовчуванням, але її можна відключити в «МЕНЮ НАЛАШТУВАНЬ».

Попередження ВИДАЛЕННЯ НАКИПУ - На внутрішніх компонентах приладу виявлено накопичення вапняного нальоту. Перевірте, чи правильно встановлено **Значення Жорсткості Води** і чи є сіль у відсіку для **солі** (див.ПЕРШЕ ВИКОРИСТАННЯ), після чого запустіть програму Самоочищення з використанням засобу для видалення накипу (рекомендується марка WPro). Після успішного видалення накипу позначка з попередженням згасне.
Якщо не виконати вище зазначені дії, продуктивність приладу погіршиться. Попередження ВИДАЛЕННЯ НАКИПУ почне блимати, а на дисплеї з'явиться напис «**dES**». Якщо не вжити потрібних заходів, машина дозволить запустити тільки певну кількість циклів (вказану біля напису «**dES**»), а тоді пристрій **ЗАБЛОКУЄТЬСЯ** для запобігання пошкодження компонентів — **буде доступна тільки програма Самоочищення**. Для розблокування машини треба буде виконати процедуру видалення накипу. У разі надмірно великої кількості вапняного нальоту цю процедуру, можливо, доведеться виконувати двічі.

ІНВЕРТОРНИЙ ДВИГУН (INVERTER MOTOR)

ЗАВАНТАЖЕННЯ КОШИКІВ

МІСТКІСТЬ: **15** стандартних комплектів посуду

НАЙВИЩА ПОЛИЦЯ

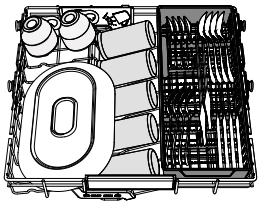
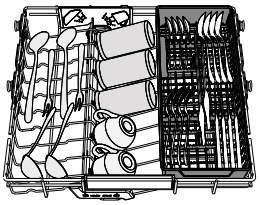
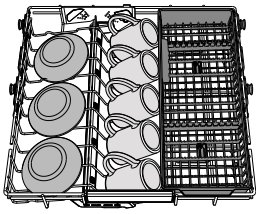

Найвища полиця забезпечує цільову зону миття мисок, кухлів, високих склянок і столових приладів, які ви зазвичай завантажуєте на нижні полиці, звільняючи додаткове місце для решти посуду.

Роздільне розташування столових приборів полегшує їх збирання після миття і дозволяє підвищити ефективність миття та сушіння.

Ножі та інші столові прибори з гострими краями необхідно класти лезами донизу.

ВЕРХНІЙ КОШИК

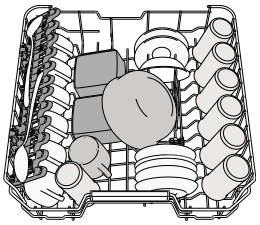

Завантажуйте сюди легкий і крихкий посуд: склянки, чашки, блюдця, низькі салатниці.
Верхній кошик має відкидні опори, які можна встановлювати у вертикальне положення при розміщенні чайних/ десертних блюдець або у нижнє положення для завантаження мисок і контейнерів для харчових продуктів.

(приклад завантаження для верхнього кошика)

РЕГУЛЮВАННЯ ВИСОТИ ВЕРХНЬОГО КОШИКА

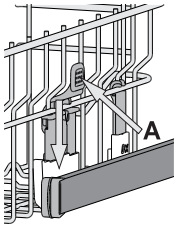

Висоту верхнього кошика можна регулювати: верхнє положення дозволяє розміщувати у нижньому кошику об'ємний посуд, а встановлення більшості відкидних опор у нижньому положенні дозволяє вивільнити більше місця зверху і уникнути зіткнення з посудом, завантаженим у нижній кошик. Верхній кошик оснащено **Регулятором висоти верхнього кошика** (див. малюнок), не натискаючи на важелі підніміть його, просто тримаючи за бічні сторони, поки кошик не опиниться у верхньому положенні. Для повернення у нижнє положення натисніть на важелі **A** на бічних сторонах кошика і перемістіть його вниз.

Настійно рекомендуємо не виконувати регулювання висоти кошика, коли у ньому знаходиться посуд. НІКОЛИ не піднімайте та не опускайте тільки одну зі сторін кошика.

БІЧНІ ПОЛИЧКИ З РЕГУЛЮЄМИМ ПОЛОЖЕННЯМ

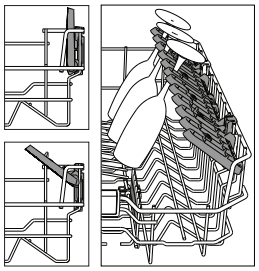

Бічні складані полички можна скласти або розкласти , щоб оптимізувати розташування посуду на решітці. Келихи можна надійно встановити на складаних поличках, вставивши ніжку кожного келиха у відповідний паз. У випадку, якщо верхній кошик знаходиться у верхньому положенні, відкидні клапани не можуть залишатися у вертикальному положенні. Залежно від моделі:

- щоб розкласти полички, необхідно посунути їх вгору і повернути або витягти з засувок і потягнути вниз.
- щоб скласти полички, необхідно повернути їх і посунути вниз або потягнути вгору і прикріпити полички до засувок.

НИЖНІЙ КОШИК

Призначений для каструль, кришок, тарілок, салатниць, столових приборів і т.д. Великі тарілки і кришки мають бути ідеально розміщені з боків, щоб вони не заважали роботі розбризкувача.
Нижній кошик має відкидні опори, які можна використовувати у вертикальному положенні при розміщенні тарілок або у горизонтальному (нижньому) положенні для завантаження каструль і салатниць.

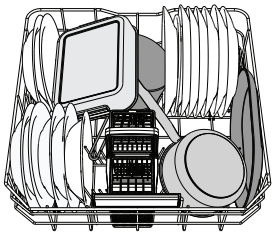
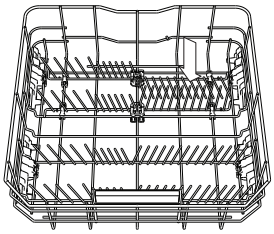

(приклад завантаження для нижнього кошика)

POWER CLEAN® (ВЛАДА ЧИСТА)

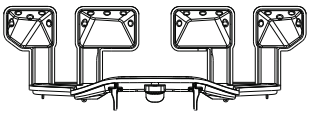
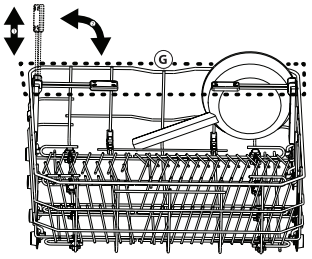

У режимі Power Clean® застосовуються спеціальні водяні струмені в нижній частині камери для більш інтенсивного миття сильно забрудненого посуду. Нижній кошик має містку зону, що являє собою спеціальні висувні тримачі, які можна використовувати для зручного розташування сковорідок з ручками або листів для випічки у вертикальному положенні, завдяки чому вони займають менше місця.
Розташувавши каструлі/горщики у напрямку компонента Power Clean®, активуйте функцію **POWER CLEAN** на панелі.
Як використовувати Power Clean®:

1. Відрегулюйте складані задні тримачі у зоні (**G**) Power Clean® для завантаження посуду.
2. Завантажте каструлі та горщики вертикально під нахилом до зони Power Clean®. Каструлі мають бути обернені до струменів потужного розпилення.

КОШИК ДЛЯ СТОЛОВИХ ПРИБОРІВ


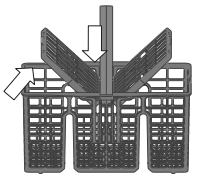

Кошик оснащено верхніми решітками для зручного складання столових приборів. Кошик для столових приборів слід встановлювати лише на передню частину нижнього кошика.
Ножі та інші столові прибори з гострими краями слід розміщувати у кошику для столових приборів вістрям донизу, або їх слід класти горизонтально у відкидні відділення верхнього кошика.

ДОГЛЯД І ТЕХНІЧНЕ ОБСЛУГОВУВАННЯ

УВАГА: Завжди відключайте прилад під час очищення та виконання робіт із технічного обслуговування. У жодному разі не використовуйте легкозаймисті рідини для очищення машини.



ОЧИЩЕННЯ ПОСУДОМИЙНОЇ МАШИНИ

Будь-які плями з внутрішньої сторони приладу можна видалити тканиною, змоченою водою і невеликою кількістю оцту.
Зовнішні поверхні машини та панелі керування можна очистити неабразивною тканиною, змоченою водою. Не використовуйте розчинники або абразивні засоби.

ПОПЕРЕДЖЕННЯ УТВОРЕННЯ НЕПРИЄМНИХ ЗАПАХІВ

Завжди тримайте дверцята нещільно закритими, щоб уникнути утворення і затримання вологи усередині машини.
Регулярно очищуйте ущільнення навколо дверцят і дозатори миючих засобів за допомогою вологої губки. Це дозволить уникнути затримання в ущільненнях їжі, що є основною причиною утворення неприємних запахів.

ПЕРЕВІРКА ШЛАНГУ ПОДАЧІ ВОДИ

Регулярно перевіряйте наливний шланг на предмет ламкості і тріщин. Якщо шланг пошкоджений, замініть його на новий шланг, який можна придбати в Центрі післяпродажного обслуговування або у нашого спеціалізованого дилера. Залежно від типу шлангу виконайте описані далі дії:

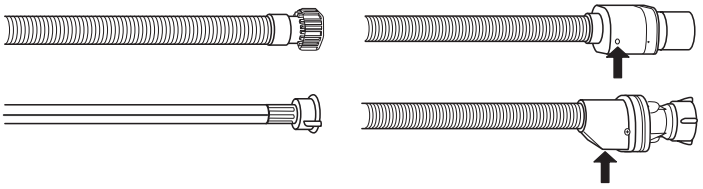

Якщо наливний шланг має прозоре покриття, періодично перевіряйте, чи не з'явилися ділянки з інтенсивнішим кольором. Якщо це так, шланг може протікати та має бути замінений.
Для запірних шлангів: перевірте невеличке оглядове вікно запобіжного клапана (див. за стрілкою). Якщо воно червоне, спрацювала функція запору води. Необхідно замінити шланг на новий.
Щоб викрутити цей шланг, під час викручування натискайте кнопку фіксатора.

ОЧИЩЕННЯ ШЛАНГУ ПОДАЧІ ВОДИ

Якщо водяні шланги нові або не використовувалися протягом тривалого часу, перед приєднанням пустіть по ним воду, щоб переконатися, що виходить чиста вода без будь-яких домішок. Якщо цей запобіжний захід не буде виконано, подачу води може бути заблоковано, через що посудомийна машина може пошкодитися.

ОЧИЩЕННЯ ВУЗЛА ФІЛЬТРУ

Регулярно очищуйте вузол фільтра, щоб не допускати забивання фільтрів і щоб використана вода могла вільно витікати.
Використання посудомийної машини із засміченими фільтрами або сторонніми предметами всередині системи фільтрації або розбризкувачів може призвести до несправності пристрою, зниження якості миття, шумної роботи приладу або збільшення використовуваних ресурсів.
Вузол фільтра складається з трьох фільтрів, які затримують залишки їжі з промивної води і забезпечують рециркуляцію води: для найбільш ефективного миття слід регулярно очищувати їх.
Посудомийну машину не можна використовувати без фільтрів або з незакріпленим фільтром.
Не рідше одного разу на місяць або після кожних 30 циклів перевіряйте блок фільтра і при необхідності ретельно очищуйте його під проточною водою, використовуючи неметалеву щітку і дотримуючись наведених нижче інструкцій:

1. Поверніть циліндричний фільтр **A** у напрямку проти годинникової стрілки і витягніть його *(Мал. 1)*. **У разі повторного встановлення фільтра важлив, щоб два трикутники на детальному зображенні збіглися.**
2. Зніміть фільтр кришки **B**, легко натискуючи на бічні стулки *(Мал. 2)*.
3. Витягніть пластинчастий фільтр з нержавіючої сталі **C** (Мал. 3).
4. У разі виявлення сторонніх предметів (таких як уламки скла, фарфору, кісток, насіння фруктів і т.д.), **будь ласка, обережно видаліть їх.**
5. Перевірте уловлювач і видаліть усі залишки їжі. **НІКОЛИ НЕ ЗНІМАЙТЕ** захисну накладку насосу циклу миття (деталь чорного кольору) *(Мал. 4)*.

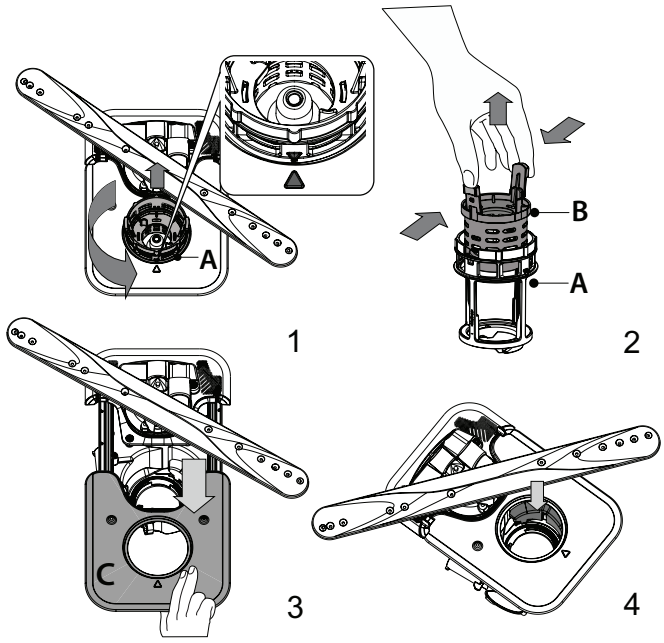

Після очищення фільтрів встановіть вузол фільтра на місце та закріпіть його у цьому положенні належним чином; це дуже важливо для ефективного функціонування посудомийної машини.

ОЧИЩЕННЯ РОЗБРИЗКУВАЧІВ

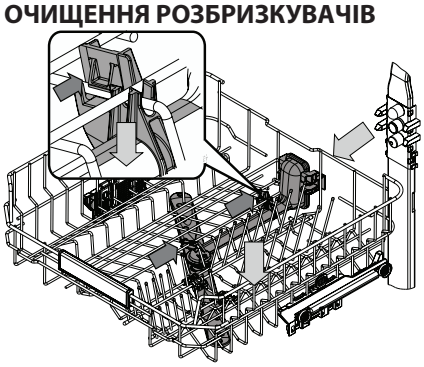

В окремих випадках залишки їжі можуть затвердіти на розбризкувачах і блокувати отвори, призначені для розпилення води. Тому рекомендується час від часу перевіряти розбризкувачі і очищувати їх невеликою неметалевою щіткою.

Верхній розприскувач можна знімати лише разом із патрубком.

Найвища полиця має фіксовану миючу тубу з мийними форсунками, спрямованими вгору. Для чистки ви можете висунути кошик та видалити пінцетом елементи, що могли застрягнути в форсунках.

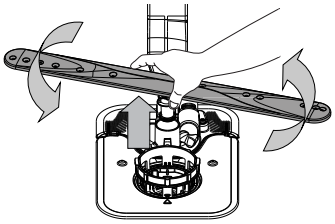

Нижній розприскувач можна зняти, потягнувши його вгору
та повернувши проти годинникової стрілки. Щоб встановити розприскувач на місце, його треба потягнути вниз та повернути за годинниковою стрілкою.

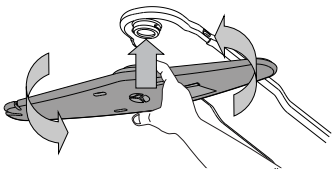

Розпилювач стелі можна зняти, натиснувши на нього знизута повернувши проти годинникової стрілки. Щоб встановити розприскувач на місце, його треба потягнути вгору та повернути за годинниковою стрілкою.

УСУНЕННЯ НЕСПРАВНОСТЕЙ

Якщо посудомийна машина не працює належним чином, перевірте, чи можна усунути проблему, використовуючи наступний список. У разі виникнення інших помилок або проблем звертайтеся до авторизованого сервісного центру, контактні дані якого можна знайти в гарантійному талоні. Запасні частини будуть доступні впродовж терміну до 7 або до 10 років, відповідно до конкретних нормативних вимог.

ПРОБЛЕМИ	МОЖЛИВІ ПРИЧИНИ	РІШЕННЯ
Горить індикатор солі	Контейнер для солі майже порожній.	Заповніть контейнер для солі (докладніші відомості - *див. НАПОВНЕННЯ КОНТЕЙНЕРА ДЛЯ СОЛІ*). За потреби перевірте налаштування жорсткості води - *див. ТАБЛИЦЯ ЖОРСТКОСТІ ВОДИ.*
Блимає індикатор солі	Контейнер для солі порожній.	Якнайшвидше заповніть контейнер для солі. Використання приладу без солі може спричинити пошкодження внутрішніх компонентів.
Горить або блимає індикатор ополіскувача	Дозатор ополіскувача порожній. (Після поповнення індикатор ополіскувача може залишатися ввімкненим ще деякий час).	Наповніть дозатор ополіскувача (докладніші відомості - *див. ЗАПОВНЕННЯ ДОЗАТОРА ОПОЛІСКУВАЧА*).
Горить або блимає індикатор накипу; «**dES**» відображається сигнал попередження про накип.	На внутрішніх компонентах приладу накопичується накип.	Негайно видаліть з приладу накип за допомогою програми Самоочищення та наявного у продажу засобу для видалення накипу *(див. ОПЦІЇ ТА ФУНКЦІЇ)*. Заповніть контейнер для солі. Перевірте налаштування жорсткості води. Якщо не видалити накип, прилад перестане працювати.
Посудомийна машина не запускається або не реагує на команди.	Прилад не підключений до розетки.	Вставте штекер у розетку електроживлення.
	Відключення електропостачання.	З міркувань безпеки посудомийна машина не перезапускатиметься автоматично після подачі живлення. Відчиніть дверцята посудомийної машини, натисніть кнопку ПУСК/Пауза й зачиніть дверцята протягом 4 секунд.
	Дверцята машини не зачинені. Штифт системи Природне сушіння посуду (NaturalDry) не втягується.	Енергійно натискуйте на дверцята, поки не почуєте звук «клацання».
	Цикл переривається, якщо дверцята відчинені понад 4 секунди.	Натисніть кнопку ПУСК/Пауза й зачиніть дверцята протягом 4 секунд.
	Панель керування не реагує на команди, або відображається **F6 E1**.	Вимкніть прилад, натиснувши кнопку УВІМК.-ВИМК./Скидання, приблизно через хвилину увімкніть його знову і перезапустіть програму. Якщо проблема не зникне, від'єднайте прилад на 1 хвилину від електромережі, а потім знову підключіть.
З посудомийної машини не витікає вода. Позначення на дисплеї: **F7 E3** або **F9 E1**	Фільтр закупорений залишками їжі або накипом.	Очистіть фільтр і видаліть з приладу накип *(див. ІНСТРУКЦІЮ З ОЧИЩЕННЯ ВУЗЛА ФІЛЬТРА Й ВИДАЛЕННЯ НАКИПУ)*.
	Перегнуто зливний шланг.	Перевірте зливний шланг *(див. ІНСТРУКЦІЮ З УСТАНОВЛЕННЯ)*.
	Трубу зливної системи заблоковано.	Очістьте трубу зливної системи.
Посудомийна машина породжує надмірний шум.	Посуд брязкає один об одного.	Правильно розташуйте посуд *(див. АВАНТАЖЕННЯ КОШИКІВ)*.
	Утворюється забагато піни.	Неправильно виміряно потрібну кількість миючого засобу, або він не підходить для використання у посудомийних машинах *(див. «НАПОВНЕННЯ ДОЗАТОРА МИЮЧОГО ЗАСОБУ»)*. Перезапустіть поточний цикл, вимкнувши посудомийну машину і увімкнувши її знову. Після цього виберіть нову програму, натисніть кнопку ПУСК/Пауза й зачиніть дверцята протягом 4 секунд. На цьому етапі не додавайте жодного мийного засобу.
	Посуд було неправильно розміщено.	Правильно розташуйте посуд *(див.ЗАВАНТАЖЕННЯ КОШИКІВ)*.
	Фільтр закупорений залишками їжі або накипом.	Очистіть вузол фільтра *(див. «ДОГЛЯД І ТЕХНІЧНЕ ОБСЛУГОВУВАННЯ»)*.
Посуд не очищено.	Посуд було неправильно розміщено.	Правильно розташуйте посуд *(див. ЗАВАНТАЖЕННЯ КОШИКІВ*).
	Коромисла розприскувача не можуть вільно обертатися, їм перешкоджає посуд.	Правильно розташуйте посуд *(див. ЗАВАНТАЖЕННЯ КОШИКІВ)*. Переконайтеся, що верхній кошик займає правильне положення, і за потреби відрегулюйте (підніміть) його.
	Цикл миття занадто м'який.	Виберіть відповідний цикл миття *(див. ТАБЛИЦЯ ПРОГРАМ)*.
	Утворюється забагато піни.	Неправильно виміряно потрібну кількість миючого засобу або він не підходить для використання у посудомийних машинах *(див. НАПОВНЕННЯ ДОЗАТОРА МИЮЧОГО ЗАСОБУ)*.
	Кришку відділення ополіскувача не закрито належним чином.	Переконайтеся, що кришку дозатора ополіскувача закрито.
	Фільтр закупорений залишками їжі або накипом.	Очистіть фільтр і видаліть з приладу накип *(див. «ОЧИЩЕННЯ ВУЗЛА ФІЛЬТРА»)*.
	Контейнер для солі порожній.	Наповніть контейнер для солі *(див. НАПОВНЕННЯ КОНТЕЙНЕРА ДЛЯ СОЛІ)*.
Посудомийна машина не набирає воду. Позначення на дисплеї: **H2O** і ⌀ горить індикатор; лунає звуковий сигнал.	Немає води у системі водопостачання або закритий кран.	Переконайтеся, що є напір у системі водопостачання і що кран відкрито.
	Перегнуто впускний шланг.	Перевірте впускний шланг *(див. «ВСТАНОВЛЕННЯ»)*. Відчиніть дверцята посудомийної машини, натисніть кнопку ПУСК/Пауза й зачиніть дверцята протягом 4 секунд.
	Засмічена сітка на впускному шлангу; її потрібно очистити.	Перевірте й очистьте сітку на впускному шлангу. Відчиніть дверцята посудомийної машини, натисніть кнопку ПУСК/Пауза й зачиніть дверцята протягом 4 секунд.

Посудомийна машина закінчує цикл передчасно. Позначення на дисплеї: **F8 E3**	Фільтр закупорений залишками їжі або накипом.	Очистіть фільтр і видаліть з приладу накип *(див. ІНСТРУКЦІЮ З ОЧИЩЕННЯ ВУЗЛА ФІЛЬТРА Й ВИДАЛЕННЯ НАКИПУ)*.
	Занадто низько розташований зливний шланг або зливання в домашню каналізаційну систему.	Перевірте, чи встановлений на правильній висоті кінець зливного шланга *(див.ВСТАНОВЛЕННЯ*). Перевірте наявність сифона в домашній каналізації, за потреби встановіть запобіжник підсмоктування стічної рідини/клапан впуску повітря.
	Утворюється забагато піни.	Неправильно виміряно потрібну кількість миючого засобу або він не підходить для використання у посудомийних машинах *(див.НАПОВНЕННЯ ДОЗАТОРА МИЮЧОГО ЗАСОБУ)*.
	Повітря у водопроводі.	Перевірте подачу води на предмет витоків або інших проблем, пов'язаних з проникненням повітря в систему.
Посуд погано просушується.	Не використовується ополіскувач, або його кількість недостатня.	Переконайтеся, що дозатор ополіскувача наповнено *(див. ЗАПОВНЕННЯ ДОЗАТОРА ОПОЛІСКУВАЧА*). Самі лише багатофункціональні таблетки не забезпечать такого ефекту просушування, як рідкий ополіскувач.
	Посуд було вивантажено після автоматичного відчинення дверцят, але до фактичного завершення циклу.	Перш ніж вивантажувати посуд, переконайтеся, що цикл завершено *(див. ЩОДЕННЕ ВИКОРИСТАННЯ)*. Для кращого просушування рекомендовано залишити посуд у посудомийній машині з відчиненими дверцятами ще на 15 хвилин після завершення циклу.
	Посуд стоїть занадто рівно.	Якщо ви помітили залишки води в чашках, склянках або мисках, спробуйте завантажувати посуд (особливо у верхній кошик) під більшим нахилом, щоб до початку сушіння більше води стікало вниз.
	У вибраному циклі немає фази сушіння.	Перевіряйте за *ТАБЛИЦЕЮ ПРОГРАМ*, чи має вибрана програма фазу сушіння. Цикл без фази сушіння може не забезпечувати потрібної ефективності сушіння, тому рекомендовано вибрати цикл, який передбачає фазу сушіння.
	Посуд виготовлений з антипригарного матеріалу або пластмаси.	Наявність певної кількості крапель води, що залишаються на матеріалі цього типу, — нормальне явище.
Посуд і скло мають синюватий відтінок, або на них залишились сині сліди.	Дозування ополіскувача є надмірним.	Встановіть нижче значення дозування.
Посуд і скло покриті накипом або білуватим нальотом.	Контейнер для солі порожній.	Якнайшвидше заповніть контейнер для солі. Використання приладу без солі може спричинити пошкодження внутрішніх компонентів.
	Установлено занизьке значення жорсткості води.	Збільште значення *(див.ТАБЛИЦЯ ЖОРСТКОСТІ ВОДИ*).
	Кришку контейнера для солі закрито неправильно.	Перевірте й закрийте кришку контейнера для солі.
	Контейнер для ополіскувача порожній, або вибрано неправильне дозування (ополіскувача замало).	Наповніть дозатор ополіскувача й перевірте налаштування дозування (докладнішу інформацію - *див. ЗАПОВНЕННЯ ДОЗАТОРА ОПОЛІСКУВАЧА*).
На посудомийній машині відображається **F8 E5**	Клапан заблоковано або пошкоджено.	Якщо це можливо, закрийте водопровідний кран. Не вимикайте електроживлення. Викличте спеціаліста.
Витік миючого засобу.	Залежать від типу рідини, що використовується; його можна легко помітити, якщо активована опція затримки.	Невеликі протікання не призведуть до несправності машини. Але їм можна запобігти шляхом заміни типу рідкого миючого засобу або використання таблеток.

З політикою компанії, нормативною документацією, інформацією про замовлення запасних частин та додатковою інформацією про продукт можна ознайомитися:

- Використання QR-коду на вашому виробі.
- Відвідайте наш веб-сайт **docs.whirlpool.eu/docs** і **parts-selfservice.europeanappliances.com**
- Або **зверніться до нашої служби післяпродажного обслуговування клієнтів** (номер телефону зазначено у гарантійному талоні). Звертаючись до центру післяпродажного обслуговування, повідомте коди, зазначені на табличці з паспортними даними виробу.

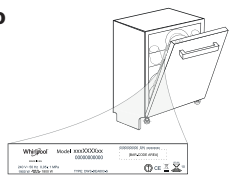

Інформацію про модель можна отримати, скориставшись вказаним на маркуванні енергоефективності QR-кодом. На етикетці також зазначений ідентифікатор моделі, який можна використовувати для перегляду порталу реєстру за адресою: https://eprel.ec.europa.eu

®/TM/ © 2024 Whirlpool. Виробляється за ліцензією.

400020021116
02/2025 ks - Xerox Fabriano