AKP 785 IX

12NC: **857778501500**

GTIN (EAN) kodas: **8003437937934**

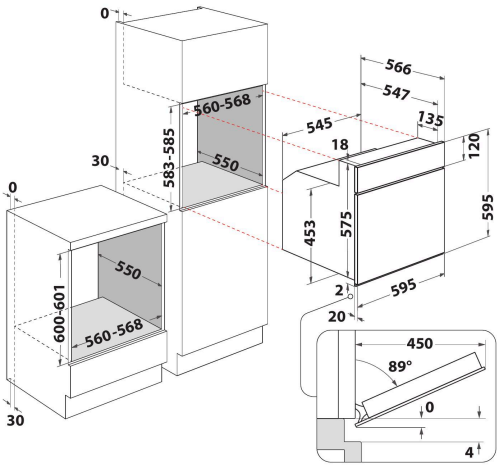

- „SmartClean“
- Energijos klasė A
- 65 l ertmė
- Atitirpinimo funkcija
- Gaminimas su priverstinio oro ventiliatoriumi
- „Turbo“ ventiliatorius
- Grilis
- Lengvai valomas emaliuotas vidus
- „Turbo grill“ funkcija
- Kepinių funkcija
- Tradicinis gaminimas
- Spaudžiamos rankenėlės
- Durų stiklų skaičius: 2
- Išsikišusi rankena
- Laikmatis
- 2500 W grilis
- 1 grotelės

„Whirlpool“ įmontuojama elektrinė orkaitė: „Inox“ spalva, savaiminis išsivalymas - AKP 785 IX

„Whirlpool“ įmontuojamos orkaitės charakteristikos: „SteamClean“ technologija veikia savaiminio išsivalymo ciklu, kuris vienu mygtuko paspaudimu užtikrina puikius valymo rezultatus. Pažangi elektros technologija užtikrina energijos taupymą gaminant maistą. Halogeninė lempa leidžia efektyviau naudoti energiją.

Multifunkction 8
Įvairūs gaminimo metodai. Funkcija „Multifunction 8“ leidžia pasirinkti iš lanksčių gaminimo variantų, kad bet kokiu atveju gautumėte tobulus rezultatus.

SmartClean
Paprastas valymas, nekenkiantis aplinkai. Novatoriška technologija „SmartClean“ kruopščiai ir veiksmingai išvalo jūsų orkaitę per 30 minučių be jokių valiklių. Tiesiog į orkaitės ertmę įpilkite 200 ml vandens, paleiskite ciklą „SmartClean“, tuomet nušluostykite sausa šluoste.

Konvekcija
Išsaugokite skonį. Konvekcijos dėka, orkaitėje įkaitintas oras cirkuliuoja naudojant naujovišką konvekcijos sistemą, suteikiančią sultingus gaminimo rezultatus.

Push-Push įspaudžiamos rankenėlės
Rankenėlės yra įspaudžiamos, todėl tai suteikia patogumo naudojantis ir išskirtinę išvaizdą.

Standartinė ertmė
Ši „Whirlpool“ orkaitė yra su standartinio dydžio ertme.

Energinė klasė
Puikus energijos taupymas. A / A+ energijos klasės orkaitės pasižymi puikiu energijos taupymo lygiu, užtikrindamos mažesnes sąnaudas ir sutaupydamos jūsų išlaidas energijai.

Energinė klasė A
Energijos efektyvumas. Dėl A energijos klasės šis „Whirlpool“ prietaisas leis jums mėgautis idealiais rezultatais ir puikiu energijos sunaudojimu.

AKP 785 IX

12NC: 857778501500

GTIN (EAN) kodas: 8003437937934

Whirlpool
SENSING THE DIFFERENCE

PAGRINDINĖS YPATYBĖS

Produkto grupė	Orkaitė
Komercinis kodas	AKP 785 IX
Pagrindinė gaminio spalva	Nerūdijantis plienas
Konstrukcijos tipas	Integruota
Valdymo tipas	Mechaninis ir elektroninis
Valdymo nustatymų tipas	-
Ar kaitlenčių valdymas integruotas?	Ne
Kokio tipo kaitlentės gali būti valdomos?	-
Automatinės programos	Ne
Srovė (A)	16
Įtampa (V)	220-240
Dažnis (Hz)	50/60
Maitinimo laido ilgis (cm)	120
Kištuko tipas	Ne
Gylis su 90 laipsniu atidarytomis durimis (mm)	-
Gaminio aukštis	595
Gaminio plotis	595
Gaminio gylis	564
Mažiausias nišos aukštis	0
Mažiausias nišos aukštis	0
Nišos gylis	0
Grynasis (neto) svoris (kg)	33
Naudojamas tūris (ertmės)	60
Integruota valymo sistema	Hidrolitinis
Ertmės grotelės	1
Padėklai	2

TECHNINĖS SAVYBĖS

Laikmatis	-
Laiko valdymas	Elektroninis
Laiko nustatymo parinktys	Paleidimas ir sustabdymas
Saugos įtaisas	-
Vidaus apšvietimas	Taip
Ertmės vidaus lempučių skaičius	1
Ertmės vidaus lempučių padėtis	Galinis
Orkaitės bėgeliai	Teleskopinis (-iai)
Ertmės termometras	Ne

ENERGINĖ KORTELĖ
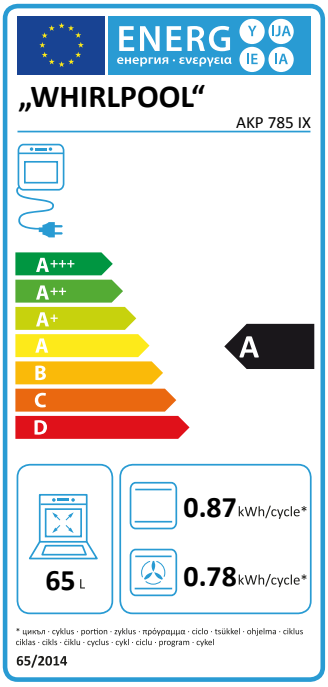
Energijos įvestis	Elektrinis
Ertmės energijos tipas	Elektra
Energijos efektyvumo klasė – NAUJA (2010/30/ES)	A
Energijos suvartojimas ciklui, tradicinis – NAUJA (2010/30/ES)	0.87
Energijos suvartojimas ciklui, priverstinio oro konvenkcija – NAUJA (2010/30/ES)	0.78