WMW57DHMX

12NC: 859991679520

Κωδικός **EAN**: 8003437396953

Whirlpool
SENSING THE DIFFERENCE



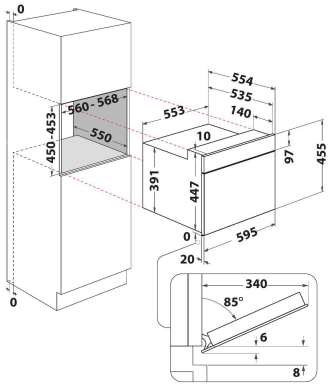

MAIN FEATURES

Ομάδα προϊόντος	Φούρνος μικροκυμάτων
Εμπορικός κωδικός	**WMW57DHMX**
Κύριο χρώμα προϊόντος	**Stainless steel**
Τύπος φούρνου μικροκυμάτων	Μικροκύματα-**Combi**
Τύπος κατασκευής	Εντοιχισμένη
Τύπος ελέγχου	Ηλεκτρονικός
Τύπος διατάξεων ελέγχου και επισήμανσης	**LCD**
Πρόσθετη λειτουργία μαγειρέματος, γκριλ	Ναι
Crisp	**Yes**
Steam	**No**
Πρόσθετη λειτουργία μαγειρέματος, με αέρα	Ναι
Ρολόι	Ναι
Αυτόματα προγράμματα	Ναι
Ύψος προϊόντος	**455**
Πλάτος προϊόντος	**595**
Βάθος προϊόντος	**560**
Ελάχιστο ύψος εσοχής	**450**
Ελάχιστο πλάτος εσοχής	**556**
Βάθος εσοχής	**550**
Καθαρό βάρος	**30.8**
Χωρητικότητα θαλάμου	**40**
Περιστρεφόμενος δίσκος	Ναι
Διάμετρος περιστρεφόμενου δίσκου	**400**
Ενσωματωμένο σύστημα καθαρισμού	**No**

TECHNICAL FEATURES

Ρεύμα	**16**
Τάση	**220-240**
Συχνότητα	**50**
Μήκος καλωδίου ηλεκτρικής παροχής	**135**
Τύπος φις	**Schuko**
Χρονοδιακόπτης	Ναι
Ισχύς γκριλ	**1600**
Τύπος γκριλ	Αντίσταση
-	Ανοξείδωτος χάλυβας
Εσωτερικό φως	Ναι
Πρόσθετη λειτουργία μαγειρέματος, γκριλ	Ναι
Θέση εσωτερικών φώτων	**Ceiling**

ENERGY LABEL

6th Sense / Dynamic Intelligence	**6**η Αίσθηση
Αριθμός επιπέδων ισχύος	**7**
Μέγιστη ισχύς μικροκυμάτων	**900**
Απόψυξη ψωμιού	**Yes**
Jet defrost	**Yes**
Jet start	**Yes**