WHCN 94 F LM X

Hotte décorative murale 90 cm

90

B

POINTS FORTS
- Commande mécanique
- Evacuation extérieur ou recyclage
- Niveau sonore en mode évacuation : min. 51 – max. 66 dB(A)
- 1 filtre à graisse en aluminium (lavable)

inox

WHCN 94 F LM X
EAN 80 03437 23357 9

TYPE D'APPAREIL
- Hotte décorative murale en inox
- Largeur 90 cm
- Evacuation extérieur ou recyclage

CARACTÉRISTIQUES
- Commande mécanique
- Eclairage LED : 2 x 5W
- 3 vitesses d'aspiration
- Interrupteur d'éclairage marche/arrêt

ACCESSOIRES
- 2 Filtre à charbon actif
- 1 filtre à graisse en aluminium (lavable)

ACCESSOIRES EN OPTION
- Accessoire: filtre à charbon actif AMC 072 (en option)
- Nombre de filtres à charbon : 2

CONSOMMATION
- Consommation d'énergie/an : 63,5 kWh
- Classe énergétique B, Efficacité dynamique des fluides A, Efficacité lumineuse A, efficacité des filtres à graisse C
- Efficacité des filtres à graisse : 76
- Efficacité fluidodynamique : 28,9
- Efficacité de l'éclairage : 29

DONNÉES TECHNIQUES
- Débit d'air en mode évacuation : max. **760 m³/h**
- Niveau sonore en mode évacuation : min. 51 – max. 66 dB(A)
- Dimensions du produit (HxLxP) : 1120 x 900 x 509 mm
- Raccordement tuyau d'évacuation 150 mm
- Evacuation au-dessus
- Alimentation électrique : 220-240 V
- Fréquence : 50-60 Hz
- Puissance de raccordement : 255 W
- Dimensions appareil emballé (HxLxP) : 620 x 1020 x 490 mm
- Poids de l'appareil : 11,1 kg
- Poids de l'appareil emballé : 19 kg
- Distance min. de la table de cuisson électrique 500 mm
- Distance min. de la table de cuisson gaz 650 mm

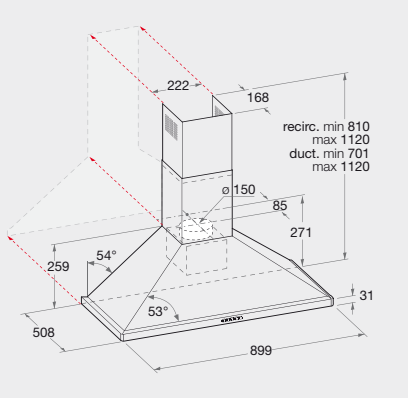

Pour toute information technique, veuillez vous référer aux informations produits EU. Sous réserve de modification des caractéristiques des produits et des prix mentionnés et des erreurs d'impression · L'utilisation/la publication des textes et/ou des images dans d'autres médias ne peut se faire que suite à un accord préalable · État 16.10.2020