GRAZIE PER AVER ACQUISTATO UN PRODOTTO INDESIT

Per ricevere un'assistenza più completa, registrare il prodotto su **www.indesit.com/register**

Prima di utilizzare l'apparecchio, leggere attentamente le istruzioni relative alla sicurezza.

Prima di utilizzare l'apparecchio, è assolutamente necessario rimuovere la staffa di trasporto. Per istruzioni dettagliate sulla rimozione della staffa, consultare la Guida all'installazione.

PANNELLO DI CONTROLLO

1 Manopola di selezione dei programmi
2 Tasto "PUSH & GO" (se previsto)
3 Tasto "Rapido" ***(Nota: se il tasto 3 non è presente, il modello utilizza in sostituzione il tasto 3a)***
4 Tasto "Velocità di centrifuga" (incl. Stop con acqua)
5 Tasto "Temperatura"/Blocco bambini 3 sec
6 Tasto "Avvio/Pausa"
7 Tasto "Ritardo"
8 Tasto "Extra Risciacquo"

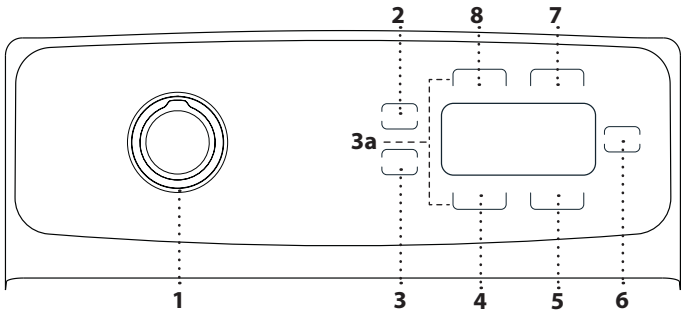

SPIE LUMINOSE
Porta bloccata
Blocco bambini
Ritardo
Errore: rubinetto dell'acqua chiuso

TABELLA DEI PROGRAMMI

Programma	Temperature		Velocità centrifuga max (giri/min)	Carico max (kg)	Durata (ore : min)	Detersivi e additivi			Detersivo consigliato		Umidità residua (%)*	Consumo energetico (kWh)	Acqua totale (l)	Temperatura bucato (°C)
	Impostazione	Intervallo				Prelavaggio	Lavaggio principale	Ammorbidente	Polvere	Liquido				
						I	II	❀						
Pieno carico 59'	60 °C	❀ - 60 °C	1000	6	**	–	●	○	–	✔	–	–	–	–
Misti 59'	30 °C	❀ - 40 °C	800	3	**	–	●	○	–	✔	–	–	–	–
Sintetici 59'	40 °C	❀ - 40 °C	1000	3	**	–	●	○	–	✔	–	–	–	–
Cotone 28'	30 °C	❀ - 90 °C	1000	6	**	–	●	○	–	✔	–	–	–	–
Express 14'	30 °C	❀ - 30 °C	1000	2	**	–	●	○	–	✔	66	0,100	40	23
Risciacquo	–	–	1000	6	**	–	–	○	–	–	–	–	–	–
Centrifuga+Scarico	–	–	1000	6	**	–	–	–	–	–	–	–	–	–
Pulizia cestello	90 °C	90 °C	600	0	**	–	●	–	✔	✔	–	–	–	–
Lana e Delicati	40 °C	❀ - 40 °C	800	1,5	**	–	●	○	–	✔	–	–	–	–
Eco 40-60	40 °C	40 °C - 60 °C	951	6	03:15	–	●	○	✔	✔	59	0,713	52	43
			951	3	02:35	–	●	○	✔	✔	62	0,373	40	34
			951	1,5	02:35	–	●	○	✔	✔	67	0,202	30	26
Sport/Outdoor e Goretex	40 °C	❀ - 40 °C	1000	3	**	–	●	○	–	✔	–	–	–	–
Cotone	40 °C	❀ - 90 °C	1000	6	03:30	–	●	○	✔	✔	62	1,150	85	40
20 °C	20 °C	20 °C	1000	6	03:30	–	●	○	✔	✔	62	0,200	86	25
Sintetici	40 °C	❀ - 60 °C	1000	3	02:15	–	●	○	✔	✔	35	0,550	66	40
Jeans	40 °C	❀ - 40 °C	1000	3	**	–	●	○	✔	✔	–	–	–	–
PUSH & GO (se disponibile)	30 °C	30 °C	1000	3,5	**	–	●	○	✔	✔	–	–	–	–

● Dosaggio richiesto ○ Dosaggio opzionale

Il tempo mostrato dalla lavatrice all'inizio del ciclo fa riferimento alle dimensioni di carico più utilizzate. Di conseguenza, potrebbe essere diverso dai valori per il carico massimo riportati nelle istruzioni per l'uso.

Eco 40-60 - Ciclo di lavaggio di prova in conformità con il regolamento 2019/2014. Il programma più efficiente in termini di consumo di acqua ed energia per il lavaggio di capi di cotone mediamente sporchi.
Solo display: i valori della velocità di centrifuga visualizzati sul display possono differire leggermente da quelli riportati nella tabella.

Per tutti gli istituti di collaudo
Ciclo lungo per cotone: impostare il ciclo di lavaggio Cotone alla temperatura di 40 °C.
Programma Sintetici: impostare il ciclo di lavaggio Sintetici alla temperatura di 30 °C.
Questi dati potrebbero risultare diversi all'interno dell'abitazione a causa di condizioni differenti della temperatura dell'acqua in ingresso, della pressione dell'acqua, ecc. I valori di durata approssimativa dei programmi si riferiscono alle impostazioni predefinite, senza opzioni. I valori riferiti a programmi diversi dal programma Eco 40-60 sono puramente indicativi.

* Alla fine del programma e con la massima velocità di centrifuga selezionabile, con l'impostazione di programma predefinita.

** **La durata del programma viene visualizzata sul display.**

- La tecnologia dei sensori consente di adattare l'acqua, l'energia e la durata del programma allo specifico carico di lavaggio.

DESCRIZIONE DEL PRODOTTO

1. Maniglia coperchio
2. Coperchio
3. Pannello di controllo
4. Cassetto dosatore detersivo
5. Cestello
6. Filtro acqua - dietro lo sportello
7. Leva di mobilità (a seconda del modello)
8. Piedini regolabili (x2)

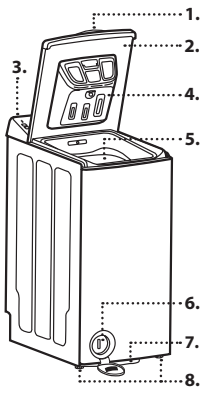

CASSETTO DOSATORE DETERSIVO

Scomparto lavaggio principale II
Detersivo per lavaggio principale, antimacchia o ammorbidente.

Scomparto prelavaggio I
Detersivo per prelavaggio.

Scomparto ammorbidente ❀
Ammorbidente per tessuti. Amido liquido. Candeggina.

Versare l'ammorbidente, l'amido o la soluzione di candeggina senza superare il segno "max".

Tasto di sblocco / chiusura
Premere e rimuovere la vaschetta per pulirla.
Per chiudere la vaschetta, premere fino a sentire uno scatto.

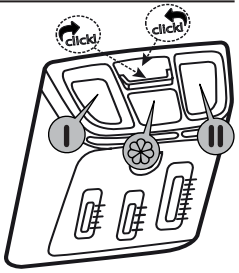

PROGRAMMI



Per scegliere il programma più adatto al tipo di bucato, rispettare sempre le istruzioni riportate sulle etichette dei capi da lavare. Il valore indicato nel simbolo della bacinella indica la temperatura massima possibile per il lavaggio dell'indumento.

Pieno carico 59'
Adatto al lavaggio a pieno carico di indumenti di cotone, moderatamente sporchi, in 59 minuti.

Misti 59'
Per il lavaggio di indumenti resistenti di cotone, lino, fibre sintetiche e fibre miste con un livello di sporco medio/basso.

Sintetici 59'
Per il lavaggio di indumenti sporchi in fibre sintetiche (poliestere, poliacrilico, viscosa, ecc.) o in fibre miste cotone/sintetiche in 59 minuti.

Cotone 28'
Per il lavaggio rapido di indumenti poco sporchi. Il ciclo dura solo 28 minuti e permette di risparmiare tempo ed energia.

Express 14'
Questo programma è adatto per lavare in poco tempo capi in cotone poco sporchi o senza macchie, ma non per asciugamani e indumenti di cotone pesanti. È possibile ridurre la durata del programma e portarla a 14 minuti selezionando la funzione di lavaggio rapido. Selezionando la funzione di lavaggio rapido sarà possibile lavare al massimo 2 (due) kg di biancheria.

Risciacquo
Programma separato di risciacquo e centrifuga intensiva. Per tessuti resistenti.

Centrifuga+Scarico
Centrifuga il carico e svuota il cestello dall'acqua. Per tessuti resistenti.

Pulizia cestello
Pulire il cestello periodicamente, almeno una volta ogni 1-2 mesi, per garantire una corretta igiene. Prima dell'inizio del programma viene emesso un getto di vapore che contribuisce a sciogliere eventuali residui presenti nel cestello. Assicurarsi che la lavatrice sia completamente vuota prima di avviare il programma. Per ottenere risultati migliori, utilizzare un anticalcare in polvere (prodotto per la pulizia del cestello) adatto alla lavatrice selezionando la funzione per il detersivo in polvere. Al termine del programma, lasciare aperta la porta di carico per far asciugare la superficie interna della lavatrice.
⚠Questo programma non è adatto al lavaggio. Si tratta di un programma per la manutenzione. Non avviare questo programma se la lavatrice non è completamente vuota. Quando l'utente cerca di metterla in funzione, la lavatrice rileva automaticamente la presenza del carico e potrebbe uscire dal programma o farlo ripartire a seconda del modello. Se il programma viene fatto ripartire, la pulizia non verrà effettuata in modo efficace.
⚠Questo programma non prevede l'uso di detersivo in CAPSULE.

Lana e Delicati
Tutti gli indumenti in lana possono essere lavati con il programma "Lana", anche quelli in cui l'etichetta indica "solo lavaggio a mano". Per un risultato ottimale, utilizzare detersivi specifici e **non superare la quantità max (kg) indicata**.
Indicato anche per il lavaggio di indumenti molto delicati. Si consiglia di lavare i capi a rovescio.

Eco 40-60
Per il lavaggio di capi di cotone mediamente sporchi, lavabili a 40 °C o 60 °C, tutti nello stesso ciclo. È il programma standard per il lavaggio del cotone e il più efficiente in termini di consumo di acqua ed energia.
⚠Il ciclo funziona solo a 40 °C come da regolamento.

Sport/Outdoor e Goretex
Per il lavaggio di indumenti sportivi poco sporchi (tute, pantaloncini, ecc.). Per risultati ottimali, si consiglia di non superare il carico massimo indicato nella "TABELLA DEI PROGRAMMI". Si consiglia di utilizzare un detersivo liquido e di aggiungere la quantità adatta al mezzo carico.

Cotone
Indumenti di cotone pesante e con livello di sporco medio/alto.

20 °C
Per il lavaggio di capi in cotone poco sporchi alla temperatura di 20 °C.

Sintetici
Per il lavaggio di indumenti sporchi in fibre sintetiche (poliestere, poliacrilico, viscosa, ecc.) o in fibre miste cotone/sintetiche.

Jeans
Lavare i capi a rovescio e utilizzare un detersivo liquido.

PRIMO UTILIZZO

⚠**Non usare detersivo in CAPSULE in questa fase.**
Per rimuovere eventuali residui di fabbricazione, selezionare il programma "Cotone" alla temperatura di 90 °C. Versare una piccola quantità di detersivo in polvere nello scomparto del lavaggio principale ❙❙ del cassetto dosatore (massimo 1/3 della quantità di detersivo consigliata dal produttore per un bucato poco sporco). Avviare il programma **senza carico.**

DISPLAY

Il display è utile durante la programmazione della lavatrice e fornisce molte informazioni.

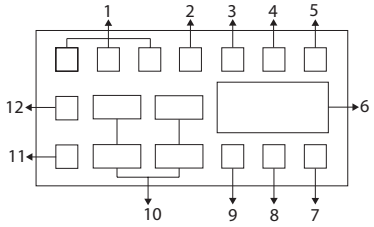

1. Spie delle funzioni ausiliarie
2. Spia No acqua
3. Simbolo Blocco porta attivo
4. Ritardo attivato
5. Spia Avvio/Pausa
6. Informazioni sulla durata
7. Simbolo della temperatura
8. Simbolo Blocco bambini abilitato
9. Spia della funzione ausiliaria
10. Spie della velocità di centrifuga
11. Spia No centrifuga
12. Spia Stop con acqua

! Le immagini utilizzate in questa sezione per la descrizione della lavatrice sono schematiche e non forniscono un'esatta rappresentazione delle caratteristiche.

USO QUOTIDIANO

Preparare il bucato secondo le raccomandazioni riportate nella sezione "SUGGERIMENTI UTILI". Caricare il bucato, chiudere la porta del cestello e verificare che sia chiusa correttamente. Versare il detersivo e gli eventuali additivi. Rispettare il dosaggio consigliato sulla confezione del detersivo. Chiudere il coperchio. Ruotare la manopola di selezione dei programmi fino al programma desiderato e selezionare un'opzione, se necessario. Il display mostra la durata del programma selezionato in ore e minuti. È possibile modificare la temperatura e la velocità della centrifuga premendo il tasto "Temperatura" o il tasto "Centrifuga". Aprire il rubinetto e premere il tasto "Avvio/Pausa" ⏯ per avviare il ciclo di lavaggio. La spia "Avvio/Pausa" ⏯ si accende sul display e la porta viene bloccata. A causa delle variazioni di carico e di temperatura dell'acqua in ingresso, il tempo rimanente viene ricalcolato in determinate fasi del programma.

MESSA IN PAUSA O MODIFICA DI UN PROGRAMMA IN CORSO

Premere il tasto Avvio/Pausa per passare alla modalità pausa. Sul display lampeggerà il simbolo Avvio/Pausa.
Quando il programma corrente è in corso sarà possibile cambiare programma, a meno che non sia abilitata la funzione Blocco bambini. Questa operazione annullerà il programma corrente.
Inserire il bucato dopo l'avvio del programma: Dopo aver premuto il tasto Avvio/Pausa, se il livello dell'acqua nella lavatrice è corretto la funzione Blocco porta verrà disattivata; a questo punto sarà possibile aprire la porta e introdurre i capi. Quando la funzione Blocco porta viene disattivata, la relativa icona sul display si spegne. Dopo aver introdotto i capi nella lavatrice, chiudere la porta e premere di nuovo il tasto Avvio/Pausa per far ripartire il ciclo di lavaggio.
Dopo aver premuto il tasto Avvio/Pausa, se il livello dell'acqua nella lavatrice non è corretto non sarà possibile disattivare la funzione Blocco porta e la relativa icona sul display resterà accesa.
Se la temperatura dell'acqua nella lavatrice è superiore a 50 °C, la funzione Blocco porta non potrà essere disattivata per motivi di sicurezza, anche se il livello dell'acqua è corretto.

SPIA BLOCCO PORTA

La porta di carico della lavatrice è dotata di un sistema di blocco che ne evita l'apertura se il livello dell'acqua non è corretto. Quando la porta di carico è bloccata, sul display compare il simbolo "Porta bloccata".

FINE DEL PROGRAMMA

Una volta completato il programma, sul display compare il simbolo "End" (Fine).
Se non viene premuto alcun tasto per 10 minuti, la lavatrice passa alla modalità di spegnimento. Il display e tutte le spie si spengono.
Premendo il tasto On/Off, verranno visualizzate le fasi del programma completate.

OPZIONI

! Quando la combinazione tra il programma e l'opzione o le opzioni supplementari non è possibile, le spie si spengono automaticamente.
! Le combinazioni di opzioni non adatte vengono deselezionate automaticamente.

PUSH & GO (se disponibile)
Per avviare il programma PUSH & GO, tenere premuto il tasto corrispondente per 2 secondi. La spia si illumina quando il programma viene avviato. Questo programma è ideale per tessuti di cotone o sintetici. Il lavaggio viene effettuato a una temperatura di 30 °C con una velocità di centrifuga massima di 1.000 giri/min. Carico massimo 3,5 kg (durata ciclo 59 min).
Come funziona?
1. Introdurre il bucato (capi in cotone e/o sintetici) e chiudere l'oblò.
2. Versare il detersivo e gli eventuali additivi.
3. Avviare il ciclo tenendo premuto per 2 secondi il tasto PUSH & GO. La relativa spia di segnalazione si accenderà e l'oblò si bloccherà (si illuminerà il simbolo).
N.B.: avviando il lavaggio con il tasto PUSH & GO si attiva un ciclo di lavaggio automatico non personalizzabile consigliato per i capi in cotone e sintetici. Questo ciclo non consente di impostare altre opzioni. Per aprire l'oblò mentre un ciclo automatico è in esecuzione, premere il tasto AVVIO/PAUSA ; se il simbolo dell'oblò bloccato è spento, l'oblò può essere aperto. Premere di nuovo il tasto AVVIO/PAUSA per far ripartire il ciclo dal punto in cui era stato interrotto.
4. Al termine del programma, sul display viene visualizzato il messaggio "End" (Fine).

Rapido (se previsto)
In presenza di capi poco sporchi, per ridurre la durata basta premere il tasto "Rapido" per i programmi compatibili.
Selezionando questa funzione è possibile ridurre del 50% la durata dei programmi.

Centrifuga (incl. Stop con acqua)
Quando viene selezionato un nuovo programma, la velocità di centrifuga consigliata per il programma selezionato viene mostrata in corrispondenza della spia Velocità di centrifuga. Il valore della velocità di centrifuga consigliata potrebbe non coincidere con il valore massimo selezionabile per il programma corrente.
Per modificare la velocità di centrifuga, premere il tasto Regolazione velocità di centrifuga. La velocità di centrifuga diminuirà gradualmente. A questo punto, sul display verrà visualizzata l'opzione "Stop con acqua" oppure l'opzione "No centrifuga", a seconda del modello del prodotto. Se si decide di non tirare fuori dalla lavatrice i capi subito dopo la fine del programma, utilizzare la funzione Stop con acqua per evitare che possano sgualcirsi in assenza di acqua nel cestello. Con questa funzione, i capi resteranno in ammollo nell'acqua utilizzata per l'ultimo risciacquo. Per far partire la centrifuga dopo aver utilizzato la funzione Stop con acqua:
1. Regolare la velocità di centrifuga.
2. Premere il tasto Avvio/Pausa. Il programma ripartirà. La lavatrice scaricherà l'acqua e avvierà la centrifuga.
Per scaricare l'acqua al termine del programma senza effettuare la centrifuga, utilizzare la funzione No centrifuga.
Dopo l'avvio del programma sarà possibile modificare la velocità di centrifuga se le fasi di lavaggio consentono di farlo. In caso contrario, non sarà possibile effettuare modifiche.

Temperatura
Quando viene selezionato un nuovo programma, la temperatura consigliata per il programma viene mostrata in corrispondenza della relativa spia. Il valore della temperatura consigliata potrebbe non coincidere con il valore massimo selezionabile per il programma corrente. Per modificare la temperatura, premere il tasto Regolazione temperatura. La temperatura diminuirà gradualmente. È possibile modificare la temperatura anche dopo l'inizio del programma. Tuttavia, questa opzione è disponibile solo in alcune fasi del lavaggio.

Ritardo
Quando viene selezionata la funzione Ritardo, il tempo mancante all'avvio del programma è espresso in ore (ad es., 1h, 2h), mentre il tempo richiesto per completare il programma dopo l'avvio è espresso in ore e minuti (ad es., 01:30). Con la funzione Ritardo è possibile ritardare la fine di un programma fino a un massimo di 24 ore. Dopo aver premuto il tasto Ritardo viene visualizzato il tempo stimato per la fine del programma. Se è stato impostato un valore per la partenza ritardata, si illuminerà la spia Ritardo. Per attivare la funzione Ritardo e completare il programma al termine dell'intervallo di tempo indicato, premere il tasto Avvio/Pausa dopo aver indicato la durata.
Per annullare la funzione Ritardo, spegnere e riaccendere la lavatrice ruotando la manopola di selezione del programma e portandola nella posizione On/Off.

Extra Risciacquo
Questa funzione consente di effettuare un ulteriore risciacquo oltre a quello già effettuato dopo il ciclo di lavaggio principale. In questo modo sarà possibile ridurre il rischio di irritazione per le pelli sensibili (ad esempio per bambini o soggetti allergici) causato dalla presenza di residui di detersivo sul bucato.

BLOCCO BAMBINI 3 sec

È possibile bloccare i tasti del pannello di controllo per impedire che vengano usati in modo improprio (ad esempio da bambini). Tenere premuto il rispettivo tasto funzione ausiliaria per 3 secondi. Al termine del conto alla rovescia "3-2-1", sul display compare il simbolo Blocco bambini. Se viene mostrato questo avviso, sarà possibile rilasciare il tasto funzione ausiliaria 3. Tenere premuto il rispettivo tasto funzione ausiliaria per 3 secondi per disattivare il blocco bambini. Al termine del conto alla rovescia "3-2-1", il simbolo Blocco bambini non compare più sul display.

CANDEGGIO

Lavare la biancheria con il programma desiderato, Cotone o Sintetici, aggiungendo una dose adeguata di candeggina nella vaschetta dell'ammorbidente (chiudere il coperchio con attenzione). Subito dopo la fine del programma, ruotare la manopola di selezione dei programmi e avviare nuovamente il programma desiderato per eliminare eventuali odori residui di candeggina; è possibile aggiungere ammorbidente. ***Non versare mai la candeggina insieme all'ammorbidente nella vaschetta.***

SUGGERIMENTI UTILI

Suddividere il bucato secondo i seguenti criteri:
Tipo di tessuto/indicazioni riportate sull'etichetta (cotone, misti, sintetici, lana, capi da lavare a mano). Colorati (separare i capi bianchi da quelli colorati, lavare separatamente i capi colorati nuovi). Delicati (lavare in un sacchetto di stoffa o in una federa con cerniera i capi di piccole dimensioni, ad esempio calze di nylon, e gli indumenti con ganci come i reggiseni).

Svuotare le tasche
Oggetti come monete o accendini possono danneggiare il bucato oltre che il cestello.

Interno dell'apparecchio
Se si esegue raramente o non si esegue mai il lavaggio della biancheria a 90 °C, si raccomanda di avviare di tanto in tanto un programma a 90 °C senza carico, aggiungendo una piccola dose di detersivo, per mantenere pulito l'interno dell'apparecchio.

Seguire le raccomandazioni per dosaggio/additivi
Per ottimizzare il risultato del lavaggio, evitare il deposito di residui di detersivo sul bucato (che possono irritare la pelle) e risparmiare denaro, evitando gli sprechi dovuti all'uso di detersivo in eccesso

Usare temperature basse e durate più lunghe
I programmi più efficienti in termini di consumo energetico sono di solito quelli a temperature più basse e con una durata più lunga.

Rispettare le dimensioni di carico
Per risparmiare acqua ed energia, caricare la lavatrice senza superare la capacità di carico indicata nella "TABELLA DEI PROGRAMMI".

Rumorosità e umidità residua
Sono influenzati dalla velocità della centrifuga: quanto più è alta la velocità nella fase di centrifuga, tanto più è alto il livello di rumorosità e bassa l'umidità residua.

PULIZIA E MANUTENZIONE

Per le operazioni di pulizia e manutenzione, spegnere la lavatrice e scollegarla dall'alimentazione elettrica. Non utilizzare liquidi infiammabili per pulire la lavatrice. Pulire ed eseguire periodicamente la manutenzione della lavatrice (almeno 4 volte l'anno).

Pulizia della superficie esterna della lavatrice
Utilizzare un panno morbido umido per pulire le parti esterne della lavatrice. Non utilizzare detergenti per vetri o generici né polveri abrasive o simili per pulire il pannello di controllo: queste sostanze potrebbero danneggiare i caratteri stampati.

Cassetto dosatore detersivo
Pulire periodicamente, almeno tre o quattro volte l'anno, per impedire l'accumulo di detersivo:
Premere il tasto di sblocco per sbloccare il cassetto dosatore ed estrarlo. Nel dosatore potrebbe rimanere una piccola quantità di acqua, quindi non inclinarlo. Lavare il cassetto con acqua corrente. Per la pulizia rimuovere il tappo del sifoncino sul retro della vaschetta. Se è stato rimosso, riposizionare il tappo del sifoncino nel dosatore. Reinstallare il dosatore collocando le linguette inferiori del dosatore all'interno delle relative aperture sul coperchio e spingendo il dosatore contro il coperchio fino a quando non si blocca in sede.

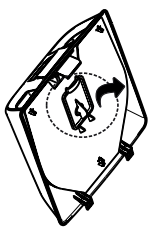

Premere il tasto di chiusura fino a sentire uno scatto.
Assicurarsi che il cassetto dosatore sia stato reinstallato in modo corretto.

Controllo del tubo di alimentazione dell'acqua
Verificare periodicamente che il tubo di ingresso dell'acqua non presenti eventuali punti di fragilità o fessure. Se risulta danneggiato, sostituirlo con un tubo nuovo disponibile tramite il nostro servizio di assistenza post-vendita o un rivenditore specializzato. A seconda del tipo di tubo: se il tubo di ingresso ha un rivestimento trasparente, controllare periodicamente se il colore è diventato più scuro in alcuni punti. In questo caso, il tubo può presentare una perdita e deve essere sostituito. Tubi di arresto dell'acqua (se disponibili): controllare la finestrella di ispezione della valvola di sicurezza (vedi la freccia). Se è rossa, indica che è stata avviata la funzione di arresto dell'acqua: sostituire il tubo con uno nuovo. Premere il tasto di sblocco (se presente) mentre si svita il tubo.

Pulizia dei filtri a rete del tubo di alimentazione dell'acqua
Controllare e pulire periodicamente (almeno due o tre volte l'anno).
Chiudere il rubinetto e allentare il tubo di ingresso sul rubinetto. Pulire il filtro a rete interno e riavvitare il tubo di ingresso dell'acqua sul rubinetto. Svitare quindi il tubo di ingresso sul retro della lavatrice. Estrarre il filtro a rete dal collegamento della lavatrice utilizzando pinze universali e pulirlo. Riposizionare il filtro a rete e riavvitare il tubo di ingresso. Aprire il rubinetto per assicurarsi che i collegamenti siano completamente a tenuta.

Pulizia del filtro dell'acqua/scarico dell'acqua residua
La lavatrice è dotata di una pompa autopulente. Il filtro trattiene oggetti come bottoni, monete, graffette, ecc. eventualmente dimenticati nel bucato. Se si è utilizzato un programma di lavaggio ad alta temperatura, aspettare che l'acqua si raffreddi prima di scaricarla. Pulire il filtro dell'acqua periodicamente per evitare che possa intasarsi e impedire di scaricare correttamente l'acqua. Se l'acqua non viene scaricata, verificare che il tubo di scarico non sia ostruito.

Aprire con una moneta lo sportello del filtro. Collocare un contenitore ampio e piatto sotto il filtro dell'acqua per raccogliere l'acqua di scarico. Ruotare lentamente il filtro in senso antiorario finché l'acqua non defluisce verso l'esterno. Lasciare defluire l'acqua senza rimuovere il filtro. Una volta riempito il contenitore, chiudere il filtro dell'acqua ruotandolo in senso orario. Svuotare il contenitore. Ripetere la procedura fino a quando tutta l'acqua è stata scaricata. Posizionare uno straccio di cotone sotto il filtro dell'acqua affinché assorba l'acqua residua. Estrarre il filtro dell'acqua ruotandolo in senso antiorario. Pulire il filtro dell'acqua (eliminando i residui presenti e lavandolo sotto l'acqua corrente) e lo scomparto del filtro. Assicurarsi che la girante della pompa (all'interno dell'alloggiamento dietro il filtro) non sia ostruita. Inserire il filtro dell'acqua e chiudere lo sportello del filtro: reintrodurre il filtro dell'acqua ruotandolo in senso orario. Assicurarsi di ruotarlo fino in fondo. Per verificare la tenuta del filtro dell'acqua, è possibile versare circa 1 litro d'acqua all'interno del cestello e controllare che il filtro non presenti perdite. Quindi chiudere lo sportello del filtro.

Guarnizione del coperchio
Verificare periodicamente le condizioni della guarnizione del coperchio e pulirla con un panno umido.

Come recuperare un oggetto caduto tra cestello e vasca
Nel caso in cui cada accidentalmente un oggetto tra il cestello e la vasca, è possibile recuperarlo grazie a uno dei trascinatori rimovibili del cestello. Scollegare la lavatrice dall'alimentazione elettrica. Rimuovere il bucato dal cestello. Chiudere le alette del cestello e ruotare il cestello di mezzo giro (figura **a**). Utilizzando un cacciavite, esercitare pressione sull'estremità in plastica e contemporaneamente far scorrere il trascinatore da sinistra a destra (figure **b**, **c**) manualmente fino a quando non cadrà nel cestello. Aprire il cestello. L'oggetto può essere recuperato attraverso l'apertura nel cestello. Riposizionare il trascinatore dall'interno del cestello: collocare la punta in plastica sopra l'apertura a destra del cestello (figura **d**). Quindi far scorrere il trascinatore in plastica da destra a sinistra fino allo scatto. Richiudere le alette del cestello, ruotare il cestello di mezzo giro e controllare la posizione di tutti i punti di aggancio. Collegare di nuovo la lavatrice all'alimentazione elettrica.

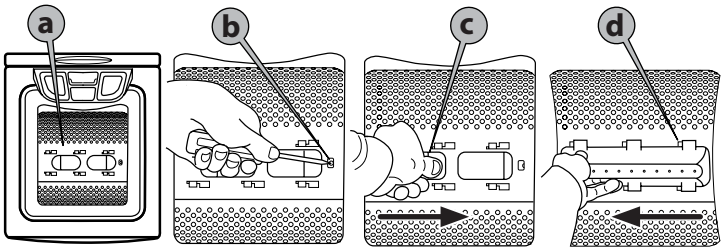

TRASPORTO E SPOSTAMENTI

Estrarre la spina dalla presa di rete e chiudere il rubinetto dell'acqua. Scollegare il tubo di ingresso dal rubinetto dell'acqua e rimuovere il tubo di scarico dal punto di scarico. Far defluire tutta l'acqua residua dai tubi e dalla lavatrice, e fissarli per evitare che si danneggino durante il trasporto. Per agevolare lo spostamento dell'apparecchio, estrarre leggermente a mano la leva di mobilità situata in basso nella parte anteriore (se presente nel modello in uso). Spingere con il piede la lavatrice verso l'esterno fino al punto di arresto. Riportare quindi la leva di mobilità nella posizione di stabilità originaria. Riposizionare la staffa di trasporto. Seguire in ordine inverso le istruzioni per la rimozione della staffa di trasporto riportate nella GUIDA ALL'INSTALLAZIONE.

PROBLEMI E SOLUZIONI

La lavatrice potrebbe non funzionare correttamente per vari motivi. Prima di contattare il servizio di assistenza post-vendita, si raccomanda di controllare se è possibile risolvere facilmente il problema consultando l'elenco di seguito riportato.

Anomalie:	**Cause possibili/Soluzione:**
La lavatrice non si accende e/o il programma non si avvia.	• La spina non è inserita nella presa di corrente o non è inserita abbastanza a fondo da stabilire un contatto. • Si è verificata un'interruzione di corrente. • Il coperchio non è chiuso correttamente. • È stata attivata la funzione "Blocco bambini" 3 sec (se presente). • La lavatrice si è spenta automaticamente per risparmiare energia prima dell'inizio del programma o dopo la fine del programma. Per accendere la lavatrice, ruotare la manopola di selezione dei programmi prima su "Off/O" e quindi di nuovo sul programma desiderato.
Il ciclo di lavaggio non si avvia oppure si arresta dopo l'avvio.	• Il tasto "Avvio/Pausa" ▶II non è stato premuto. • Il rubinetto dell'acqua non è aperto. • È stata impostata la funzione "Ritardo". • Il tubo di scarico potrebbe essere ostruito.
L'apparecchio si arresta durante il programma e la spia "Avvio/Pausa" lampeggia sul display.	• Il programma è stato modificato: riselezionare il programma desiderato e premere "Avvio/Pausa" ▶II.
L'apparecchio vibra.	• La lavatrice non è in piano. • La staffa di trasporto non è stata rimossa; è necessario rimuoverla prima di utilizzare la lavatrice.
I risultati della centrifuga finale non sono soddisfacenti. La biancheria è ancora molto bagnata.	• Lo sbilanciamento del carico durante la centrifuga ha impedito la fase di centrifuga per evitare danni alla lavatrice. È il motivo per cui la biancheria è ancora molto bagnata. I motivi dello sbilanciamento possono essere i seguenti: carico molto ridotto (pochi capi piuttosto grandi o assorbenti, ad esempio asciugamani) o capi grandi/pesanti. • Se possibile, evitare i carichi di piccole dimensioni. • Il tasto "Centrifuga" è stato impostato su una velocità bassa.
Si accende la spia "Rubinetto dell'acqua chiuso".	• L'apparecchio non riceve alcun flusso d'acqua o il flusso d'acqua non è sufficiente.

ACCESSO AL CONTATORE CICLI

Quando l'apparecchio è spento, tenere premuti a lungo i tasti funzione ausiliaria 5 e 8: partirà un conto alla rovescia "3-2-1" e l'apparecchio mostrerà **il numero totale di cicli di lavaggio completati**.
Subito dopo verranno visualizzati eventuali codici di guasto. Verificare le informazioni riportate sullo schermo nella tabella seguente.

Informazioni sullo schermo	*Causa*	*Soluzione*
Err	Algoritmo di sicurezza attivato sull'apparecchio.	• Attendere che il messaggio non venga più visualizzato. Premere i tasti funzione ausiliaria 5 e 8, quindi verificare le informazioni riportate sullo schermo.
SC	Problema non risolto durante la verifica.	• Rivolgersi al servizio di assistenza autorizzato.
E5	Tubo di scarico ostruito. Possibile ostruzione nel filtro della pompa.	• Verificare e pulire il tubo di scarico. • Pulire il filtro della pompa. Vedere la sezione "Scarico dell'acqua residua e pulizia del filtro della pompa". Effettuare una prova avviando la centrifuga. Se il problema persiste, contattare l'assistenza.
E8	La lavatrice non carica acqua.	• Aprire il rubinetto. • Verificare che l'acqua scorra regolarmente. • Controllare che il tubo dell'acqua non sia piegato e, in caso contrario, raddrizzarlo. • Pulire il filtro della pompa. Vedere la sezione "Scarico dell'acqua residua e pulizia del filtro della pompa". • Chiudere il pannello anteriore della lavatrice. Assicurarsi che il pannello sia ben chiuso. Provare a riavviare la lavatrice. Se il problema persiste, contattare l'assistenza.
E29	Il prodotto è passato in modalità di autoprotezione a causa di un problema di alimentazione (tensione di rete, pressione dell'acqua, ecc.).	• Per annullare il programma, selezionare un altro programma ruotando la manopola. Il programma precedente verrà annullato. Vedere la sezione "Annullare un programma". Se il problema persiste, contattare l'assistenza.
E17	Al termine del ciclo, nella lavatrice è presente una quantità eccessiva di schiuma.	• Conservare il detersivo in un luogo chiuso e asciutto. Non conservarlo in luoghi troppo caldi. • Utilizzare quantità minori di detersivo in presenza di tessuti leggeri e ariosi, come il tulle. • Utilizzare la quantità di detersivo più indicata a seconda della quantità di bucato e del livello di sporco. • Utilizzare solo una quantità di detersivo sufficiente. • Assicurarsi di versare il detersivo nello scomparto corretto. • Avviare il programma "Pulizia cestello" con la lavatrice vuota. Vedere il programma "Pulizia cestello". Se questo programma non è disponibile nella lavatrice, utilizzare il programma Cotone 90 °C. • Avviare un programma di breve durata senza detersivo e verificare le condizioni della lavatrice. Se il problema persiste, contattare l'assistenza.
E18	La centrifuga non viene avviata perché il carico nella lavatrice non è ben bilanciato.	• Controllare il bucato all'interno del cestello. La quantità di bucato potrebbe non essere sufficiente. Provare ad aggiungere altri capi. Il carico potrebbe non essere adeguatamente bilanciato. Assicurarsi di distribuirlo in modo uniforme all'interno del cestello. Provare a riavviare la centrifuga.
E12	Possibile presenza di acqua nella lavatrice.	• Scollegare la lavatrice dall'alimentazione elettrica. Potrebbe esserci acqua sotto la lavatrice. In questo caso, sarà necessario rimuoverla. Collegare di nuovo la lavatrice all'alimentazione elettrica. Provare ad avviare un programma di breve durata. Se il problema persiste o in presenza di perdite d'acqua da uno dei tubi, chiudere le valvole e contattare l'assistenza.
E27	Controllare il tubo di scarico della lavatrice.	• Vedere la sezione "Collegamento del tubo di scarico allo scarico".
E84	Non è stato possibile stabilire una connessione BLE.	• Verificare e riprovare. Vedere la sezione "Funzione HomeWhiz e Controllo remoto". Se il problema persiste, contattare l'assistenza.

Per scaricare le Istruzioni relative alla sicurezza, la Scheda prodotto e i Dati energetici:
- Utilizzare il codice QR riportato nell'apparecchio
- Visitare i nostri siti web: **docs.indesit.eu** e **parts-selfservice.europeanappliances.com**
- In alternativa, **contattare il nostro servizio di assistenza post-vendita** (il numero telefonico è riportato sul libretto della garanzia). Quando si contatta il nostro servizio di assistenza post-vendita, indicare i codici riportati sulla targhetta identificativa del prodotto.

Per le informazioni relative a riparazione e manutenzione, visitare www.indesit.com
Per maggiori informazioni sul modello, visitare il database EPREL ufficiale del prodotto alla pagina https://eprel.ec.europa.eu/. Selezionare la categoria di prodotto e indicare l'identificativo del modello. L'identificativo del modello è un codice alfanumerico riportato nella targhetta identificativa. (vedere l'immagine a destra).

