BKSV2FAN3CX

Freistehender Geschirrspüler (60 cm)

Bauknecht
Für mich und mein Zuhause



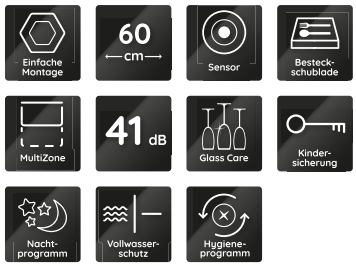



TOP 4

- ActiveDry – automatisches Türöffnungssystem für perfekt getrocknetes Geschirr
- Option MultiZone – separates Ober- oder Unterkorbspülen
- Sensor-Programm – perfekte Reinigungsergebnisse bei effizientem Wasser- und Energieverbrauch
- Übersichtliches Display mit Restzeitanzeige und 1 – 24 Std. Startzeitvorwahl

EDELSTAHL

BKSV2FAN3CX
EAN 86 90842 90610 7

BAUART
- Freistehender Geschirrspüler (60 cm)

AUSSTATTUNG
- Connectivity
- **ActiveDry** – automatisches Türöffnungssystem für perfekt getrocknetes Geschirr (abschaltbar)
- Übersichtliches Display mit Restzeitanzeige und 1 – 24 Std. Startzeitvorwahl
- Akustisches Signal nach Programmende
- Elektronische Salz- und elektronische Klarspülernachfüllanzeige
- Edelstahl-Innenraum für maximale Hygiene
- Kindersicherung/Tastensperre
- Vollwasserschutz

SPÜLPROGRAMME
- **7 Standardprogramme und 1 Sensorprogramm**
- 4 verschiedene Reinigungstemperaturen
- Spülprogramme: ECO, Kalt Vorspülen, Sensorprogramm, Fast&Clean, Intensivprogramm, Glasprogramm, Nachtprogramm, Hygieneprogramm, Spülen und Trocknen in 85 Min., Selbstreinigung
- Sensor-Programm – perfekte Reinigungsergebnisse bei effizientem Wasser- und Energieverbrauch
- **Hygieneprogramm** – entfernt mehr als 99,999 %* der Bakterien[1]

BETRIEBSARTEN
- Option MultiZone – separates Ober- oder Unterkorbspülen

GESCHIRRKÖRBE
- Flexible Glashalterung **Glasscare**
- Oberkorb herausnehmbar und höhenverstellbar
- 4 klappbare Tassenablagen im Oberkorb
- 4 umklappbare Tellersegmente im Unterkorb
- Flexibel beladbar, auch mit längeren Besteckteilen – **Besteckschublade**

VERBRAUCHSWERTE
- Energieeffizienzklasse A, Reinigungsleistungsindex 1,121, Trocknungsleistungsindex 1,061[2]
- 14 Maßgedecke
- Energieverbrauch des eco-Programms pro 100 Betriebszyklen: 54 kWh Strom
- 9,5 Liter Wasser, 0,542 kWh Strom im eco-Programm pro Betriebszyklus
- Programmdauer des eco-Programms: 4:50 h
- Nur 41 dB(A) re 1 pW Betriebsgeräusch, Luftschallemissionsklasse B

TECHNISCHE DATEN
- 220-240 Volt
- Absicherung 10 Ampere
- Anschlusskabellänge 130 cm
- Warmwasseranschluss bis 60 °C möglich
- Gerätemaße (HxTxB): 850x590x600 mm

WPRO-ZUBEHÖR (OPTIONAL)
- CALBLOCK+ Antikalk-Filter CAL300, EAN 8015250608076
- 3 in 1 Entkalker für Waschmaschinen und Geschirrspüler, 12er Pack DES124, EAN 8015250583267

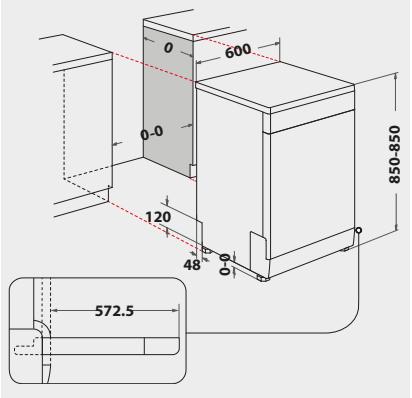

[1] *Getestet und bestätigt durch VDE Prüf- und Zertifizierungsinstitut GmbH.
[2] Energieeffizienzklassen-Spektrum von A bis G

Technische Daten entnehmen Sie bitte dem EU-Produktdatenblatt, oder fordern Sie diese unter https://docs.bauknecht.eu/ an · Liefermöglichkeiten, Änderungen und Irrtümer vorbehalten · Nutzung/Veröffentlichung von Bildern/Texten, auch in anderen Medien, ganz oder teilweise, nur mit Genehmigung des Herausgebers · Stand 21.11.2026