THANK YOU FOR BUYING A BAUKNECHT PRODUCT.
In order to receive a more complete assistance, please register your appliance on: **www.bauknecht.eu/register**

Before using the appliance carefully read Safety and Installation Instructions.
After installation, please remember to remove all transport protection parts from the dishwasher.

PLEASE SCAN THE QR CODE ON YOUR APPLIANCE IN ORDER TO HAVE MORE DETAILED INFORMATION

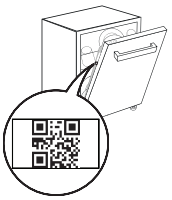

The control panel of this dishwasher activates pushing by ON/OFF button.
For energy saving the control panel deactivates automatically after 10 minutes if no cycle has started.

PRODUCT DESCRIPTION

APPLIANCE

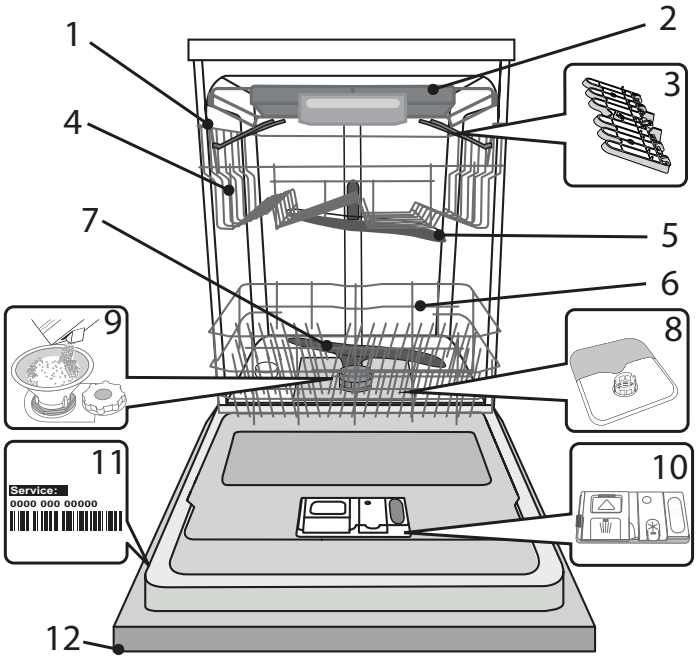

1. Upper rack
2. Cutlery rack
3. Foldable flaps (the number depends on the model)
4. Upper rack height adjuster
5. Upper spray arm
6. Lower rack
7. Lower spray arm
8. Filter Assembly
9. Salt reservoir
10. Detergent and Rinse Aid dispensers
11. Rating plate
12. Control panel

CONTROL PANEL

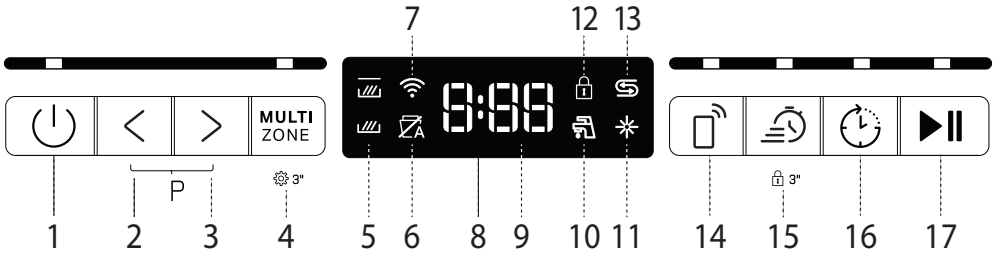

1. **ON-OFF/Reset** button with indicator light
2. **PREVIOUS program** button
3. **NEXT program** button
4. **Multizone option** button with indicator light / **Settings** - 3 sec. press
5. **Multizone** indicator lights (lights up when activated)
6. **NaturalDry** indicator light (lights up when not active or not available in the program)
7. **Wireless Connection** indicator light
8. **Display**
9. **Program number** and **remaining time** indicator
10. **Closed Water Tap – Alarm** indicator light (flashes when there is no inlet water or water tap is closed)
11. **Rinse Aid** reservoir empty indicator light
12. **Keylock** indicator light (lights up when activated)
13. **Salt** reservoir empty indicator light
14. **Remote Control** button with indicator light
15. **Turbo option** button with indicator light / **Keylock** - 3 sec. press
16. **Delay option** button with indicator light
17. **START/Pause** button with indicator light

FIRST TIME USE

ADVICE REGARDING THE FIRST TIME USE

After installation, remove the stoppers from the racks and the retaining elastic elements from the upper rack.

SETTING MENU

1. Switch on the appliance by pressing the **ON-OFF** ⏻ button.
2. Hold the **Settings** ⚙ (Multizone MULTI ZONE) button for 3 seconds, until you hear a beep and the display shows „**SEt**".
3. After one second the first available setting (letter „n□") will be displayed.
4. Press **PREVIOUS**</**NEXT**> button to scroll through the list of available settings (see table below), then press **START/Pause** ▶II to view and change the value of the currently selected setting.
5. Press **PREVIOUS**</**NEXT**> button to change the value, then press **START/Pause** ▶II to save the new value or return to the main menu.
6. To change another setting, repeat points 4 and 5.
7. Press **ON-OFF** ⏻ or wait 30 seconds to exit the menu.

LETTER	SETTING	VALUES (Default - **in bold**)*
n□	**Cycle Counter** Number of washing cycles carried out by the dishwasher.	Eg. 25 cycles: 25; Eg. 13.947 cycles: 13_947 (scrolling for 3 times)
C	**Wireless Connection** **NOTE:** To enable Wireless Connection for the first time, go to the HomeWiz connection setup. *(see HOMEWHIZ FEATURE AND REMOTE CONTROL FUNCTION)* "1" = On, "0" = Off	1 | **0**
H	**Water Hardness Level** *(see "SETTING THE WATER HARDNESS" AND "WATER HARDNESS TABLE")*	1 | 2 | **3** | 4 | 5
rA	**Rinse Aid Level** *(see "ADJUSTING THE DOSAGE OF RINSE AID")*	0 | 1 | 2 | 3 | 4 | **5**
nD	**NaturalDry** *(see "OPTIONS AND FUNCTIONS")* "1" = On, "0" = Off	**1** | 0
S	**Sound** "1" = On, "0" = Off	**1** | 0
tA	**Tablet (Tab)** *(see "OPTIONS AND FUNCTIONS")* "1" = On, "0" = Off	1 | **0**
r	**Factory Settings** Press **START/Pause** to restore to the factory default all the values of the settings included in the settings menu.	-

*) The default value does not apply to the Cycle Counter.

n□ **CYCLE COUNTER -** This feature shows the number of cycles the dishwasher has performed.

For the number of cycles from 0-999, a fixed number will be displayed.

25 Example for 25 cycles.

When the cycle number is higher than 1000, the number will scroll in the display. The "_" represents the ".", as for instance: 1.000 = 1_000, 13.947= 13_947 (the number will scroll for 3 times).

13 13_ 9 _94 947 47 Example for 13.947 cycles:

After the cycle visualization, the display will return to visualize "n□".

NOTE: The dishwasher may have already performed about 30 cycles. This is due to the extended quality process carried out during production. It guarantees higher product quality.

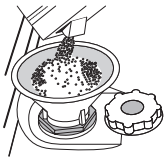

FILLING THE SALT RESERVOIR

The use of salt prevents the formation of LIMESCALE on the dishes and on the machine's functional components. The salt reservoir is located in the lower part of the dishwasher (under the lower rack on the left side).

- It is mandatory that **the salt reservoir never be empty.**
- It is important to set the water hardness.
- Salt must be filled when the SALT REFILL indicator light ⛓ on the control panel is lit.

1. Remove the lower rack and unscrew the reservoir cap (anticlockwise).
2. Position the funnel *(see figure)* and fill the salt reservoir right up to its edge (approximately 0,5 kg); it is not unusual for a little water to leak out.
3. **Only the first time you do this: fill the salt reservoir with water.**
4. Remove the funnel and wipe any salt residue away from the opening.

Make sure the cap is screwed on tightly so that no detergent can get into the container during the wash program (this could damage the water softener beyond repair).

Whenever you need to add salt, it is mandatory to complete the procedure before the beginning of the washing cycle to avoid corrosion. Residual saline solution or grains of salt can lead to corrosion, irreparably damaging the stainless steel components.
The guarantee is not applicable if faults are caused by such circumstances.
If the salt container is not filled, the water softener and the heating element may be damaged as a result of limescale accumulation.
Using of Salt is recommended with any type of dishwasher detergent.

SETTING THE WATER HARDNESS

To allow the water softener to work in a perfect way, it is essential that the water hardness setting is based on the actual water hardness in your house. This information can be obtained from your local water supplier.
The factory setting is "**3**". See „WATER HARDNESS TABLE".

Water Hardness Table			
Level	**°dH** German degrees	**°fH** French degrees	**°Clark** English degrees
1 (Soft)	0 - 6	0 - 10	0 - 7
2 (Medium)	7 - 11	11 - 20	8 - 14
3 (Average)	12 - 16	21 - 29	15 - 20
4 (Hard)	17 - 34	30 - 60	21 - 42
5 (Very hard)	35 - 50	61 - 90	43 - 62

To change, follow instructions in section "SETTING MENU".
Only use salt that has been specifically designed for dishwashers.
After the salt has been poured into the machine, the SALT REFILL indicator light switches off.
If the salt container is not filled, the water softener and the heating element may be damaged as a result of limescale accumulation.
Using of Salt is recommended with any type of dishwasher detergent.

WATER SOFTENING SYSTEM

Water softener automatically reduces water hardness, consequently preventing scale buildup on heater, contributing also to better cleaning efficiency.
This system regenerates itself with salt, therefore it is required to refill salt container when empty.
Frequency of regeneration depends on water hardness level setting - regeneration takes place once per **6** Eco cycles with water hardness level set to **3**.
Regeneration process starts in final rinse and finishes in drying phase, before cycle ends.

- Single regeneration consumes: ~3.5L of water;
- Takes up to 10 additional minutes for the cycle;
- Consumes below 0.005kWh of energy.

FILLING THE RINSE AID DISPENSER

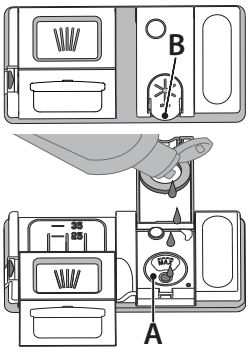

Rinse aid makes dish DRYING easier. The rinse aid dispenser **A** should be filled when the RINSE AID REFILL indicator light ✳ in the control panel is lit.

1. Open the dispenser **B** by pressing and pulling up the tab on the lid.
2. Pour in the rinse aid (max. 110 ml), making sure it does not overflow from the dispenser. If this happens, clean the spill immediately with a dry cloth.
3. Press the lid down until you hear a click to close it.

NEVER pour the rinse aid directly into the appliance tub.

ADJUSTING THE DOSAGE OF RINSE AID

If you are not completely satisfied with the drying results, you can adjust the quantity of rinse aid used.
To change, follow the instructions in the section "SETTING MENU".
If the rinse aid level is set to ZERO, no rinse aid will be supplied.
The **LOW RINSE AID indicator** light will not be lit if you run out of rinse aid.
A maximum of **6** levels can be set according to the dishwasher model.

- If you see bluish streaks on the dishes, set a low number (0-3).
- If there are drops of water or limescale marks on the dishes, set a mid-range number (4-5).

FILLING THE DETERGENT DISPENSER

Only use detergent which has been specifically designed for dishwashers.

DO NOT USE washing up liquid.

Using excessive detergent may result in foam residues remaining in the machine after the cycle has ended.

Usage of detergent not designed for dishwashers may cause malfunction or damage to the appliance.

To achieve the best washing and drying results, the combined use of detergent, rinse aid liquid and refined salt is required.

We recommend using detergents that do not contain phosphates or chlorine, as these products are harmful to the environment.

Good washing results also depend on the correct amount of detergent being used.

Exceeding the stated amount does not result in a more effective wash and increases environmental pollution.

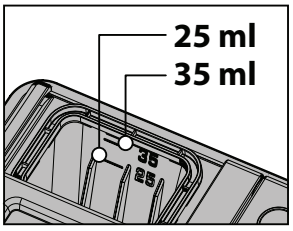

The amount can be adjusted to the soil level. In the case of normally soiled items, use approximately either 35g (powder detergent) or 35ml (liquid detergent) and additional tea spoon of detergent directly inside the tub. If tablets are used, one tablet will be enough.

If the crockery is only lightly soiled or if it has been rinsed with water before being placed in the dishwasher, reduce the amount of detergent used accordingly (minimum 25 g/ml) e.g. skip the powder/gel putted inside the tub.

For good washing results also follow the instructions shown on the detergent box.

For further questions please ask the detergent producers.

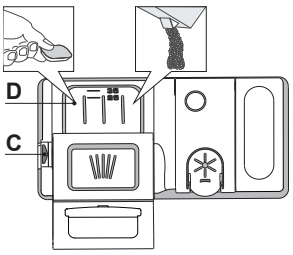

To open the detergent dispenser use the opening device C. Introduce the detergent into the dry dispenser D only. Place the amount of detergent for pre-washing directly inside the tub.

1. When measuring out the detergent refer to the mentioned earlier information to add the proper quantity. Inside the dispenser **D**, there are indications to help the detergent dosing.
2. Remove detergent residues from the edges of the dispenser and close the cover until it clicks.
3. Close the lid of the detergent dispenser by pulling it up until the closing device is secured in place.

The detergent dispenser automatically opens up at the right time according to the program.

Usage of detergent not designed for dishwashers may cause malfunction or damage to the appliance.

DAILY USE

1. **CHECK WATER CONNECTION**
   Check that the dishwasher is connected to the water supply and that the tap is open.
2. **SWITCH ON THE DISHWASHER**
   Press the **ON/OFF** button.
3. **LOAD THE RACKS** *(SEE LOADING THE RACKS).*
4. **FILL THE DETERGENT DISPENSER**
5. **CHOOSE THE PROGRAM AND CUSTOMISE THE CYCLE**
   Select the most appropriate program in accordance with the type of crockery and its soiling level (see PROGRAMS DESCRIPTION) by pressing the **PREVIOUS/NEXT** buttons.
   Select the desired options (see OPTIONS AND FUNCTIONS). Not all options are compatible with all programs.
6. **START**
   Start the wash cycle by closing the door and pressing **START/Pause** button (led is lit). When the program starts, you will hear a single beep.
7. **END OF WASH CYCLE**
   The end of the wash cycle is indicated by sound and the display shows **END**. Switch off the appliance by pressing the **ON/OFF** button and opening the door.
   Wait for a few minutes before removing the crockery - to avoid burns. Unload the racks, beginning with the lower one.

The machine will switch off automatically during certain extended periods of inactivity, in order to minimise electricity consumption.
If the crockery is only lightly soiled or if it has been rinsed with water before being placed in the dishwasher, reduce the amount of detergent used accordingly.

MODIFYING A RUNNING PROGRAM

If a wrong program was selected, it is possible to change it, provided that it has only just begun.
RESET the machine: press and hold the **ON/OFF** button for more than 3 sec., and the machine will switch off. **The dashboard will show "0:01".** Wait until drain cycle ends (around 1 minute). Switch the machine back on using the **ON/OFF** button and select the new wash cycle and any desired option. Start the cycle by pressing the **START/Pause** button and closing the door.

ADDING EXTRA CROCKERY

Without switching off the machine, open the door first slightly to avoid water splashing out (**START/Pause** led starts blinking) (**Caution!: Hot steam!**) and place the crockery inside the dishwasher. Close the door and press the **START/Pause** button, the cycle will resume from the point at which it was interrupted.

ACCIDENTAL INTERRUPTIONS

If the door is opened during the wash cycle, or if there is a power cut, the cycle stops. Close the door and **ONLY IF YOU PRESS** the **START/Pause** button the cycle will resume from the point at which it was interrupted.

ADVICE AND TIPS

TIPS

Before loading the baskets, remove all food residues from the crockery and empty the glasses. **You do not need to rinse beforehand under running water.** Arrange the crockery so that it is held in place firmly and does not tip over; and arrange the containers with the openings facing downwards and the concave/convex parts placed obliquely, thus allowing the water to reach every surface and flow freely.
Warning: lids, handles, trays and frying pans should not prevent the sprayer arms from rotating.
Place any small items in the cutlery basket.
Very soiled dishes and pans should be placed in the lower basket because in this sector the water sprays are stronger and allow a higher washing performance. After loading the appliance, make sure that the sprayer arms can rotate freely.

UNSUITABLE CROCKERY

- Wooden crockery and cutlery.
- Delicately decorated glasses, artistic handicrafts and antique crockery. Their decorations are not resistant.
- Parts in synthetic material which do not withstand high temperatures.
- Copper and tin crockery.
- Crockery soiled with ash, wax, lubricating grease or ink.

The colours of glass decorations and aluminium/silver pieces can change and fade during the washing process. Some types of glass (e.g. crystal objects) can become opaque after a number of wash cycles too.

DAMAGE TO GLASS AND CROCKERY

- Only use glasses and porcelain guaranteed by the manufacturer as dishwasher safe.
- Use a delicate detergent suitable for crockery
- Collect glasses and cutlery from the dishwasher as soon as the wash cycle is over.

TIPS ON ENERGY SAVING

- When the household dishwasher is used according to the manufacturer's instructions, **washing tableware in a dishwasher usually consumes less energy and water than hand dishwashing.**
- In order to maximize dishwasher efficiency, it is recommended to **initiate the wash cycle once the dishwasher is fully loaded**. Loading the household dishwasher up to the capacity indicated by the manufacturer will contribute to energy and water savings. Information on the correct loading of tableware can be found in the Loading chapter. In case of partial loading, it is recommended to use a dedicated wash options if available (Half load/ Zone Wash/ Multizone), filling up only selected racks. Incorrect loading or overloading of the dishwasher may increase resources usage (such as water, energy and time, as well as increase noise level), reducing cleaning and drying performance.
- Manual pre-rinsing of tableware items leads to increased water and energy consumption and is not recommended.

HYGIENE

To avoid odour and sediment which can be accumulated in the dishwasher **please run a high-temperature program at least once a month**. Use a teaspoon of detergent and run it without loading to clean your appliance.

RESISTANCE TO FROST

If the appliance is placed in surroundings exposed to the risk of frost, it **must be drained completely.** Turn off the water tap, remove the inlet and outlet hoses, and let all the water drain away. **Make sure that the water softener is full of dissolved regeneration salt in the salt container**, to protect the appliance from temperatures of up to -20°C.
If the appliance was stored in frost conditions the appliance must remain at an ambient temperature of min. 5°C for **at least 24 hours** before the first run.

PROGRAMS TABLE

	Program		Drying phase	NaturalDry*)	Available options **)	Duration of wash program (h:min)***)	Water consumption (litres/cycle)	Energy consumption (kWh/cycle)	Remaining time after door opening (h:min)
1	Eco	50°C	✓	✓		4:00	8.9	0.64	1:15
2	Auto Mixed	55°C	✓	✓	MULTI ZONE	1:20 - 3:25	7.5 - 19.5	0.75 - 1.20	0:05
3	Intensive	65°C	✓	✓	MULTI ZONE	2:50	17.0	1.60	0:05
4	Fast Wash&Dry	50°C	✓	✓	MULTI ZONE	1:25	11.5	1.10	0:05
5	Rapid 28'	45°C	×	✓	MULTI ZONE	0:28	9.0	0.50	0:00
6	Silent	50°C	✓	✓	MULTI ZONE	3:40	16.0	1.15	0:00
7	Pre-Wash	-	×	×	MULTI ZONE	0:12	4.5	0.01	×
8	Download Cycle	To download one of the programs listed below, see the *"HOMEWHIZ FEATURE AND REMOTE CONTROL FUNCTION"* section.							
	Self-Clean (default)	65°C	×	×		0:50	8.0	0.85	×
	Crystals	45°C	✓	✓	MULTI ZONE	1:40	12.0	1.20	0:05
	Sanitizing	65°C	✓	×		1:50	12.0	1.30	×

ECO program data is measured under laboratory conditions according to European Standard EN 60436:2020.
Note for Test Laboratories:
For information on comparative EN testing conditions, please send an email to the following address: dw_test_support@europeanappliances.com
Pre-treatment of the dishes is not needed before any of the programs.
**) Door is opened before the programm has been ended. This is to improve the drying efficiency.*
***) Not all options can be used simultaneously.*
****) Values given for programs other than the program Eco are indicative only. The actual time may vary depending on many factors such as temperature and pressure of the incoming water, room temperature, amount of detergent, quantity and type of load, load balancing, additional selected options and sensor calibration. The sensor calibration can increase program duration by up to 20 min.*

PROGRAMS DESCRIPTION

Instructions on wash cycle selection.

1 ECO
Eco programme is suitable to clean normally soiled tableware, that for this use, it is the most efficient programme in terms of its combined energy and water consumption, and that it is used to assess compliance with the EU Ecodesign legislation.

2 AUTO MIXED
For normally soiled dishes with dried-on food residues. It senses the level of soiling on the dishes and adjusts the program accordingly. When the sensor is detecting the soil level, an animation appears on the display and the cycle duration is updated.

3 INTENSIVE
Program recommended for heavily soiled crockery, especially suitable for pans and saucepans (not to be used for delicate items).

4 FAST WASH&DRY
Normally soiled crockery. Everyday cycle, that ensures optimal cleaning and drying performance in shorter time.

5 RAPID 28'
Program to be used for half load of lightly-soiled dishes with no dried food residues. Does not have drying phase.

6 SILENT
Suitable for night-time operation of the appliance. Ensures optimal cleaning and drying performance with the lowest noise emission.

7 PRE-WASH
Use to refresh crockery planned to be washed later. No detergent to be used with this program.

8 DOWNLOAD CYCLE

- **SELF-CLEAN**
  (Default program, replaceable via app)
  Program to be used to perform maintenance of the dishwasher, to be carried out only when the dishwasher is EMPTY using specific detergents designed for dishwasher maintenance.
- **CRYSTALS**
  Program for delicate items, which are more sensitive to high temperatures, for example glasses and cups.
- **SANITIZING**
  Normally or heavily soiled crockery, with additional antibacterial wash. Can be used to perform maintenance of the dishwasher.

Notes:
Please note that cycle *Rapid 28'* is dedicated for lightly soiled dishes.

OPTIONS AND FUNCTIONS

OPTIONS can be selected/ deselected, after choosing the program, directly by pressing the corresponding button (if available - the indicator lights up) *(see CONTROL PANEL)***. If an option is not compatible with the selected program** *(see PROGRAMS TABLE)***, an acoustic signal sounds and the option is not enabled. An option can change time or water or energy consumption for the program.**

MULTI ZONE **MULTIZONE -** If there are not many dishes to be washed, a half loading may be used in order to save water, electricity and detergent.
Select the program and then press the MULTIZONE button: symbol of the chosen rack will appear on the display. By default the appliance washes dishes in all racks.
To wash only the specific rack, press this button repeatedly:

shown on the display (only lower rack)

shown on the display (upper rack and cutlery rack if available on this model)

shown on the display (option is OFF and the appliance will wash dishes in all racks).

Remember to load the upper or lower rack only, and to reduce the amount of detergent accordingly.
If upper rack is removed, please apply detergent directly to tub instead of detergent dispenser.

TURBO - This option can be used to reduce the duration of the main programs while maintaining the same washing and drying performance levels).

KEYLOCK - A long press (3 seconds) of the TURBO button, activates the KEYLOCK function (the corresponding symbol will light up on the display). The KEYLOCK function locks the control panel except for the ON/OFF button. To deactivate the KEYLOCK function, press and hold the same button again.

DELAY - The start of the program may be delayed for a period of time between **0:30** and **24** hours.

1. Select the program and any desired options. Press the DELAY button (repeatedly) to delay the start of the program. Adjustable from 0:30 to 24 hours. Once the 24 hours setting is reached, press the DELAY another time to deactivate the DELAY function.
2. Close the door and press the START/Pause button. The timer will begin counting down.
3. Once this time has elapsed, the indicator light switches off and the program begins automatically.

The DELAY function cannot be set once a program has been started.

NATURALDRY - It is a convection drying system which automatically opens the door during/after the drying phase to ensure exceptional drying performance every day.
Door opens at the temperature that is safe to your kitchen furniture, thus door will not be opened when the option of TURBO is on.
Depending on the model, the steam protection foil may be supplied with the appliance or may need to be purchased separately. For details on availability and installation, please refer to the INSTALLATION GUIDE.
This feature is active by default, but it is possible to deactivate it in the "SETTINGS MENU".

TABLET (Tab) - This setting optimizes the program performance according to the type of detergent used.
If you use combined detergent tablets (containing rinse aid, salt, and detergent in one dose), keep this option active.
If you use powder or liquid detergent, deactivate this option.
This feature is inactive by default, but it can be turned on in the "SETTINGS MENU."

HOMEWHIZ FEATURE AND REMOTE CONTROL FUNCTION

⚠ **Read the "Safety Instructions" section first.**

You can monitor your dishwasher and check its current status using your smart device through the HomeWhiz feature.
You can perform many operations on your dishwasher from your smart device using the HomeWhiz application. Additionally, certain features are available exclusively when using the HomeWhiz function.
To use the Wireless Connection feature of your appliance, you must download the HomeWhiz application from the app store of your smart device.
Ensure that your smart device has an active internet connection when using the app.
If you are using the application for the first time, complete the user account registration by following the on-screen instructions. After registration is complete, you can manage all HomeWhiz-compatible products in your home through this single account.
HomeWhiz operates only on the 2.4 GHz Wi-Fi frequency band.

FIRST HOMEWHIZ CONNECTION SETUP

1. **PREPARE YOUR SMART DEVICE**
   Install the HomeWhiz application on your smartphone or tablet.
   Check that your smart device is connected to the same Wi-Fi network the dishwasher will use.
2. **PREPARE THE DISHWASHER**
   Make sure the dishwasher is switched off.
   Press and hold the **ON/OFF** button and the **REMOTE CONTROL** button simultaneously for 3 seconds.
   The display will turn on, an animation will appear, and the Wireless Connection will be automatically activated.
3. **CONNECTING VIA THE HOMEWHIZ APP**
   Open the HomeWhiz application on your smart device. Select "Add Device".
   You can add the dishwasher by scanning the barcode located on the appliance or manually entering the product number (12-digit numeric code starting with 86, found on the rating plate on the product).
   After selecting the appliance, follow the on-screen instructions in the app. The application will guide you through the remaining steps of the setup process.

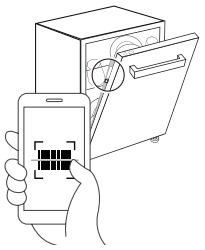

4. **CONNECTION RESULT**
   Successful connection: the Wireless Connection icon will remain steadily illuminated.
   Unsuccessful connection: Wireless Connection icon will turn off.
   In this case, the connection process must be started again. If the problem persists, contact the authorized service center.

ⓘ Once the installation process is complete, your smart device and the dishwasher do not need to be connected to the same network. You can use the appliance as long as your smart device has an active internet connection.

After completing the setup process, Remote Control mode is deactivated.

REMOTE CONTROL MODE

1. **ACTIVATING REMOTE CONTROL MODE**
   Remote Control mode can be activated manually by pressing the **REMOTE CONTROL** button on the appliance.
2. **REMOTE CONTROL MODE – OPERATION IN ACTIVE STATE**
   When Remote Control mode is active, the indicator above the **REMOTE CONTROL** button is illuminated, and the **Wireless Connection** icon stays on continuously.
   NOTE: If the door is opened while **REMOTE CONTROL** mode is active, the function is deactivated and must be activated again.

The appliance can be controlled both from the panel and from the HomeWhiz app.

The display shows the corresponding remote-program visualization

- When an option is selected in the App, the corresponding LED indicator on the panel lights up.
- When a setting is modified in the App, the corresponding change is shown on the appliance display.
- Any program selection or function activation performed on the product is immediately synchronized and reflected in the App interface.

3. AUTOMATIC DEACTIVATION OF REMOTE CONTROL MODE

Remote Control mode will deactivate automatically in the following situations:

- The door is opened (including automatic door opening by the NaturalDry system)
- The Remote Control button is pressed
- There is a power interruption
- The wireless connection is turned off
- The appliance is switched off with the ON/OFF button.
  Pressing ON/OFF in the app does not deactivate Remote Control mode.

4. DISABLING REMOTE CONTROL

To disable Remote Control, press the **REMOTE CONTROL** button on the appliance.

If the Remote Control function is turned off, all operations must be performed directly on the appliance, and the HomeWhiz application can only be used to monitor the status.

Loss of the Wi-Fi connection does not impact a running cycle.

If the Wi-Fi connection is lost, the Wireless Connection icon on the display starts blinking and continues to blink until the connection is restored.

HOMEWHIZ CONNECTION RESET

This function deletes only the HomeWhiz connection data stored on the appliance (such as Wi-Fi credentials and pairing information). It does not reset any other dishwasher settings.

To delete the stored HomeWhiz connection settings, open the dishwasher door and switch on the appliance. Press and hold the **REMOTE CONTROL** and **START/PAUSE** buttons simultaneously for **3** seconds. A countdown (3–2–1) will appear on the display. When the countdown finishes, all HomeWhiz connection settings will be deleted, and the appliance will return to the state before the initial HomeWhiz setup.

USING THE DISHWASHER ON MULTIPLE DEVICES

You can use your dishwasher with more than one smart device. Install the HomeWhiz application on the other smart device. When you open the application, log in with your user account.

If you log in with the same account that you previously used to add your products, you can use your dishwasher immediately after logging in.

USING THE DISHWASHER WITH ADDITIONAL ACCOUNT

The appliance owner can provide another HomeWhiz user with access to the dishwasher by sending an invitation to join the household.

In the HomeWhiz app, open the menu (≡) and go to Household Settings. Add a new user by entering their e-mail address and sending an invitation. The new user will receive the invitation via e-mail and should accept it.

After the invitation is accepted, the new user will gain access to all appliances assigned to the same household.

HOMEWHIZ TROUBLESHOOTING

If you experience any operational or connection problems, follow the steps below in order.

If the problem persists after completing one step, proceed to the next.

1. Check if your smart device is connected to the internet.
2. Close and reopen the HomeWhiz application on your smart device.
3. Restart your smart device.
4. Check the wireless connection status of your dishwasher.
5. If the connection still cannot be established, repeat the initial setup process on the appliance.
6. If the problem persist:
   view the list of solutions in the Help/Troubleshooting section of the HomeWhiz application, visit the support resources on the HomeWhiz website, or contact an authorized service center.

DOWNLOAD CYCLE

The dishwasher includes a default Download Cycle, positioned last in the program list. This program can be replaced with a downloadable option using the HomeWhiz application. Information about the factory default Download Cycle and the downloadable programs supported by your model is provided in the *"PROGRAMS TABLE"* and *"PROGRAMS DESCRIPTION"* sections.

1. CHANGING THE DOWNLOAD CYCLE

To update the Download Cycle, make sure your product is connected to the HomeWhiz application and that the **REMOTE CONTROL** function is enabled.

Open the HomeWhiz application, select your product, and tap the three dots (right corner) to access Settings. Navigate to Downloaded Programme Settings, select the programme you want to use, and tap Download Programme.

2. AFTER PAIRING AND DOWNLOADING A PROGRAM

Once a program has been downloaded through the HomeWhiz application:

The downloaded program appears in the last available position in the dishwasher's program selection list.

The downloaded program remains available in the dishwasher's program list even when the Remote Control function is turned off.

It can be selected and used like any other program.

3. REPLACING THE DOWNLOADED PROGRAM

If you download another program: the new one replaces the previously downloaded program from dishwasher's program selection list.

Only one downloadable program can be stored at a time (the last downloaded one).

The number of available programs may vary depending on the dishwasher model.

SOFTWARE UPDATE

When the appliance is in Standby mode and already configured for Wi-Fi connection, it can automatically update its software when a new version is available.

During the update, the display shows the progress percentage. Interaction with the control panel is not possible until the update is complete.

Note: Make sure the appliance remains connected to its power supply during the software update process.

LOADING THE RACKS

CAPACITY: **14** standard place-settings

CUTLERY RACK

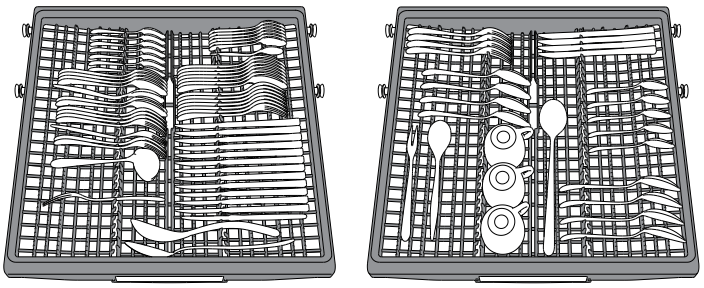

The third rack was designed to house the cutlery.
Arrange the cutlery as shown in the figure.
A separate arrangement of the cutlery makes collection easier after washing and improves washing and drying performance.
Knives and other utensils with sharp edges must be positioned with the blades facing downwards.
The geometry of the rack makes it possible to place such small items as coffee cups in the area in the middle.

UPPER RACK

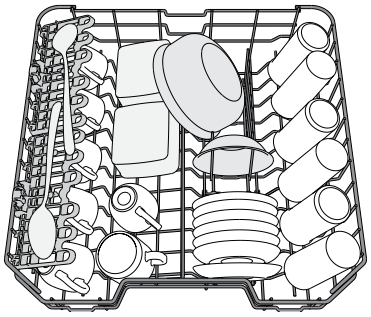

Load delicate and light dishes: glasses, cups, saucers, low salad bowls.

(loading example for the upper rack)

ADJUSTING THE HEIGHT OF THE UPPER RACK

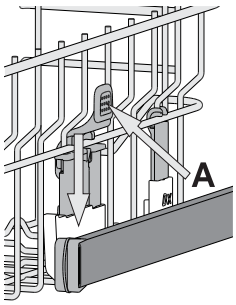

The height of the upper rack can be adjusted: high position to place bulky crockery in the lower basket and low position to make the most of the tip-up supports by creating more space upwards and avoid collision with the items loaded into lower rack.
The upper rack is equipped with a **Upper Rack height adjuster** (see figure), without pressing the levers, lift it up by simply holding the rack sides, as soon as the rack is stable in its upper position.
To restore to the lower position, press the levers **A** at the sides of the rack and move the basket downwards.
We strongly recommend that you do not adjust the height of the rack when it is loaded.
NEVER raise or lower the basket on one side only.

FOLDABLE FLAPS WITH ADJUSTABLE POSITION

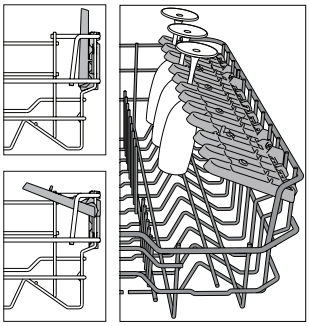

The side foldable flaps can be fold or unfold to optimize the arrangement of crockery inside the rack. Wine glasses can be placed safely in the foldable flaps by inserting the stem of each glass into the corresponding slots.
Depending on the model:
– to unfold the flaps there is needed to slide it up and rotate or release it from the snaps and pull it down.
– to fold the flaps there is needed to rotate it and slide flaps down or pull it up and attach flaps to the snaps.

(The number of foldable flaps depends on the model)

LOWER RACK

For pots, lids, plates, salad bowls, cutlery etc. Large plates and lids should ideally be placed at the sides to avoid interferences with the spray arm.
The lower rack has tip-up supports which can be used in a vertical position when arranging plates or in a horizontal position (lower) to load pans and salad bowls easily.

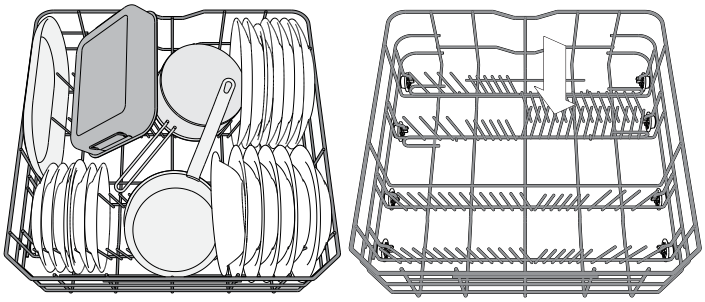

(loading example for the lower rack)

CARE AND MAINTENANCE

ATTENTION: Always unplug the appliance when cleaning it and when performing maintenance work.Do not use flammable liquids to clean the machine.



CLEANING THE DISHWASHER

Any marks on the inside of the appliance may be removed using a cloth dampened with water and a little vinegar. The external surfaces of the machine and the control panel can be cleaned using a non-abrasive cloth which has been dampened with water. Do not use solvents or abrasive products.

PREVENTING UNPLEASANT ODOURS

Always keep the door of the appliance ajar in order to avoid moisture from forming and being trapped inside the machine. Clean the seals around the door and detergent dispensers regularly using a damp sponge. This will avoid food becoming trapped in the seals, which is the main cause behind the formation of unpleasant odours.

CHEKING THE WATER SUPPLY HOSE

Check the inlet hose regularly for brittleness and cracks. If damaged, replace it by a new hose available through our After-Sales Service or your specialist dealer. Depending on the hose type:

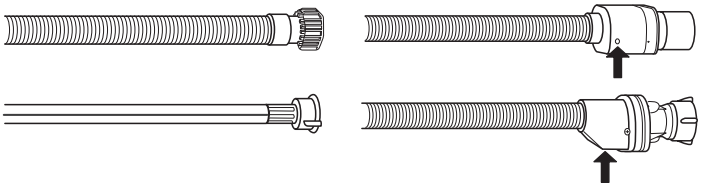

If the inlet hose has a transparent coating, periodically check if the colour intensifies locally. If yes, the hose may have a leak and should be replaced. For water stop hoses: check the small safety valve inspection window (see arrow). If it is red, the water stop function was triggered, and the hose must be replaced by a new one. For unscrewing this hose, press the release button while unscrewing the hose.

CLEANING THE WATER INLET HOSE

If the water hoses are new or have not been used for an extended period of time, let the water run to make sure it is clear and free of impurities before performing the necessary connections. If this precaution is not taken, the water inlet could become blocked and damage the dishwasher.

CLEANING THE FILTER ASSEMBLY

Regularly clean the filter assembly so that the filters do not clog and that the waste water flows away correctly.

Using dishwasher with clogged filters or foreign objects inside filtration system or sprayarms may cause unit malfunction resulting in lose of performance, noisy work or higher resources usage.
The filter assembly consists of three filters which remove food residues from the washing water and then recirculate the water.

The dishwasher must not be used without filters or if the filter is loose.

At least once per month or after each 30 cycles, check the filter assembly and if necessary clean it thoroughly under running water, using a non-metallic brush and following the instructions below:

1. Turn the cylindrical filter **A** in an anti-clockwise direction and pull it out *(Fig 1)*.
2. Remove the cup filter **B** by exerting a slight pressure on the side flaps *(Fig 2)*.
3. Slide out the stainless-steel plate filter **C** *(Fig 3)*.
4. In case you find foreign objects (such as broken glass, porcelain, bones, fruit seeds etc.) **please remove them carefully**.
5. Inspect the trap and remove any food residues. **NEVER REMOVE** the wash-cycle pump protection (black detail) *(Fig 4)*.

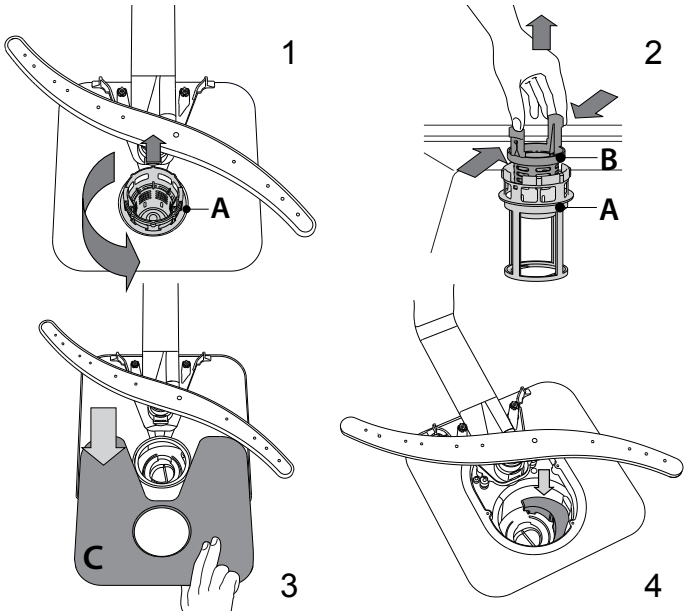

After cleaning the filters, re-place the filter assembly and fix it in position correctly; this is essential for maintaining the efficient operation of the dishwasher.

CLEANING THE SPRAY ARMS

On occasions, food residue may become encrusted onto the spray arms and block the holes used to spray the water. It is therefore recommended that you check the arms from time to time and clean them with a small non-metallic brush.

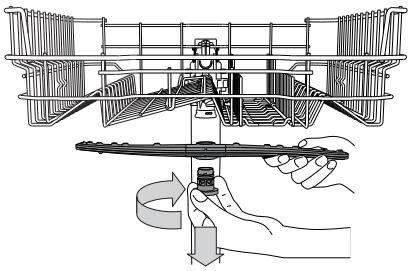

To remove the upper spray arm, turn the plastic locking ring in a clockwise direction. The upper spray arm should be replaced so that the side with the greater number of holes is facing upwards.

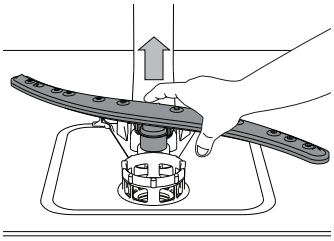

The lower spray arm may be removed by pulling it upwards.

TROUBLESHOOTING

In case your dishwasher doesn't work properly, check if the problem can be solved by going through the following list. For other errors or issues please contact authorized After-sales Service whose contact details can be found in the warranty booklet. Spare parts will be available for a period of either up to 7 or up to 10 years, according to the specific Regulation requirements.

PROBLEMS	POSSIBLE CAUSES	SOLUTIONS
The salt indicator is lit	Salt reservoir is almost empty.	Refill the reservoir with salt (for more information - *see FILLING THE SALT RESERVOIR*). Check the water hardness setting if necessary (*see WATER HARDNESS TABLE)*.
The salt indicator is blinking	Salt reservoir is empty.	Refill the reservoir with salt as soon as possible. Using the appliance without salt may cause damage to its internal components.
The rinse aid indicator is lit or blinking	Rinse aid dispenser is empty. (After refill the rinse aid indicator may remain lit for a short time).	Refill the dispenser with rinse aid (for more information - *see FILLING THE RINSE AID DISPENSER*).
The dishwasher won't start or does not respond to commands.	The appliance has not been plugged in properly.	Insert the plug into the socket.
	Power outage.	For safety reasons, the dishwasher will not restart automatically when power returns. Close the door and press START/Pause button.
	The dishwasher door is not closed. *NaturalDry* pin is not pulled in.	Vigorously push the door until you hear the "click".
	A cycle is interrupted by door opening for more than 4 seconds.	Close the door within 4 seconds and press START/Pause button.
	The control panel does not respond or **F6 E1** is displayed.	Switch off the appliance by pressing the ON-OFF/Reset button, switch it back on after approximately one minute and restart the program. If the problem persists, unplug the appliance for 1 minute, then plug it back in.
The dishwasher won't drain. Display shows: **F7 E3** or **F9 E1**	The filter is clogged with food residues or limescale	Clean the filter and descale the appliance *(see CLEANING THE FILTER ASSEMBLY and DESCALE INSTRUCTION)*.
	The drain hose is kinked.	Check the drain hose *(see INSTALLATION INSTRUCTION)*.
	The sink drain pipe is blocked.	Clean the sink drain pipe.
The dishwasher makes excessive noise.	Dishes are rattling against each other.	Position the crockery correctly *(see LOADING THE RACKS)*.
	An excessive amount of foam is present.	The detergent has not been measured out correctly or it is not suitable for use in dishwashers *(see FILLING THE DETERGENT DISPENSER)*. Restart the current cycle by switching OFF the dishwasher, then switch it on again, select a new program, close the door and press START/Pause button. Please do not add any detergent.
	Crockery has not been arranged properly.	Arrange the crockery correctly *(see LOADING THE RACKS)*.
	The filter is clogged with food residues or limescale.	Clean the filter assembly *(see CARE AND MAINTENANCE)*.
The dishes are not clean.	Crockery has not been arranged properly.	Arrange the crockery correctly *(see LOADING THE RACKS)*.
	Spray arms cannot rotate freely, being hindered by the dishes.	Arrange the crockery correctly *(see LOADING THE RACKS)*. Check that the upper rack is in the correct position and adjust (lift up) if necessary.
	The wash cycle is too gentle.	Select an appropriate wash cycle *(see PROGRAMS TABLE)*.
	An excessive amount of foam is present.	The detergent has not been measured out correctly or it is not suitable for use in dishwashers *(see FILLING THE DETERGENT DISPENSER)*.
	The cap on the rinse aid compartment has not been closed correctly.	Make sure the cap of the rinse aid dispenser is closed.
	The filter is clogged with food residues or limescale.	Clean the filter and descale the appliance *(see CLEANING THE FILTER ASSEMBLY)*.
	The salt reservoir is empty.	Fill the salt reservoir *(see FILLING THE SALT RESERVOIR)*.
The dishwasher does not fill the water. The display shows: **H2O** and is lit; acoustic alarm sounds.	No water in the water supply or the tap is closed.	Make sure there is water in the water supply and the water tap is open.
	The water inlet hose is kinked.	Check the inlet hose *(see INSTALLATION)*. Close the door and press START/Pause button.
	The screen in the water inlet hose is clogged; it is necessary to clean it.	Check and clean the screen in the water inlet hose. Close the door and press START/Pause button.

The dishwasher finishes the cycle prematurely. The display shows: **F8 E3**	The filter is clogged with food residues or limescale.	Clean the filter and descale the appliance *(see CLEANING THE FILTER ASSEMBLY and DESCALE INSTRUCTION)*.
	Drain hose positioned too low or siphoning into the home sewage system.	Check if the end of the drain hose is placed at the correct height *(see INSTALLATION)*. Check for siphoning into the home sewage system, and install a siphon breaker/air admittance valve if necessary.
	An excessive amount of foam is present.	The detergent has not been measured out correctly or it is not suitable for use in dishwashers *(see FILLING THE DETERGENT DISPENSER)*.
	Air in the water supply.	Check water supply for leaks or other issues letting air inside.
The dishes are not dried well.	Rinse aid is not present or the dosage is too low.	Make sure the rinse aid dispenser is filled *(see FILLING THE RINSE AID DISPENSER)*. Multifunctional tablets only will not provide as good drying effects as the actual use of liquid rinse aid.
	The dishes have been unloaded after the door was opened automatically but before the actual cycle end.	Make sure the cycle has ended before starting to unload the dishes *(see DAILY USE)*. For even better drying results, it is recommended to let the dishes sit inside the dishwasher with the door open for additional 15 minutes after the cycle ends.
	The dishes are sitting too flat.	If you notice puddles of water inside cavities of cups, mugs or bowls, try loading the dishes (especially in the upper rack) providing more inclination to let larger amounts of water drip down before drying starts.
	The selected cycle does not have the drying phase.	Please check in the *PROGRAMS TABLE* if the selected program is equipped in the drying phase. A cycle without the drying phase may not deliver desired drying efficiency, so it is recommended to change cycle selection for the one that has the drying phase.
	The dishes are made of non-stick or plastic.	Some water drops remaining on this type of material are normal.
Dishes and glasses have blue streaks or bluish tinges.	Rinse aid dosage is excessive.	Adjust the dosage to a lower setting.
Dishes and glasses are covered with limescale or a whitish film.	The salt reservoir is empty.	Refill the reservoir with salt as soon as possible. Using the appliance without salt may cause damage to its internal components.
	The water hardness setting is too low.	Increase the setting *(see WATER HARDNESS TABLE)*.
	The cap of the salt reservoir is not properly closed.	Check and close the salt reservoir cap.
	The rinse aid reservoir is empty or the rinse aid dosage is insufficient.	Refill the dispenser with rinse aid and check the dosage setting *(for more information - see FILLING THE RINSE AID DISPENSER)*.
The dishwasher shows **F8 E5**	Valve is blocked or faulty.	Close the water tap, if possible. Do not switch off the power supply. Call the service.
Detergent leaks.	Depends on the liquid detergent used and can be emphasized in case of delay option is activated.	Small leaks will not cause machine malfunction and can be avoided by changing liquid detergent type or using tablets.

Policies, standard documentation, ordering of spare parts and additional product information can be found by:

- Using QR code on your product.
- Visiting our website **docs.bauknecht.eu** and **parts-selfservice.europeanappliances.com**
- Alternatively, **contact our After-sales Service** (See phone number in the warranty booklet). When contacting our After-sales Service, please state the codes provided on your product's identification plate.

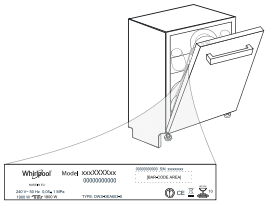

The model information can be retrieved using the QR-Code indicated on the energy label. The label also includes the model identifier that can be used to consult the https://eprel.ec.europa.eu database portal.

DANKE, DASS SIE SICH FÜR EIN BAUKNECHT PRODUKT ENTSCHIEDEN HABEN.
Für eine umfassendere Unterstützung melden Sie Ihr Gerät bitte an unter: **www.bauknecht.eu/register**

BITTE SCANNEN SIE DEN QR-CODE AUF IHREM GERÄT, UM DETAILLIERTERE INFORMATIONEN ZU ERHALTEN

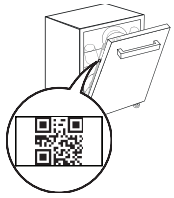

Lesen Sie vor Gebrauch des Geräts die Sicherheitshinweise aufmerksam durch.
Denken Sie nach der Installation daran, sämtliche Teile zum Transportschutz aus dem Geschirrspüler zu entfernen.

Die Bedienblende des Geschirrspülers wird durch Drücken der AN/AUS Taste eingeschaltet.
Zur Energieeinsparung schaltet sich die Bedienblende automatisch ab, wenn innerhalb von 10 Minuten kein Programm gestartet wird.

PRODUKTBESCHREIBUNG

GERÄT

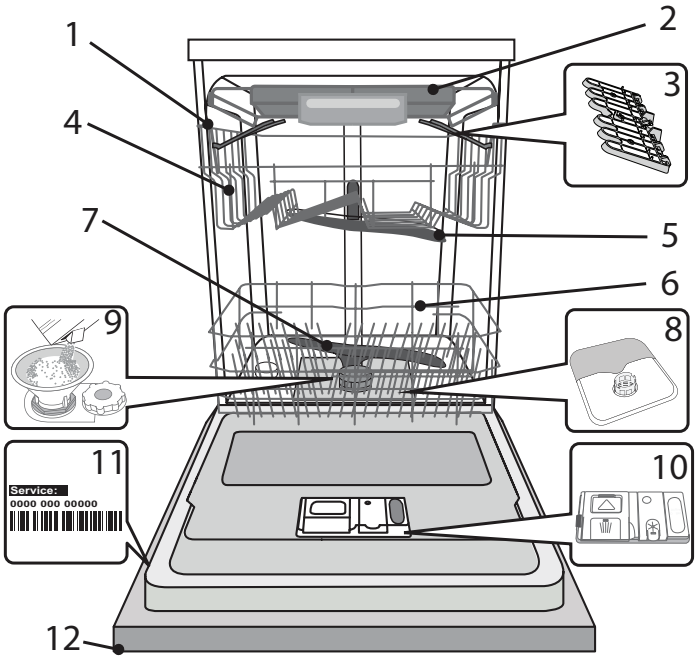

1. Oberkorb
2. Besteckschublade
3. Faltbare Klappen (die Anzahl hängt vom Modell ab)
4. Oberkorb Höhenversteller
5. Oberer Sprüharm
6. Unterkorb
7. Unterer Sprüharm
8. Filtereinheit
9. Salzbehälter
10. Spülmittel und Klarspülerspender
11. Typenschild
12. Bedienfeld

BEDIENTAFEL

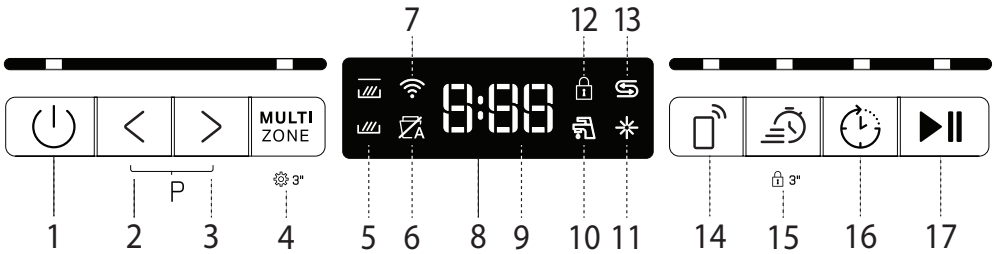

1. **EIN-AUS/Reset** Taste mit Anzeigelicht
2. **ZURÜCK** Programm-Taste
3. **WEITER** Programm-Taste
4. **Multizone**-Optionstaste mit Anzeigelicht / **Einstellungen** - 3 s drücken
5. **Multizone**-Anzeigelicht (leuchtet auf, wenn aktiviert)
6. **NaturalDry** -Anzeigelicht (leuchtet auf, wenn die Funktion nicht aktiv oder im Programm nicht verfügbar ist)
7. Anzeigelicht für die **Drahtlose Verbindung**
8. **Display**
9. **Programmnummer** und verbleibende Zeitanzeige
10. **WASSERHAHN ZU – Alarmanzeige -** zu Anzeigelicht (blinkt, wenn kein Wasser einströmt oder der Wasserhahn geschlossen ist)
11. Anzeigelicht für **Klarspüler** leer
12. **Kindersicherung**-Anzeigelicht (leuchtet bei Aktivierung)
13. Anzeigelicht für **Salzbehälter** leer
14. Anzeigelicht für die **Drahtlose Verbindung**
15. **Turbo**-Optionstaste mit Anzeigelicht / **Kindersicherung** - 3 s drücken
16. **Startvorwahl**-Optionstaste mit Anzeigelicht
17. **START/Pause -** Taste mit Anzeigelicht

ERSTER GEBRAUCH

HINWEISE ZUR ERSTEN INBETRIEBNAHME

Nach Abschluss der Installation die Puffer an den Körben und die Rückhaltegummis vom oberen Korb entfernen.

EINSTELLUNGSMENÜ

1. Gerät mit der **EIN-AUS** ⏻ -Taste einschalten.
2. Halten Sie die **Einstellungen** ⚙ (Multizone - Taste MULTI ZONE) 3 Sekunden lang, bis Sie einen Piepton hören und das Display „**SEt**" anzeigt.
3. Nach einer Sekunde wird die erste verfügbare Einstellung (Buchstabe „n□") angezeigt.
4. Drücken Sie **ZURÜCK**</**WEITER**> zum Durchblättern der Liste der verfügbaren Einstellungen (siehe Tabelle unten). Drücken Sie dann **START/Pause ▶II**, um den Wert der aktuell ausgewählten Einstellung zu ändern.
5. Drücken Sie **ZURÜCK**</**WEITER**>, um den Wert zu ändern, dann drücken Sie **START/Pause ▶II** , um den neuen Wert zu speichern und zum Hauptmenü zurückzukehren.
6. Zum Ändern einer weiteren Einstellung wiederholen Sie die Punkte 4 und 5.
7. Drücken Sie **EIN-AUS** ⏻ oder warten Sie 30 Sekunden, um das Menü zu verlassen.

BUCHSTABE	EINSTELLUNG	WERTE (Standard - **fettgedruckt**)
n□	**Zykluszähler** - Anzahl der vom Geschirrspüler ausgeführten Spülgänge.	z. B. 25 Zyklen: 25; z. B. 13.947 Zyklen: 13_947 (3-mal scrollen)
c	**Drahtlose Verbindung** **Hinweis**: Um die Drahtlose Verbindung beim ersten Mal zu aktivieren, gehen Sie zur Konfiguration der HomeWhiz-Verbindung. *(siehe „HOMEWHIZ-FUNKTION UND FERNSTEUERUNGSFUNKTION")* „1" = Ein, „0" = Aus	1 | **0**
h	**Wasserhärtegrad** *(siehe „WASSERHÄRTE EINSTELLEN" und „WASSERHÄRTE-TABELLE")*	1 | 2 | **3** | 4 | 5
d	**Dosierstufe des Klarspülers** *(siehe „KLARSPÜLERDOSIERUNG")*	0 | 1 | 2 | 3 | 4 | **5**
o	**NaturalDry** *(siehe „OPTIONEN UND FUNKTIONEN")* „1" = Ein, „0" = Aus	**1** | 0
t	**Ton** „1" = Ein, „0" = Aus	**1** | 0
o	**Tab** *(siehe „OPTIONEN UND FUNKTIONEN")* „1" = Ein, „0" = Aus	1 | **0**
r	**Werkseinstellungen -** drücken Sie **START/Pause** zum Rückstellen aller Werte der Einstellungen im Einstellungsmenü auf die Standardwerkseinstellung.	-

*) Der Standardwert gilt nicht für den Zykluszähler.

n□ ZYKLUSZÄHLER - Diese Funktion zeigt die Anzahl der Spülgänge, die der Geschirrspüler ausgeführt hat.

Für die Anzahl der Zyklen von 0-999 wird eine feste Zahl angezeigt.

25 Beispiel für 25 Zyklen.

Wenn die Zykluszahl höher als 1000 ist, wird die Zahl im Display gescrollt. Der „_" stellt den „." dar. Als Beispiel: 1.000 = 1_000, 13.947= 13_947 (die Zahl wird 3-mal gescrollt).

13 13_ 3_9 _947 Beispiel für 13.947 Zyklen.:

Nach der Zyklusanzeige kehrt das Display wieder auf die Anzeig „n□" zurück.

HINWEIS: Der Geschirrspüler kann bereits etwa 30 Spülgänge ausgeführt haben. Dies ist auf das erweiterte Qualitätsverfahren während der Produktion zurückzuführen. Dieses garantiert höhere Produktqualität.

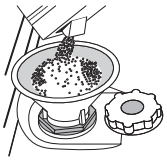

SALZBEHÄLTER BEFÜLLEN

Mit der Verwendung von Salz werden KALKABLAGERUNGEN auf dem Geschirr und den funktionalen Komponenten des Geschirrspülers verhindert.

Der Salzbehälter befindet sich im unteren Teil des Geschirrspülers (unter dem Unterkorb auf der linken Seite).

- **DER SALZBEHÄLTER DARF NIE LEER SEIN!**
- Es ist wichtig, die Wasserhärte einzustellen.
- Salz muss eingefüllt werden, wenn auf der Bedienblende die Anzeigeleuchte der **SALZNACHFÜLLANZEIGE** ⥁ aufleuchtet.

1. Ziehen Sie den Unterkorb heraus und schrauben Sie den Salzbehälterdeckel gegen den Uhrzeigersinn ab.
2. Setzen Sie den Trichter auf (siehe Abbildung) und füllen Sie den Behälter bis zum Rand mit Salz (ca. 0,5 kg), es ist normal,wenn etwas Wasser ausläuft.
3. **Nur beim ersten Mal: Befüllen Sie den Salzbehälter mit Wasser.**
4. Den Trichter abnehmen und die Salzreste vom Öffnungsrand entfernen. Sicherstellen, dass der Deckel fest angeschraubt ist, so dass kein Spülmittel während dem Waschprogramm in den Behälter gelangt (dies könnte den Wasserenthärter irreparabel beschädigen).

Immer wenn Sie Salz zugeben müssen, ist es zwingend vorgeschrieben, diesen Vorgang vor dem Beginn des Spülgangs auszuführen, um Korrosion zu vermeiden.
Übergelaufene Salzlösung bzw. Salzkörner können zu Korrosion führen und den Edelstahlbehälter beschädigen.
Für Reklamationen in diesem Zusammenhang, kann von uns keine Garantieleistung übernommen werden.
Wenn der Salzbehälter nicht gefüllt ist, könnten Kesselsteinablagerungen den Wasserenthärter und das Heizelement beschädigen.
Die Verwendung von Salz wird bei jeder Art von Geschirrspülmittel empfohlen.

WASSERHÄRTE EINSTELLEN

Damit der Wasserenthärter perfekt arbeiten kann, muss die Wasserhärte je nach der aktuellen Wasserhärte in Ihrem Haus eingestellt werden. Diese Information erhalten sie bei Ihrem örtlichen Wasserversorger.

Die werkseitige Einstellung ist „**3**". Siehe *WASSERHÄRTE-TABELLE*.

Wasserhärte-Tabelle			
Stufe	**°dH** Deut. Härtegr.	**°fH** Französischer Härtegr.	**°Clark** Engl. Härtegr.
1 (Weich)	0 - 6	0 - 10	0 - 7
2 (Mittel)	7 - 11	11 - 20	8 - 14
3 (Durchschnittlich)	12 - 16	21 - 29	15 - 20
4 (Hart)	17 - 34	30 - 60	21 - 42
5 (Sehr hart)	35 - 50	61 - 90	43 - 62

Zum Ändern befolgen Sie die Anweisungen im Abschnitt „EINSTELLUNGSMENÜ".

Verwenden Sie bitte nur Spezialsalz für Geschirrspüler.

Nach dem Einfüllen des Salzes erlischt die SALZNACHFÜLLANZEIGE.

Wenn der Salzbehälter nicht gefüllt ist, könnten Kesselsteinablagerungen den Wasserenthärter und das Heizelement beschädigen.
Die Verwendung von Salz wird bei jeder Art von Geschirrspülmittel empfohlen.

WASSERENTHÄRTUNG

Der Wasserenthärter reduziert automatisch die Wasserhärte, verhindert Kesselsteinablagerungen am Heizelement und trägt somit zu einer höheren Reinigungsleistung bei.

Dieses System regeneriert sich mit Salz, daher ist es erforderlich, Salz in den Behälter zu füllen, wenn dieser leer ist.

Die Regenerierungshäufigkeit hängt von eingestellten Stufe für die Wasserhärte ab - die Regenerierung findet einmal alle **6** Eco-Zyklen bei Wasserhärte auf **3** statt.

Der Regenerationsprozess beginnt in der Endspülung und endet in der Trocknungsphase, bevor der Zyklus endet.

- Eine einzelne Regeneration verbraucht: ~3,5 l Wasser;
- Das Programm dauert bis zu 10 Minuten länger;
- Energieverbrauch unter 0,005 kWh.

KLARSPÜLERSPENDER AUFFÜLLEN

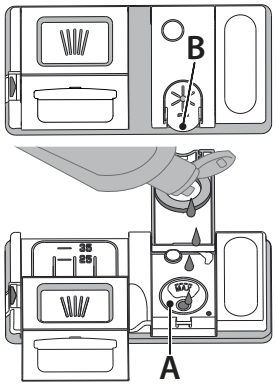

Klarspüler macht das TROCKNEN von Geschirr einfacher. Der Klarspülerspender **A** muss aufgefüllt werden, wenn das **KLARSPÜLER AUFFÜLLEN Anzeigelicht** ✳ auf der Bedienblende leuchtet.

1. Den Behälter **B** durch Drücken und Anheben der Zunge am Deckel öffnen.
2. Den Klarspüler vorsichtig bis zur maximalen Füllstandsmarkierung (110 ml) an der Füllöffnung einfüllen und ein Überlaufen vermeiden. Andernfalls sofort mit einem trockenen Tuch abwischen.
3. Den Deckel schließen bis er einrastet.

Füllen Sie den Klarspüler NIEMALS direkt ins Innere des Geschirrspülers.

KLARSPÜLERDOSIERUNG

Sollte das Trockenergebnis unzufrieden stellend sein, kann die Klarspülerdosierung neu eingestellt werden.

Zum Ändern befolgen Sie die Anweisungen im Abschnitt„EINSTELLUNGSMENÜ". Die Klarspülerstufe kann auf NULL eingestellt werden. In diesem Fall wird kein Klarspüler ausgegeben. **Die Kontrollleuchte zur ANZEIGE DES FEHLENDEN KLARSPÜLERS** leuchtet nicht mehr auf.

Je nach Gerätemodell können bis max. **6** Stufen eingestellt werden.

- Wenn Sie bläuliche Streifen auf dem Geschirr sehen, stellen Sie eine niedrigere Zahl ein (0-3).
- Wenn Wassertropfen oder Kalkablagerungen auf dem Geschirr sind, eine höhere Zahl einstellen (4-5).

EINFÜLLEN DES SPÜLMITTELS

Verwenden Sie bitte ausschließlich Spülmittel für Geschirrspüler.

VERWENDEN SIE BITTE KEIN Handspülmittel.

Bei übermäßiger Spülmittelverwendung können Schaumreste am Ende des Spülgangs zurückbleiben.

Die Verwendung von Reinigungsmitteln, die nicht für Geschirrspüler bestimmt sind, kann zu Fehlfunktionen oder Schäden am Gerät führen.

Die besten Spül- und Trockenergebnisse erhalten Sie nur durch den kombinierten Einsatz von Spülmittel, flüssigem Klarspüler und Regeneriersalz.

Es wird dringend empfohlen, phosphat- und chlorfreie Spülmitteln zu verwenden, die die Umwelt nicht zu sehr belasten.

Ein gutes Spülergebnis hängt auch von einer korrekten Spülmitteldosierung ab. Eine zu hohe Dosierung ist nicht gleichzusetzen mit einem besseren Spülergebnis, man belastet

dadurch nur die Umwelt.

Die Dosierung kann dem jeweiligen Verschmutzungsgrad angepasst werden.

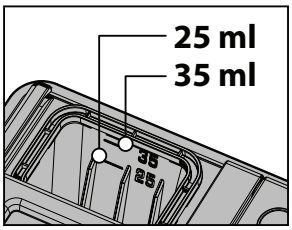

Bei einer normalen Verschmutzung ca. 35g (in Pulverform) bzw. 35ml (flüssig) verwenden und einen zusätzlichen Teelöffel Spülmittel direkt in den Geschirrspüler geben. Werden Spülmitteltabs verwendet, reicht ein Tab aus.

Für nur leicht verschmutztes Geschirr, oder für Geschirr, das vorher unter laufendem Wasser abgespült wurde, kann die Spülmittelmenge erheblich reduziert werden (Minimum 25g/ml) z.B das Pulver/Gel nicht in das Gerät geben.

Für gute Reinigungsergebnisse auch die Anweisungen auf der Verpackung des Spülmittels beachten.

Für weitere Informationen wenden Sie sich bitte an den Spülmittelhersteller.

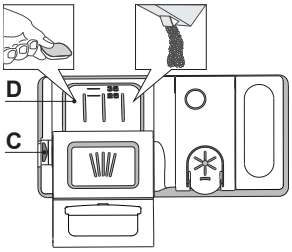

Zum Öffnen des Spülmittelbehäters den Öffnungsmechanismus C drücken. Füllen Sie das Spülmittel ausschließlich in das trockene Fach D ein. Die für den Vorspülgang benötigte Spülmittelmenge wird direkt in den Geschirrspüler gegeben.

1. Hinsichtlich der Dosierung verweisen wir auf die zuvor erwähnte Information, in der die richtige Menge angegeben ist. Im Fach D sind Anzeigen die bei der Spülmitteldosierung helfen.
2. Entfernen Sie eventuelle Spülmittelrückstände von den Kanten der Kammern und schließen Sie den Deckel so, dass er einrastet.
3. Schieben Sie den Deckel der Spülmittelkammer zum Schließen nach oben, bis er einrastet.

Die Spülmittelkammer öffnet sich automatisch zum richtigen. Zeitpunkt des jeweils gewählten Programms.

Die Verwendung von Reinigungsmitteln, die nicht für Geschirrspüler bestimmt sind, kann zu Fehlfunktionen oder Schäden am Gerät führen.

TÄGLICHER GEBRAUCH

1. **ANSCHLUSS AN DIE WASSERLEITUNG PRÜFEN**
   Sicherstellen, dass der Geschirrspüler an die Wasserleitung angeschlossen und der Wasserhahn auf ist.
2. **SCHALTEN SIE DEN GESCHIRRSPÜLER EIN**
   EIN-AUS-Taste drücken.
3. **KÖRBE BELADEN** (siehe KÖRBE BELADEN)
4. **EINFÜLLEN DES SPÜLMITTELS**
5. **PROGRAMM WÄHLEN UND DAS PROGRAMM ANPASSEN**
   Das am besten geeignete Programm je nach Besteckart und Verschmutzungsgrad (siehe PROGRAMMBESCHREIBUNG) durch Drücken der gewählten **ZURÜCK/WEITER**-Taste auswählen. Die gewünschten Optionen auswählen (siehe OPTIONEN UND FUNKTIONEN). Nicht alle Optionen sind mit allen Programmen kompatibel.
6. **START**
   Das Spülprogramm mit der **START/Pause** -Taste starten (LED leuchtet). Bei Programmstart ertönt ein Piepton.
7. **ENDE DES SPÜLPROGRAMMS**
   Das Ende des Spülprogramms wird durch Pieptöne angegeben und auf dem Display erscheint **END** (ENDE). Das Gerät mit der **EIN-AUS** ausschalten und die Tür öffnen.
   Vor Entnahme des Bestecks einige Minuten warten - um Verbrennungen zu vermeiden. Die Körbe entladen, mit dem Unteren beginnen.

Die Maschine schaltet sich automatisch während bestimmter überschrittener Zeiten der Inaktivität aus, um den Stromverbrauch zu reduzieren. Für nur leicht verschmutztes Geschirr, oder für Geschirr, das vorher unter laufendem Wasser abgespült wurde, kann die Spülmittelmenge erheblich reduziert werden.

ÄNDERN EINES LAUFENDEN PROGRAMMS

Wenn ein falsches Programm ausgewählt wurde, kann es geändert werden, wenn es gerade erst gestartet wurde. **RÜCKSETZEN** der Maschine: Die **EIN-AUS**-Taste drücken und länger als 3 s gedrückt halten, um die Maschine auszuschalten. **Das Bedienfeld zeigt „0:01"**. Warten Sie, bis der Waschgang «Schleudern und abpumpen» beendet ist (rund 1 Minute). Die Maschine mit der **EIN-AUS**-Taste wieder einschalten und das neue Spülprogramm und die gewünschten Optionen auswählen. Das Spülprogramm mit der Taste **START/Pause** starten.

HINZUFÜGEN VON WEITEREM GESCHIRR

Ohne die Maschine auszuschalten, die Tür erst leicht öffnen, um zu verhindern, dass Wasser herausspritzt (**START/Pause** LED beginnt zu blinken) (**Vorsicht! Heißer Dampf!**) und das Geschirr in den Geschirrspüler geben. Die Tür schließen und die **START/Pause**-Taste drücken; das Programm läuft automatisch weiter, wo es unterbrochen wurde.

VERSEHENTLICHE UNTERBRECHUNGEN

Wird während des Spülgangs die Gerätetür geöffnet, oder sollte ein Stromausfall stattfinden, wird der Spülgang unterbrochen. Die Tür schließen und **NUR, WENN SIE die START/Pause**-Taste drücken, läuft das Programm automatisch weiter, wo es unterbrochen wurde.

HINWEISE UND TIPPS

EMPFEHLUNGEN

Bevor Sie das Geschirr in den Geschirrspüler einräumen, befreien Sie es von Speiserückständen und entleeren Sie Gläser und Behälter von Flüssigkeitsresten. **Es ist nicht notwendig, das Geschirr unter fließendem Wasser vorzuspülen.**
Stellen Sie das Geschirr so ein, dass es fest steht und nicht umfallen kann Behälter müssen mit der Öffnung nach unten eingestellt werden und hohle oder gewölbte Teile müssen schräg stehen, damit das Wasser alle Oberflächen erreicht und dann abfließen kann.
Achtung : Achten Sie darauf, dass Deckel, Griffe, Töpfe und Tabletts die Drehung der Sprüharme nicht behindern. Stellen Sie kleine Gegenstände in den Besteckkorb. Stark verschmutztes Geschirr und Töpfe sollten in dem Unterkorb untergebracht werden, da in diesem Bereich die Wasserstrahlen stärker sind und eine höhere Spülleistung garantieren. Stellen Sie nach Einräumen des Geschirrs sicher, dass sich die Sprüharme frei bewegen können.

UNGEEIGNETES GESCHIRR

- Besteck und Geschirr aus Holz.
- Empfindliche Dekorgläser, handgemachte Teller und antikes Geschirr. Die Dekore sind nicht spülmaschinenfest.
- Nicht temperaturbeständige Kunststoffteile.
- Geschirr aus Kupfer und Zinn.

Mit Asche, Wachs, Schmieröl oder Tinte verschmutztes Geschirr. Glasdekore, Aluminium- und Silberteile können während des Spülgangs die Farbe verändern und ausbleichen. Auch einige Glasarten (z.B. Kristallgegenstände) können nach mehreren Spülgängen matt werden.

SCHÄDEN AN GLAS UND GESCHIRR

- Spülen Sie nur Gläser und Geschirr in Ihrem Geschirrspüler, die vom Hersteller als spülmaschinenfest ausgezeichnet sind.
- Verwenden Sie ein Feinspülmittel für Geschirr.
- Nehmen Sie Gläser und Besteck so bald wie möglich nach Ablauf des Programm aus der Spülmaschine.

ENERGIESPARTIPPS

- Sofern man die Herstelleranweisungen beim Einsatz beachtet, **verbraucht das Waschen von Geschirr im Geschirrspüler in der Regel WENIGER ENERGIE und Wasser als Handspülen.**
- Um die Effizienz des Geschirrspülers zu maximieren, empfiehlt es sich, **das Spülprogramm bei voll beladenem Gerät zu starten**. Wenn der Geschirrspüler bis zur vom Hersteller angegebenen Kapazität beladen wird, hilft dies, Energie und Wasser zu sparen. Angaben über die korrekte Beladung von Geschirr finden Sie im Kapitel BELADEN DER KÖRBE. Bei Teilbeladung empfiehlt es sich, die speziellen Spülprogramme (Halbe Beladung / Zone Wash / Multizone) zu verwenden und nur die entsprechenden Körbe zu beladen. Bei einer fehlerhaften Beladung oder Überladung des Geschirrspülers könnten mehr Ressourcen verbraucht (z. B. Wasser, Energie und Zeit), der Geräuschpegel erhöht und die Reinigungs- und Trocknungsleistung verringert werden.
- Das manuelle Vorspülen von Geschirr führt zu erhöhtem Wasser- und Energieverbrauch und wird nicht empfohlen.

HYGIENE

Um Gerüche und Ablagerung, die sich in dem Geschirrspüler ansetzen können zu vermeiden, **bitte mindestens einmal monatlich ein Hochtemperaturprogramm laufen lassen**. Einen Teelöffel Spülmittel verwenden und ohne Geschirr laufen lassen, um Ihr Gerät zu reinigen.

FROSTSICHERHEIT

Steht das Gerät in einem frostgefährdeten Raum, so **muss es vollständig von Wasser entleert werden**. Wasserhahn schließen, Zu- und Ablaufschlauch lösen und das gesamte Wasser abpumpen. **Darauf achten, dass der Wasserenthärter mit gelöstem Regeneriersalz im Regeneriersalzbehälter gefüllt ist**; dies stellt einen wirksamen Geräteschutz gegen Temperaturen bis zu -20°C dar. Wenn das Gerät unter frostigen Bedingungen gelagert wurde, muss das Gerät vor dem ersten Spülgang **mindestens 24 Stundenlang** bei einer Umgebungstemperatur von min. 5 °C stehen bleiben.

PROGRAMMTABELLE

Programm			Trocken-phase	Natural-Dry*	Verfügbare Zusatzfunktionen **)	Programm-dauer (Std:Min)***)	Wasserver-brauch (Liter / Zyklus)	Energiever-brauch (kWh / Zyklus)	Restzeit nach Türöffnung (Std:Min)
1	Eco	50°C	✓	✓		4:00	8,9	0,64	1:15
2	Auto Gemischt	55°C	✓	✓	MULTI ZONE	1:20 - 3:25	7,5 - 19,5	0,75 - 1,20	0:05
3	Intensiv	65°C	✓	✓	MULTI ZONE	2:50	17,0	1,60	0:05
4	Schnelles Spülen &Trocknen	50°C	✓	✓	MULTI ZONE	1:25	11,5	1,10	0:05
5	Rapid 28'	45°C	×	✓	MULTI ZONE	0:28	9,0	0,50	0:00
6	Nachtspülen	50°C	✓	✓	MULTI ZONE	3:40	16,0	1,15	0:00
7	Vorwäsche	-	×	×	MULTI ZONE	0:12	4,5	0,01	×
8	Downloadzyklus	Um eines der unten aufgeführten Programme herunterzuladen, siehe den Abschnitt *"HOMEWHIZ-FUNKTION UND FERNSTEUERUNGSFUNKTION"*.							
	Selbstreinigend (Standard)	65°C	×	×		0:50	8,0	0,85	×
	Kristall	45°C	✓	✓	MULTI ZONE	1:40	12,0	1,20	0:05
	Desinfizieren	65°C	✓	×		1:50	12,0	1,30	×

Die Öko-Programmdaten sind Labormessdaten, die gemäß der europäischen Vorschrift EN 60436:2020 erfasst wurden. Hinweis für die Prüflabors: Informationen hinsichtlich der Bedingungen des EN-Vergleichstests sind unter nachfolgender Adresse anzufordern: dw_test_support@europeanappliances.com
Eine Vorbehandlung des Geschirrs ist vor keinem Programm erforderlich.
**) Tür wird geöffnet, bevor das Programm beendet wurde. Dies dient der Verbesserung der Trocknungseffizienz.*
***) Nicht alle Optionen können gleichzeitig verwendet werden.*
****) Werte, die für andere Programme als das Öko-Programm angegeben werden, sind nur Richtwerte. Die aktuelle Zeit kann auf Grundlage von mehreren Faktoren, wie Temperatur und Druck des eintretenden Wassers, Raumtemperatur, Spülmittelmenge, Menge und Art der Beladung, Lastausgleich, zusätzlich gewählte Optionen und Sensoreichung variieren. Die Sensoreichung kann die Programmdauer bis zu 20 Min. erhöhen.*

PROGRAMMBESCHREIBUNG

Anweisungen bezüglich der Auswahl des Waschzyklus.

1 ECO
Das ECO-Programm eignet sich, um normal verschmutztes Geschirr zu reinigen. In Bezug auf den kombinierten Energie- und Wasserverbrauch ist es das effizienteste Programm, das auch zur Prüfung der Einhaltung der Ökodesign-Richtlinie verwendet wird.

2 AUTO GEMISCHT
Für normal verschmutztes Geschirr mit trockenen Speiseresten. Erfasst den Grad der Verschmutzung auf dem Geschirr und passt das Programm entsprechend an. Wenn der Sensor den Grad der Verschmutzung erfasst, wird im Display eine Animation angezeigt und die Programmdauer wird aktualisiert.

3 INTENSIV
Programm empfohlen für stark verschmutztes Geschirr, besonders Töpfe und Pfannen (nicht für empfindliche Teile verwenden).

4 SCHNELLES SPÜLEN &TROCKNEN
Normal verschmutztes Geschirr. Täglicher Zyklus, der optimale Reinigungs- und Trockenleistung in kürzester Zeit garantiert.

5 RAPID 28'
Programm für halbe Beladung von leicht verschmutztem Geschirr ohne getrocknete Speisereste. Hat keine Trocknungsphase.

6 NACHTSPÜLEN
Geeignet für den Nachtbetrieb des Gerätes. Garantiert optimale Reinigungs- und Trockenleistung bei niedrigstem Lärmpegel.

7 VORWÄSCHE
Verwendet, um Geschirr einzuweichen, das später gespült werden soll. Für dieses Programm wird kein Spülmittel verwendet.

8 DOWNLOADZYKLUS

- **SELBSTREINIGEND**
  (Standardprogramm, über App ersetzbar)
  Programm, das für die Pflege des Geschirrspüler zu verwenden ist. Es ist nur bei LEEREM Geschirrspüler und mit speziellen Reinigungsmitteln für die Pflege des Geschirrspülers auszuführen.
- **KRISTALL**
  Programm für empfindliches Geschirr, das empfindlicher auf hohe Temperaturen ist, zum Beispiel Gläser und Becher.
- **DESINFIZIEREN**
  Normal oder stark verschmutztes Geschirr mit zusätzlichem antibakteriellen Spülgang. Kann für die Wartung des Geschirrspülers verwendet werden.

Hinweise: Bitte beachten Sie, dass das Programm *Rapid 28'* für leicht verschmutztes Geschirr geeignet ist.

OPTIONEN UND FUNKTIONEN

OPTIONEN können nach Auswahl des Programms direkt durch Drücken der jeweiligen Taste gewählt bzw. abgewählt werden (falls vorhanden - die Anzeige leuchtet auf) *(siehe BEDIENFELD).* **Wenn eine Option nicht mit dem ausgewählten Programm kompatibel ist** *(siehe PROGRAMMTABELLE)***, ertönt ein akustisches Signal und die Option wird nicht aktiviert. Eine Option kann Zeit, Wasser oder Stromverbrauch für das Programm ändern.**

MULTI ZONE **MULTIZONE -** Haben Sie nur wenig Geschirr zu spülen, wählen Sie den Spülgang Halbe Füllung. Sie sparen Wasser, Strom und Spülmittel. Wählen Sie das Programm und drücken Sie dann die Taste MULTIZONE: das Symbol des gewählten Korbes erscheint auf dem Display. Standardmäßig wäscht das Gerät das Geschirr in allen Körben.
Drücken Sie diese Taste wiederholt, um nur einen bestimmten Korb zu spülen:

gezeigt auf dem Display ((nur Unterkorb)

gezeigt auf dem Display (oberer Korb und Besteckkorb, sofern bei diesem Modell verfügbar)

gezeigt auf dem Display (Option ist AUS und das Gerät wäscht Geschirr in allen Körben.

Denken Sie daran, nur den Ober- oder Unterkorb zu füllen, und die Menge an Spülmittel entsprechend zu reduzieren.
Wenn der oberen Korb herausgenommen wird, gießen Sie das Reinigungsmittel bitte direkt in die Wanne statt in den Waschmittelspender.

TURBO - Diese Option kann verwendet werden, um die Dauer der Hauptprogramme zu verkürzen, während die gleichen Spül- und Trocknungsleistungen beibehalten werden.

KINDERSICHERUNG - Durch langes Drücken (3 Sekunden) der TURBO-Taste wird die KINDERSICHERUNG-Funktion aktiviert (das entsprechende Symbol leuchtet im Display auf). Die KINDERSICHERUNG-Funktion sperrt das Bedienfeld mit Ausnahme der Ein-/Aus-Taste. Zum Deaktivieren der KINDERSICHERUNG-Funktion dieselbe Taste erneut gedrückt halten.

STARTVORWAHL - Der Programmstart kann um eine Zeit von **0:30** bis **24** Stunden verzögert werden.

1. Das Programm und die gewünschten Optionen auswählen. Die STARTVORWAHL-Taste (mehrfach) drücken, um den Programmstart zu verzögern. Einstellbar von 0:30 bis 24 Stunden. Sobald die 24-Stunden-Einstellung erreicht ist, drücken Sie noch einmal STARTVORWAHL, um die STARTVORWAHL-Funktion zu deaktivieren.
2. Schließen Sie die Tür und drücken Sie die Taste START/Pause -Taste. Der Timer beginnt mit der Rückzählung.
3. Nach Ablauf dieser Zeit, schaltet sich das Anzeigelicht aus und das Programm beginnt automatisch.

Bei bereits in Gang gesetztem Programm ist eine STARTVORWAHL nicht mehr möglich.

NATURALDRY - das ist ein Heißlufttrocknungssystem, das die Tür während/nach der Trockenphase automatisch öffnet, um täglich hervorragende Trockenleistung sicherzustellen. Die Tür öffnet sich bei einer Temperatur, die für Ihre Küchenmöbel unbedenklich ist; daher wird sie nicht geöffnet, wenn die TURBO-Option eingeschaltet ist.
Je nach Modell kann die Dampfschutzfolie mit dem Gerät geliefert werden oder muss separat erworben werden. Weitere Informationen zur Verfügbarkeit und Installation finden Sie im INSTALLATIONSANLEITUNG.
Diese Funktion ist standardmäßig aktiviert, aber sie kann in «EINSTELLUNGSMENÜ» deaktiviert werden.

TAB – Diese Einstellung optimiert die Programmleistung entsprechend der verwendeten Art des Reinigungsmittels.
Wenn Sie Kombi-Spülmaschinentabs verwenden (mit Klarspüler, Salz und Reinigungsmittel in einer Dosis), lassen Sie diese Option aktiviert.
Wenn Sie Pulver- oder Flüssigreiniger verwenden, deaktivieren Sie diese Option.
Die Funktion ist standardmäßig deaktiviert, kann jedoch im ‚EINSTELLUNGSMENÜ' aktiviert werden.

HOMEWHIZ-FUNKTION UND FERNSTEUERUNGSFUNKTION

⚠ **Lesen Sie zuerst den Abschnitt „Sicherheitsanweisungen".**

Sie können Ihr Geschirrspülergerät über die HomeWhiz-Funktion mit Ihrem Smartgerät überwachen und seinen aktuellen Status prüfen.
Über die HomeWhiz-App können Sie viele Vorgänge Ihres Geschirrspülers von Ihrem Smartgerät aus steuern. Zusätzlich sind bestimmte Funktionen ausschließlich über HomeWhiz verfügbar.
Um die Drahtlosverbindungsfunktion Ihres Geräts zu nutzen, müssen Sie die HomeWhiz-App aus dem App-Store Ihres Smartgeräts herunterladen.
Stellen Sie sicher, dass Ihr Smartgerät über eine aktive Internetverbindung verfügt, wenn Sie die App verwenden.
Wenn Sie die App zum ersten Mal benutzen, führen Sie die Benutzerregistrierung durch, indem Sie den Anweisungen auf dem Bildschirm folgen. Nach Abschluss der Registrierung können Sie alle HomeWhiz-kompatiblen Produkte in Ihrem Haushalt über dieses eine Konto verwalten.
HomeWhiz funktioniert nur im 2,4-GHz-WLAN-Frequenzband.

ERSTES EINRICHTEN DER HOMEWHIZ-VERBINDUNG

1. **BEREITEN SIE IHR SMARTGERÄT VOR**
   Installieren Sie die HomeWhiz-App auf Ihrem Smartphone oder Tablet.
   Überprüfen Sie, ob Ihr Smartgerät mit demselben WLAN-Netzwerk verbunden ist, das der Geschirrspüler nutzen wird.
2. **BEREITEN SIE DEN GESCHIRRSPÜLER VOR**
   Stellen Sie sicher, dass der Geschirrspüler ausgeschaltet ist.
   Drücken und halten Sie gleichzeitig die Tasten **EIN/AUS** und **FERNSTEUERUNG** für 3 Sekunden.
   Das Display schaltet sich ein, eine Animation erscheint und die **Drahtlose Verbindung** wird automatisch aktiviert.
3. **VERBINDEN ÜBER DIE HOMEWHIZ-APP**
   Öffnen Sie die HomeWhiz-App auf Ihrem Smartgerät. Wählen Sie „Gerät hinzufügen".
   Sie können den Geschirrspüler hinzufügen, indem Sie den auf dem Gerät angebrachten Barcode scannen oder die Produktnummer manuell eingeben (12-stelliger numerischer Code beginnend mit 86, zu finden auf dem Typenschild des Produkts).
   Nachdem Sie das Gerät ausgewählt haben, folgen Sie den Anweisungen auf dem Bildschirm. Die App führt Sie durch die restlichen Schritte des Einrichtungsprozesses.

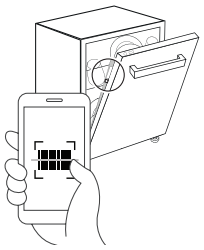

4. **VERBINDUNGSERGEBNIS**
   Erfolgreiche Verbindung: Das Symbol **Drahtlose Verbindung** bleibt dauerhaft eingeschaltet.
   Nicht erfolgreiche Verbindung: Das Symbol **Drahtlose Verbindung** erlischt.
   In diesem Fall muss der Verbindungsvorgang erneut gestartet werden. Wenn das Problem weiterhin besteht, wenden Sie sich an ein autorisiertes Servicezentrum.

ⓘ **Nach Abschluss des Installationsprozesses müssen Ihr Smartgerät und der Geschirrspüler nicht mehr im selben Netzwerk sein. Sie können das Gerät verwenden, solange Ihr Smartgerät eine aktive Internetverbindung hat.**

Nach Abschluss des Einrichtungsvorgangs wird der Fernsteuerungsmodus deaktiviert.

FERNSTEUERUNGSMODUS

1. **AKTIVIERUNG DES FERNBEDIENUNGSMODUS**
   Der Fernbedienungsmodus kann manuell aktiviert werden, indem die Taste **FERNSTEUERUNG** am Gerät gedrückt wird.
2. **FERNBEDIENUNGSMODUS – BETRIEB IM AKTIVEN ZUSTAND**
   Wenn der Fernbedienungsmodus aktiv ist, leuchtet die Anzeige über der Taste **FERNSTEUERUNG**, und das Symbol **drahtlose Verbindung** bleibt dauerhaft eingeschaltet.
   HINWEIS: Wird die Tür geöffnet, während der **FERNSTEUERUNGS**-Modus aktiv ist, wird die Funktion deaktiviert und muss erneut aktiviert werden.

Das Gerät kann sowohl über das Bedienfeld als auch über die HomeWhiz-App gesteuert werden.

Das Display zeigt die entsprechende Visualisierung des Fernprogramms

- Wenn in der App eine Option ausgewählt wird, leuchtet die entsprechende LED-Anzeige auf dem Bedienfeld auf.
- Wenn eine Einstellung in der App geändert wird, wird die entsprechende Änderung auf dem Display des Geräts angezeigt.
- Jede Programmauswahl oder Funktionsaktivierung, die am Gerät vorgenommen wird, wird sofort synchronisiert und in der App-Oberfläche angezeigt.

3. AUTOMATISCHE DEAKTIVIERUNG DES FERNBEDIENUNGSMODUS

Der Fernbedienungsmodus wird in folgenden Situationen automatisch deaktiviert:

- Die Tür wird geöffnet (einschließlich automatischer Türöffnung durch das NaturalDry-System)
- Die Taste Fernbedienung wird gedrückt
- Es kommt zu einer Stromunterbrechung
- Die drahtlose Verbindung wird ausgeschaltet
- Das Gerät wird mit der Taste EIN/AUS ausgeschaltet. Das Drücken von EIN/AUS in der App deaktiviert den Fernbedienungsmodus nicht.

4. DEAKTIVIERUNG VON FERNBEDIENUNG

Um die Fernbedienung zu deaktivieren, drücken Sie die Taste **FERNSTEUERUNG** am Gerät.

Wenn die Fernbedienungsfunktion ausgeschaltet ist, müssen alle Vorgänge direkt am Gerät durchgeführt werden, und die HomeWhiz-Anwendung kann nur zur Statusüberwachung verwendet werden.

Der Verlust der Wi-Fi-Verbindung hat keinen Einfluss auf einen laufenden Zyklus.

Wenn die Wi-Fi-Verbindung verloren geht, beginnt das Symbol für die drahtlose Verbindung auf dem Display zu blinken und blinkt weiter, bis die Verbindung wiederhergestellt ist.

ZURÜCKSETZEN DER HOMEWHIZ-VERBINDUNG

Diese Funktion löscht nur die in Ihrem Gerät gespeicherten HomeWhiz-Verbindungsdaten (z. B. WLAN-Zugangsdaten und Kopplungsinformationen). Andere Einstellungen des Geschirrspülers werden nicht zurückgesetzt.

Um die gespeicherten HomeWhiz-Verbindungseinstellungen zu löschen, öffnen Sie die Tür und schalten Sie das Gerät ein. Drücken und halten Sie gleichzeitig die Tasten **FERNSTEUERUNG** und **START/PAUSE** für 3 Sekunden. Ein Countdown (3–2–1) erscheint auf dem Display. Nach Ablauf werden alle HomeWhiz-Verbindungseinstellungen gelöscht und das Gerät kehrt in den Zustand vor der ersten HomeWhiz-Einrichtung zurück.

VERWENDUNG DES GESCHIRRSPÜLERS AUF MEHREREN GERÄTEN

Sie können Ihren Geschirrspüler mit mehr als einem Smartgerät verwenden. Installieren Sie die HomeWhiz-App auf dem weiteren Smartgerät. Wenn Sie die App öffnen, melden Sie sich mit Ihrem Benutzerkonto an.

Wenn Sie sich mit demselben Konto anmelden, das Sie zuvor zum Hinzufügen Ihrer Produkte verwendet haben, können Sie den Geschirrspüler sofort nutzen.

VERWENDUNG DES GESCHIRRSPÜLERS MIT EINEM ZUSÄTZLICHEN KONTO

Der Eigentümer des Geräts kann einem anderen HomeWhiz-Benutzer Zugriff auf den Geschirrspüler gewähren, indem eine Einladung zum Beitritt zum Haushalt gesendet wird.

Öffnen Sie in der HomeWhiz-App das Menü (≡) und gehen Sie zu den Haushaltseinstellungen. Fügen Sie einen neuen Benutzer hinzu, indem Sie die E-Mail-Adresse eingeben und eine Einladung senden. Der neue Benutzer erhält die Einladung per E-Mail und sollte sie akzeptieren.

Nach Annahme der Einladung erhält der neue Benutzer Zugriff auf alle Geräte, die demselben Haushalt zugeordnet sind.

HOMEWHIZ – FEHLERBEHEBUNG

Wenn Betriebs- oder Verbindungsprobleme auftreten, führen Sie die folgenden Schritte der Reihe nach aus.

Falls das Problem nach einem Schritt weiterhin besteht, fahren Sie mit dem nächsten fort.

1. Überprüfen Sie, ob Ihr Smartgerät mit dem Internet verbunden ist.
2. Schließen Sie die HomeWhiz-App vollständig und öffnen Sie sie erneut.
3. Starten Sie Ihr Smartgerät neu.
4. Überprüfen Sie den Status der Drahtlosverbindung Ihres Geschirrspülers.
5. Wenn weiterhin keine Verbindung hergestellt werden kann, wiederholen Sie den Ersteinrichtungsprozess am Gerät.
6. Wenn das Problem weiterhin besteht: Sehen Sie sich die Liste der Lösungen im Bereich Hilfe/Fehlerbehebung der HomeWhiz-App an, besuchen Sie die Support-Seiten der HomeWhiz-Website oder kontaktieren Sie den autorisierten Kundendienst.

DOWNLOAD-PROGRAMM

Der Geschirrspüler enthält ein standardmäßig eingestelltes Download-Programm, das als letztes in der Programmliste angezeigt wird. Dieses Programm kann über die HomeWhiz-App durch ein herunterladbares Programm ersetzt werden. Informationen über das werkseitige Download-Programm und die von Ihrem Modell unterstützten Download-Programme finden Sie in der *„PROGRAMMTABELLE“* und *„PROGRAMMBESCHREIBUNG“*.

1. ÄNDERN DES DOWNLOAD-PROGRAMMS

Um den Download-Zyklus zu aktualisieren, stellen Sie sicher, dass Ihr Produkt mit der HomeWhiz-App verbunden ist und die Funktion **FERNSTEUERUNG** aktiviert ist.

Öffnen Sie die HomeWhiz-App, wählen Sie Ihr Produkt aus und tippen Sie auf die drei Punkte (rechte obere Ecke), um die Einstellungen zu öffnen. Navigieren Sie zu den Einstellungen für heruntergeladene Programme, wählen Sie das gewünschte Programm aus und tippen Sie auf Programm herunterladen.

2. NACH KOPPLUNG UND DOWNLOAD EINES PROGRAMMS

Nachdem ein Programm über die HomeWhiz-App heruntergeladen wurde:

Erscheint es im letzten verfügbaren Platz der Programmliste des Geschirrspülers.

Das heruntergeladene Programm bleibt auch dann in der Programmliste verfügbar, wenn die Fernsteuerungsfunktion ausgeschaltet ist.

Es kann wie jedes andere Programm ausgewählt und verwendet werden.

3. ERSETZEN DES HERUNTERGELADENEN PROGRAMMS

Wenn Sie ein weiteres Programm herunterladen: ersetzt das neue das zuvor heruntergeladene in der Programmliste.

Es kann immer nur ein herunterladbares Programm gespeichert werden (das zuletzt heruntergeladene).

Die Anzahl der verfügbaren Programme kann je nach Geschirrspülermodell variieren.

SOFTWARE-UPDATE

Wenn das Gerät sich im Standby-Modus befindet und bereits für die WLAN-Verbindung konfiguriert ist, kann es seine Software automatisch aktualisieren, sobald eine neue Version verfügbar ist.

Während des Updates zeigt das Display den Fortschrittsprozentsatz an. Eine Bedienung des Bedienfelds ist bis zum Abschluss des Updates nicht möglich.

Hinweis: Stellen Sie sicher, dass das Gerät während des gesamten Software-Update-Vorgangs mit der Stromversorgung verbunden bleibt.

KÖRBE BELADEN

FASSUNGSVERMÖGEN: **14** Maßgedecke

BESTECKSCHUBLADE

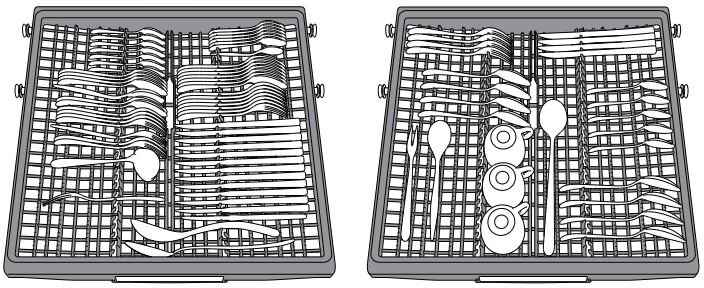

Die dritte Schublade wurde für das Hineinlegen von Besteck entwickelt. Platzieren Sie das Besteck wie abgebildet. Eine getrennte Anordnung des Bestecks macht das Sortieren nach dem Spülen einfacher und verbessert die Spül- und Trockenleistung.

Messer und andere Küchenutensilien mit scharfen Spitzen sind mit nach unten gerichteten Schneiden einzuordnen.

Die Geometrie des Korbes macht es möglich auch kleine Teile wie Kaffeetassen in den mittleren Bereich zu stellen.

OBERKORB

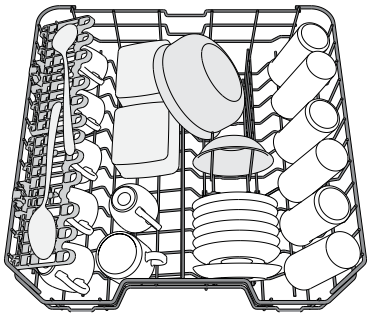

Hier sortieren Sie empfindliches und leichtes Geschirr ein: Gläser, Tassen, kleine Teller, flache Schüsseln.

(Sortierbeispiel für den Oberkorb)

HÖHENEINSTELLUNG DES OBERKORBES

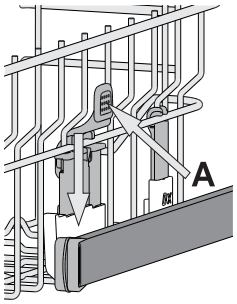

Der Oberkorb kann in der Höhe verstellt werden: stellen Sie ihn in die oberste Position, wenn Sie großes Geschirr in den Unterkorb einräumen wollen. Wenn Sie eher die klappbaren Bereiche nutzen wollen, dann stellen Sie ihn in die untere Position. Somit vermeiden Sie Zusammenstoßen mit dem Geschirr im Unterkorb. Der Oberkorb ist mit einem **Oberkorb Höhenversteller** (siehe Abbildung) ausgestattet.

Ohne Drücken der Hebel kann er einfach durch Heben der Korbseiten angehoben werden, sobald der Korb stabil in seiner unteren Stellung ist.

Um den Korb zurück in die untere Stellung zu bringen, drücken Sie die Hebel **A** an den Seiten des Korbs und schieben Sie ihn nach unten.

Es empfiehlt sich, die Höhe des Oberkorbes bei leerem Korb zu regulieren. Heben oder senken Sie den Korb NIEMALS nur an einer Seite.

KLAPPBARE KLAPPEN MIT VERSTELLBARER POSITION

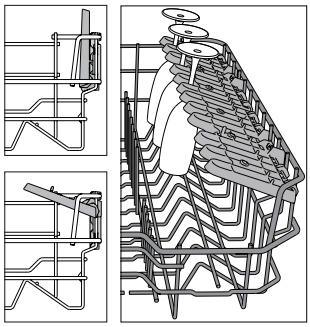

Die seitlich, klappbaren Ablagen können ein- oder aufgeklappt werden, um die Anordnung des Geschirrs im Korb zu optimieren. Stielgläser können an den Ablagen stabilisiert werden, indem sie mit dem Stiel in die vorgesehene Aussparung gestellt werden.

Je nach Modell:

- Zum Ausklappen der Ablagen, müssen diese nach oben geschoben und gedreht oder aus den Schnappern gelöst und nach unten gezogen werden.
- Zum Einklappen der Ablagen, müssen diese gedreht und nach unten geschoben oder nach oben gezogen und an den Schnappern befestigt werden.

(Die Anzahl der klappbaren Klappen hängt vom Modell ab.)

UNTERKORB

Für Töpfe, Deckel, Teller, Salatschüsseln, Besteck usw. Große Teller und Deckel sollten idealerweise an die Seiten gelegt werden, um nicht mit dem Sprüharm in Kontakt zu kommen.

Der Unterkorb verfügt über klappbare Ablagen, die in vertikaler Stellung für Teller oder in horizontaler (niedriger) Position für Pfannen und Salatschüsseln verwendet werden können.

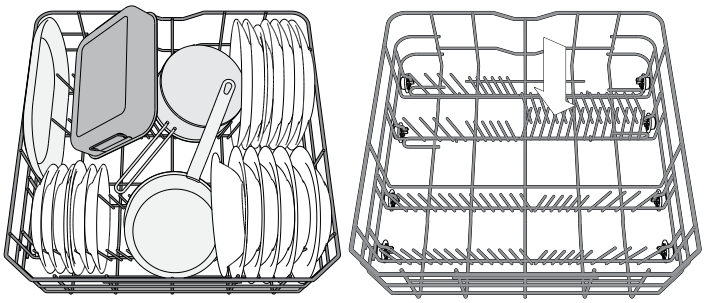

(Sortierbeispiel für den Unterkorb)

REINIGUNG UND WARTUNG

ACHTUNG: Ziehen Sie den Netzstecker aus der Steckdose, bevor Sie Ihren Geschirrspüler reinigen oder Wartungsmaßnahmen getroffen werden. Keine brennbaren Flüssigkeiten zur Reinigung der Maschine verwenden.



REINIGUNG DES GESCHIRRSPÜLERS

Zur Beseitigung von evtl. Flecken im Innenraum des Gerätes verwenden Sie ein feuchtes Tuch, auf das Sie etwas weißen Essig träufeln.Die Gehäuseteile und die Bedienblende können mit einem mit Wasser angefeuchteten, weichen Tuch gereinigt werden. Vermeiden Sie Löse- und Scheuermittel.

VERMEIDUNG VON GERUCHSBILDUNG

Lassen Sie die Gerätetür stets nur angelehnt; auf diese Weise kann sich keine Feuchtigkeit ansammeln.
Die Dichtungen der Tür und der Spülmittelfächer sollten regelmäßig mit einem feuchten Tuch gereinigt werden. Sie vermeiden so die Ansammlung von Speiseresten, der hauptsächlichen Ursache von Geruchsbildung im Geschirrspüler.

ÜBERPRÜFUNG DES WASSERZULAUFSCHLAUCHS

Den Zulaufschlauch regelmäßig auf Sprödigkeit und Risse prüfen. Bei Beschädigung, den Schlauch mit einem neuen ersetzen. Dieser ist bei unserem Kundendienst oder Ihrem Händler verfügbar. Je nach Schlauchart:

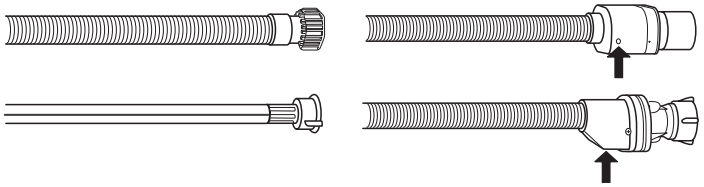

Wenn der Zulaufschlauch eine transparente Beschichtung hat, regelmäßig prüfen, ob die Farbe sich örtlich verstärkt. Wenn ja, könnte der Schlauch eine undichte Stelle haben und muss ausgetauscht werden.
Für Wasserstoppschläuche: Das kleine Sicherheitsventil-Kontrollfenster prüfen (siehe Pfeil). Wenn es rot ist, wurde die Wasserstoppfunktion ausgelöst und der Schlauch muss durch einen neuen ersetzt werden. Um diesen Schlauch abzuschrauben, die Entriegelungstaste drücken und dabei den Schlauch abschrauben.

WASSERZULAUFSCHLAUCH REINIGEN

Wenn der Wasserschlauch neu ist oder für längere Zeit nicht in Betrieb war, das Warmwasser laufen lassen, um sicherzustellen, dass es klar und frei von Verschmutzungen ist, bevor die erforderlichen Anschlüsse vorgenommen werden. Bei Nichtbeachtung dieser orsichtsmaßnahme, kann die Wasserzufuhr blockieren und den Geschirrspüler beschädigen.

REINIGUNG DER FILTEREINHEIT

Die Filtereinheit regelmäßig reinigen, damit die Filter nicht verstopfen und das Abwasser korrekt abfließen kann.

Wenn die Filter beim Einsatz des Geschirrspülers verstopft sind oder falls Fremdkörper im Filtersystem oder in den Spülarmen gelangen, könnten Störungen im Gerät auftreten, was zu Leistungseinbußen, lautem Betrieb oder höherer Ressourcennutzung führt.
Die Filtereinheit setzt sich aus drei Filtern zusammen, die Spülwasser reinigen, von Speiseresten befreien und wieder in Umlauf bringen.
Der Geschirrspüler darf nie ohne Filtersiebe oder mit ausgehängten Filtern in Betrieb genommen werden.
Kontrollieren Sie einmal monatlich oder nach 30 Zyklen die Filtersiebgruppe. Bei Bedarf ist diese sorgfältig unter laufendem Wasser auszuspülen. Nehmen Sie hierzu ein kleines Bürstchen (das nicht aus Metall sein darf) zu Hilfe. Gehen Sie wie folgt vor:

1. Drehen Sie das zylinderförmige Filtersieb **A** gegen den Uhrzeigersinn heraus *(Abb. 1)*.
2. Ziehen Sie den Siebbecher **B** durch leichten Druck auf die seitlichen Flügel heraus *(Abb. 2)*.
3. Nehmen Sie den Stahl-Siebteller **C** ab *(Abb. 3)*.
4. Falls Sie Fremdkörper (wie Glasscherben, Porzellan, Knochen, Fruchtsamen usw.) finden, **entfernen Sie diese bitte sorgfältig**.
5. Kontrollieren Sie den Hohlraum und befreien Sie diesen von eventuellen Speiseresten. Das Spülpumpenschutzteil (schwarzes Teil) **NICHT ABGENOMMEN WERDEN** *(Abb 4)*.

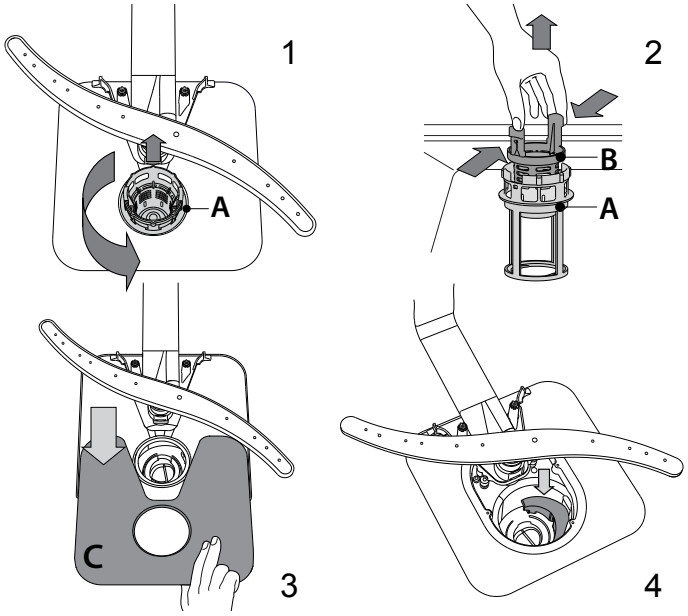

Setzen Sie die Filtereinheit nach der Reinigung der Filtersiebe wieder korrekt in ihren Sitz ein, dies ist äußerst wichtig, um eine ordnungsgemäße Betriebsweise des Geschirrspülers zu gewährleisten.

REINIGUNG DER SPRÜHARME

Es kann vorkommen, dass Speisereste an den Sprüharmen hängen bleiben und die Wasserdüsen verstopfen. Prüfen Sie die Sprüharme daher regelmäßig und reinigen Sie sie bei Bedarf mit einer Kunststoffbürste.

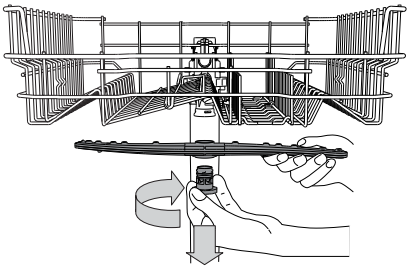

Zur Abnahme des oberen Sprüharms drehen Sie den Kunststoffring gegen den Uhrzeigersinn ab. Der obere Sprüharm ist mit jener Seite nach oben wieder einzusetzen, die die meisten Löcher aufweist.

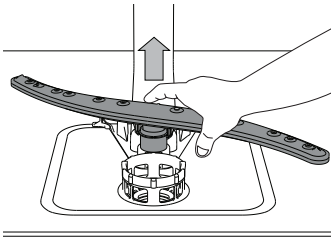

Um den unteren Sprüharm abzunehmen, ihn nach oben ziehen.

LÖSEN VON PROBLEMEN

Falls Ihr Geschirrspüler nicht richtig funktioniert, versuchen Sie, das Problem anhand der folgenden Liste zu beheben. Für andere Fehler oder Probleme wenden Sie sich bitte an den autorisierten Kundendienst, dessen Kontaktdaten im Garantieheft aufgeführt sind. Ersatzteile werden für einen Zeitraum von entweder bis zu 7 oder bis zu 10 Jahren verfügbar sein, je nach den spezifischen Anforderungen der Verordnung.

STÖRUNGEN	MÖGLICHE URSACHEN	LÖSUNG
Regeneriersalzanzeige leuchtet	Der Salzbehälter ist fast leer.	Befüllen Sie den Behälter mit Salz (weitere Informationen – siehe *SALZBEHÄLTER BEFÜLLEN)*. Prüfen Sie die bei Bedarf die Wasserhärteeinstellung *(*siehe *WASSERHÄRTE-TABELLE)*.
Regeneriersalzanzeige blinkt	Salzbehälter ist leer.	Den Behälter sobald wie möglich mit Salz nachfüllen. Der Gebrauch des Geräts ohne Salz kann Schäden an seinen Innenbauteilen verursachen.
Klarspüleranzeige leuchtet auf oder blinkt	Klarspülbehälter ist leer. (Nach dem Auffüllen kann es kurze Zeit dauern, bis die Klarspüleranzeige erlischt).	Befüllen Sie den Behälter mit Klarspüler (weitere Informationen – *siehe KLARSPÜLERSPENDER AUFFÜLLEN).*
Die Spülmaschine startet nicht oder reagiert nicht auf die Bedienungseingaben.	Das Gerät wurde nicht richtig eingesteckt.	Schließen Sie den Netzstecker an.
	Stromausfall.	Aus Sicherheitsgründen wird der Geschirrspüler nicht automatisch neu gestartet, wenn die Stromversorgung wiederhergestellt wird. Schließen Sie die Tür und drücken Sie die Taste START/Pause.
	Die Gerätetür schließt nicht. NaturalDry Pin ist nicht eingezogen.	Drücken Sie die Tür energisch, bis ein „Klicklaut" zu hören ist.
	Ein Spülgang wird unterbrochen, wenn die Tür mehr als 4 Sekunden lang geöffnet wird.	Die Tür innerhalb von 4 s schließen und die START/Pause Taste drücken.
	Das Bedienfeld reagiert nicht oder **F6 E1** wird angezeigt.	Schalten Sie das Gerät durch das Drücken der EIN-AUS/Reset-Taste aus und nach etwa einer Minute wieder ein und starten Sie das Programm neu. Wenn das Problem weiterhin besteht, ziehen Sie den Stecker des Geräts für 1 Minute ab und stecken Sie ihn dann wieder ein.
Der Geschirrspüler pumpt das Wasser nicht ab. Das Display zeigt: **F7 E3** oder **F9 E1**	Im Filtersieb haben sich Speisereste oder Kalk angesammelt.	Reinigen Sie den Filter und entkalken Sie das Gerät (*siehe REINIGUNG DER FILTEREINHEIT und ENTKALKEN)*.
	Ablaufschlauch ist geknickt.	Den Ablaufschlauch prüfen *(siehe INSTALLATIONSANWEISUNG)*.
	Der Ablauf des Spülbeckens ist verstopft.	Den Ablauf des Spülbeckens reinigen.
Der Geschirrspüler ist zu laut.	Das Geschirr schlägt aneinander.	Positionieren Sie das Geschirr korrekt *(siehe KÖRBE BELADEN)*.
	Es ist zu viel Schaum vorhanden.	Das Spülmittel wurde nicht richtig dosiert oder ist für Geschirrspüler ungeeignet (siehe EINFÜLLEN DES SPÜLMITTELS). Starten Sie das laufende Programm durch Ausschalten des Geschirrspülers neu. Schalten Sie das Gerät wieder ein, wählen Sie ein neues Programm, schließen Sie die Tür und drücken Sie START/Pause. Kein Spülmittel zufügen.
	Das Geschirr wurde nicht korrekt eingeräumt.	Positionieren Sie das Geschirr korrekt *(siehe KÖRBE BELADEN)*.
	Im Filtersieb haben sich Speisereste oder Kalk angesammelt.	Die Filtereinheit reinigen *(siehe PFLEGE UND WARTUNG)*.
Das Geschirr ist nicht sauber geworden.	Das Geschirr wurde nicht korrekt eingeräumt.	Positionieren Sie das Geschirr korrekt *(siehe KÖRBE BELADEN)*.
	Sprüharme können nicht frei drehen, werden durch das Geschirr blockiert.	Positionieren Sie das Geschirr korrekt *(siehe KÖRBE BELADEN)*. Prüfen, dass der obere Korb in der richtigen Position ist und bei Bedarf einstellen (anheben).
	Das Spülprogramm ist zu schwach.	Ein geeignetes Spülprogramm wählen *(siehe PROGRAMMTABELLE)*.
	Es ist zu viel Schaum vorhanden.	Das Spülmittel wurde nicht richtig dosiert oder ist für Geschirrspüler ungeeignet *(siehe EINFÜLLEN DES SPÜLMITTELS)*.
	Der Stöpsel des Klarspülerbehälters wurde nicht korrekt geschlossen.	Sicherstellen, dass der Stöpsel des Klarspülerbehälters geschlossen ist.
	Im Filtersieb haben sich Speisereste oder Kalk angesammelt.	Den Filter reinigen und das Gerät entkalken *(siehe REINIGUNG DER FILTEREINHEIT)*.
	Der Salzbehälter ist leer.	Füllen Sie den Salzbehälter *(siehe SALZBEHÄLTER BEFÜLLEN)*.
Der Geschirrspüler lädt kein Wasser. Am Display erscheint: **H2O** und leuchtet; ein akustischer Alarm ertönt.	Kein Wasser im Wassernetz oder zugedrehter Wasserhahn.	Sicherstellen, dass Wasser im Wassernetz ist und der Wasserhahn offen ist.
	Der Wasserzulaufschlauch ist geknickt.	Den Zulaufschlauch prüfen (siehe INSTALLATION). Schließen Sie die Tür und drücken Sie die Taste START/Pause.
	Das Sieb im Wasserzulaufschlauch ist verstopft. Es muss gereinigt werden.	Das Sieb im Wasserzulaufschlauch kontrollieren und reinigen. Schließen Sie die Tür und drücken Sie die Taste START/Pause.

Der Geschirrspüler beendet das Programm vorzeitig. Am Display erscheint: **F8 E3**	Im Filtersieb haben sich Speisereste oder Kalk angesammelt.	Reinigen Sie den Filter und entkalken Sie das Gerät *(siehe REINIGUNG DER FILTEREINHEIT und ENTKALKEN)*.
	Ablaufschlauch zu niedrig positioniert oder Siphonwirkung in die Hauskanalisation.	Prüfen, ob das Ende des Ablaufschlauchs auf der richtigen Höhe positioniert ist *(siehe INSTALLATION)*. Prüfen, ob eine Siphonwirkung in die Hauskanalisation vorliegt, installieren Sie bei Bedarf einen Vakuumbrecher/ein Belüftungsventil.
	Es ist zu viel Schaum vorhanden.	Das Spülmittel wurde nicht richtig dosiert oder ist für Geschirrspüler ungeeignet *(siehe EINFÜLLEN DES SPÜLMITTELS)*.
	Luft im Wasserzulauf.	Wasserzulauf auf Lecks oder sonstige Störungen mit Lufteintritt prüfen.
Das Geschirr ist nicht gut getrocknet.	Kein Klarspüler vorhanden oder die Dosierung ist zu niedrig.	Stellen Sie sicher, dass der Klarspülerspender gefüllt ist *(siehe KLARSPÜLERSPENDER AUFFÜLLEN)*. Die Verwendung von multifunktionalen Tabs allein liefert nicht so gute Trocknungsergebnisse wie die Verwendung von flüssigem Klarspüler.
	Das Geschirr wurde ausgeräumt, nachdem die Tür automatisch geöffnet wurde, jedoch vor dem tatsächlichen Programmende.	Stellen Sie sicher, dass das Programm beendet wurde, bevor Sie das Geschirr ausräumen (*siehe TÄGLICHER GEBRAUCH*). Für noch bessere Trocknungsergebnisse wird empfohlen, das Geschirr bei geöffneter Tür weitere 15 Minuten nach Programmende im Geschirrspüler zu lassen.
	Das Geschirr sitzt zu flach.	Wenn Sie Wasserpfützen in Hohlräumen von Tassen, Bechern oder Schüsseln beobachten, versuchen Sie das Geschirr (insbesondere im oberen Korb) mit mehr Neigung zu laden. Damit kann mehr Wasser abtropfen, bevor das Trocknen beginnt.
	Das gewählte Programm hat keinen Trockengang.	Bitte prüfen Sie in der *PROGRAMMTABELLE*, ob das ausgewählte Programm einen Trockengang vorsieht. Programme ohne Trockengang können nicht das gewünschte Trocknungsergebnis bringen. Es wird daher empfohlen, die Programmauswahl auf ein Programm zu ändern, das über einen Trockengang verfügt.
	Das Geschirr besteht aus Antihaftmaterial oder aus Kunststoff.	Einige auf dieser Art von Material verbleibende Wassertropfen sind normal.
Geschirr und Gläser haben blaue Schlieren oder bläuliche Schattierungen.	Klarspüler wurde zu hoch dosiert.	Dosierung niedriger einstellen.
Geschirr und Gläser sind mit Kalkablagerungen oder einem weißen Belag bedeckt.	Salzbehälter ist leer.	Den Behälter sobald wie möglich mit Salz nachfüllen. Der Gebrauch des Geräts ohne Salz kann Schäden an seinen Innenbauteilen verursachen.
	Die Wasserhärteeinstellung ist zu niedrig.	Die Einstellung erhöhen *(siehe WASSERHÄRTETABELLE)*.
	Der Deckel des Salzbehälters ist nicht richtig geschlossen.	Salzbehälterdeckel prüfen und verschließen.
	Der Klarspülerbehälter ist leer oder die Klarspülerdosierung ist unzureichend.	Befüllen Sie den Behälter mit Klarspüler und prüfen Sie die Dosierungseinstellung (weitere Informationen - *siehe KLARSPÜLERSPENDER AUFFÜLLEN)*.
Geschirrspüler zeigt **F8 E5** an	Ventil ist blockiert oder fehlerhaft.	Den Wasserhahn schließen, sofern möglich. Schalten Sie die Stromversorgung nicht aus. Kundendienst kontaktieren.
Das Auslaufen des Waschmittel.	Hängt vom verwendeten Flüssigwaschmittel ab und durch die aktivierte Startvorwahloption verstärkt werden.	Kleine Leckagen führen nicht zu einer Funktionsstörung der Maschine und können vermieden werden, indem man den Typ des Flüssigwaschmittels wechselt oder Tabs verwendet.

Firmenrichtlinien, Standarddokumentation, Ersatzteilbestellung und zusätzliche Produktinformationen finden Sie unter:

- Mit dem QR-Code auf Ihrem Produkt.
- Besuchen Sie unsere Website **docs.bauknecht.eu** und **parts-selfservice.europeanappliances.com**
- Alternativ können Sie **unseren Kundendienst kontaktieren** (Siehe Telefonnummer in dem Garantieheft).
  Wird unser Kundendienst kontaktiert, bitte die Codes auf dem Typenschild des Produkts angeben.

Die Modellinformation ist über den QR-Code auf der Energieverbrauchskennzeichnung aufrufbar. Die Kennzeichnung enthält auch die Modellnummer, die den Zugang zum Verzeichnisportal unter https://eprel.ec.europa.eu ermöglicht.

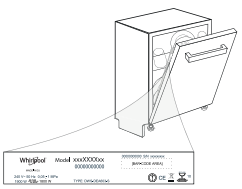

400020042272 B
06/2026 ks