DAGLIG BRUGERVEJLEDNING

TAK FORDI DU KØBTE ET WHIRLPOOL-PRODUKT.
Registrér dit apparat på **www.whirlpool.eu/register**, for at opnå en endnu bedre assistance.

Læs venligst indholdet af *Sundhed & sikkerhed og installationsvejledning* grundigt igennem, før du tager dette apparat i brug.

Transportboltene skal fjernes, før apparatet tages i brug.

Indhent yderligere oplysninger om hvordan transportboltene fjernes i *Sundhed & sikkerhed og installationsvejledning*.

PRODUKTBESKRIVELSE

APPARAT

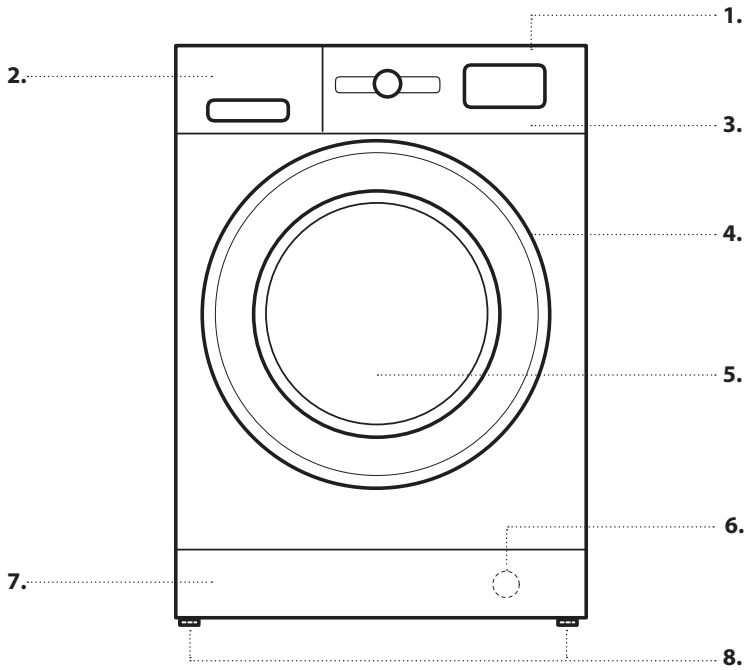

1. Øverste
2. Sæbeskuffe
3. Betjeningspanel
4. Håndtag
5. Låge
6. Vandfilter - bag fodpanelet
7. Aftageligt fodpanel
8. Justerbare fødder (2)

BETJENINGSPANEL

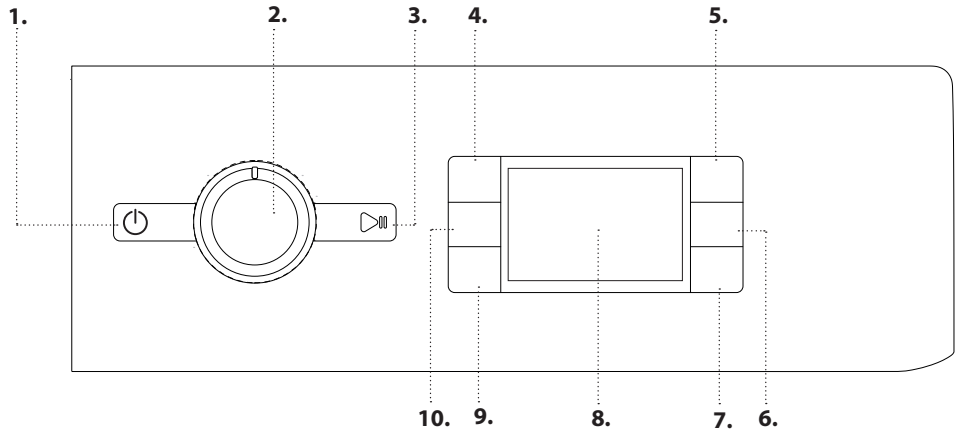

1. ON-/OFF-Knap
2. Programvælger
3. Knappen Start / Pause
4. Temperatur-knap
5. Knappen FreshCare+
6. Knappen Kun tørring/Tastlås
7. Knappen Tørring
8. Display
9. Udskudt start-knap
10. Knappen Centrifugering

SÆBESKUFFE

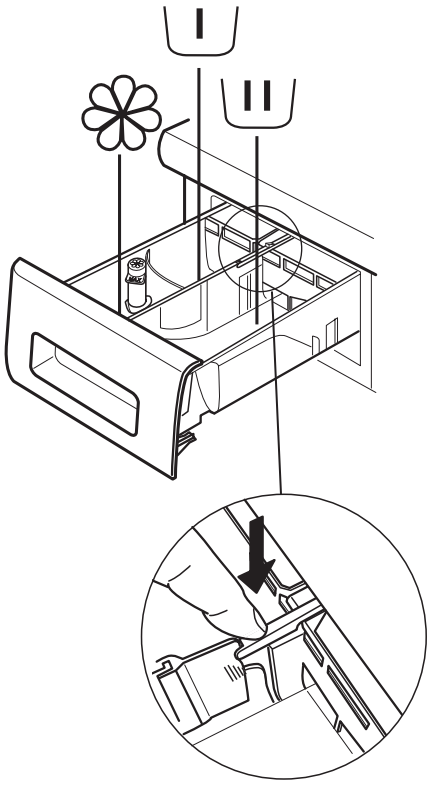

Forvaskrum
- Vaskemiddel til forvask

Hovedvaskrum
- Vaskemiddel til hovedvasken
- Pletfjerningsmiddel
- Blødgøringsmiddel

Rum til skyllemiddel
- Skyllemiddel
- Flydende blegemiddel

Hæld skyllemiddel eller stivelsesopløsningen i rummet, uden at overskride niveauet "max".

Udløserknap
(tryk herpå, for at tage skuffen ud og rengøre den).

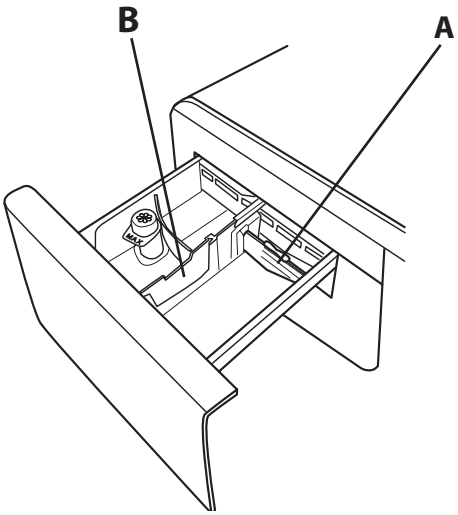

Anvend helst rumopdeleren **A**, når der vaskes med flydende vaskemiddel, for at være sikker på at anvende den korrekte mængde vaskemiddel (rumopdeleren er vedlagt i posen med anvisningerne).
Sæt rumopdeleren i sædet **B**, når der anvendes vaskepulver.

FØRSTEGANGSBRUG

Indhent oplysninger om hvordan man vælger og starter et program i afsnittet DAGLIG BRUG.

Førstegangsbrug

Fjern eventuelle fremstillingsrester:

1. Vælg programmet med en temperaturindstilling på 60 °C.
2. Hæld en smule vaskepulver i sæbeskuffens hovedvaskrum (højst 1/3 af den mængde, der anbefales af vaskemiddelproducenten til let snavset vasketøj).
3. Start programmet **uden at lægge vasketøj i vaske-tørreVASKE-TØRREMASKINE** (med tom tromle).

DAGLIG BRUG

1. LÆG VASKETØJET I VASKE-TØRREMASKINE.



- Forbered vasketøjet i henhold til anbefalingerne i afsnittet "RÅD OG TIP". - Åbn lågen og læg vasketøjet i tromlen, uden at overskride den maksimalt tilladte belastning i *Programoversigten*.
- Luk lågen og tryk den indtil der lyder et klik fra smæklåsen, og kontrollér at det ikke sidder vasketøj fast mellem lågens glas og gummipakningen.



2. ÅBN FOR VANDHANEN



Kontrollér, at vaske-tørreVASKE-TØRREMASKINE er korrekt forbundet til vandledningen. Åbn for vandhanen.

3. TÆND FOR VASKE-TØRREVASKE-TØRREMASKINE.

Tryk på knappen ⏻; kontrollampen ⏯ blinker langsomt.

4. VALG AF PROGRAM OG TILPASNING AF CYKLUS.

De følgende funktioner forefindes på dette apparat:

- Kun vask
- Vask og tørring
- Kun tørring

Kun vask

Vælg det ønskede program med programvælgerens drejeknap. Vaskecyklussens varighed vises på displayet. Vaske-tørreVASKE-TØRREMASKINE viser automatisk den maksimale indstilling af temperatur og centrifugeringshastighed for det valgte program. Justér, om nødvendigt, temperaturen og/eller centrifugeringshastighed med de tilsvarende knapper.

- Tryk på knappen 🌡, for at flytte til progressivt lavere temperaturindstillinger, indtil kold vask er indstillet og ("- -") vises på displayet.
- Tryk på knappen 🌀, for at flytte til progressivt lavere centrifugeringshastigheder, indtil centrifugeringscyklussen slås fra ("0" vises på displayet).
  Ved et nyt tryk på knappen indstilles den højest mulige indstilling.

Vælg de ønskede funktioner (om nødvendigt).

- Tryk på tasten, for at vælge funktionen; Kontrollampen i den tilsvarende knap tænder.
- Tryk atter på knappen for at annullere funktionen; Kontrollampen slukker.

! Der lyder en advarselstone og indikatoren blinker tre gange, hvis den valgte funktion ikke er kompatibel med det indstillede program. Funktionen markeres ikke.

Vask og tørring

For at vaske og tørre vasketøjet uden afbrydelse mellem vaske- og tørrecyklussen, skal man være sikker på at belastningen ikke overstiger den maksimalt tilladte belastning for det valgte program *(*jfr. kolonnen "*Maks. fyldning for tørrecyklus"* i *Programoversigten*).

1. Følg anvisningerne i afsnittet "Kun vask", for at vælge, og om nødvendigt tilpasse, det ønskede program.
2. Tryk på ⚙, for at vælge den ønskede tørremetode. Der stå to tørremetoder til rådighed: automatisk eller tidsindstillet.

- Automatisk tørring med valgbare tørhedsgrader:
I den automatiske tørretilstand vil vaske-tørreVASKE-TØRREMASKINE tørre vasketøjet, indtil den indstillede tørhedsgrad er nået. Ved et tryk på knappen ⚙ vælges den højeste tørhedsgrad, der står til rådighed for det valgte program, automatisk. Tryk atter på knappen for at reducere tørhedsgraden.

Følgende grader står til rådighed:
Skabstørt 🚪: Vasketøjet er helt tørt og klart til at blive lagt i skabet, uden strygning.
Bøjle 🧥: Vasketøjet efterlades let fugtigt, for at reducere folder. Klæderne skal hænges op, for at lufttørre fuldstændigt.
Strygetørt 👕: Klæderne efterlades fugtige nok til at de er nemmere at stryge.

- Tidsindstillet tørring:
Tryk flere gange på knappen ⚙, for at indstille den tidsindstillede tørretilstand. Flyt gennem alle de automatiske tørregrader, og fortsæt med at trykke på knappen ⚙, indtil den ønskede varighed visualiseres. Værdien kan indstilles på mellem 210 og 30 minutter.

Man kan vaske en større mængde vasketøj end hvad svarer til den maksimalt tilladte tørrebelastning *(*jfr. kolonnen *"Maks. fyldning for tørrecyklus"* i *Programoversigten)*, ved at fjerne nogle klæder, når vaskecyklussen er færdig og før tørrecyklussen startes. Gå frem på følgende måde:

1. Følg anvisningerne i afsnittet "Kun vask", for at vælge, og om nødvendigt tilpasse, det ønskede program.
2. Indstil ikke en tørrecyklus.
3. Åbn lågen og tag et par beklædningsgenstande ud, for at reducere belastningen, når vaskecyklussen er færdig. Følg herefter anvisningerne for "Kun tørring".

NB: Vent altid et vist tidsrum på at tøjet køler af efter tørring, før lågen åbnes.

Hvis en af de to forindstillede cyklusser 🧺 og 🧺 anvendes, er det ikke nødvendigt at vælge og starte en tørrecyklus.

Kun tørring

Denne funktion anvendes til blot at tørre vådt tøj, som allerede er blevet vasket i vaske-tørreVASKE-TØRREMASKINE eller i hånden.

1. Vælg et egnet program, til tøjet du vil tørre (vælg f.eks. Bomuld, til at tørre vådt bomuldsvasketøj).
2. Tryk på knappen 🧺, for at tørre uden en vaskecyklus.
3. Tryk på ⚙, for at vælge den ønskede tørremetode. Der stå to tørremetoder til rådighed: automatisk eller tidsindstillet.

- Automatisk tørring med valgbare tørhedsgrader:
I den automatiske tørretilstand vil vaske-tørreVASKE-TØRREMASKINE tørre vasketøjet, indtil den indstillede tørhedsgrad er nået. Ved et tryk på knappen ⚙ vælges den højeste tørhedsgrad, der står til rådighed for det valgte program, automatisk. Tryk atter på knappen for at reducere tørhedsgraden.

Følgende grader står til rådighed:
Skabstørt 🚪: Vasketøjet er helt tørt og klart til at blive lagt i skabet, uden strygning.
Bøjle 🧥: Vasketøjet efterlades let fugtigt, for at reducere folder. Klæderne skal hænges op, for at lufttørre fuldstændigt.

Strygetørt : Klæderne efterlades fugtige nok til at de er nemmere at stryge.

- Tidsindstillet tørring:
Tryk flere gange på knappen , for at indstille den tidsindstillede tørretilstand. Flyt gennem alle de automatiske tørregrader, og fortsæt med at trykke på knappen , indtil den ønskede varighed visualiseres. Værdien kan indstilles på mellem 210 og 30 minutter.
NB: Vent altid et vist tidsrum på at tøjet køler af efter tørring, før lågen åbnes.

5. BRUG AF DEN RETTE MÆNGDE VASKEMIDDEL. Træk sæbeskuffen ud og hæld vaskemiddel i de korrekte rum, som beskrevet i "*Sæbeskuffe*". Dette er kun nødvendigt, når der anvendes et Kun vask eller et vask + tør program.

6. UDSKYDNING AF PROGRAMSTART. Indhent oplysninger om indstilling af Indhent oplysninger om udskudt programstart i afsnittet *"Valgmuligheder og Funktioner"*.

7. START AF ET PROGRAM.
Tryk på "START/PAUSE" -knappen.
Maskinen låser døren (-symbol slukket) og tromlen begynder at rotere; døren låses op (-symbol tændt) og låses derefter igen (-symbol slukket) som klargøringsfase for hver vaskecyklus. "Klik"-lyden er en del af dørlåsmekanismen. Vand kommer ind i tromlen og starter vaskefasen, når døren er låst.
Tryk på knappen START/PAUSE, for at standse vaske-tørreVASKE-TØRREMASKINE og ændre et program, mens cyklussen afvikles (den ravgule kontrollampe START/ PAUSE blinker langsomt); vælg herefter den ønskede cyklus, og tryk på START/PAUSE igen. Tryk på START/PAUSE, for at åbne lågen mens en cyklus afvikles; døren kan åbnes, hvis symbolet er tændt. Tryk igen på knappen START/PAUSE, for at genoptage programmet hvor det blev afbrudt.

8. ANNULLERING AF ET KØRENDE PROGRAM (OM NØDVENDIGT)
Tryk op hold knappen trykket, indtil vaske-tørreVASKE-TØRREMASKINE stopper.
Hvis vandstand og temperatur er tilstrækkeligt lave, låses lågen op og kan åbnes.
Lågen forbliver blokeret, hvis der er vand i tromlen. For at låse lågen op, skal man slå vaske-tørreVASKE-TØRREMASKINE til, vælge programmet og slå centrifugefunktionen fra ved at indstille centrifugeringshastigheden på 0. Tromlen tømmes for vand, og lågen låses op ved programmets afslutning.

9. SLUKNING AF VASKE-TØRREVASKE-TØRREMASKINE VED AFSLUTNINGEN AF ET PROGRAM.
Når cyklussen er færdig, vises meddelelsen "END" på displayet. Lågen kan kun åbnes, når symbolet er tændt. Kontrollér, at symbolet Oplåst låge er tændt, åben herefter lågen og tag vasketøjet ud.
Tryk på , for at slukke for vaske-tørreVASKE-TØRREMASKINE. Med henblik på at spare strøm slukker vaske-tørreVASKE-TØRREMASKINE automatisk, cirka 10 minutter efter programafslutningen, hvis den ikke slukkes manuelt med knappen .
Lad lågen stå på klem, så vaske-tørreVASKE-TØRREMASKINEs indre kan tørre.

RÅD OG TIP

Sorter vasketøjet på grundlag af:
Tekstiltype (bomuld, blandede fibre, syntetisk, uld, håndvask). Farve (sorter kulørt tøj fra hvidt, og vask nyt kulørt tøj separat). Sarte tekstiler (fx nylonstrømper, tøj med hægter, såsom bh'er, læg det i en vaskepose).

Tøm lommerne
Genstande, såsom mønter eller lightere, kan beskadige vaskeVASKE-TØRREMASKINE og tromlen. Kontroller knapperne.

Overhold den anbefalede dosering for vaskemiddel/ tilsætningsstoffer
Det giver bedre vaskeresultater og forhindrer irriterende rester af overskydende vaskemiddel i vasketøjet. Det sparer penge og forhindrer spild af vaskemiddel.

Brug vaskeprogrammer med lav temperatur og længere varighed
De mest effektive programmer med hensyn til energiforbrug er normalt dem, der vasker længere ved lavere temperatur.

Følg anvisningerne for opfyldning af vaskeVASKE-TØRREMASKINE
Fyld din vaskemaskine med den mængde vasketøj, som er oplyst i tabellen "PROGRAMTABEL", for at spare vand og energi.

Støj og resterende fugtindhold
Afhænger af centrifugeringshastigheden: jo højere centrifugeringshastighed, jo mere støj og jo mindre resterende fugtindhold.

VASKESYMBOLER

PÅ KLÆDERNES MÆRKATER
Værdien i symbolet på etiketten svarer til den maksimale temperatur, som beklædningsgenstanden må vaskes ved.

	Normal mekanisk virkning
	Reduceret mekanisk virkning
	Meget reduceret mekanisk virkning
	Må kun håndvaskes
	Må ikke vaskes

RENGØRING OG VEDLIGEHOLDELSE

Hver gang der foretages rengøring og vedligeholdelse, skal man slukke og frakoble VASKE-TØRREMASKINE. Brug ikke brændbare væsker til at rengøre vaskeVASKE-TØRREMASKINE. Rengør og vedligehold din vaskemaskine regelmæssigt (mindst 4 gange om året).

Udvendig rengøring af VASKE-TØRREMASKINE
Brug en blød, fugtig klud til at rengøre de ydre dele af vaskeVASKE-TØRREMASKINE. Brug ikke glas eller almindelige rensemidler, skurepulver eller lignende til rengøring af betjeningspanelet - disse stoffer kan beskadige trykningen

Kontrol af forsyningsslangen
Undersøg jævnligt indløbsslangen for mørning og revner. Hvis den er beskadiget, skal den udskiftes med en ny slange, der er tilgængelig gennem vores serviceafdeling eller specialforhandler. Afhængigt af slangetypen: Hvis indløbsslangen har en gennemsigtig belægning, skal du regelmæssigt kontrollere, om farven intensiveres lokalt. Hvis ja, kan slangen have en lækage og skal udskiftes

Rengøring af vandfilteret / udtømning af resterende vand
Hvis du har brugt et varmt vaskeprogram, skal du vente, indtil vandet er kølet af, før du udtømmer vandet. Rens vandfilter regelmæssigt for at undgå, at vandet ikke kan løbe ud efter vasken på grund af tilstopning af filteret.

Tag fodpanelet af vha. en skruetrækker: Skub fodpanelet nedad i den ene side med hånden, stik skruetrækkeren ind i åbningen mellem fodpanelet og frontpanelet og lirk fodpanelet op. Anbring en bred, flad beholder under vandfilteret til opsamling af afløbsvandet. Drej langsomt filteret mod uret, indtil vandet løber ud. Lad vandet strømme ud uden at fjerne filteret. Når beholderen er fuld, skal du lukke vandfilteret ved at dreje det med uret. Tøm beholderen. Gentag denne procedure, indtil alt vandet er udtømt. Læg en bomuldsklud under vandfilteret, som kan absorbere en lille mængde restvand. Fjern derefter vandfilter ved at dreje det ud imod uret. Rengør vandfilteret: Fjern rester i filteret og rengør det under rindende vand. Indsæt vandfilteret og genmontér fodpanelet: Sæt vandfilteret på igen ved at dreje det med uret. Sørg for at dreje det så langt ind som muligt; filterhåndtaget skal være i lodret position. For at teste vandfilterets vandtæthed, kan du hælde 1 liter vand i sæbeskuffen. Genmontér derefter fodpanelet.

Rengøring af sæbeskuffen
Fjern sæbeskuffen ved at trykke på udløserknappen, og træk samtidig sæbeskuffen ud. Fjern indsatsen fra sæbeskuffen samt skyllemiddelrummets indsats. Rengør alle dele under rindende vand, og fjern alle vaskemiddel- eller skyllemiddelrester. Tør delene med en blød klud. Geninstallér sæbeskuffen, og skub den tilbage i sæbeskufferummet.

ENERGIBESPARELSE OG MILJØBESKYTTELSE

- Overholdelse af de anførte belastningsgrænser i programoversigten vil optimere forbruget af energi, vand og vaskemiddel og afkorte vaskecyklussens varighed.
- Brug ikke større mængder vaskemiddel end fabrikanten anbefaler.
- Spar energi ved at bruge et 60°C i stedet for et 90°C vaskeprogram eller et 40°C i stedet for et 60°C vaskeprogram. Vi anbefaler brug af programmet ECO 40-60 til bomuldstøj, som varer længere, men bruger mindre energi.
- Vælg programmets højeste centrifugeringshastighed, for at spare energi og tid under vask og tørring, da dette reducerer mængden af tilbageværende vand i tøjet ved vaskecyklussens afslutning.

PROGRAMOVERSIGTEN

Maks. fyldning 8 Kg Absorberet effekt i off-mode 0,5 W / i left-on mode 8 W								Vaske- og tilsætningsmidler			Anbefalet vaskemiddel					
Program	Temperatur		Maks. centrifugeringshastighed (o/min)	Tørrer	Maks. fyldning for vaskecyklus (kg)	Maks. fyldning for tørrecyklus (kg)	Varighed (t : m)	Forvask	Hoved-	Skyllemiddel	Pulver	Flydende	Overskydende fugt % (***)	Energiforbrug kWh	I alt liter vand	Vasketemperatur °C
	Programvalg	Interval						I	II	❀						
MIX/BLANDET	40°C	❄ - 40°C	1000	✓	8,0	6,0	**	-	●	○	-	✓	-	-	-	-
HVIDVASK	60°C	❄ - 90°C	1400	✓	8,0	6,0	2:45	● (90°)	●	○	✓	-	49	0,90	90	55
BOMULD (2)	40°C	❄ - 60°C	1400	✓	8,0	6,0	3:55	-	●	○	✓	✓	49	1,40	105	45
ECO 40-60 ECO 40-60 (1) (VASK)	40 °C	40°C	1351	✓	8,0	6,0	3:30	-	●	○	✓	✓	53	0,77	54	33
			1351	✓	4,0		2:45	-	●	○	✓	✓	53	0,65	52	36
			1351	✓	2,0		2:10	-	●	○	✓	✓	53	0,45	37	33
SKÅNSOM VASK	30°C	❄ - 30°C	600 (****)	✓	1,0	1,0	**	-	●	○	-	✓	-	-	-	-
SYNTETISK (3)	40 °C	❄ - 60°C	1200	✓	4,0	4,0	2:55	-	●	○	✓	✓	35	0,8	55	43
DAMP OPFRISK	-	-	-	-	2,0	-	**	-	-	-	-	-	-	-	-	-
CENTRIFUG. + TØMNING *	-	-	1400	✓	8,0	6,0	**	-	-	-	-	-	-	-	-	-
SKYLNING + CENTRIFUG.	-	-	1400	✓	8,0	6,0	**	-	-	○	-	-	-	-	-	-
30' LYNVASK 30'	30°C	❄ - 30°C	1200 (****)	-	4,5	-	0:30	-	●	○	-	✓	71	0,20	45	27
20°C 20°C	20°C	❄ - 20°C	1400	✓	8,0	6,0	1:50	-	●	○	-	✓	49	0,16	90	22
ULD	40 °C	❄ - 40°C	800	✓	2,0	2,0	**	-	●	○	-	✓	-	-	-	-
VASK&TØRRING 45'	30°C	30°C	1400	✓	1,0	1,0	**	-	●	○	-	✓	-	-	-	-
VASK&TØRRING 90'	30°C	30°C	1200	✓	1,0	2,0	**	-	●	○	-	✓	-	-	-	-
ECO 40-60 ECO 40-60 (4) (VASK&TØRRING)	40 °C	40°C	1351	✓	6,0	6,0	9:20	-	●	○	✓	✓	0,00	3,80	75	33
			1351	✓	3,0	3,0	5:10	-	●	○	✓	✓	0,00	1,98	47	32

✓ Valgbar/optional - Ikke valgbar/anvendelig ● Påkrævet mængde ○ Mulig mængde

6th Sense - sensorteknologien tilpasser vand, energi og programmets varighed efter mængden af vasketøj.

Vi anbefaler, at der anvendes vaskepulver i stedet for flydende vaskemidler til vaskeprogrammer med en temperatur på over 50°C, og at anvisningerne på vaskemidlets emballage altid følges.

* Vælg programmet og indstil centrifugeringshastigheden på 0, for kun at tømme.

** Programmets varighed vises på displayet.

*** Efter programmets afslutning og centrifugering ved den maksimale hastighed end, i programmets defaultindstilling.

**** Displayet viser den foreslåede centrifugeringshastighed som standardværdi.

Vaskens varighed, der angives på displayet eller i vejledningen, er et skøn beregnet på baggrund af standardbetingelserne. Den faktiske tid kan variere afhængigt af en lang række faktorer såsom vandets temperatur og tryk, omgivelsernes temperatur, mængden af vaskemiddel, den konkrete mængde og type vasketøj samt fordelingen af vasketøjet og valget af tilvalgsfunktioner. De angivne værdier for andre programmer end Eco 40-60-programmet er kun vejledende.

1) ECO 40-60 Eco 40-60 (Vask) - Vaskecyklus testet iht. med det europæiske direktiv om miljøvenligt design (ecodesign) 2019/2014. Det mest effektive program med hensyn til energi- og vandforbrug til vask af normalt snavset bomuldstekstil.
Bemærk: Centrifugeringshastighedsværdier vist på displayet kan afvige lidt fra værdierne, der er angivet i tabellen.

4) ECO 40-60 Eco 40-60 (Vask&Tørring) - Tørringscyklus testet iht. med det europæiske direktiv om miljøvenligt design (ecodesign) 2019/2014. For at få adgang til "vask og tør"-cyklussen skal du vælge "Eco 40-60"-vaskeprogrammet og indstille "" til "". Det mest effektive program med hensyn til energi- og vandforbrug til vask og tørring af normalt snavset bomuldstekstil. Når cyklussen er afsluttet kan tøjet straks opbevares i skabet.

Til alle testinstitutioner:
2) Langt bomuldsprogram: indstil program med en temperatur på 40°C.
3) Langt syntetisk program: indstil program med en temperatur på 40°C.

Whirlpool®

PROGRAMMER

Følg vaskesymbolernes anvisninger.

MIX/BLANDET
til vask af let til normalt snavsede robuste beklædningsstykker af bomuld, hør, syntetiske fibre og blandingsfibre.

HVIDVASK
Til vask af normalt til meget snavset og robust bomuld og linned, såsom håndklæder, undertøj, duge, sengetøj, osv. Cyklussen er kun udstyret med en forvaskfase før hovedvaskfasen, når den valgte temperatur er 90°C. I dette tilfælde bør der fyldes vaskemiddel både i forvaskens og hovedvaskens afsnit.

BOMULD
til vask af normalt til meget snavset sengetøj, dækketøj og undertøj, håndklæder osv. af robust bomuld og hør.

ECO 40-60
til vask af normalt snavset bomuldstekstil, der er mærket som egnet til vask ved 40 °C eller 60 °C i samme vaskeprogram. Dette er standardprogrammet for vask af bomuldstekstil og det mest effektive med hensyn til energi- og vandforbrug.

SKÅNSOM VASK
til vask af særligt fint vasketøj. Vend om muligt tøjets inderside ud af inden vask.

SYNTETISK
til vask af normalt snavset tøj af syntetiske fibre (så som polyester, polyacryl, viskose etc.) eller bomuld/syntetiske blandinger.

DAMP OPFRISK
til opfriskning af tøj, eliminering af ubehagelig lugt og afspænding af fibre ved at sende damp ind i tromlen. Tøjet vil være fugtigt ved cyklussens afslutning.

CENTRIFUG. + TØMNING
Centrifugerer vasketøjet og tømmer herefter VASKE-TØRREMASKINE for vand. Til robuste beklædningsstykker.

SKYLNING & CENTRIFUG.
Skyller og centrifugerer herefter. Til robuste beklædningsstykker.

LYNVASK 30'
til hurtig vask af let snavset tøj: Denne cyklus varer kun 30 minutter, og sparer tid og energi. Maksimum belastning 4,5 Kg.

20°C
til vask af let snavset bomuldstekstil ved en temperatur på 20 °C.

ULD
Alle uldartikler kan vaskes på programmet "Uld", også den med etiketten "kun håndvask". For at opnå de bedste resultater bør der anvendes specialmidler og den maksimale mængde vasketøj må ikke overskrides.

VASK&TØRRING 45'
til hurtig vask og tørring af let snavset bomuld og tøj af syntetiske fibre. Denne cyklus vasker og tørrer op til 1 Kg vasketøj på kun 45 minutter.

VASK&TØRRING90'
til hurtig vask og tørring af bomuld og tøj af syntetiske fibre. Denne cyklus vasker og tørrer op til 2 Kg vasketøj på kun 90 minutter.

VALGMULIGHEDER OG FUNKTIONER

VALGMULIGHEDER, som kan vælges direkte ved at trykke på den relevante knap

! Der lyder en advarselstone og indikatoren blinker tre gange, hvis den valgte funktion ikke er kompatibel med det indstillede program. Funktionen markeres ikke.

FRESHCARE+
Denne tilvalgsfunktion, hvis tilknyttet vaskecyklusserne, øger ydeevnen ved at generere damp, der hindrer spredningen af de vigtigste kilder til dårlige lugte inde i VASKE-TØRREMASKINE (kun til vask). Efter dampfasen udfører VASKE-TØRREMASKINE en skånsom cyklus, hvor den udfører langsomme rotationer af tromlen. Når tilvalgsfunktionen FRESHCARE+ er tilknyttet tørrecyklusserne, forhindrer den, at der opstår vanskelige folder på tøjet takket være tromlens langsomme rotation. Cyklussen FreshCare+ starter i slutningen af vaske- eller tørreprocessen og fortsætter i en maksimal varighed på 6 timer; den kan afbrydes til enhver tid ved at trykke på en vilkårlig tast på betjeningspanelet eller ved at dreje knappen. Vent ca. 5 minutter før du åbner lågen.

UDSKUDT START
Det valgte program kan indstilles til at starte på et senere tidspunkt ved at trykke på knappen, for at indstille den ønskede udskydning. Symbolet på displayet er tændt, når denne funktion er aktiveret. Tryk igen på knappen, indtil værdien "0" vises på displayet, for at slette en udskudt start.

TASTLÅS
Betjeningspanelet kan låses ved at trykke og holde knappen trykket i cirka 3 sekunder. Symbolet på displayet tænder, for at angive at betjeningspanelet er låst (bortset fra knappen). Herved forebygges utilsigtede ændringer af programmer, især hvis der er børn i nærheden af VASKE-TØRREMASKINE.
Hvis der gøres et forsøg på at anvende betjeningspanelet vil symbolet blinke på displayet.
Betjeningspanelet låses op ved at trykke og holde knappen trykket i cirka 3 sekunder.

Retningslinjer, standarddokumentation, bestilling af reservedele og supplerende produktinformation kan findes ved at:

- besøge vores website **docs.whirlpool.eu** og **parts-selfservice.whirlpool.com**
- Ved hjælp af QR-koden
- Eller som alternativ **kontakte vores serviceafdeling** (Telefonnummeret findes i garantihæftet).
  Når du kontakter vores serviceafdeling, bedes du angive koderne på dit produkts identifikationsskilt.

For mere information om reparation og vedligeholdelse kan brugeren besøge www.whirlpool.eu

Modelinformationen kan hentes ved hjælp af QR-koden, der er angivet i energimærket.
Mærket indeholder også den modelidentifikation, der kan bruges til at konsultere portalens register på https://eprel.ec.europa.eu.

