BQ 5160S AL

Induktions-Kochfeld (60 cm)

Bauknecht
Für mich und mein Zuhause

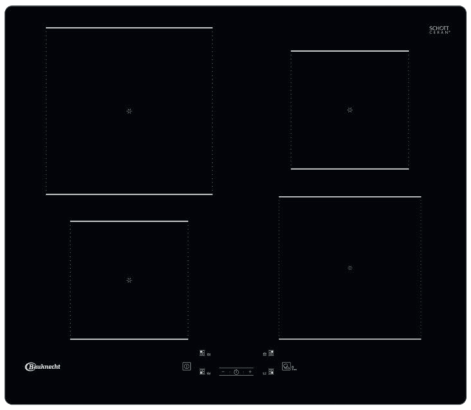

TOP 4
- My Menu – 4 Automatik-Funktionen
- Edelstahl-Profilrahmen mit Facettenschliff vorne
- Alle Kochzonen mit Booster-Funktion
- Mit Simmer-Funktion zum Kochen auf niedriger Garstufe

SCHWARZ

BQ 5160S AL
EAN 40 11577 85743 6

DESIGN
- Edelstahl-Profilrahmen mit Facettenschliff vorne

KOCHZONEN
- 4 elektronisch geregelte **Induktions-Kochzonen**, mit Schmelzstufe und Turbostufe
- Alle Kochzonen mit Booster-Funktion
- Einfache Bedienung durch vorne angeordnete Bedienelemente
- **Vorne links:** 14,5 cm Ø, 1200 Watt, **Booster** 1600 Watt
- **Vorne rechts:** 18 cm Ø, 1800 Watt, **Booster** 2100 Watt
- **Hinten links:** 21 cm Ø, 2100 Watt, **Booster** 3000 Watt
- **Hinten rechts:** 14,5 cm Ø, 1200 Watt, **Booster** 1600 Watt

AUSSTATTUNG
- **My Menu** – 4 Automatik-Funktionen: Kochen, Köcheln (Simmern), Warmhalten, Schmelzen
- Touch-Control-Steuerung
- Digitalanzeige der eingestellten Leistung für jede Kochzone
- Mit Simmer-Funktion zum Kochen auf niedriger Garstufe
- Timer für jede Kochzone mit Abschaltautomatik (1 – 99 Min.)
- 4-fach Restwärmeanzeige
- Kindersicherung
- Kontrolllampe
- Hauptschalter Ein/Aus

TECHNISCHE DATEN
- Gesamt-Anschlusswert: 7,2 kW
- Einbauhöhe: 50 mm
- Ausschnittmaße (BxT): 560x480 mm
- Außenmaße (BxT): 598x518 mm

ZUBEHÖR/SONDERZUBEHÖR
- Passender Schutzboden SPI6051

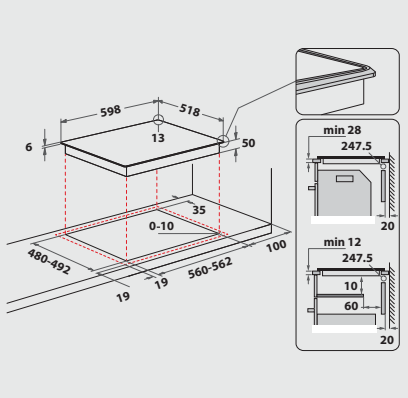

Technische Daten entnehmen Sie bitte dem EU-Produktdatenblatt, oder fordern Sie diese unter https://docs.bauknecht.eu/ an · Liefermöglichkeiten, Änderungen und Irrtümer vorbehalten · Nutzung/Veröffentlichung von Bildern/Texten, auch in anderen Medien, ganz oder teilweise, nur mit Genehmigung des Herausgebers · Stand 23.07.2025