# WHVS 61F LT DP K

**12NC**: 859991678110

**Code EAN**: 8003437056130

Whirlpool
SENSING THE DIFFERENCE

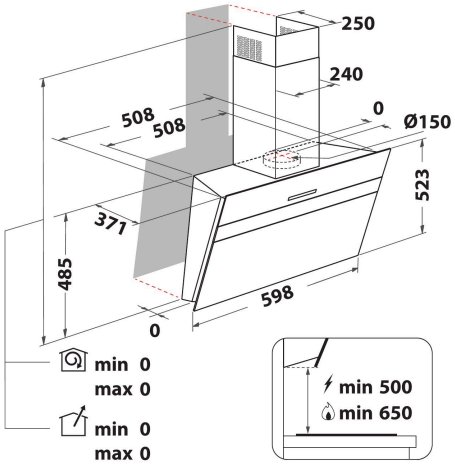


- Technologie 6TH SENSE : vitesse d'aspiration automatiquement régulée
- Niveau sonore en mode évacuation : max. 65 dB(A)
- Débit d'air en mode évacuation : max. 580 m3/h
- Classe énergétique: A
- 4 vitesses d'aspiration + booster
- Système anti condensation
- 2 Lampes LED avec une puissance totale de 5 W
- Puissance moteur: 1 x 270 W
- Aspiration périphérique
- Commande: Commande tactile capacitive Electronique
- 1 filtre Aluminium résistant au lave-vaisselle
- Classe d'efficacité de filtration des graisses: E
- Classe d'efficacité lumineuse: A
- Classe d'efficacité fluidodynamique: A
- Hotte à évacuation d'air convertible en recyclage d'air
- Couleur: Noir

## Hotte murale Whirlpool - WHVS 61F LT DP K

Cette hotte murale Whirlpool présente les caractéristiques suivantes : couleur noir. Filtres à graisses en aluminium lavables au lave-vaisselle. Éclairage idéal LED. Remarquable hotte aspirante assurant un environnement de cuisson frais et sans graisses. Modèle de moins de 60 cm de large.

**Éclairage LED**
Plus d'énergie, un excellent rapport efficacité/coûts. Le système d'éclairage à LEDs dure bien plus longtemps que les ampoules traditionnelles.

**Système Anti-Condensation**
Fini l'effet de gouttes tombant sur la table de cuisson ! Grâce au système unique anti-condensation, la hotte verticale reproduit l'effet des miroirs anti-buée dans les salles d'eau et reste intacte, même pendant la cuisson. Equipée d'un revêtement chauffant, ce dernier réduit la différence de température entre la surface de la hotte et la vapeur provenant de la table de cuisson pour empêcher l'effet de condensation et garantir une atmosphère agréable dans la cuisine. Un collecteur d'eau situé à l'intérieur de la hotte permet de récupérer le surplus de condensation.

**Commandes électroniques**
Cette hotte Whirlpool comporte une interface utilisateur électronique intuitive, conçue pour vous offrir une simplicité et un confort d'utilisation hors pair.

**4 Vitesses**
Haute performance. Cette hotte Whirlpool offre 4 niveaux de vitesse, et vous offre un contrôle total sur le taux d'extraction.

**Installation murale**
Cette hotte murale Whirlpool est toute simple à installer.

**Exceptionnelle efficacité énergétique**
Performances parfaites et économies exceptionnelles. Les hottes Whirlpool sont conçues pour fournir d'excellents résultats en réduisant la consommation d'énergie.

**Moteur haut rendement**
L'efficacité en priorité. Le moteur de cette hotte Whirlpool est conçu pour fournir une filtration idéale tout en garantissant une haute efficacité énergétique.

**Technologie 6TH SENSE**
Économies d'énergie exceptionnelles. La technologie exclusive 6th SENSE permet à votre hotte d'adapter sa consommation d'énergie en fonction de ce que vous êtes en train de cuisiner.

# WHVS 61F LT DP K

**12NC: 859991678110**

**Code EAN: 8003437056130**

Whirlpool
SENSING THE DIFFERENCE

## CARACTERISTIQUES PRINCIPALES

| | |
|---|---|
| Groupe de produit | Hotte |
| Couleur de la carrosserie | Noir |
| Matériau de la carrosserie | Acier inoxydable/verre |
| Couleur de la cheminée | Noir |
| Matériau de la cheminée | Métal |
| Typologie | Wall-mounted |
| Type de montage | Montage mural |
| Type de commande | Electronique |
| Types de dispositifs de réglage et d'alarme | - |
| Options du bandeau de commande | N/A |
| Emplacement du moteur | Intégré dans le corps de la hotte |
| Mode de fonctionnement | Recyclage ou Évacuation |
| Puissance de raccordement | 275 |
| Intensité | 1,2 |
| Tension | 220-240 |
| Fréquence | 50/60 |
| Longueur du cordon électrique | 150 |
| Type de prise | Schuko |
| Chimney height (mm) | - |
| Hauteur du produit, sans cheminée | 504 |
| Hauteur du produit | 1475 |
| Largeur du produit | 598 |
| Profondeur du produit | 371 |
| Hauteur minimale de la niche d'encastrement | 0 |
| Largeur minimale de la niche d'encastrement | 0 |
| Profondeur de la niche d'encastrement | 0 |
| Poids net | 18.4 |

## CARACTERISTIQUES TECHNIQUES

| | |
|---|---|
| Type de dispositifs de contrôle manuel | Commande tactile capacitive |
| Type de dispositifs de contrôle électronique | - |
| Nombre de moteurs | 1 |
| Puissance totale des moteurs | 270 |
| Nombre de vitesses | 4 |
| Boost presence | Oui |
| Débit maximum d'aspiration en évacuation d'air | 580 |
| Débit de l'aspiration en évacuation d'air position turbo | 740 |
| Débit maximum d'aspiration en recyclage d'air | 420 |
| Débit de l'aspiration en recyclage d'air position turbo | 440 |
| Types de contrôle de la lumière | Marche/Arrêt |
| Nombre de lampes | 2 |
| Type de lampes utilisées | LED |
| Puissance totale des lampes | 5 |
| Diamètre du réducteur d'évacuation d'air | 150 |
| Clapet anti-retour | Oui |
| Matériau du filtre à graisse | Aluminium résistant au lave-vaisselle |
| Filtre anti-odeurs | Oui |

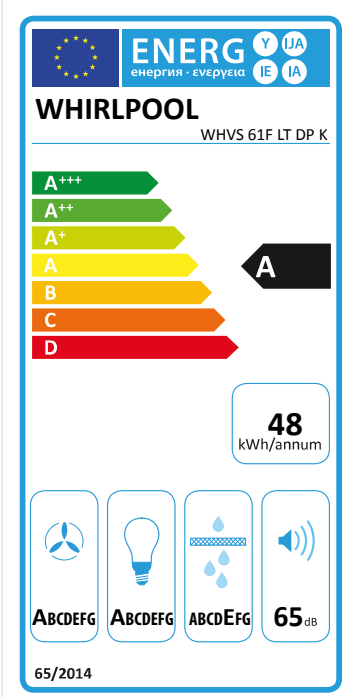


## PERFORMANCES

| | |
|---|---|
| Puissance acoustique à vitesse min. (2010/30/EU) | 51 |
| Puissance acoustique à vitesse max. (2010/30/EU) | 65 |
| Niveau sonore vitesse intensive | 57 |