AKT 8210 LX

12NC: 859991015350

GTIN (EAN) kood: 8003437829031

SENSING THE DIFFERENCE

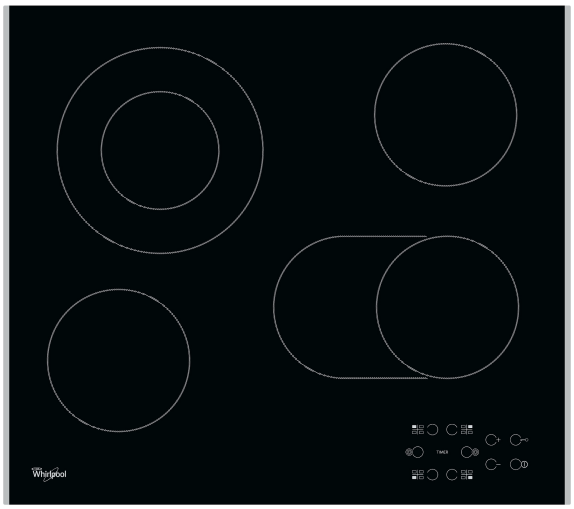

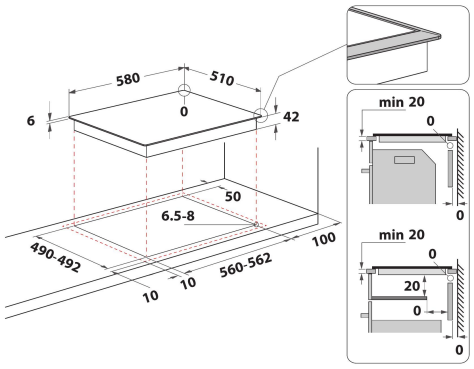

PÕHIOMADUSED

Tootegrupp	Pliidiplaat
Konstruktsiooni tüüp	Integreeritav
Juhtimistüüp	Elektrooniline
Juhtsätete tüüp	-
Gaasipõletite arv	0
Elektriliste keedualade arv	4
Kuumutusplaatide arv	0
Kiirgusplaatide arv	4
Halogeenplaatide arv	0
Induktsioonplaatide arv	4
Elektriliste soojendustsoonide arv	0
Juhtpaneeli asukoht	Ees
Peamine pinnamaterjal	Klaas
Toote põhivärv	Must
Elektriühenduse võimsus (W)	5000
Gaasiühenduse võimsus (W)	0
Gaasi tüüp	Ei ole kohaldatav
Voolutugevus (A)	22
Pinge (V)	220-240/380-415
Sagedus (Hz)	50/60
Toitejuhtme pikkus (cm)	0
Pistiku tüüp	Ei
Gaasiühendus	Ei ole kohaldatav
Toote laius	580
Toote kõrgus	48
Toote sügavus	510
Orva min. kõrgus	20
Orva min. laius	560
Orva sügavus	490
Netokaal (kg)	8.5
Automaatprogrammid	Ei

TEHNILISED OMADUSED

Toitetähis	Jah
Tähiste arv	4
Reguleerimistüüp	Kiirgus
Kaane tüüp	Ilma
Jääksoojuse tähis	Separate
Toitelüliti	Jah
Ohutusseade	Ei
Taimer	Jah

ENERGIAMÄRGIS

Sisendvõimsus	Elektriline