WH8IC15B2MPL

12NC: 859993367930

Kod EAN: 8690842928277

Whirlpool
SENSING THE DIFFERENCE

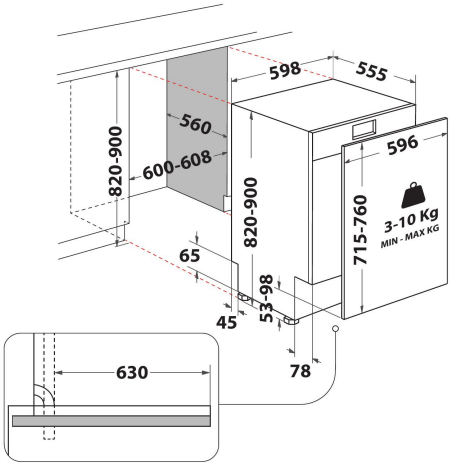

- Typ montażu: Do zabudowy
- Klasa energetyczna C
- Maksymalna liczba nakryć: 15
- Inteligentna technologia 6-ty Zmysł
- Poziom hałasu: 42 dB(A)
- PowerCleanPRO
- Trzeci kosz
- Opóźnienie startu 1-24 godz.
- FlexiSpace
- Kosze: górny i dolny (wyciągane, regulowane, składane półki zapewniają optymalne zarządzanie przestrzenią wzmywarce)
- Koszyk na sztućce
- Pranie wstępne
- Podłączenie ciepłej wody
- Eco 50° C
- Dbałość o szkło: dodatkowy długie akcesorium szklane
- Automatyczny czujnik 6th Sense
- Sterowanie Elektroniczne
- Klasa efektywności energetycznej A+++, Efektywność suszenia A

Zmywarka do zabudowy Whirlpool: kolor czarny, pełnowymiarowa - WH8IC15B2MPL

Cechy zmywarki do zabudowy Whirlpool: kolor czarny. Doskonała klasa energetyczna A+++ zmniejszająca zużycie energii. Regulowane stopki zapewniają idealną stabilność, nawet na nierównej powierzchni. Innowacyjna technologia gwarantuje bardzo cichą pracę. Doskonała siła mycia gwarantuje perfekcyjne rezultaty.

Kosz SpaceClean

Największy* trzeci kosz z wbudowanymi dyszami wodnymi, pomieści szklanki o wysokości do 13 cm. * Na podstawie wielkości sprzedaży wśród 5 wiodących marek wg. stanu na maj 2023 r.

Przyjazne dla środowiska

Przyjazna dla środowiska technologia 6. Zmysł posiada inteligentne czujniki, które nieustannie monitorują cykl zmywania i wykrywają stopień zabrudzeń, by dobrać optymalną ilość zasobów. Ciesz się idealnymi rezultatami zmywania i oszczędzaj do 50% energii elektrycznej, wody i czasu.* *Porównanie minimalnego i maksymalnego zużycia w programach 6. Zmysł.

PowerClean Pro

Dzięki o 60% mocniejszym dyszom wodnym* PowerClean Pro w zmywarce MaxiSpace może usunąć nawet najtwardsze zabrudzenia bez konieczności wstępnego namaczania, zapewniając jednocześnie o 30% więcej przestrzeni** w dolnej części urządzenia dzięki specjalnym uchwytom na patelnie i brytfanny. * Procent mocy wody obliczony przy włączonej oraz wyłączonej opcji PowerClean Pro. ** Procent obliczony w stosunku do przestrzeni ładunkowej w przypadku modeli z tej samej serii Whirlpool bez rozwiązania PowerClean Pro.

Wnętrze MaxiSpace

10% więcej* przestrzeni we wnętrzu zmywarki, co zapewnia wszechstronność załadunku i mnóstwo miejsca na wszystkie naczynia i przybory kuchenne, bez względu na okazję. Możliwość jednoczesnego zmywania zarówno talerzy deserowych, jak i obiadowych - ustawiając te o średnicy do 19 cm w górnym koszu, a te mierzące do 32 cm w dolnym. * Porównanie modeli zmywarek Whirlpool ze standardowym wnętrzem z modelami zmywarek Whirlpool z MaxiSpace. Dodatkowa przestrzeń to zwiększona całkowita powierzchnia ładunkowa między trzema koszami zmywarki.

Cicha praca

Cicha wydajność. Zmywarkę Whirlpool zaprojektowano tak, aby zapewniała idealne rezultaty zmywania przy jednocześnie możliwie najniższym poziomie hałasu.

WH8IC15B2MPL

12NC: 859993367930

Kod EAN: 8690842928277

Whirlpool
SENSING THE DIFFERENCE

DANE OGÓLNE

Typ budowy	Do zabudowy
Sposób instalacji	W pełni do zabudowy
Sterowanie	Elektroniczne
Elementy obsługi i sygnalizacji	-
Zdejmowane przykrycie	Brak
Dominujący kolor produktu	Czarny
Moc przyłączeniowa	1900
Natężenie	10
Napięcie	220-240
Częstotliwość	50
Długość przewodu zasilającego	130
Rodzaj wtyczki	Schuko
Długość węża doprowadzającego	155
Długość węża odprowadzającego	150
Nóżki o regulowanej wysokości	Tak - wszystkie z przodu
Wysokość urządzenia	820
Szerokość urządzenia	598
Głębokość urządzenia	555
Minimalna wysokość niszy	820
Maksymalna wysokość niszy	900
Minimalna szerokość niszy	600
Maksymalna szerokość niszy	600
Głębokość niszy	560
Waga netto	35.5
Waga brutto	37.5

DANE TECHNCZNE

Programy automatyczne	Tak
Maksymalna temperatura poboru wody	60
Opcje opóźnienia startu	Ciągła
Opóźnienie czasu startu maks.	24
Wskaźnik przebiegu programu	-
Wskaźnik czasu do końca programu	Tak
Wskaźnik braku soli	Tak
Sygnalizator zraszacza	Tak
Zabezpieczenie	Tak
Regulacja wysokości górnego kosza	Tak
Największe naczynie do załadowania w górnym koszu	0
Największe naczynie do załadowania w dolnym koszu	0
Maksymalna liczba ustawień miejsc (UE 2017/1369)	15
Instalacja kolumnowa	Brak
Łączność	Tak

EFEKTYWNOŚĆ
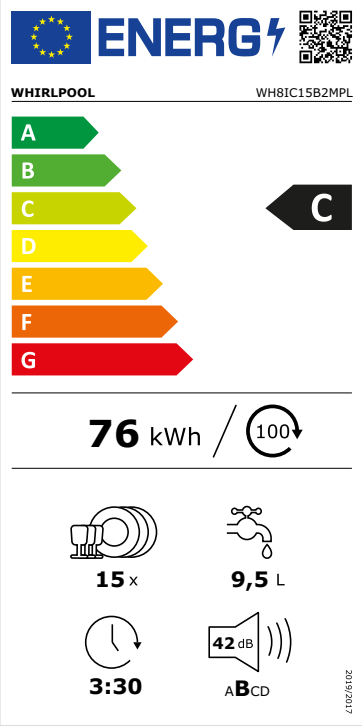
Klasa efektywności energetycznej (EU 2017/1369)	C
Pobór energii na 100 cykli programu Eco (UE 2017/1369)	76
Zużycie energii w trybie czuwania (UE 2017/1369)	0,50
Zużycie energii w trybie wyłączonym (UE 2017/1369)	0,50
Zużycie wody w litrach na cykl programu Eco (UE 2017/1369)	9,5
Poziom emitowanego hałasu (UE 2017/1369)	42
Klasa emitowanego hałasu (UE 2017/1369)	B
Czas trwania programu (HMM) (UE 2017/1369)	3:30