OMK58CU1SX

12NC: 859991660070

Codul GTIN (EAN): 8003437939365

Whirlpool
SENSING THE DIFFERENCE

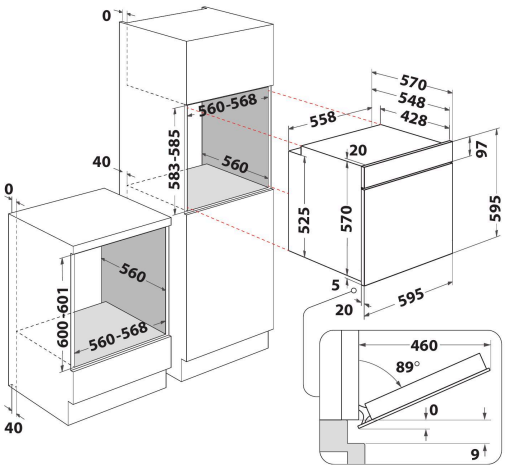

Cuptor incorporabil electric Whirlpool: culoare inox - OMK58CU1SX

Specificatii cuptor incorporabil Whirlpool: avanatajul gatirii electrice te ajuta sa economisesti timp si energie. Functia Cook3 iti permite sa gatesti pana la 3 feluri de mancare odata. Usa cu inchidere amortizata.

Cook3
Fără amestecarea aromelor. Datorită funcției inovatoare Cook3, poți găti până la trei preparate diferite în același timp, fără a exista riscul ca aromele să se amestece.

Cuptor Multifuncțional 8
Metode de preparare multiple. Cuptorul oferă 8 opțiuni de preparare flexibile, asigurând rezultate perfecte indiferent de rețetă.

Curățare ușoară a geamului cuptorului
Geamul interior al ușii poate fi îndepărtat cu ușurință pentru curățare.

Închidere amortizată - Soft closing
Închidere amortizată. Datorită balamalelor cu închidere amortizată, ușa cuptorului se închide fără efort, printr-o mișcare ușoară și silențioasă.

Ghidaje telescopice
Mișcare lină. Acest cuptor Whirlpool este dotat cu ghidaje telescopice cu acțiune amortizată, pentru utilizare mai ușoară.

Curățare catalitică
Panouri cu autocurățare. Panourile catalitice din interiorul cuptorului îndepărtează petele și stropii de mâncare, eliminându-le în timpul procesului de preparare.

Capacitate standard
Acest cuptor Whirlpool prezintă un interior de dimensiune standard.

Clasă de eficiență energetică A+
O mai bună eficiență energetică. Datorită clasei sale de eficiență energetică A+, acest produs Whirlpool îți va permite să te bucuri atât de performanțe ideale, cât și de un consum excelent de energie.

Butoane push-push
Butoanele cu design tip „push-push” asigură utilizare deosebit de confortabilă, dar și un aspect premium.

Control electronic
Control electronic al temperaturii.

Program automat pentru Pizza
Prepară o pizza cu un blat crocant sau pufos, exact pe gustul tău.

- Sistem de curățare catalitic
- Clasă energetică A+
- Cavitate 71 litri
- Cook3
- Funcția Decongelare
- Preparare cu ventilator cu funcția aer forțat
- Grill
- Interior emailat ușor de curățat
- Funcție Turbo Grill
- Coacere Maxi
- Funcția Pâine/Pizza
- Aer Forțat Eco
- Ușă de închidere lentă
- Dospire
- Funcții speciale
- Grill înclinabil pentru curățare ușoară
- Preparare convențională

OMK58CU1SX

12NC: 859991660070

Codul GTIN (EAN): 8003437939365

Whirlpool
SENSING THE DIFFERENCE

CARACTERISTICI PRINCIPALE

Grup de produse	Cuptor
Codul comercial	OMK58CU1SX
Culoarea principală a produsului	Inox
Tipul de construcție	Incorporabil
Tip de control	Electronic
Tipul de control al setărilor	-
Există controale integrate pentru plite?	Fara
Ce fel de plite pot fi controlate?	-
Programe automate	Da
Curent (A)	13
Tensiune (V)	220-240
Frecvență (Hz)	50/60
Lungimea cablului de alimentare electrică (cm)	100
Tip de conectare	Fara
Adâncimea cu ușă deschisă la 90 grade (mm)	-
Înălțimea produsului	595
Lățimea produsului	595
Adâncimea produsului	551
Înălțime minimă a nișei	0
Lățime minimă a nișei	0
Adâncime nișă	0
Greutate netă (kg)	27.55
Volum utilizabil (al cavității)	71
Sistem integrat de curățare	Cataliza partiala
Grilajele cavității	1
Tăvi	2

CARACTERISTICI TEHNICE

Cronometru	Da
Controlul duratei	Electronic
Opțiuni de setare a timpului	Stop
Dispozitiv de siguranță	-
Lumină interioară	Da
Numărul de lămpi interioare ale cavității	1
Poziția luminilor interioare ale cavității	Front left
Ghidajele cuptorului din cavitate	Telescopic
Sonda cavității	Fara

ENERGY LABEL
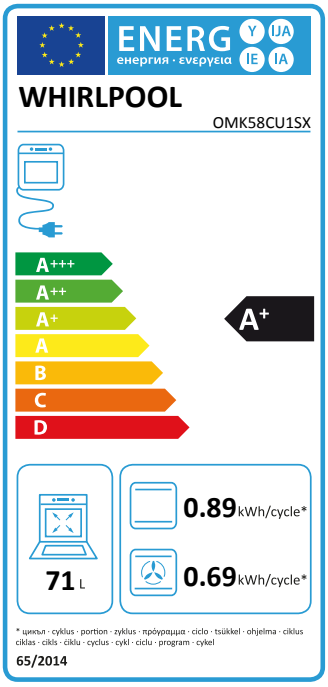
Admisie energie	Electric
Tip de energie a cavității	Electricitate
Clasa de eficiență energetică - NOU (2010/30 / UE)	A+
Consumul de energie pe ciclu convențional - NOU (2010/30 / UE)	0.89
Consumul de energie pe ciclu de convecție forțată a aerului - NOU (2010/30 / UE)	0.69