WCC28UXA

12NC: 859991686150

Código EAN: 8003437397639

Whirlpool
SENSING THE DIFFERENCE

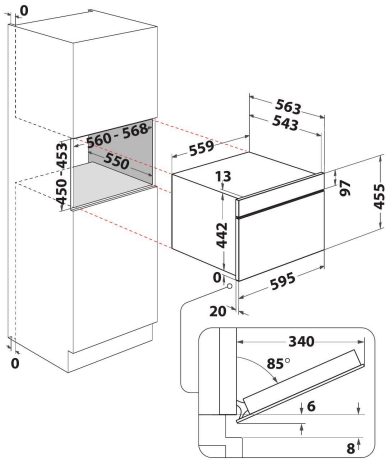

- Clase energética: A
- Capacidad de litros 48 L
- Función Cook 3
- Cocción con ventilador de aire forzado
- BakeSense
- Grill
- Interior esmaltado de fácil limpieza
- Función Turbo grill
- Función pastelería
- Función Pizza/pan
- Mantener caliente
- Cierre de la puerta Soft closing
- Funciones de cocción especiales
- Precalentamiento rápido
- Cocción convencional
- Puerta fría desmontable con 3 cristales
- Bloqueo para niños

Horno eléctrico de encastre Whirlpool: color inox - WCC28UXA

Las características de este horno de encastre Whirlpool: tecnología avanzada que te permite cocinar ahorrando energía. Innovadora función Cook3, que permite cocinar hasta 3 diferentes platos simultáneamente, sin el riesgo de mezclar los olores. Sin transmisión de olores entre los platos. Puerta del horno con cierre suave, para facilitar el uso.

Cook3
Sin mezcla de olores. Con la innovadora función Cook3, puedes cocinar hasta 3 diferentes platos simultáneamente, sin el riesgo de mezclar los olores.

BakeSense
Los sensores inteligentes BakeSense monitorean el nivel de humedad y ajustan la configuración del horno para garantizar que los alimentos horneados estén siempre deliciosamente crujientes en el exterior y deliciosamente esponjosos en el interior.

SoftClosing
Cierre de la puerta con movimiento lento. Gracias a las bisagras de cierre suave, la puerta se cierra sin esfuerzo, con un movimiento lento y silencioso.

Control electrónico
Control electrónico de la temperatura.

Aire Forzado
Sellar en el gusto. Gracias a la tecnología de aire forzado, el aire precalentado circula dentro de su horno mediante un innovador sistema de convección que le brinda resultados de cocción húmedos y jugosos.

Cavidad pequeña
Este horno Whirlpool dispone de una cavidad de tamaño compacto.

Clase energética A
Eficiente energéticamente. Con su clase energética A, este electrodoméstico Whirlpool te permitirá disfrutar de un prestaciones ideales y de excelentes consumos energéticos .

Clase energética
Extraordinario ahorro energético. Hornos con una clasificación energética A/ A+ tienen una excelente eficiencia energética, asegurando un consumo menor y un ahorro económico.

WCC28UXA

12NC: 859991686150

Código EAN: 8003437397639

Whirlpool
SENSING THE DIFFERENCE

CARACTERÍSTICAS PRINCIPALES

Grupo de producto	Horno
Código comercial del producto	WCC28UXA
Color principal del producto	Inox
Tipo de construcción	Integrable
Tipo de control	Electrónica
Control e indicadores	-
Controles de placa de cocina integrados	No
Tipos de placa de cocina regulables	-
Programa automático	Si
Intensidad corriente eléctrica	16
Tensión	220-240
Frecuencia	50
Longitud del cable de alimentación eléctrica	150
Tipo de clavija	No
Fondo con puerta abierta a 90 grados	-
Altura del producto	455
Anchura del producto	559
Fondo del producto	543
Altura mínima del hueco	0
Anchura mínima del nicho	0
Fondo del hueco	0
Peso neto	34
Volúmen útil (de la cavidad)	48
Sistema de limpieza integrado	No
Rejillas	1
Bandejas	1

CARACTERÍSTICAS TÉCNICAS

Temporizador	si
Control de tiempo	Electrónica
Opciones de ajuste de tiempo	Iniciar y detener
Dispositivo de seguridad	-
Luz interior	Si
Número de luces internas	1
Posición de luces internas	Central Top
Raíles del horno	Parrillas
Sonda térmica	No

DATOS DE CONSUMO
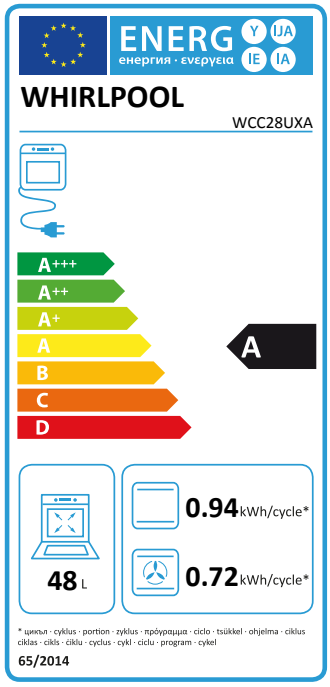
Entrada de energía	Eléctrico
Tipo de energía - Cavidad 1	Electricidad
Clasificación de eficiencia energética - NUEVA (2010/30/EU)	A
Consumo de energía por ciclo convencional - NUEVO (2010/30/CE)	0.94
Consumo de energía por ciclo de convección por aire forzado - NUEVO (2010/30/CE)	0.72