AKR 351/IX

12NC: 857835110700

Codul GTIN (EAN): 8003437933363

Whirlpool
SENSING THE DIFFERENCE

Plita pe gaz Whirlpool: 4 arzatoare pe gaz - AKR 351/IX

Tehnologiile Whirlpool mai aproape de tine.

3,5KW

Putere de ardere 3500W
Arzator de 3,5kW. Bucura-te de rezultate de gatire mai rapide. De acum te bucuri de retete perfecte cu o putere de 3500 W.

Stainless Steel
Look modern in bucataria ta.

Control din fata
Control perfect asupra butoanelor datorita grip-ului.

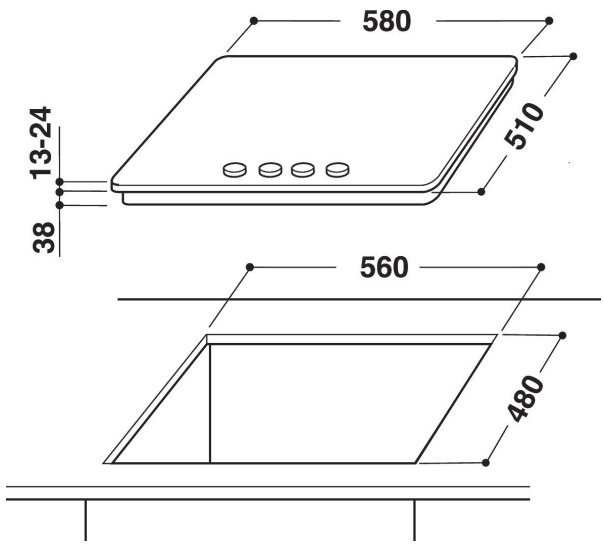

- Suporturi pentru cratițe fontă
- Dispozitiv de siguranță electromagnetic pentru fiecare arzător
- Selectoare Argintiu
- Grătare 2 Rectangular (kitchen design) Cast Iron
- Front Comenzi
- Plită 60 cm
- Buton de comandă mecanic
- Tip de aprindere: Buton
- Arzătoare 4
- Arzătoare 4: 1 Semi-rapid 1650 arzător W, 1 Semi-rapid 1650 arzător W, 1 Rapid 3500 arzător W şi 1 Auxiliar 1000 arzător W.
- Cablu de alimentare inclus
- Dimensiuni ÎxLxA: 40x580x510 mm
- Dimensiuni nişă ÎxLxA: 50x562x480 mm
- Tensiune:230 V

AKR 351/IX

12NC: 857835110700

Codul GTIN (EAN): 8003437933363

Whirlpool
SENSING THE DIFFERENCE

MAIN FEATURES

Grup de produse	Plita
Tipul de construcție	Incorporabil
Tip de control	Mecanic
Tipul de control al setărilor	N/A
Număr de arzătoare pe gaz	4
Număr de zone de gătit electrice	0
Număr de zone electrice	0
Număr de zone cu vitroceramica	0
Număr de zone cu halogen	0
Număr zone pe inducție	0
Număr de zone cu încălzire electrică	0
Localizare a panoului de control	Front
Materialul suprafeței de bază	Inox
Culoarea principală a produsului	Inox
Conectarea electrică (W)	0
Rating pentru conectarea la gaz (W)	7500
Curent (A)	0,6
Tensiune (V)	230
Frecvență (Hz)	50
Lungimea cablului de alimentare electrică (cm)	85
Tip de conectare	Fara
Conexiune gaz	Cilindric
Lățimea produsului	580
Înălțimea produsului	40
Adâncimea produsului	510
Înălțime minimă a nișei	20
Lățime minimă a nișei	560
Adâncime nișă	480
Greutate netă (kg)	10.5
Programe automate	Fara

TECHNICAL FEATURES

Indicator de putere	Fara
Număr de indicatoare	0
Tip de reglementare	Temperatura
Tipul capacului	Sticla
Indicator de căldură reziduală	Fara
Comutator principal pornit / oprit	Fara
Dispozitiv de siguranță	Da
Cronometru	Fara

ENERGY LABEL

Admisie energie	Gaz