THANK YOU FOR BUYING A WHIRLPOOL PRODUCT.
In order to receive a more complete assistance, please register your appliance on: **www.whirlpool.eu/register**

Before using the appliance carefully read Safety and Installation Instructions.
After installation, please remember to remove all transport protection parts from the dishwasher.

PLEASE SCAN THE QR CODE ON YOUR APPLIANCE IN ORDER TO HAVE MORE DETAILED INFORMATION

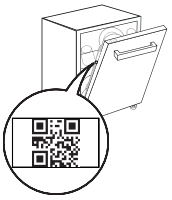

The control panel of this dishwasher activates pushing by ON/OFF button.
For energy saving the control panel deactivates automatically after 10 minutes if no cycle has started.

PRODUCT DESCRIPTION

APPLIANCE

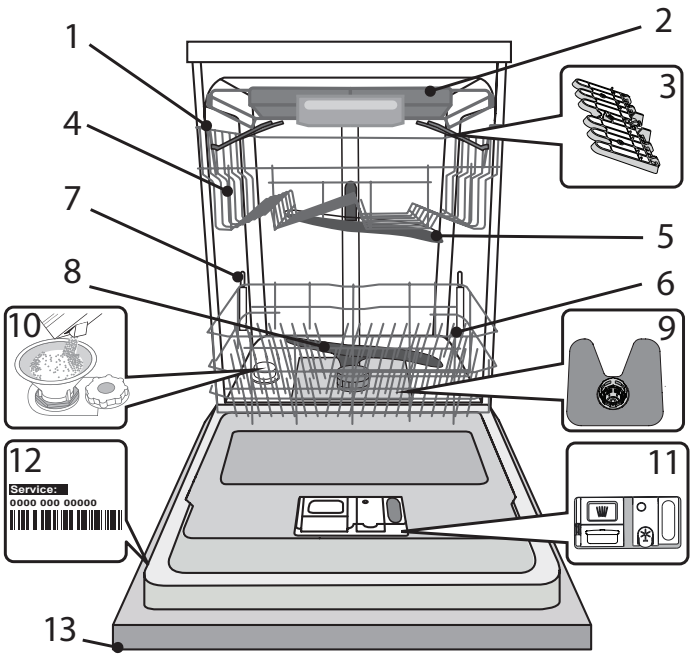

1. Upper rack
2. Cutlery rack
3. Foldable flaps (the number depends on the model)
4. Upper rack height adjuster
5. Upper spray arm
6. Lower rack
7. PowerClean support
8. Lower spray arm
9. Filter Assembly
10. Salt reservoir
11. Detergent and Rinse Aid dispensers
12. Rating plate
13. Control panel

CONTROL PANEL

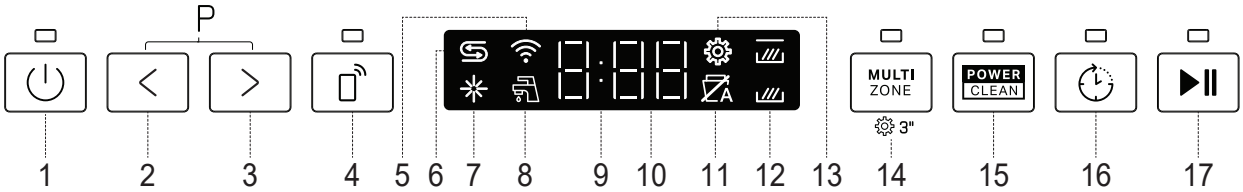

1. **ON-OFF/Reset** button with indicator light
2. **PREVIOUS program** button
3. **NEXT program** button
4. **Remote Control** button with indicator light
5. **Wireless Connection** indicator light
6. **Salt** reservoir empty indicator light
7. **Rinse Aid** reservoir empty indicator light
8. **Closed Water Tap – Alarm** indicator light (flashes when there is no inlet water or water tap is closed)
9. **Display**
10. **Program number** and **remaining time** indicator
11. **NaturalDry** indicator light (lights up when not active or not available in the program)
12. **Multizone** indicator light (lights up when activated)
13. **Settings** indicator light (lights up when the appliance is in the settings menu)
14. **Multizone option** button with indicator light / **Settings** - 3 sec. press
15. **PowerClean option** button with indicator light
16. **Delay option** button with indicator light
17. **START/Pause** button with indicator light

FIRST TIME USE

ADVICE REGARDING THE FIRST TIME USE

After installation, remove the stoppers from the racks and the retaining elastic elements from the upper rack.

SETTING MENU

1. Switch on the appliance by pressing the **ON-OFF** ⏻ button.
2. Hold the **Settings** ⚙ (Multizone MULTI ZONE) button for 3 seconds, until you hear a beep and the display shows „**SEt**".
3. After one second the first available setting (letter „c0") will be displayed.
4. Press **PREVIOUS**<**/NEXT**> button to scroll through the list of available settings (see table below), then press **START/Pause** ▶II to view and change the value of the currently selected setting.
5. Press **PREVIOUS**<**/NEXT**> button to change the value, then press **START/Pause** ▶II to save the new value or return to the main menu.
6. To change another setting, repeat points 4 and 5.
7. Press **ON-OFF** ⏻ or wait 30 seconds to exit the menu.

LETTER	SETTING	VALUES (Default - **in bold**)*
c0	**Cycle Counter** Number of washing cycles carried out by the dishwasher.	Eg. 25 cycles: 25; Eg. 13.947 cycles: 13_947 (scrolling for 3 times)
c	**Wireless Connection** **NOTE:** To enable Wireless Connection for the first time, go to the HomeWiz connection setup. *(see HOMEWHIZ FEATURE AND REMOTE CONTROL FUNCTION)* "1" = On, "0" = Off	1 | **0**
h	**Water Hardness Level** *(see "SETTING THE WATER HARDNESS" AND "WATER HARDNESS TABLE")*	1 | 2 | **3** | 4 | 5
rA	**Rinse Aid Level** *(see "ADJUSTING THE DOSAGE OF RINSE AID")*	0 | 1 | 2 | 3 | 4 | **5**
d	**NaturalDry** *(see "OPTIONS AND FUNCTIONS")* "1" = On, "0" = Off	**1** | 0
L	**Light on the floor** *(see "OPTIONS AND FUNCTIONS")* "1" = On, "0" = Off	**1** | 0
S	**Sound** "1" = On, "0" = Off	**1** | 0
td	**Tablet (Tab)** *(see "OPTIONS AND FUNCTIONS")* "1" = On, "0" = Off	1 | **0**
r	**Factory Settings** Press **START/Pause** to restore to the factory default all the values of the settings included in the settings menu.	-

*) The default value does not apply to the Cycle Counter.

CYCLE COUNTER - This feature shows the number of cycles the dishwasher has performed.

For the number of cycles from 0-999, a fixed number will be displayed.

 Example for 25 cycles.

When the cycle number is higher than 1000, the number will scroll in the display. The "_" represents the ".", as for instance: 1.000 = 1_000, 13.947= 13_947 (the number will scroll for 3 times).

 Example for 13.947 cycles:

After the cycle visualization, the display will return to visualize "c0".

NOTE: The dishwasher may have already performed about 30 cycles. This is due to the extended quality process carried out during production. It guarantees higher product quality.

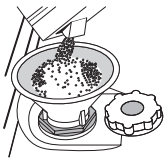

FILLING THE SALT RESERVOIR

The use of salt prevents the formation of LIMESCALE on the dishes and on the machine's functional components. The salt reservoir is located in the lower part of the dishwasher (under the lower rack on the left side).

- It is mandatory that **the salt reservoir never be empty.**
- It is important to set the water hardness.
- Salt must be filled when the SALT REFILL indicator light ⛓ on the control panel is lit.

1. Remove the lower rack and unscrew the reservoir cap (anticlockwise).
2. Position the funnel *(see figure)* and fill the salt reservoir right up to its edge (approximately 0,5 kg); it is not unusual for a little water to leak out.
3. **Only the first time you do this: fill the salt reservoir with water.**
4. Remove the funnel and wipe any salt residue away from the opening.

Make sure the cap is screwed on tightly so that no detergent can get into the container during the wash program (this could damage the water softener beyond repair).

Whenever you need to add salt, it is mandatory to complete the procedure before the beginning of the washing cycle to avoid corrosion. Residual saline solution or grains of salt can lead to corrosion, irreparably damaging the stainless steel components.
The guarantee is not applicable if faults are caused by such circumstances.
If the salt container is not filled, the water softener and the heating element may be damaged as a result of limescale accumulation.
Using of Salt is recommended with any type of dishwasher detergent.

SETTING THE WATER HARDNESS

To allow the water softener to work in a perfect way, it is essential that the water hardness setting is based on the actual water hardness in your house. This information can be obtained from your local water supplier.
The factory setting is "**3**". See „WATER HARDNESS TABLE".

Water Hardness Table			
Level	**°dH** German degrees	**°fH** French degrees	**°Clark** English degrees
1 (Soft)	0 - 6	0 - 10	0 - 7
2 (Medium)	7 - 11	11 - 20	8 - 14
3 (Average)	12 - 16	21 - 29	15 - 20
4 (Hard)	17 - 34	30 - 60	21 - 42
5 (Very hard)	35 - 50	61 - 90	43 - 62

To change, follow instructions in section "SETTING MENU".
Only use salt that has been specifically designed for dishwashers.
After the salt has been poured into the machine, the SALT REFILL indicator light switches off.
If the salt container is not filled, the water softener and the heating element may be damaged as a result of limescale accumulation.
Using of Salt is recommended with any type of dishwasher detergent.

WATER SOFTENING SYSTEM

Water softener automatically reduces water hardness, consequently preventing scale buildup on heater, contributing also to better cleaning efficiency.
This system regenerates itself with salt, therefore it is required to refill salt container when empty.
Frequency of regeneration depends on water hardness level setting - regeneration takes place once per **6** Eco cycles with water hardness level set to **3**.
Regeneration process starts in final rinse and finishes in drying phase, before cycle ends.

- Single regeneration consumes: ~3.5L of water;
- Takes up to 10 additional minutes for the cycle;
- Consumes below 0.005kWh of energy.

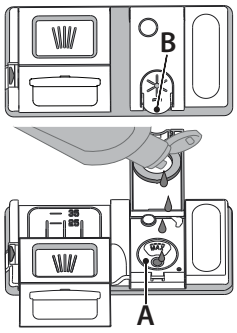

FILLING THE RINSE AID DISPENSER

Rinse aid makes dish DRYING easier. The rinse aid dispenser **A** should be filled when the RINSE AID REFILL indicator light ✳ in the control panel is lit.

1. Open the dispenser **B** by pressing and pulling up the tab on the lid.
2. Pour in the rinse aid (max. 110 ml), making sure it does not overflow from the dispenser. If this happens, clean the spill immediately with a dry cloth.
3. Press the lid down until you hear a click to close it.

NEVER pour the rinse aid directly into the appliance tub.

ADJUSTING THE DOSAGE OF RINSE AID

If you are not completely satisfied with the drying results, you can adjust the quantity of rinse aid used.
To change, follow the instructions in the section "SETTING MENU".
If the rinse aid level is set to ZERO, no rinse aid will be supplied.
The **LOW RINSE AID indicator** light will not be lit if you run out of rinse aid.
A maximum of **6** levels can be set according to the dishwasher model.

- If you see bluish streaks on the dishes, set a low number (0-3).
- If there are drops of water or limescale marks on the dishes, set a mid-range number (4-5).

FILLING THE DETERGENT DISPENSER

Only use detergent which has been specifically designed for dishwashers. DO NOT USE washing up liquid.

Using excessive detergent may result in foam residues remaining in the machine after the cycle has ended.

Usage of detergent not designed for dishwashers may cause malfunction or damage to the appliance.

To achieve the best washing and drying results, the combined use of detergent, rinse aid liquid and refined salt is required.

We recommend using detergents that do not contain phosphates or chlorine, as these products are harmful to the environment.

Good washing results also depend on the correct amount of detergent being used.

Exceeding the stated amount does not result in a more effective wash and increases environmental pollution.

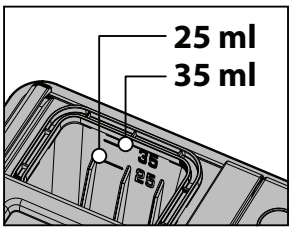

The amount can be adjusted to the soil level. In the case of normally soiled items, use approximately either 35g (powder detergent) or 35ml (liquid detergent) and additional tea spoon of detergent directly inside the tub. If tablets are used, one tablet will be enough.

If the crockery is only lightly soiled or if it has been rinsed with water before being placed in the dishwasher, reduce the amount of detergent used accordingly (minimum 25 g/ml) e.g. skip the powder/gel putted inside the tub.

For good washing results also follow the instructions shown on the detergent box.

For further questions please ask the detergent producers.

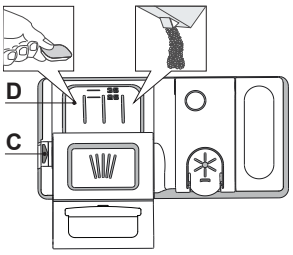

To open the detergent dispenser use the opening device C. Introduce the detergent into the dry dispenser D only. Place the amount of detergent for pre-washing directly inside the tub.

1. When measuring out the detergent refer to the mentioned earlier information to add the proper quantity. Inside the dispenser **D**, there are indications to help the detergent dosing.
2. Remove detergent residues from the edges of the dispenser and close the cover until it clicks.
3. Close the lid of the detergent dispenser by pulling it up until the closing device is secured in place.

The detergent dispenser automatically opens up at the right time according to the program.

Usage of detergent not designed for dishwashers may cause malfunction or damage to the appliance.

DAILY USE

1. **CHECK WATER CONNECTION**
   Check that the dishwasher is connected to the water supply and that the tap is open.
2. **SWITCH ON THE DISHWASHER**
   Open the door and press the **ON/OFF** button.
3. **LOAD THE RACKS** (see LOADING THE RACKS).
4. **FILL THE DETERGENT DISPENSER**
5. **CHOOSE THE PROGRAM AND CUSTOMISE THE CYCLE**
   Select the most appropriate program in accordance with the type of crockery and its soiling level (see PROGRAMS DESCRIPTION) by pressing the **PREVIOUS/NEXT** buttons.
   Select the desired options (see OPTIONS AND FUNCTIONS). Not all options are compatible with all programs.
6. **START**
   Start the wash cycle by pressing **START/Pause** button (led is lit) and closing the door within 4 sec. When the program starts you hear a single beep. If the door was not closed within 4sec., the alarm sound will be played. In this case, open the door, press **START/Pause** button and close the door again within 4 sec.
7. **END OF WASH CYCLE**
   The end of the wash cycle is indicated by sound and the display shows **END**. Open the door and switch off the appliance by pressing the **ON/OFF** button.
   Wait for a few minutes before removing the crockery - to avoid burns. Unload the racks, beginning with the lower one.

The machine will switch off automatically during certain extended periods of inactivity, in order to minimise electricity consumption.
If the crockery is only lightly soiled or if it has been rinsed with water before being placed in the dishwasher, reduce the amount of detergent used accordingly.

MODIFYING A RUNNING PROGRAM

If a wrong program was selected, it is possible to change it, provided that it has only just begun.
RESET the machine: press and hold the **ON/OFF** button for more than 3. sec., and the machine will switch off. **The dashboard will show "0:01".** Close the door and wait until drain cycle ends (around 1 minute). Open the door and switch the machine back on using the **ON/OFF** button and select the new wash cycle and any desired option. Start the cycle by pressing the **START/Pause** button and closing the door within 4 sec.

ADDING EXTRA CROCKERY

Without switching off the machine, open the door first slightly to avoid water splashing out (**START/Pause** led starts blinking) (**Caution!: Hot steam!**) and place the crockery inside the dishwasher. Press the **START/Pause** button and close the door within 4 sec., the cycle will resume from the point at which it was interrupted.

ACCIDENTAL INTERRUPTIONS

If the door is opened during the wash cycle, or if there is a power cut, the cycle stops. **ONLY IF YOU PRESS** the **START/Pause** button and close the door within 4 sec., the cycle will resume from the point at which it was interrupted.

ADVICE AND TIPS

TIPS

Before loading the baskets, remove all food residues from the crockery and empty the glasses. **You do not need to rinse beforehand under running water.** Arrange the crockery so that it is held in place firmly and does not tip over; and arrange the containers with the openings facing downwards and the concave/convex parts placed obliquely, thus allowing the water to reach every surface and flow freely.
Warning: lids, handles, trays and frying pans should not prevent the sprayer arms from rotating.
Place any small items in the cutlery basket.
Very soiled dishes and pans should be placed in the lower basket because in this sector the water sprays are stronger and allow a higher washing performance. After loading the appliance, make sure that the sprayer arms can rotate freely.

UNSUITABLE CROCKERY

- Wooden crockery and cutlery.
- Delicately decorated glasses, artistic handicrafts and antique crockery. Their decorations are not resistant.
- Parts in synthetic material which do not withstand high temperatures.
- Copper and tin crockery.
- Crockery soiled with ash, wax, lubricating grease or ink.

The colours of glass decorations and aluminium/silver pieces can change and fade during the washing process. Some types of glass (e.g. crystal objects) can become opaque after a number of wash cycles too.

DAMAGE TO GLASS AND CROCKERY

- Only use glasses and porcelain guaranteed by the manufacturer as dishwasher safe.
- Use a delicate detergent suitable for crockery
- Collect glasses and cutlery from the dishwasher as soon as the wash cycle is over.

TIPS ON ENERGY SAVING

- When the household dishwasher is used according to the manufacturer's instructions, **washing tableware in a dishwasher usually consumes less energy and water than hand dishwashing.**
- In order to maximize dishwasher efficiency, it is recommended to **initiate the wash cycle once the dishwasher is fully loaded**. Loading the household dishwasher up to the capacity indicated by the manufacturer will contribute to energy and water savings. Information on the correct loading of tableware can be found in the Loading chapter. In case of partial loading, it is recommended to use a dedicated wash options if available (Half load/ Zone Wash/ Multizone), filling up only selected racks. Incorrect loading or overloading of the dishwasher may increase resources usage (such as water, energy and time, as well as increase noise level), reducing cleaning and drying performance.
- Manual pre-rinsing of tableware items leads to increased water and energy consumption and is not recommended.

HYGIENE

To avoid odour and sediment which can be accumulated in the dishwasher **please run a high-temperature program at least once a month**. Use a teaspoon of detergent and run it without loading to clean your appliance.

RESISTANCE TO FROST

If the appliance is placed in surroundings exposed to the risk of frost, it **must be drained completely.** Turn off the water tap, remove the inlet and outlet hoses, and let all the water drain away. **Make sure that the water softener is full of dissolved regeneration salt in the salt container**, to protect the appliance from temperatures of up to -20°C.
If the appliance was stored in frost conditions the appliance must remain at an ambient temperature of min. 5°C for **at least 24 hours** before the first run.

PROGRAMS TABLE

	Program		Drying phase	NaturalDry*)	Available options **)	Duration of wash program (h:min)***)	Water consumption (litres/cycle)	Energy consumption (kWh/cycle)	Remaining time after door opening (h:min)
1	Eco	50°C	✓	✓	POWER CLEAN	4:50	9.5	0.54	2:00
2	Auto Mixed	55°C	✓	✓	MULTI ZONE POWER CLEAN	1:20 - 3:25	7.5 - 19.5	0.75 - 1.20	0:05
3	Intensive	65°C	✓	✓	MULTI ZONE POWER CLEAN	2:50	17.0	1.60	0:05
4	Fast Wash&Dry	50°C	✓	✓	MULTI ZONE	1:25	11.5	1.10	0:05
5	Rapid 28'	45°C	×	✓	MULTI ZONE	0:28	9.0	0.50	0:00
6	Silent	50°C	✓	✓	MULTI ZONE	3:40	16.0	1.15	0:00
7	Pre-Wash	-	×	×	MULTI ZONE	0:12	4.5	0.01	×
8	Download Cycle	To download one of the programs listed below, see the *"HOMEWHIZ FEATURE AND REMOTE CONTROL FUNCTION"* section.							
	Self-Clean (default)	65°C	×	×		0:50	8.0	0.85	×
	Crystals	45°C	✓	✓	MULTI ZONE	1:40	12.0	1.20	0:05
	Sanitizing	65°C	✓	×		1:50	12.0	1.30	×

ECO program data is measured under laboratory conditions according to European Standard EN 60436:2020.
Note for Test Laboratories:
For information on comparative EN testing conditions, please send an email to the following address: dw_test_support@europeanappliances.com
Pre-treatment of the dishes is not needed before any of the programs.
**) Door is opened before the programm has been ended. This is to improve the drying efficiency.*
***) Not all options can be used simultaneously.*
****) Values given for programs other than the program Eco are indicative only. The actual time may vary depending on many factors such as temperature and pressure of the incoming water, room temperature, amount of detergent, quantity and type of load, load balancing, additional selected options and sensor calibration. The sensor calibration can increase program duration by up to 20 min.*

PROGRAMS DESCRIPTION

Instructions on wash cycle selection.

1 ECO
Eco programme is suitable to clean normally soiled tableware, that for this use, it is the most efficient programme in terms of its combined energy and water consumption, and that it is used to assess compliance with the EU Ecodesign legislation.

2 AUTO MIXED
Automatic program for normally soiled pans and dishes.

3 INTENSIVE
Normally soiled crockery. Everyday cycle, that ensures optimal cleaning and drying performance in shorter time.

4 FAST WASH&DRY
Normally soiled crockery. Everyday cycle, that ensures optimal cleaning and drying performance in shorter time.

5 RAPID 28'
Program to be used for half load of lightly-soiled dishes with no dried food residues. Does not have drying phase.

6 SILENT
Suitable for night-time operation of the appliance. Ensures optimal cleaning and drying performance with the lowest noise emission.

7 PRE-WASH
Use to refresh crockery planned to be washed later. No detergent to be used with this program.

8 DOWNLOAD CYCLE

- **SELF-CLEAN**
  (Default program, replaceable via app)
  Program to be used to perform maintenance of the dishwasher, to be carried out only when the dishwasher is EMPTY using specific detergents designed for dishwasher maintenance.
- **CRYSTALS**
  Program for delicate items, which are more sensitive to high temperatures, for example glasses and cups.
- **SANITIZING**
  Normally or heavily soiled crockery, with additional antibacterial wash. Can be used to perform maintenance of the dishwasher.

Notes:
Please note that cycle *Rapid 28'* is dedicated for lightly soiled dishes.

OPTIONS AND FUNCTIONS

OPTIONS can be selected/ deselected, after choosing the program, directly by pressing the corresponding button (if available - the indicator lights up) *(see CONTROL PANEL)***. If an option is not compatible with the selected program** *(see PROGRAMS TABLE)***, an acoustic signal sounds and the option is not enabled. An option can change time or water or energy consumption for the program.**

MULTI ZONE **MULTIZONE -** If there are not many dishes to be washed, a half loading may be used in order to save water, electricity and detergent.
Select the program and then press the MULTIZONE button: symbol of the chosen rack will appear on the display. By default the appliance washes dishes in all racks.
To wash only the specific rack, press this button repeatedly:

shown on the display (only lower rack)

shown on the display (only upper rack)

shown on the display (option is OFF and the appliance will wash dishes in all racks).

Remember to load the upper or lower rack only, and to reduce the amount of detergent accordingly.
If upper rack is removed, please apply detergent directly to tub instead of detergent dispenser.

POWER CLEAN **POWERCLEAN -** Thanks to the additional power jets this option provides a more intensive and powerful wash in the lower rack, in the specific area. This option is recommended for washing pots and casseroles. (please refer to the PowerCleanin loading section).

DELAY - The start of the program may be delayed for a period of time between **0:30** and **24** hours.

1. Select the program and any desired options. Press the DELAY button (repeatedly) to delay the start of the program. Adjustable from 0:30 to 24 hours. Once the 24 hours setting is reached, press the DELAY another time to deactivate the DELAY function.
2. Press the START/Pause button and close the door within 4 sec. the timer will begin counting down.
3. Once this time has elapsed, the indicator light switches off and the program begins automatically.

The DELAY function cannot be set once a program has been started.

NATURALDRY - It is a convection drying system which automatically opens the door during/after the drying phase to ensure exceptional drying performance every day. The door opens at a temperature that is safe to your kitchen furniture.
As additional steam protection, specially designed protection foil is added together with the dishwasher.
To see how to mount protection foil please refer to INSTALLATION GUIDE.
This feature is active by default, but it is possible to deactivate it in the "SETTINGS MENU".

LIGHT ON THE FLOOR - A LED light projected on the floor indicates that the dishwasher is working. The light goes off at the end of a cycle.This feature is active by default, but it is possible to deactivate it in the "SETTINGS MENU".

TABLET (Tab) - This setting optimizes the program performance according to the type of detergent used.
If you use combined detergent tablets (containing rinse aid, salt, and detergent in one dose), keep this option active.
If you use powder or liquid detergent, deactivate this option.
This feature is inactive by default, but it can be turned on in the "SETTINGS MENU."

HOMEWHIZ FEATURE AND REMOTE CONTROL FUNCTION

⚠ **Read the "Safety Instructions" section first.**

You can monitor your dishwasher and check its current status using your smart device through the HomeWhiz feature.
You can perform many operations on your dishwasher from your smart device using the HomeWhiz application. Additionally, certain features are available exclusively when using the HomeWhiz function.
To use the Wireless Connection feature of your appliance, you must download the HomeWhiz application from the app store of your smart device.
Ensure that your smart device has an active internet connection when using the app.
If you are using the application for the first time, complete the user account registration by following the on-screen instructions. After registration is complete, you can manage all HomeWhiz-compatible products in your home through this single account.
HomeWhiz operates only on the 2.4 GHz Wi-Fi frequency band.

FIRST HOMEWHIZ CONNECTION SETUP

1. **PREPARE YOUR SMART DEVICE**
   Install the HomeWhiz application on your smartphone or tablet.
   Check that your smart device is connected to the same Wi-Fi network the dishwasher will use.
2. **PREPARE THE DISHWASHER**
   Make sure the dishwasher is switched off.
   Press and hold the **ON/OFF** button and the **REMOTE CONTROL** button simultaneously for 3 seconds.
   The display will turn on, an animation will appear, the Wireless Connection will be automatically activated, and the Wireless Connection icon will start blinking, indicating that the appliance is in pairing mode.
3. **CONNECTING VIA THE HOMEWHIZ APP**
   Open the HomeWhiz application on your smart device. Select "Add Device".
   You can add the dishwasher by scanning the barcode located on the appliance or manually entering the product number (12-digit numeric code starting with 86, found on the rating plate on the product).
   After selecting the appliance, follow the on-screen instructions in the app. The application will guide you through the remaining steps of the setup process.

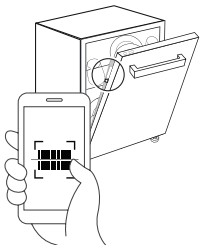

4. **CONNECTION RESULT**
   Successful connection: the Wireless Connection icon will remain steadily illuminated.
   Unsuccessful connection: Wireless Connection icon will turn off.
   In this case, the connection process must be started again. If the problem persists, contact the authorized service center.

ⓘ Once the installation process is complete, your smart device and the dishwasher do not need to be connected to the same network. You can use the appliance as long as your smart device has an active internet connection.

After completing the setup process, Remote Control mode is deactivated.

REMOTE CONTROL MODE

1. **ACTIVATING REMOTE CONTROL MODE**
   Remote Control mode can be activated manually by pressing the **REMOTE CONTROL** button on the appliance.
   NOTE: After pressing the **REMOTE CONTROL** button, the appliance door must be closed within 4 seconds. If the door remains open for longer than 4 seconds, Remote Control mode is automatically deactivated.
2. **REMOTE CONTROL MODE – OPERATION IN ACTIVE STATE**
   When Remote Control mode is active, the indicator above the **REMOTE CONTROL** button is illuminated, and the **Wireless Connection** icon stays on continuously.
   NOTE: If the door is opened while **REMOTE CONTROL** mode is active, the function is deactivated and must be activated again.

The appliance can be controlled both from the panel and from the HomeWhiz app.

The display shows the corresponding remote-program visualization

- When an option is selected in the App, the corresponding LED indicator on the panel lights up.
- When a setting is modified in the App, the corresponding change is shown on the appliance display.
- Any program selection or function activation performed on the product is immediately synchronized and reflected in the App interface.

3. AUTOMATIC DEACTIVATION OF REMOTE CONTROL MODE

Remote Control mode will deactivate automatically in the following situations:

- The door is opened (including automatic door opening by the NaturalDry system)
- The Remote Control button is pressed
- There is a power interruption
- The wireless connection is turned off
- The appliance is switched off with the ON/OFF button.
  Pressing ON/OFF in the app does not deactivate Remote Control mode.

4. DISABLING REMOTE CONTROL

To disable Remote Control, press the **REMOTE CONTROL** button on the appliance.

If the Remote Control function is turned off, all operations must be performed directly on the appliance, and the HomeWhiz application can only be used to monitor the status.

Loss of the Wi-Fi connection does not impact a running cycle.

If the Wi-Fi connection is lost, the **Wireless Connection** icon on the display starts blinking and continues to blink until the connection is restored.

HOMEWHIZ CONNECTION RESET

This function deletes only the HomeWhiz connection data stored on the appliance (such as Wi-Fi credentials and pairing information). It does not reset any other dishwasher settings.

To delete the stored HomeWhiz connection settings, open the dishwasher door and switch on the appliance. Press and hold the **REMOTE CONTROL** and **START/PAUSE** buttons simultaneously for **3** seconds. A countdown (3–2–1) will appear on the display. When the countdown finishes, all HomeWhiz connection settings will be deleted, and the appliance will return to the state before the initial HomeWhiz setup.

USING THE DISHWASHER ON MULTIPLE DEVICES

You can use your dishwasher with more than one smart device. Install the HomeWhiz application on the other smart device. When you open the application, log in with your user account.

If you log in with the same account that you previously used to add your products, you can use your dishwasher immediately after logging in.

USING THE DISHWASHER WITH ADDITIONAL ACCOUNT

The appliance owner can provide another HomeWhiz user with access to the dishwasher by sending an invitation to join the household.

In the HomeWhiz app, open the menu (≡) and go to Household Settings. Add a new user by entering their e-mail address and sending an invitation. The new user will receive the invitation via e-mail and should accept it.

After the invitation is accepted, the new user will gain access to all appliances assigned to the same household.

HOMEWHIZ TROUBLESHOOTING

If you experience any operational or connection problems, follow the steps below in order.

If the problem persists after completing one step, proceed to the next.

1. Check if your smart device is connected to the internet.
2. Close and reopen the HomeWhiz application on your smart device.
3. Restart your smart device.
4. Check the wireless connection status of your dishwasher.
5. If the connection still cannot be established, repeat the initial setup process on the appliance.
6. If the problem persist:
   view the list of solutions in the Help/Troubleshooting section of the HomeWhiz application, visit the support resources on the HomeWhiz website, or contact an authorized service center.

DOWNLOAD CYCLE

The dishwasher includes a default Download Cycle, positioned last in the program list. This program can be replaced with a downloadable option using the HomeWhiz application. Information about the factory default Download Cycle and the downloadable programs supported by your model is provided in the *"PROGRAMS TABLE"* and *"PROGRAMS DESCRIPTION"* sections.

1. CHANGING THE DOWNLOAD CYCLE

To update the Download Cycle, make sure your product is connected to the HomeWhiz application and that the **REMOTE CONTROL** function is enabled.

Open the HomeWhiz application, select your product, and tap the three dots (right corner) to access Settings. Navigate to Downloaded Programme Settings, select the programme you want to use, and tap Download Programme.

2. AFTER PAIRING AND DOWNLOADING A PROGRAM

Once a program has been downloaded through the HomeWhiz application:

The downloaded program appears in the last available position in the dishwasher's program selection list.

The downloaded program remains available in the dishwasher's program list even when the Remote Control function is turned off.

It can be selected and used like any other program.

3. REPLACING THE DOWNLOADED PROGRAM

If you download another program: the new one replaces the previously downloaded program from dishwasher's program selection list.

Only one downloadable program can be stored at a time (the last downloaded one).

The number of available programs may vary depending on the dishwasher model.

SOFTWARE UPDATE

When the appliance is in Standby mode and already configured for Wi-Fi connection, it can automatically update its software when a new version is available.

During the update, the display shows the progress percentage. Interaction with the control panel is not possible until the update is complete.

Note: Make sure the appliance remains connected to its power supply during the software update process.

LOADING THE RACKS

CAPACITY: **14** standard place-settings

CUTLERY RACK

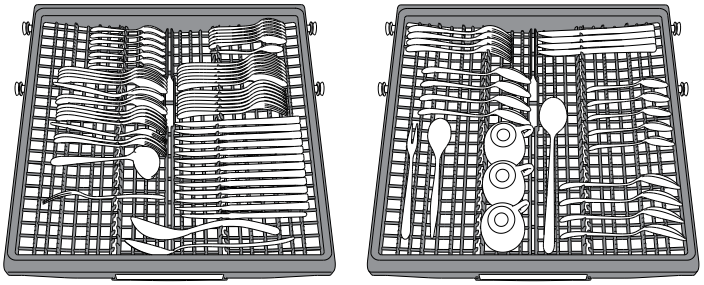

The third rack was designed to house the cutlery.
Arrange the cutlery as shown in the figure.
A separate arrangement of the cutlery makes collection easier after washing and improves washing and drying performance.
Knives and other utensils with sharp edges must be positioned with the blades facing downwards.
The geometry of the rack makes it possible to place such small items as coffee cups in the area in the middle.

UPPER RACK

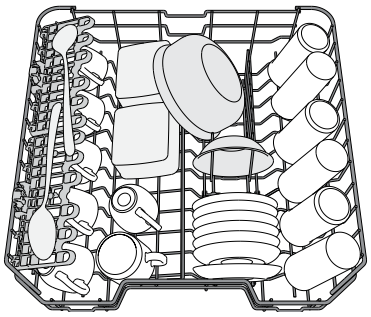

Load delicate and light dishes: glasses, cups, saucers, low salad bowls.

(loading example for the upper rack)

ADJUSTING THE HEIGHT OF THE UPPER RACK

The height of the upper rack can be adjusted: high position to place bulky crockery in the lower basket and low position to make the most of the tip-up supports by creating more space upwards and avoid collision with the items loaded into lower rack.
The upper rack is equipped with a **Upper Rack height adjuster** (see figure), without pressing the levers, lift it up by simply holding the rack sides, as soon as the rack is stable in its upper position. To restore to the lower position, press the levers **A** at the sides of the rack and move the basket downwards.
We strongly recommend that you do not adjust the height of the rack when it is loaded.
NEVER raise or lower the basket on one side only.

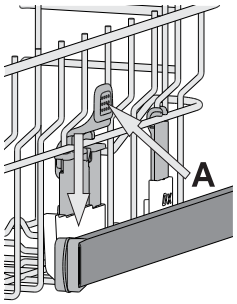

FOLDABLE FLAPS WITH ADJUSTABLE POSITION

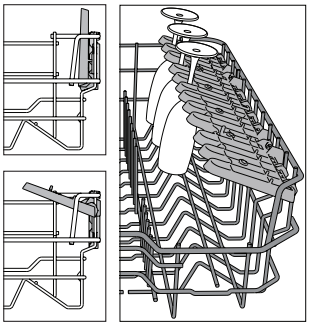

The side foldable flaps can be fold or unfold to optimize the arrangement of crockery inside the rack. Wine glasses can be placed safely in the foldable flaps by inserting the stem of each glass into the corresponding slots.
Depending on the model:
– to unfold the flaps there is needed to slide it up and rotate or release it from the snaps and pull it down.
– to fold the flaps there is needed to rotate it and slide flaps down or pull it up and attach flaps to the snaps.
(The number of foldable flaps depends on the model)

LOWER RACK

For pots, lids, plates, salad bowls, cutlery etc. Large plates and lids should ideally be placed at the sides to avoid interferences with the spray arm.
The lower rack has tip-up supports which can be used in a vertical position when arranging plates or in a horizontal position (lower) to load pans and salad bowls easily.

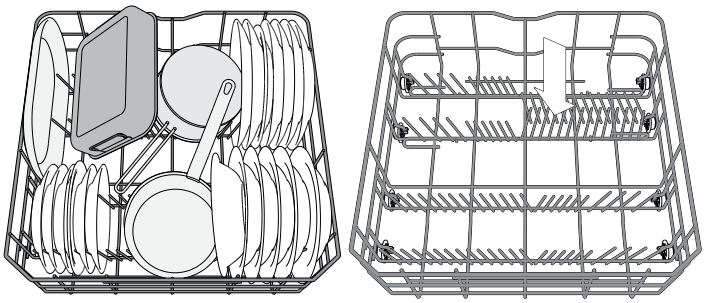

(loading example for the lower rack)

POWERCLEAN

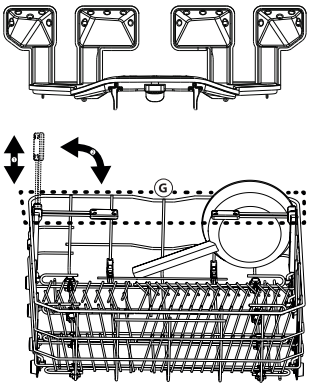

PowerClean uses the special water jets in the rear of cavity to wash more intensively the high dirty items. The lower rack has a Space Zone, a special pull-out support in the rear of the rack that can be used to support frying pans or baking pans in upright position, thus taking up less space. Placing the pots/casseroles faced to the PowerClean component please activate the **POWERCLEAN** on the panel.
How to use the PowerClean:
1. Adjust the PowerClean area **G** folding down the rear plate holders to load pots.
2. Load pots and casseroles inclined vertically in the PowerClean area. Pots have to be inclined towards the powerful water jets.

CARE AND MAINTENANCE

ATTENTION: Always unplug the appliance when cleaning it and when performing maintenance work.Do not use flammable liquids to clean the machine.



CLEANING THE DISHWASHER

Any marks on the inside of the appliance may be removed using a cloth dampened with water and a little vinegar. The external surfaces of the machine and the control panel can be cleaned using a non-abrasive cloth which has been dampened with water. Do not use solvents or abrasive products.

PREVENTING UNPLEASANT ODOURS

Always keep the door of the appliance ajar in order to avoid moisture from forming and being trapped inside the machine. Clean the seals around the door and detergent dispensers regularly using a damp sponge. This will avoid food becoming trapped in the seals, which is the main cause behind the formation of unpleasant odours.

CHEKING THE WATER SUPPLY HOSE

Check the inlet hose regularly for brittleness and cracks. If damaged, replace it by a new hose available through our After-Sales Service or your specialist dealer. Depending on the hose type:

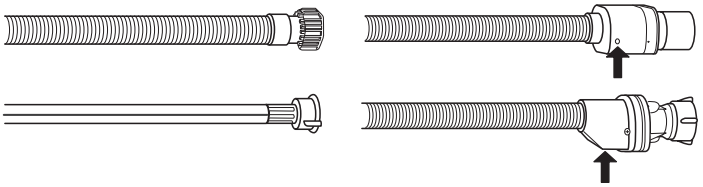

If the inlet hose has a transparent coating, periodically check if the colour intensifies locally. If yes, the hose may have a leak and should be replaced. For water stop hoses: check the small safety valve inspection window (see arrow). If it is red, the water stop function was triggered, and the hose must be replaced by a new one. For unscrewing this hose, press the release button while unscrewing the hose.

CLEANING THE WATER INLET HOSE

If the water hoses are new or have not been used for an extended period of time, let the water run to make sure it is clear and free of impurities before performing the necessary connections. If this precaution is not taken, the water inlet could become blocked and damage the dishwasher.

CLEANING THE FILTER ASSEMBLY

Regularly clean the filter assembly so that the filters do not clog and that the waste water flows away correctly.

Using dishwasher with clogged filters or foreign objects inside filtration system or sprayarms may cause unit malfunction resulting in lose of performance, noisy work or higher resources usage.
The filter assembly consists of three filters which remove food residues from the washing water and then recirculate the water.

The dishwasher must not be used without filters or if the filter is loose.

At least once per month or after each 30 cycles, check the filter assembly and if necessary clean it thoroughly under running water, using a non-metallic brush and following the instructions below:

1. Turn the cylindrical filter **A** in an anti-clockwise direction and pull it out *(Fig 1)*.
2. Remove the cup filter **B** by exerting a slight pressure on the side flaps *(Fig 2)*.
3. Slide out the stainless-steel plate filter **C** *(Fig 3)*.
4. In case you find foreign objects (such as broken glass, porcelain, bones, fruit seeds etc.) **please remove them carefully**.
5. Inspect the trap and remove any food residues. **NEVER REMOVE** the wash-cycle pump protection (black detail) *(Fig 4)*.

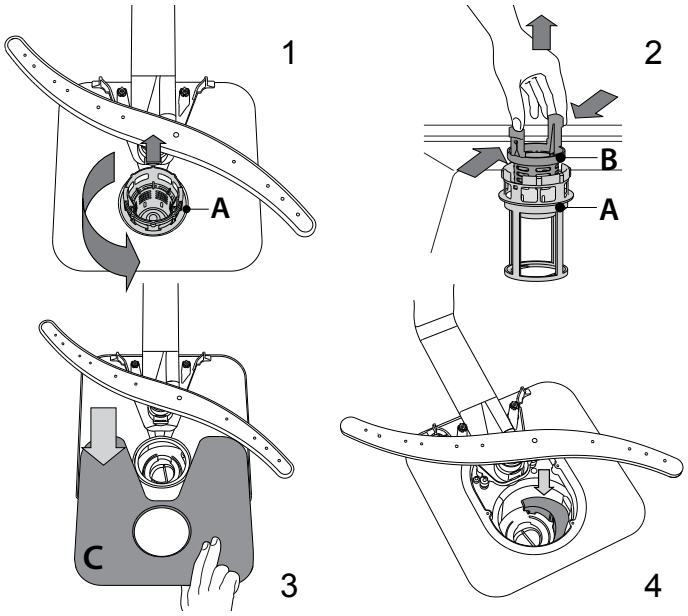

After cleaning the filters, re-place the filter assembly and fix it in position correctly; this is essential for maintaining the efficient operation of the dishwasher.

CLEANING THE SPRAY ARMS

On occasions, food residue may become encrusted onto the spray arms and block the holes used to spray the water. It is therefore recommended that you check the arms from time to time and clean them with a small non-metallic brush.

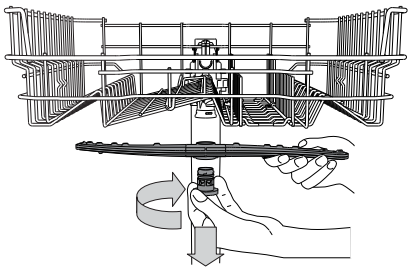

To remove the upper spray arm, turn the plastic locking ring in a clockwise direction. The upper spray arm should be replaced so that the side with the greater number of holes is facing upwards.

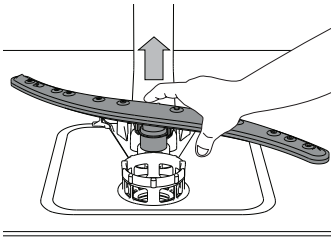

The lower spray arm may be removed by pulling it upwards.

TROUBLESHOOTING

In case your dishwasher doesn't work properly, check if the problem can be solved by going through the following list. For other errors or issues please contact authorized After-sales Service whose contact details can be found in the warranty booklet. Spare parts will be available for a period of either up to 7 or up to 10 years, according to the specific Regulation requirements.

PROBLEMS	POSSIBLE CAUSES	SOLUTIONS
The salt indicator is lit	Salt reservoir is almost empty.	Refill the reservoir with salt (for more information - *see FILLING THE SALT RESERVOIR*). Check the water hardness setting if necessary (*see WATER HARDNESS TABLE)*.
The salt indicator is blinking	Salt reservoir is empty.	Refill the reservoir with salt as soon as possible. Using the appliance without salt may cause damage to its internal components.
The rinse aid indicator is lit or blinking	Rinse aid dispenser is empty. (After refill the rinse aid indicator may remain lit for a short time).	Refill the dispenser with rinse aid (for more information - *see FILLING THE RINSE AID DISPENSER*).
The dishwasher won't start or does not respond to commands.	The appliance has not been plugged in properly.	Insert the plug into the socket.
	Power outage.	For safety reasons, the dishwasher will not restart automatically when power returns. Open dishwasher door, press START/Pause button and close the door within 4 seconds.
	The dishwasher door is not closed. *NaturalDry* pin is not pulled in.	Vigorously push the door until you hear the "click".
	A cycle is interrupted by door opening for more than 4 seconds.	Press START/Pause and close the door within 4 seconds.
	The control panel does not respond or **F6 E1** is displayed.	Switch off the appliance by pressing the ON-OFF/Reset button, switch it back on after approximately one minute and restart the program. If the problem persists, unplug the appliance for 1 minute, then plug it back in.
The dishwasher won't drain. Display shows: **F7 E3** or **F9 E1**	The filter is clogged with food residues or limescale	Clean the filter and descale the appliance *(see CLEANING THE FILTER ASSEMBLY and DESCALE INSTRUCTION)*.
	The drain hose is kinked.	Check the drain hose *(see INSTALLATION INSTRUCTION)*.
	The sink drain pipe is blocked.	Clean the sink drain pipe.
The dishwasher makes excessive noise.	Dishes are rattling against each other.	Position the crockery correctly *(see LOADING THE RACKS)*.
	An excessive amount of foam is present.	The detergent has not been measured out correctly or it is not suitable for use in dishwashers *(see FILLING THE DETERGENT DISPENSER)*. Restart the current cycle by switching OFF the dishwasher, then switch it on again, select a new program, press START/Pause and close the door within 4 seconds. Please do not add any detergent.
	Crockery has not been arranged properly.	Arrange the crockery correctly *(see LOADING THE RACKS)*.
	The filter is clogged with food residues or limescale.	Clean the filter assembly *(see CARE AND MAINTENANCE)*.
The dishes are not clean.	Crockery has not been arranged properly.	Arrange the crockery correctly *(see LOADING THE RACKS)*.
	Spray arms cannot rotate freely, being hindered by the dishes.	Arrange the crockery correctly *(see LOADING THE RACKS)*. Check that the upper rack is in the correct position and adjust (lift up) if necessary.
	The wash cycle is too gentle.	Select an appropriate wash cycle *(see PROGRAMS TABLE)*.
	An excessive amount of foam is present.	The detergent has not been measured out correctly or it is not suitable for use in dishwashers *(see FILLING THE DETERGENT DISPENSER)*.
	The cap on the rinse aid compartment has not been closed correctly.	Make sure the cap of the rinse aid dispenser is closed.
	The filter is clogged with food residues or limescale.	Clean the filter and descale the appliance *(see CLEANING THE FILTER ASSEMBLY)*.
	The salt reservoir is empty.	Fill the salt reservoir *(see FILLING THE SALT RESERVOIR)*.
The dishwasher does not fill the water. The display shows: **H2O** and is lit; acoustic alarm sounds.	No water in the water supply or the tap is closed.	Make sure there is water in the water supply and the water tap is open.
	The water inlet hose is kinked.	Check the inlet hose *(see INSTALLATION)*. Open dishwasher door, press START/Pause button and close the door within 4 seconds.
	The screen in the water inlet hose is clogged; it is necessary to clean it.	Check and clean the screen in the water inlet hose. Open dishwasher door, press START/Pause button and close the door within 4 seconds.

The dishwasher finishes the cycle prematurely. The display shows: **F8 E3**	The filter is clogged with food residues or limescale.	Clean the filter and descale the appliance *(see CLEANING THE FILTER ASSEMBLY and DESCALE INSTRUCTION)*.
	Drain hose positioned too low or siphoning into the home sewage system.	Check if the end of the drain hose is placed at the correct height *(see INSTALLATION)*. Check for siphoning into the home sewage system, and install a siphon breaker/air admittance valve if necessary.
	An excessive amount of foam is present.	The detergent has not been measured out correctly or it is not suitable for use in dishwashers *(see FILLING THE DETERGENT DISPENSER)*.
	Air in the water supply.	Check water supply for leaks or other issues letting air inside.
The dishes are not dried well.	Rinse aid is not present or the dosage is too low.	Make sure the rinse aid dispenser is filled *(see FILLING THE RINSE AID DISPENSER)*. Multifunctional tablets only will not provide as good drying effects as the actual use of liquid rinse aid.
	The dishes have been unloaded after the door was opened automatically but before the actual cycle end.	Make sure the cycle has ended before starting to unload the dishes *(see DAILY USE)*. For even better drying results, it is recommended to let the dishes sit inside the dishwasher with the door open for additional 15 minutes after the cycle ends.
	The dishes are sitting too flat.	If you notice puddles of water inside cavities of cups, mugs or bowls, try loading the dishes (especially in the upper rack) providing more inclination to let larger amounts of water drip down before drying starts.
	The selected cycle does not have the drying phase.	Please check in the *PROGRAMS TABLE* if the selected program is equipped in the drying phase. A cycle without the drying phase may not deliver desired drying efficiency, so it is recommended to change cycle selection for the one that has the drying phase.
	The dishes are made of non-stick or plastic.	Some water drops remaining on this type of material are normal.
Dishes and glasses have blue streaks or bluish tinges.	Rinse aid dosage is excessive.	Adjust the dosage to a lower setting.
Dishes and glasses are covered with limescale or a whitish film.	The salt reservoir is empty.	Refill the reservoir with salt as soon as possible. Using the appliance without salt may cause damage to its internal components.
	The water hardness setting is too low.	Increase the setting *(see WATER HARDNESS TABLE)*.
	The cap of the salt reservoir is not properly closed.	Check and close the salt reservoir cap.
	The rinse aid reservoir is empty or the rinse aid dosage is insufficient.	Refill the dispenser with rinse aid and check the dosage setting *(for more information - see FILLING THE RINSE AID DISPENSER)*.
The dishwasher shows **F8 E5**	Valve is blocked or faulty.	Close the water tap, if possible. Do not switch off the power supply. Call the service.
Detergent leaks.	Depends on the liquid detergent used and can be emphasized in case of delay option is activated.	Small leaks will not cause machine malfunction and can be avoided by changing liquid detergent type or using tablets.

Policies, standard documentation, ordering of spare parts and additional product information can be found by:

- Using QR code on your product.
- Visiting our website **docs.whirlpool.eu/docs** and **parts-selfservice.europeanappliances.com**
- Alternatively, **contact our After-sales Service** (See phone number in the warranty booklet). When contacting our After-sales Service, please state the codes provided on your product's identification plate.

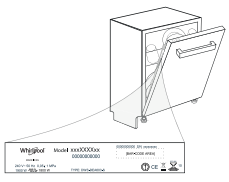

The model information can be retrieved using the QR-Code indicated on the energy label. The label also includes the model identifier that can be used to consult the https://eprel.ec.europa.eu database portal.

®/TM/ © 2026 Whirlpool. Produced under license

DANKE, DASS SIE SICH FÜR EIN WHIRLPOOL PRODUKT ENTSCHIEDEN HABEN.
Für eine umfassendere Unterstützung melden Sie Ihr Gerät bitte an unter: **www.whirlpool.eu/register**

BITTE SCANNEN SIE DEN QR-CODE AUF IHREM GERÄT, UM DETAILLIERTERE INFORMATIONEN ZU ERHALTEN

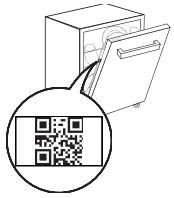

Lesen Sie vor Gebrauch des Geräts die Sicherheitshinweise aufmerksam durch.
Denken Sie nach der Installation daran, sämtliche Teile zum Transportschutz aus dem Geschirrspüler zu entfernen.

Die Bedienblende des Geschirrspülers wird durch Drücken der AN/AUS Taste eingeschaltet. Zur Energieeinsparung schaltet sich die Bedienblende automatisch ab, wenn innerhalb von 10 Minuten kein Programm gestartet wird.

PRODUKTBESCHREIBUNG

GERÄT

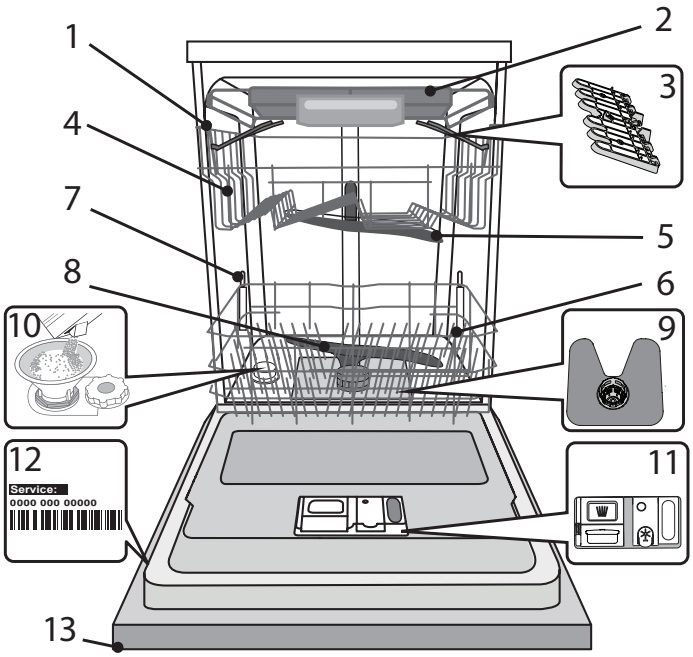

1. Oberkorb
2. Besteckschublade
3. Faltbare Klappen (die Anzahl hängt vom Modell ab)
4. Oberkorb Höhenversteller
5. Oberer Sprüharm
6. Unterkorb
7. PowerClean-Unterstützung
8. Unterer Sprüharm
9. Filtereinheit
10. Salzbehälter
11. Spülmittel und Klarspülerspender
12. Typenschild
13. Bedienfeld

BEDIENTAFEL

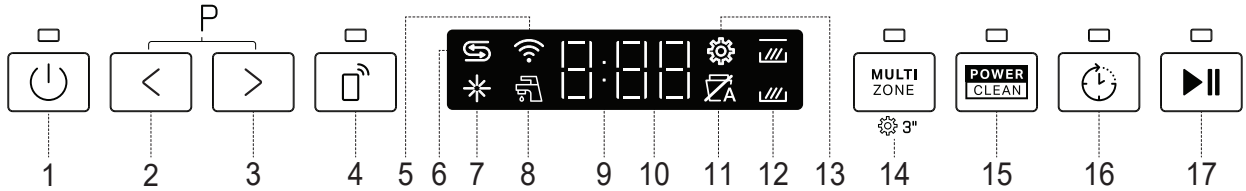

1. **EIN-AUS/Reset** Taste mit Anzeigelicht
2. **ZURÜCK** Programm-Taste
3. **WEITER** Programm-Taste
4. **Fernbedienungstaste** mit Kontrollleuchte
5. Anzeigelicht für die **Drahtlose Verbindung**
6. Anzeigelicht für **Salzbehälter** leer
7. Anzeigelicht für **Klarspüler** leer
8. **WASSERHAHN ZU – Alarmanzeige -** zu Anzeigelicht (blinkt, wenn kein Wasser einströmt oder der Wasserhahn geschlossen ist)
9. **Display**
10. **Programmnummer** und verbleibende Zeitanzeige
11. **NaturalDry** -Anzeigelicht (leuchtet auf, wenn die Funktion nicht aktiv oder im Programm nicht verfügbar ist)
12. **Multizone**-Anzeigelicht (leuchtet auf, wenn aktiviert)
13. **Einstellungen**-Anzeigelicht (leuchtet auf, wenn sich das Gerät im Einstellungsmenü befindet)
14. **Multizone**-Optionstaste mit Anzeigelicht/ **Einstellungen** - 3 s drücken
15. **PowerClean**-Optionstaste mit Anzeigelicht
16. **Startvorwahl**-Optionstaste mit Anzeigelicht
17. **START/Pause -** Taste mit Anzeigelicht

ERSTER GEBRAUCH

HINWEISE ZUR ERSTEN INBETRIEBNAHME

Nach Abschluss der Installation die Puffer an den Körben und die Rückhaltegummis vom oberen Korb entfernen.

EINSTELLUNGSMENÜ

1. Gerät mit der **EIN-AUS** ⏻ -Taste einschalten.
2. Halten Sie die **Einstellungen** ⚙ (Multizone - Taste MULTI ZONE) 3 Sekunden lang, bis Sie einen Piepton hören und das Display „**SEt**" anzeigt.
3. Nach einer Sekunde wird die erste verfügbare Einstellung (Buchstabe „n□") angezeigt.
4. Drücken Sie **ZURÜCK**<**/WEITER**> zum Durchblättern der Liste der verfügbaren Einstellungen (siehe Tabelle unten). Drücken Sie dann **START/ Pause ▶II**, um den Wert der aktuell ausgewählten Einstellung zu ändern.
5. Drücken Sie **ZURÜCK**<**/WEITER**>, um den Wert zu ändern, dann drücken Sie **START/Pause ▶II** , um den neuen Wert zu speichern und zum Hauptmenü zurückzukehren.
6. Zum Ändern einer weiteren Einstellung wiederholen Sie die Punkte 4 und 5.
7. Drücken Sie **EIN-AUS** ⏻ oder warten Sie 30 Sekunden, um das Menü zu verlassen.

BUCHSTABE	EINSTELLUNG	WERTE (Standard - **fettgedruckt**)
n□	**Zykluszähler** - Anzahl der vom Geschirrspüler ausgeführten Spülgänge.	z. B. 25 Zyklen: 25; z. B. 13.947 Zyklen: 13_947 (3-mal scrollen)
C	**Drahtlose Verbindung** **Hinweis**: Um die Drahtlose Verbindung beim ersten Mal zu aktivieren, gehen Sie zur Konfiguration der HomeWhiz-Verbindung. *(siehe „HOMEWHIZ-FUNKTION UND FERNSTEUERUNGSFUNKTION")* „1" = Ein, „0" = Aus	1 | **0**
H	**Wasserhärtegrad** *(siehe „WASSERHÄRTE EINSTELLEN" und „WASSERHÄRTE-TABELLE")*	1 | 2 | **3** | 4 | 5
rI	**Dosierstufe des Klarspülers** *(siehe „KLARSPÜLERDOSIERUNG")*	0 | 1 | 2 | 3 | 4 | **5**
d	**NaturalDry** *(siehe „OPTIONEN UND FUNKTIONEN")* „1" = Ein, „0" = Aus	**1** | 0
L	**Licht am Boden** *(siehe „OPTIONEN UND FUNKTIONEN")* „1" = Ein, „0" = Aus	**1** | 0
S	**Ton** „1" = Ein, „0" = Aus	**1** | 0
t	**Tab** *(siehe „OPTIONEN UND FUNKTIONEN")* „1" = Ein, „0" = Aus	1 | **0**
r	**Werkseinstellungen -** drücken Sie **START/ Pause** zum Rückstellen aller Werte der Einstellungen im Einstellungsmenü auf die Standardwerkseinstellung.	-

*) Der Standardwert gilt nicht für den Zykluszähler.

n□ **ZYKLUSZÄHLER -** Diese Funktion zeigt die Anzahl der Spülgänge, die der Geschirrspüler ausgeführt hat.

Für die Anzahl der Zyklen von 0-999 wird eine feste Zahl angezeigt.

25 Beispiel für 25 Zyklen.

Wenn die Zykluszahl höher als 1000 ist, wird die Zahl im Display gescrollt. Der „_" stellt den „." dar. Als Beispiel: 1.000 = 1_000, 13.947= 13_947 (die Zahl wird 3-mal gescrollt).

13 13_9 _94 947 47 Beispiel für 13.947 Zyklen.:

Nach der Zyklusanzeige kehrt das Display wieder auf die Anzeig „n□" zurück.

HINWEIS: Der Geschirrspüler kann bereits etwa 30 Spülgänge ausgeführt haben. Dies ist auf das erweiterte Qualitätsverfahren während der Produktion zurückzuführen. Dieses garantiert höhere Produktqualität.

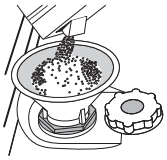

SALZBEHÄLTER BEFÜLLEN

Mit der Verwendung von Salz werden KALKABLAGERUNGEN auf dem Geschirr und den funktionalen Komponenten des Geschirrspülers verhindert.

Der Salzbehälter befindet sich im unteren Teil des Geschirrspülers (unter dem Unterkorb auf der linken Seite).

- **DER SALZBEHÄLTER DARF NIE LEER SEIN!**
- Es ist wichtig, die Wasserhärte einzustellen.
- Salz muss eingefüllt werden, wenn auf der Bedienblende die Anzeigeleuchte der **SALZNACHFÜLLANZEIGE** ⥁ aufleuchtet.

1. Ziehen Sie den Unterkorb heraus und schrauben Sie den Salzbehälterdeckel gegen den Uhrzeigersinn ab.
2. Setzen Sie den Trichter auf (siehe Abbildung) und füllen Sie den Behälter bis zum Rand mit Salz (ca. 0,5 kg), es ist normal,wenn etwas Wasser ausläuft.
3. **Nur beim ersten Mal: Befüllen Sie den Salzbehälter mit Wasser.**
4. Den Trichter abnehmen und die Salzreste vom Öffnungsrand entfernen.

Sicherstellen, dass der Deckel fest angeschraubt ist, so dass kein Spülmittel während dem Waschprogramm in den Behälter gelangt (dies könnte den Wasserenthärter irreparabel beschädigen).

Immer wenn Sie Salz zugeben müssen, ist es zwingend vorgeschrieben, diesen Vorgang vor dem Beginn des Spülgangs auszuführen, um Korrosion zu vermeiden.
Übergelaufene Salzlösung bzw. Salzkörner können zu Korrosion führen und den Edelstahlbehälter beschädigen.
Für Reklamationen in diesem Zusammenhang, kann von uns keine Garantieleistung übernommen werden.
Wenn der Salzbehälter nicht gefüllt ist, könnten Kesselsteinablagerungen den Wasserenthärter und das Heizelement beschädigen.
Die Verwendung von Salz wird bei jeder Art von Geschirrspülmittel empfohlen.

WASSERHÄRTE EINSTELLEN

Damit der Wasserenthärter perfekt arbeiten kann, muss die Wasserhärte je nach der aktuellen Wasserhärte in Ihrem Haus eingestellt werden. Diese Information erhalten sie bei Ihrem örtlichen Wasserversorger.

Die werkseitige Einstellung ist „**3**". Siehe *WASSERHÄRTE-TABELLE*.

Wasserhärte-Tabelle			
Stufe	**°dH** Deut. Härtegr.	**°fH** Französischer Härtegr.	**°Clark** Engl. Härtegr.
1 (Weich)	0 - 6	0 - 10	0 - 7
2 (Mittel)	7 - 11	11 - 20	8 - 14
3 (Durchschnittlich)	12 - 16	21 - 29	15 - 20
4 (Hart)	17 - 34	30 - 60	21 - 42
5 (Sehr hart)	35 - 50	61 - 90	43 - 62

Zum Ändern befolgen Sie die Anweisungen im Abschnitt „EINSTELLUNGSMENÜ".

Verwenden Sie bitte nur Spezialsalz für Geschirrspüler.

Nach dem Einfüllen des Salzes erlischt die SALZNACHFÜLLANZEIGE.

Wenn der Salzbehälter nicht gefüllt ist, könnten Kesselsteinablagerungen den Wasserenthärter und das Heizelement beschädigen.
Die Verwendung von Salz wird bei jeder Art von Geschirrspülmittel empfohlen.

WASSERENTHÄRTUNG

Der Wasserenthärter reduziert automatisch die Wasserhärte, verhindert Kesselsteinablagerungen am Heizelement und trägt somit zu einer höheren Reinigungsleistung bei.

Dieses System regeneriert sich mit Salz, daher ist es erforderlich, Salz in den Behälter zu füllen, wenn dieser leer ist.

Die Regenerierungshäufigkeit hängt von eingestellten Stufe für die Wasserhärte ab - die Regenerierung findet einmal alle **6** Eco-Zyklen bei Wasserhärte auf **3** statt.

Der Regenerationsprozess beginnt in der Endspülung und endet in der Trocknungsphase, bevor der Zyklus endet.

- Eine einzelne Regeneration verbraucht: ~3,5 l Wasser;
- Das Programm dauert bis zu 10 Minuten länger;
- Energieverbrauch unter 0,005 kWh.

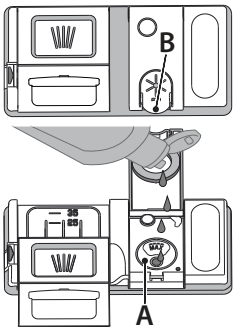

KLARSPÜLERSPENDER AUFFÜLLEN

Klarspüler macht das TROCKNEN von Geschirr einfacher. Der Klarspülerspender **A** muss aufgefüllt werden, wenn das **KLARSPÜLER AUFFÜLLEN Anzeigelicht** ✳ auf der Bedienblende leuchtet.

1. Den Behälter **B** durch Drücken und Anheben der Zunge am Deckel öffnen.
2. Den Klarspüler vorsichtig bis zur maximalen Füllstandsmarkierung (110 ml) an der Füllöffnung einfüllen und ein Überlaufen vermeiden. Andernfalls sofort mit einem trockenen Tuch abwischen.
3. Den Deckel schließen bis er einrastet.

Füllen Sie den Klarspüler NIEMALS direkt ins Innere des Geschirrspülers.

KLARSPÜLERDOSIERUNG

Sollte das Trockenergebnis unzufrieden stellend sein, kann die Klarspülerdosierung neu eingestellt werden.

Zum Ändern befolgen Sie die Anweisungen im Abschnitt „EINSTELLUNGSMENÜ". Die Klarspülerstufe kann auf NULL eingestellt werden. In diesem Fall wird kein Klarspüler ausgegeben. **Die Kontrollleuchte zur ANZEIGE DES FEHLENDEN KLARSPÜLERS** leuchtet nicht mehr auf.

Je nach Gerätemodell können bis max. **5** Stufen eingestellt werden.

- Wenn Sie bläuliche Streifen auf dem Geschirr sehen, stellen Sie eine niedrigere Zahl ein (0-3).
- Wenn Wassertropfen oder Kalkablagerungen auf dem Geschirr sind, eine höhere Zahl einstellen (4-5).

EINFÜLLEN DES SPÜLMITTELS

Verwenden Sie bitte ausschließlich Spülmittel für Geschirrspüler.

VERWENDEN SIE BITTE KEIN Handspülmittel.

Bei übermäßiger Spülmittelverwendung können Schaumreste am Ende des Spülgangs zurückbleiben.

Die Verwendung von Reinigungsmitteln, die nicht für Geschirrspüler bestimmt sind, kann zu Fehlfunktionen oder Schäden am Gerät führen.

Die besten Spül- und Trockenergebnisse erhalten Sie nur durch den kombinierten Einsatz von Spülmittel, flüssigem Klarspüler und Regeneriersalz.

Es wird dringend empfohlen, phosphat- und chlorfreie Spülmitteln zu verwenden, die die Umwelt nicht zu sehr belasten.

Ein gutes Spülergebnis hängt auch von einer korrekten Spülmitteldosierung ab. Eine zu hohe Dosierung ist nicht gleichzusetzen mit einem besseren Spülergebnis, man belastet

dadurch nur die Umwelt.

Die Dosierung kann dem jeweiligen Verschmutzungsgrad angepasst werden.

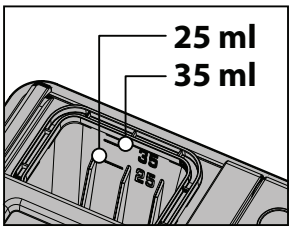

Bei einer normalen Verschmutzung ca. 35g (in Pulverform) bzw. 35ml (flüssig) verwenden und einen zusätzlichen Teelöffel Spülmittel direkt in den Geschirrspüler geben. Werden Spülmitteltabs verwendet, reicht ein Tab aus.

Für nur leicht verschmutztes Geschirr, oder für Geschirr, das vorher unter laufendem Wasser abgespült wurde, kann die Spülmittelmenge erheblich reduziert werden (Minimum 25g/ml) z.B das Pulver/Gel nicht in das Gerät geben.

Für gute Reinigungsergebnisse auch die Anweisungen auf der Verpackung des Spülmittels beachten.

Für weitere Informationen wenden Sie sich bitte an den Spülmittelhersteller.

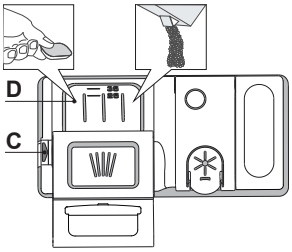

Zum Öffnen des Spülmittelbehäters den Öffnungsmechanismus C drücken. Füllen Sie das Spülmittel ausschließlich in das trockene Fach D ein. Die für den Vorspülgang benötigte Spülmittelmenge wird direkt in den Geschirrspüler gegeben.

1. Hinsichtlich der Dosierung verweisen wir auf die zuvor erwähnte Information, in der die richtige Menge angegeben ist. Im Fach D sind Anzeigen die bei der Spülmitteldosierung helfen.
2. Entfernen Sie eventuelle Spülmittelrückstände von den Kanten der Kammern und schließen Sie den Deckel so, dass er einrastet.
3. Schieben Sie den Deckel der Spülmittelkammer zum Schließen nach oben, bis er einrastet.

Die Spülmittelkammer öffnet sich automatisch zum richtigen. Zeitpunkt des jeweils gewählten Programms. **Die Verwendung von Reinigungsmitteln, die nicht für Geschirrspüler bestimmt sind, kann zu Fehlfunktionen oder Schäden am Gerät führen.**

TÄGLICHER GEBRAUCH

1. **ANSCHLUSS AN DIE WASSERLEITUNG PRÜFEN**
   Sicherstellen, dass der Geschirrspüler an die Wasserleitung angeschlossen und der Wasserhahn auf ist.
2. **SCHALTEN SIE DEN GESCHIRRSPÜLER EIN**
   Tür öffnen und **EIN-AUS**-Taste drücken.
3. **KÖRBE BELADEN** (siehe KÖRBE BELADEN)
4. **EINFÜLLEN DES SPÜLMITTELS**
5. **PROGRAMM WÄHLEN UND DAS PROGRAMM ANPASSEN**
   Das am besten geeignete Programm je nach Besteckart und Verschmutzungsgrad (siehe PROGRAMMBESCHREIBUNG) durch Drücken der gewählten **ZURÜCK/WEITER**-Taste auswählen. Die gewünschten Optionen auswählen (siehe OPTIONEN UND FUNKTIONEN). Nicht alle Optionen sind mit allen Programmen kompatibel.
6. **START**
   Starten Sie das Spülprogramm mit der Taste **START/Pause** (LED leuchtet) und schließen Sie die Tür innerhalb von 4 Sek. Bei Programmstart ertönt ein einzelner Piepton. Wenn die Tür nicht innerhalb von 4 Sek. geschlossen wurde, ertönt der akustische Alarm. Öffnen Sie in diesem Fall die Tür, drücken Sie die Taste **START/Pause** und schließen Sie die Tür erneut innerhalb von 4 Sekunden.
7. **ENDE DES SPÜLPROGRAMMS**
   Das Ende des Spülprogramms wird durch Pieptöne angegeben und auf dem Display erscheint **END** (ENDE). Die Tür öffnen und das Gerät mit der **EIN-AUS**-Taste ausschalten.
   Vor Entnahme des Bestecks einige Minuten warten - um Verbrennungen zu vermeiden. Die Körbe entladen, mit dem Unteren beginnen.

Die Maschine schaltet sich automatisch während bestimmter überschrittener Zeiten der Inaktivität aus, um den Stromverbrauch zu reduzieren. Für nur leicht verschmutztes Geschirr, oder für Geschirr, das vorher unter laufendem Wasser abgespült wurde, kann die Spülmittelmenge erheblich reduziert werden.

ÄNDERN EINES LAUFENDEN PROGRAMMS

Wenn ein falsches Programm ausgewählt wurde, kann es geändert werden, wenn es gerade erst gestartet wurde. **RÜCKSETZEN** der Maschine: Die **EIN-AUS**-Taste drücken und länger als 3 s gedrückt halten, um die Maschine auszuschalten. **Das Bedienfeld zeigt „0:01"**. Schließen Sie die Tür und warten Sie, bis der Waschgang «Schleudern und abpumpen» beendet ist (rund 1 Minute). Öffnen Sie die Tür und schalten Sie die Maschine mit der **EIN-AUS**-Taste wieder ein. Wählen Sie das neue Spülprogramm und die gewünschten Optionen aus. Das Spülprogramm durch Drücken der Taste **START/Pause** starten und die Tür innerhalb von 4 s schließen.

HINZUFÜGEN VON WEITEREM GESCHIRR

Ohne die Maschine auszuschalten, die Tür erst leicht öffnen, um zu verhindern, dass Wasser herausspritzt (**START/Pause** LED beginnt zu blinken) (**Vorsicht! Heißer Dampf!**) und das Geschirr in den Geschirrspüler geben. Die Taste **START/Pause** drücken und innerhalb von 4 Sek.. die Tür schließen; das Programm läuft automatisch weiter, wo es unterbrochen wurde.

VERSEHENTLICHE UNTERBRECHUNGEN

Wird während des Spülgangs die Gerätetür geöffnet, oder sollte ein Stromausfall stattfinden, wird der Spülgang unterbrochen. **NUR, WENN SIE die START/Pause-Taste DRÜCKEN** und die Tür innerhalb von 4 s schließen, läuft das Programm automatisch weiter, wo es unterbrochen wurde.

HINWEISE UND TIPPS

EMPFEHLUNGEN

Bevor Sie das Geschirr in den Geschirrspüler einräumen, befreien Sie es von Speiserückständen und entleeren Sie Gläser und Behälter von Flüssigkeitsresten. **Es ist nicht notwendig, das Geschirr unter fließendem Wasser vorzuspülen.**
Stellen Sie das Geschirr so ein, dass es fest steht und nicht umfallen kann Behälter müssen mit der Öffnung nach unten eingestellt werden und hohle oder gewölbte Teile müssen schräg stehen, damit das Wasser alle Oberflächen erreicht und dann abfließen kann.
Achtung : Achten Sie darauf, dass Deckel, Griffe, Töpfe und Tabletts die Drehung der Sprüharme nicht behindern. Stellen Sie kleine Gegenstände in den Besteckkorb. Stark verschmutztes Geschirr und Töpfe sollten in dem Unterkorb untergebracht werden, da in diesem Bereich die Wasserstrahlen stärker sind und eine höhere Spülleistung garantieren. Stellen Sie nach Einräumen des Geschirrs sicher, dass sich die Sprüharme frei bewegen können.

UNGEEIGNETES GESCHIRR

- Besteck und Geschirr aus Holz.
- Empfindliche Dekorgläser, handgemachte Teller und antikes Geschirr. Die Dekore sind nicht spülmaschinenfest.
- Nicht temperaturbeständige Kunststoffteile.
- Geschirr aus Kupfer und Zinn.

Mit Asche, Wachs, Schmieröl oder Tinte verschmutztes Geschirr. Glasdekore, Aluminium- und Silberteile können während des Spülgangs die Farbe verändern und ausbleichen. Auch einige Glasarten (z.B. Kristallgegenstände) können nach mehreren Spülgängen matt werden.

SCHÄDEN AN GLAS UND GESCHIRR

- Spülen Sie nur Gläser und Geschirr in Ihrem Geschirrspüler, die vom Hersteller als spülmaschinenfest ausgezeichnet sind.
- Verwenden Sie ein Feinspülmittel für Geschirr.
- Nehmen Sie Gläser und Besteck so bald wie möglich nach Ablauf des Programm aus der Spülmaschine.

ENERGIESPARTIPPS

- Sofern man die Herstelleranweisungen beim Einsatz beachtet, **verbraucht das Waschen von Geschirr im Geschirrspüler in der Regel WENIGER ENERGIE und Wasser als Handspülen.**
- Um die Effizienz des Geschirrspülers zu maximieren, empfiehlt es sich, **das Spülprogramm bei voll beladenem Gerät zu starten**. Wenn der Geschirrspüler bis zur vom Hersteller angegebenen Kapazität beladen wird, hilft dies, Energie und Wasser zu sparen. Angaben über die korrekte Beladung von Geschirr finden Sie im Kapitel BELADEN DER KÖRBE. Bei Teilbeladung empfiehlt es sich, die speziellen Spülprogramme (Halbe Beladung / Zone Wash / Multizone) zu verwenden und nur die entsprechenden Körbe zu beladen. Bei einer fehlerhaften Beladung oder Überladung des Geschirrspülers könnten mehr Ressourcen verbraucht (z. B. Wasser, Energie und Zeit), der Geräuschpegel erhöht und die Reinigungs- und Trocknungsleistung verringert werden.
- Das manuelle Vorspülen von Geschirr führt zu erhöhtem Wasser- und Energieverbrauch und wird nicht empfohlen.

HYGIENE

Um Gerüche und Ablagerung, die sich in dem Geschirrspüler ansetzen können zu vermeiden, **bitte mindestens einmal monatlich ein Hochtemperaturprogramm laufen lassen**. Einen Teelöffel Spülmittel verwenden und ohne Geschirr laufen lassen, um Ihr Gerät zu reinigen.

FROSTSICHERHEIT

Steht das Gerät in einem frostgefährdeten Raum, so **muss es vollständig von Wasser entleert werden**. Führen Sie das Selbstreinigungsprogramm aus, um den Wasserbehälter abzulassen. Wasserhahn schließen, Zu- und Ablaufschlauch lösen und das gesamte Wasser abpumpen. **Darauf achten, dass der Wasserenthärter mit gelöstem Regeneriersalz im Regeneriersalzbehälter gefüllt ist**; dies stellt einen wirksamen Geräteschutz gegen Temperaturen bis zu -20°C dar. Wenn das Gerät unter frostigen Bedingungen gelagert wurde, muss das Gerät vor dem ersten Spülgang **mindestens 24 Stunden-lang** bei einer Umgebungstemperatur von min. 5 °C stehen bleiben.

PROGRAMMTABELLE

Programm			Trocken-phase	Natural-Dry*	Verfügbare Zusatzfunktionen **)	Programm-dauer (Std:Min)***)	Wasserver-brauch (Liter / Zyklus)	Energiever-brauch (kWh / Zyklus)	Restzeit nach Türöffnung (Std:Min)
1	Eco	50°C	✓	✓	POWER CLEAN	4:50	9,5	0,54	2:00
2	Auto Gemischt	55°C	✓	✓	MULTI ZONE POWER CLEAN	1:20 - 3:25	7,5 - 19,5	0,75 - 1,20	0:05
3	Intensiv	65°C	✓	✓	MULTI ZONE POWER CLEAN	2:50	17,0	1,60	0:05
4	Schnelles Spülen &Trocknen	50°C	✓	✓	MULTI ZONE	1:25	11,5	1,10	0:05
5	Rapid 28'	45°C	×	✓	MULTI ZONE	0:28	9,0	0,50	0:00
6	Nachtspülen	50°C	✓	✓	MULTI ZONE	3:40	16,0	1,15	0:00
7	Vorwäsche	-	×	×	MULTI ZONE	0:12	4,5	0,01	×
8	Downloadzyklus	Um eines der unten aufgeführten Programme herunterzuladen, siehe den Abschnitt *"HOMEWHIZ-FUNKTION UND FERNSTEUERUNGSFUNKTION"*.							
	Selbstreinigend (Standard)	65°C	×	×		0:50	8,0	0,85	×
	Kristall	45°C	✓	✓	MULTI ZONE	1:40	12,0	1,20	0:05
	Desinfizieren	65°C	✓	×		1:50	12,0	1,30	×

Die Öko-Programmdaten sind Labormessdaten, die gemäß der europäischen Vorschrift EN 60436:2020 erfasst wurden. Hinweis für die Prüflabors: Informationen hinsichtlich der Bedingungen des EN-Vergleichstests sind unter nachfolgender Adresse anzufordern: dw_test_support@europeanappliances.com
Eine Vorbehandlung des Geschirrs ist vor keinem Programm erforderlich.
**) Tür wird geöffnet, bevor das Programm beendet wurde. Dies dient der Verbesserung der Trocknungseffizienz.*
***) Nicht alle Optionen können gleichzeitig verwendet werden.*
****) Werte, die für andere Programme als das Öko-Programm angegeben werden, sind nur Richtwerte. Die aktuelle Zeit kann auf Grundlage von mehreren Faktoren, wie Temperatur und Druck des eintretenden Wassers, Raumtemperatur, Spülmittelmenge, Menge und Art der Beladung, Lastausgleich, zusätzlich gewählte Optionen und Sensoreichung variieren. Die Sensoreichung kann die Programmdauer bis zu 20 Min. erhöhen.*

PROGRAMMBESCHREIBUNG

Anweisungen bezüglich der Auswahl des Waschzyklus.

1 ECO
Das ECO-Programm eignet sich, um normal verschmutztes Geschirr zu reinigen. In Bezug auf den kombinierten Energie- und Wasserverbrauch ist es das effizienteste Programm, das auch zur Prüfung der Einhaltung der Ökodesign-Richtlinie verwendet wird.

2 AUTO GEMISCHT
Automatisches Programm für normal verschmutzte Töpfe und Geschirr.

3 INTENSIV
Programm empfohlen für stark verschmutztes Geschirr, besonders Töpfe und Pfannen (nicht für empfindliche Teile verwenden).

4 SCHNELLES SPÜLEN &TROCKNEN
Normal verschmutztes Geschirr. Täglicher Zyklus, der optimale Reinigungs- und Trockenleistung in kürzester Zeit garantiert.

5 RAPID 28'
Programm für halbe Beladung von leicht verschmutztem Geschirr ohne getrocknete Speisereste. Hat keine Trocknungsphase.

6 NACHTSPÜLEN
Geeignet für den Nachtbetrieb des Gerätes. Garantiert optimale Reinigungs- und Trockenleistung bei niedrigstem Lärmpegel.

7 VORWÄSCHE
Verwendet, um Geschirr einzuweichen, das später gespült werden soll. Für dieses Programm wird kein Spülmittel verwendet.

8 DOWNLOADZYKLUS

- **SELBSTREINIGEND**
(Standardprogramm, über App ersetzbar)
Programm, das für die Pflege des Geschirrspüler zu verwenden ist. Es ist nur bei LEEREM Geschirrspüler und mit speziellen Reinigungsmitteln für die Pflege des Geschirrspülers auszuführen.
- **KRISTALL**
Programm für empfindliches Geschirr, das empfindlicher auf hohe Temperaturen ist, zum Beispiel Gläser und Becher.
- **DESINFIZIEREN**
Normal oder stark verschmutztes Geschirr mit zusätzlichem antibakteriellen Spülgang. Kann für die Wartung des Geschirrspülers verwendet werden.

Hinweise:
Bitte beachten Sie, dass das Programm *Rapid 28'* für leicht verschmutztes Geschirr geeignet ist.

OPTIONEN UND FUNKTIONEN

OPTIONEN können nach Auswahl des Programms direkt durch Drücken der jeweiligen Taste gewählt bzw. abgewählt werden (falls vorhanden - die Anzeige leuchtet auf) *(siehe BEDIENFELD).* **Wenn eine Option nicht mit dem ausgewählten Programm kompatibel ist** *(siehe PROGRAMMTABELLE)***, ertönt ein akustisches Signal und die Option wird nicht aktiviert. Eine Option kann Zeit, Wasser oder Stromverbrauch für das Programm ändern.**

MULTI ZONE **MULTIZONE -** Haben Sie nur wenig Geschirr zu spülen, wählen Sie den Spülgang Halbe Füllung. Sie sparen Wasser, Strom und Spülmittel. Wählen Sie das Programm und drücken Sie dann die Taste MULTIZONE: das Symbol des gewählten Korbes erscheint auf dem Display. Standardmäßig wäscht das Gerät das Geschirr in allen Körben.
Drücken Sie diese Taste wiederholt, um nur einen bestimmten Korb zu spülen:

gezeigt auf dem Display ((nur Unterkorb)

gezeigt auf dem Display (oberer Korb und Besteckkorb, sofern bei diesem Modell verfügbar)

gezeigt auf dem Display (Option ist AUS und das Gerät wäscht Geschirr in allen Körben.

Denken Sie daran, nur den Ober- oder Unterkorb zu füllen, und die Menge an Spülmittel entsprechend zu reduzieren.
Wenn der oberen Korb herausgenommen wird, gießen Sie das Reinigungsmittel bitte direkt in die Wanne statt in den Waschmittelspender.

POWER CLEAN **POWERCLEAN -** Mit den zusätzlichen Powerdüsen bietet diese Option im dafür vorgesehenen Bereich im Unterkorb einen intensiveren und stärkeren Spülvorgang. Diese Zusatzfunktion ist ideal zum Reinigen von Töpfen und Brätern (Beachten Sie bitte den PowerClean Beladungsbereich).

STARTVORWAHL - Der Programmstart kann um eine Zeit von **0:30** bis **24** Stunden verzögert werden.

1. Das Programm und die gewünschten Optionen auswählen. Die STARTVORWAHL-Taste (mehrfach) drücken, um den Programmstart zu verzögern. Einstellbar von 0:30 bis 24 Stunden. Sobald die 24-Stunden-Einstellung erreicht ist, drücken Sie noch einmal STARTVORWAHL, um die STARTVORWAHL-Funktion zu deaktivieren.
2. Drücken Sie die Taste START/Pause-Taste und schließen Sie die Tür innerhalb von 4 Sekunden: die Zeitschaltuhr beginnt mit der Rückzählung.
3. Nach Ablauf dieser Zeit, schaltet sich das Anzeigelicht aus und das Programm beginnt automatisch.

Bei bereits in Gang gesetztem Programm ist eine STARTVORWAHL nicht mehr möglich.

NaturalDry - das ist ein Heißlufttrocknungssystem, das die Tür während/nach der Trockenphase automatisch öffnet, um täglich hervorragende Trockenleistung sicherzustellen. Die Tür öffnet sich bei einer für Ihre Küchenmöbel sicheren Temperatur, daher wird die Tür nicht geöffnet. Als zusätzlicher Dampfschutz wird dem Geschirrspüler eine speziell entwickelte Schutzfolie beigefügt. Für die Montage der Schutzfolie siehe INSTALLATIONSANLEITUNG. Diese Funktion ist standardmäßig aktiviert, aber sie kann in «EINSTELLUNGSMENÜ» deaktiviert werden.

LICHT AM BODEN - Eine auf den Boden projizierte LED zeigt an, dass der Geschirrspüler in Betrieb ist. Das Licht erlischt am Ende eines Programms. Diese Funktion ist standardmäßig aktiv, sie kann jedoch im „EINSTELLUNGSMENÜ" deaktiviert werden.

TAB – Diese Einstellung optimiert die Programmleistung entsprechend der verwendeten Art des Reinigungsmittels.
Wenn Sie Kombi-Spülmaschinentabs verwenden (mit Klarspüler, Salz und Reinigungsmittel in einer Dosis), lassen Sie diese Option aktiviert.
Wenn Sie Pulver- oder Flüssigreiniger verwenden, deaktivieren Sie diese Option. Die Funktion ist standardmäßig deaktiviert, kann jedoch im ‚EINSTELLUNGSMENÜ' aktiviert werden.

HOMEWHIZ-FUNKTION UND FERNSTEUERUNGSFUNKTION

⚠ **Lesen Sie zuerst den Abschnitt „Sicherheitsanweisungen".**

Sie können Ihr Geschirrspülergerät über die HomeWhiz-Funktion mit Ihrem Smartgerät überwachen und seinen aktuellen Status prüfen.
Über die HomeWhiz-App können Sie viele Vorgänge Ihres Geschirrspülers von Ihrem Smartgerät aus steuern. Zusätzlich sind bestimmte Funktionen ausschließlich über HomeWhiz verfügbar.
Um die Drahtlosverbindungsfunktion Ihres Geräts zu nutzen, müssen Sie die HomeWhiz-App aus dem App-Store Ihres Smartgeräts herunterladen.
Stellen Sie sicher, dass Ihr Smartgerät über eine aktive Internetverbindung verfügt, wenn Sie die App verwenden.
Wenn Sie die App zum ersten Mal benutzen, führen Sie die Benutzerregistrierung durch, indem Sie den Anweisungen auf dem Bildschirm folgen. Nach Abschluss der Registrierung können Sie alle HomeWhiz-kompatiblen Produkte in Ihrem Haushalt über dieses eine Konto verwalten.
HomeWhiz funktioniert nur im 2,4-GHz-WLAN-Frequenzband.

ERSTES EINRICHTEN DER HOMEWHIZ-VERBINDUNG

1. BEREITEN SIE IHR SMARTGERÄT VOR
Installieren Sie die HomeWhiz-App auf Ihrem Smartphone oder Tablet.
Überprüfen Sie, ob Ihr Smartgerät mit demselben WLAN-Netzwerk verbunden ist, das der Geschirrspüler nutzen wird.

2. BEREITEN SIE DEN GESCHIRRSPÜLER VOR
Stellen Sie sicher, dass der Geschirrspüler ausgeschaltet ist.
Drücken und halten Sie gleichzeitig die Tasten **EIN/AUS** und **FERNSTEUERUNG** für 3 Sekunden.
Das Display schaltet sich ein, eine Animation erscheint, die **Drahtlose Verbindung** wird automatisch aktiviert und das Symbol **Drahtlose Verbindung** beginnt zu blinken, was anzeigt, dass sich das Gerät im Kopplungsmodus befindet.

3. VERBINDEN ÜBER DIE HOMEWHIZ-APP
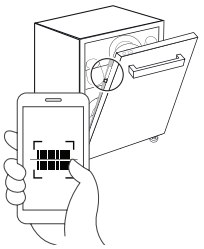
Öffnen Sie die HomeWhiz-App auf Ihrem Smartgerät. Wählen Sie „Gerät hinzufügen".
Sie können den Geschirrspüler hinzufügen, indem Sie den auf dem Gerät angebrachten Barcode scannen oder die Produktnummer manuell eingeben (12-stelliger numerischer Code beginnend mit 86, zu finden auf dem Typenschild des Produkts).
Nachdem Sie das Gerät ausgewählt haben, folgen Sie den Anweisungen auf dem Bildschirm. Die App führt Sie durch die restlichen Schritte des Einrichtungsprozesses.

4. VERBINDUNGSERGEBNIS
Erfolgreiche Verbindung: Das Symbol **Drahtlose Verbindung** bleibt dauerhaft eingeschaltet.

Nicht erfolgreiche Verbindung: Das Symbol **Drahtlose Verbindung** erlischt.
In diesem Fall muss der Verbindungsvorgang erneut gestartet werden. Wenn das Problem weiterhin besteht, wenden Sie sich an ein autorisiertes Servicezentrum.

ⓘ **Nach Abschluss des Installationsprozesses müssen Ihr Smartgerät und der Geschirrspüler nicht mehr im selben Netzwerk sein. Sie können das Gerät verwenden, solange Ihr Smartgerät eine aktive Internetverbindung hat.**

Nach Abschluss des Einrichtungsvorgangs wird der Fernsteuerungsmodus deaktiviert.

FERNSTEUERUNGSMODUS

1. AKTIVIERUNG DES FERNBEDIENUNGSMODUS
Der Fernbedienungsmodus kann manuell aktiviert werden, indem die Taste **FERNSTEUERUNG** am Gerät gedrückt wird.
HINWEIS: Nach dem Drücken der Taste **FERNSTEUERUNG** muss die Gerätetür innerhalb von 4 Sekunden geschlossen werden. Bleibt die Tür länger als 4 Sekunden geöffnet, wird der Fernbedienungsmodus automatisch deaktiviert.

2. FERNBEDIENUNGSMODUS – BETRIEB IM AKTIVEN ZUSTAND

Wenn der Fernbedienungsmodus aktiv ist, leuchtet die Anzeige über der Taste **FERNSTEUERUNG**, und das Symbol **drahtlose Verbindung** bleibt dauerhaft eingeschaltet.

HINWEIS: Wird die Tür geöffnet, während der **FERNSTEUERUNGS**-Modus aktiv ist, wird die Funktion deaktiviert und muss erneut aktiviert werden.

Das Gerät kann sowohl über das Bedienfeld als auch über die HomeWhiz-App gesteuert werden.

Das Display zeigt die entsprechende Visualisierung des Fernprogramms

- Wenn in der App eine Option ausgewählt wird, leuchtet die entsprechende LED-Anzeige auf dem Bedienfeld auf.
- Wenn eine Einstellung in der App geändert wird, wird die entsprechende Änderung auf dem Display des Geräts angezeigt.
- Jede Programmauswahl oder Funktionsaktivierung, die am Gerät vorgenommen wird, wird sofort synchronisiert und in der App-Oberfläche angezeigt.

3. AUTOMATISCHE DEAKTIVIERUNG DES FERNBEDIENUNGSMODUS

Der Fernbedienungsmodus wird in folgenden Situationen automatisch deaktiviert:

- Die Tür wird geöffnet (einschließlich automatischer Türöffnung durch das NaturalDry-System)
- Die Taste Fernbedienung wird gedrückt
- Es kommt zu einer Stromunterbrechung
- Die drahtlose Verbindung wird ausgeschaltet
- Das Gerät wird mit der Taste EIN/AUS ausgeschaltet. Das Drücken von EIN/AUS in der App deaktiviert den Fernbedienungsmodus nicht.

4. DEAKTIVIERUNG VON FERNBEDIENUNG

Um die Fernbedienung zu deaktivieren, drücken Sie die Taste **FERNSTEUERUNG** am Gerät.

Wenn die Fernbedienungsfunktion ausgeschaltet ist, müssen alle Vorgänge direkt am Gerät durchgeführt werden, und die HomeWhiz-Anwendung kann nur zur Statusüberwachung verwendet werden.

Der Verlust der Wi-Fi-Verbindung hat keinen Einfluss auf einen laufenden Zyklus.

Wenn die Wi-Fi-Verbindung verloren geht, beginnt das Symbol für die **Drahtlose Verbindung** auf dem Display zu blinken und blinkt weiter, bis die Verbindung wiederhergestellt ist.

ZURÜCKSETZEN DER HOMEWHIZ-VERBINDUNG

Diese Funktion löscht nur die in Ihrem Gerät gespeicherten HomeWhiz-Verbindungsdaten (z. B. WLAN-Zugangsdaten und Kopplungsinformationen). Andere Einstellungen des Geschirrspülers werden nicht zurückgesetzt.

Um die gespeicherten HomeWhiz-Verbindungseinstellungen zu löschen, öffnen Sie die Tür und schalten Sie das Gerät ein. Drücken und halten Sie gleichzeitig die Tasten **FERNSTEUERUNG** und **START/PAUSE** für 3 Sekunden. Ein Countdown (3–2–1) erscheint auf dem Display. Nach Ablauf werden alle HomeWhiz-Verbindungseinstellungen gelöscht und das Gerät kehrt in den Zustand vor der ersten HomeWhiz-Einrichtung zurück.

VERWENDUNG DES GESCHIRRSPÜLERS AUF MEHREREN GERÄTEN

Sie können Ihren Geschirrspüler mit mehr als einem Smartgerät verwenden. Installieren Sie die HomeWhiz-App auf dem weiteren Smartgerät. Wenn Sie die App öffnen, melden Sie sich mit Ihrem Benutzerkonto an.

Wenn Sie sich mit demselben Konto anmelden, das Sie zuvor zum Hinzufügen Ihrer Produkte verwendet haben, können Sie den Geschirrspüler sofort nutzen.

VERWENDUNG DES GESCHIRRSPÜLERS MIT EINEM ZUSÄTZLICHEN KONTO

Der Eigentümer des Geräts kann einem anderen HomeWhiz-Benutzer Zugriff auf den Geschirrspüler gewähren, indem eine Einladung zum Beitritt zum Haushalt gesendet wird.

Öffnen Sie in der HomeWhiz-App das Menü (≡) und gehen Sie zu den Haushaltseinstellungen. Fügen Sie einen neuen Benutzer hinzu, indem Sie die E-Mail-Adresse eingeben und eine Einladung senden. Der neue Benutzer erhält die Einladung per E-Mail und sollte sie akzeptieren.

Nach Annahme der Einladung erhält der neue Benutzer Zugriff auf alle Geräte, die demselben Haushalt zugeordnet sind.

HOMEWHIZ – FEHLERBEHEBUNG

Wenn Betriebs- oder Verbindungsprobleme auftreten, führen Sie die folgenden Schritte der Reihe nach aus.

Falls das Problem nach einem Schritt weiterhin besteht, fahren Sie mit dem nächsten fort.

1. Überprüfen Sie, ob Ihr Smartgerät mit dem Internet verbunden ist.
2. Schließen Sie die HomeWhiz-App vollständig und öffnen Sie sie erneut.
3. Starten Sie Ihr Smartgerät neu.
4. Überprüfen Sie den Status der Drahtlosverbindung Ihres Geschirrspülers.
5. Wenn weiterhin keine Verbindung hergestellt werden kann, wiederholen Sie den Ersteinrichtungsprozess am Gerät.
6. Wenn das Problem weiterhin besteht: Sehen Sie sich die Liste der Lösungen im Bereich Hilfe/Fehlerbehebung der HomeWhiz-App an, besuchen Sie die Support-Seiten der HomeWhiz-Website oder kontaktieren Sie den autorisierten Kundendienst.

DOWNLOAD-PROGRAMM

Der Geschirrspüler enthält ein standardmäßig eingestelltes Download-Programm, das als letztes in der Programmliste angezeigt wird. Dieses Programm kann über die HomeWhiz-App durch ein herunterladbares Programm ersetzt werden. Informationen über das werkseitige Download-Programm und die von Ihrem Modell unterstützten Download-Programme finden Sie in der *„PROGRAMMTABELLE“* und *„PROGRAMMBESCHREIBUNG“*.

1. ÄNDERN DES DOWNLOAD-PROGRAMMS

Um den Download-Zyklus zu aktualisieren, stellen Sie sicher, dass Ihr Produkt mit der HomeWhiz-App verbunden ist und die Funktion **FERNSTEUERUNG** aktiviert ist.

Öffnen Sie die HomeWhiz-App, wählen Sie Ihr Produkt aus und tippen Sie auf die drei Punkte (rechte obere Ecke), um die Einstellungen zu öffnen. Navigieren Sie zu den Einstellungen für heruntergeladene Programme, wählen Sie das gewünschte Programm aus und tippen Sie auf Programm herunterladen.

2. NACH KOPPLUNG UND DOWNLOAD EINES PROGRAMMS

Nachdem ein Programm über die HomeWhiz-App heruntergeladen wurde:

Erscheint es im letzten verfügbaren Platz der Programmliste des Geschirrspülers.

Das heruntergeladene Programm bleibt auch dann in der Programmliste verfügbar, wenn die Fernsteuerungsfunktion ausgeschaltet ist.

Es kann wie jedes andere Programm ausgewählt und verwendet werden.

3. ERSETZEN DES HERUNTERGELADENEN PROGRAMMS

Wenn Sie ein weiteres Programm herunterladen: ersetzt das neue das zuvor heruntergeladene in der Programmliste.

Es kann immer nur ein herunterladbares Programm gespeichert werden (das zuletzt heruntergeladene).

Die Anzahl der verfügbaren Programme kann je nach Geschirrspülermodell variieren.

SOFTWARE-UPDATE

Wenn das Gerät sich im Standby-Modus befindet und bereits für die WLAN-Verbindung konfiguriert ist, kann es seine Software automatisch aktualisieren, sobald eine neue Version verfügbar ist.

Während des Updates zeigt das Display den Fortschrittsprozentsatz an. Eine Bedienung des Bedienfelds ist bis zum Abschluss des Updates nicht möglich.

Hinweis: Stellen Sie sicher, dass das Gerät während des gesamten Software-Update-Vorgangs mit der Stromversorgung verbunden bleibt.

KÖRBE BELADEN

FASSUNGSVERMÖGEN: **14** Maßgedecke

BESTECKSCHUBLADE

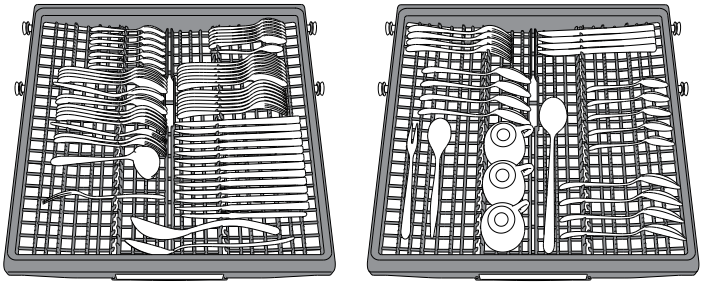

Die dritte Schublade wurde für das Hineinlegen von Besteck entwickelt. Platzieren Sie das Besteck wie abgebildet. Eine getrennte Anordnung des Bestecks macht das Sortieren nach dem Spülen einfacher und verbessert die Spül- und Trockenleistung.

Messer und andere Küchenutensilien mit scharfen Spitzen sind mit nach unten gerichteten Schneiden einzuordnen.

Die Geometrie des Korbes macht es möglich auch kleine Teile wie Kaffeetassen in den mittleren Bereich zu stellen.

OBERKORB

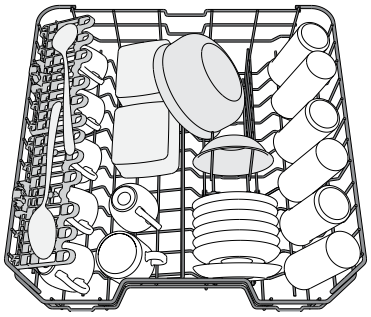

Hier sortieren Sie empfindliches und leichtes Geschirr ein: Gläser, Tassen, kleine Teller, flache Schüsseln.

(Sortierbeispiel für den Oberkorb)

HÖHENEINSTELLUNG DES OBERKORBES

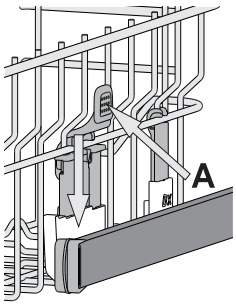

Der Oberkorb kann in der Höhe verstellt werden: stellen Sie ihn in die oberste Position, wenn Sie großes Geschirr in den Unterkorb einräumen wollen. Wenn Sie eher die klappbaren Bereiche nutzen wollen, dann stellen Sie ihn in die untere Position. Somit vermeiden Sie Zusammenstoßen mit dem Geschirr im Unterkorb. Der Oberkorb ist mit einem **Oberkorb Höhenversteller** (siehe Abbildung) ausgestattet.

Ohne Drücken der Hebel kann er einfach durch Heben der Korbseiten angehoben werden, sobald der Korb stabil in seiner unteren Stellung ist.

Um den Korb zurück in die untere Stellung zu bringen, drücken Sie die Hebel **A** an den Seiten des Korbs und schieben Sie ihn nach unten.

Es empfiehlt sich, die Höhe des Oberkorbes bei leerem Korb zu regulieren. Heben oder senken Sie den Korb NIEMALS nur an einer Seite.

KLAPPBARE KLAPPEN MIT VERSTELLBARER POSITION

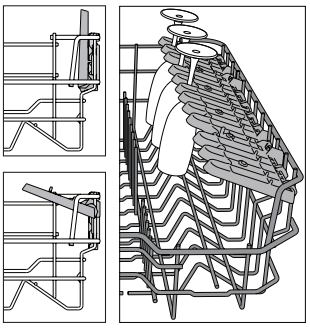

Die seitlich, klappbaren Ablagen können ein- oder aufgeklappt werden, um die Anordnung des Geschirrs im Korb zu optimieren. Stielgläser können an den Ablagen stabilisiert werden, indem sie mit dem Stiel in die vorgesehene Aussparung gestellt werden.

Je nach Modell:

- Zum Ausklappen der Ablagen, müssen diese nach oben geschoben und gedreht oder aus den Schnappern gelöst und nach unten gezogen werden.
- Zum Einklappen der Ablagen, müssen diese gedreht und nach unten geschoben oder nach oben gezogen und an den Schnappern befestigt werden.

(Die Anzahl der klappbaren Klappen hängt vom Modell ab.)

UNTERKORB

Für Töpfe, Deckel, Teller, Salatschüsseln, Besteck usw. Große Teller und Deckel sollten idealerweise an die Seiten gelegt werden, um nicht mit dem Sprüharm in Kontakt zu kommen.

Der Unterkorb verfügt über klappbare Ablagen, die in vertikaler Stellung für Teller oder in horizontaler (niedriger) Position für Pfannen und Salatschüsseln verwendet werden können.

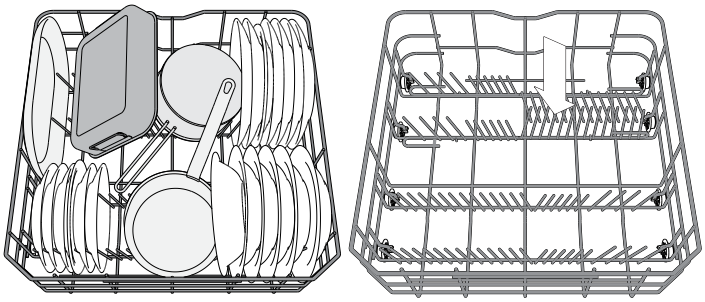

(Sortierbeispiel für den Unterkorb)

POWERCLEAN

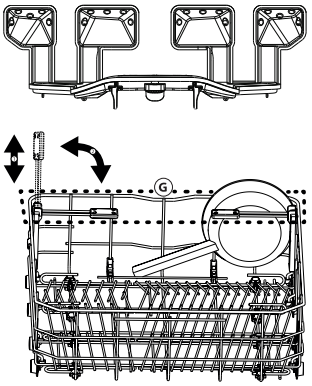

Bei PowerClean sorgen spezielle Wasserdüsen hinten im Gerät für eine verstärkte Reinigung von stark verschmutztem Geschirr. Der Unterkorb hat eine Raumzone, eine spezielle Halterung zum Herausziehen an der Korbhinterseite, welche benutzt werden kann um Pfannen oder Backbleche in senkrechter Position zu halten, und so weniger Raum zu beanspruchen. Wenn die Töpfe/Bräter in Richtung PowerClean eingelegt werden, bitte **POWERCLEAN** auf der Bedienblende aktivieren.

Verwendung von PowerClean:

1. Passen Sie PowerClean-Bereich G an, indem Sie die hinteren Tellerhalterungen herunterklappen, um Töpfe einzuladen.
2. Laden Sie Töpfe und Bräter senkrecht im PowerClean-Bereich ein. Die Töpfe müssen mit der offenen Seite zu den Power- Sprühdüsen geneigt sein.

REINIGUNG UND WARTUNG

ACHTUNG: Ziehen Sie den Netzstecker aus der Steckdose, bevor Sie Ihren Geschirrspüler reinigen oder Wartungsmaßnahmen getroffen werden. Keine brennbaren Flüssigkeiten zur Reinigung der Maschine verwenden.



REINIGUNG DES GESCHIRRSPÜLERS

Zur Beseitigung von evtl. Flecken im Innenraum des Gerätes verwenden Sie ein feuchtes Tuch, auf das Sie etwas weißen Essig träufeln.Die Gehäuseteile und die Bedienblende können mit einem mit Wasser angefeuchteten, weichen Tuch gereinigt werden. Vermeiden Sie Löse- und Scheuermittel.

VERMEIDUNG VON GERUCHSBILDUNG

Lassen Sie die Gerätetür stets nur angelehnt; auf diese Weise kann sich keine Feuchtigkeit ansammeln.
Die Dichtungen der Tür und der Spülmittelfächer sollten regelmäßig mit einem feuchten Tuch gereinigt werden. Sie vermeiden so die Ansammlung von Speiseresten, der hauptsächlichen Ursache von Geruchsbildung im Geschirrspüler.

ÜBERPRÜFUNG DES WASSERZULAUFSCHLAUCHS

Den Zulaufschlauch regelmäßig auf Sprödigkeit und Risse prüfen. Bei Beschädigung, den Schlauch mit einem neuen ersetzen. Dieser ist bei unserem Kundendienst oder Ihrem Händler verfügbar. Je nach Schlauchart:

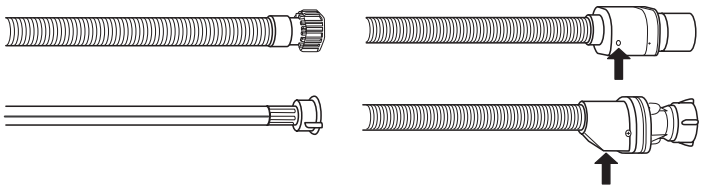

Wenn der Zulaufschlauch eine transparente Beschichtung hat, regelmäßig prüfen, ob die Farbe sich örtlich verstärkt. Wenn ja, könnte der Schlauch eine undichte Stelle haben und muss ausgetauscht werden.
Für Wasserstoppschläuche: Das kleine Sicherheitsventil-Kontrollfenster prüfen (siehe Pfeil). Wenn es rot ist, wurde die Wasserstoppfunktion ausgelöst und der Schlauch muss durch einen neuen ersetzt werden. Um diesen Schlauch abzuschrauben, die Entriegelungstaste drücken und dabei den Schlauch abschrauben.

WASSERZULAUFSCHLAUCH REINIGEN

Wenn der Wasserschlauch neu ist oder für längere Zeit nicht in Betrieb war, das Warmwasser laufen lassen, um sicherzustellen, dass es klar und frei von Verschmutzungen ist, bevor die erforderlichen Anschlüsse vorgenommen werden. Bei Nichtbeachtung dieser orsichtsmaßnahme, kann die Wasserzufuhr blockieren und den Geschirrspüler beschädigen.

REINIGUNG DER FILTEREINHEIT

Die Filtereinheit regelmäßig reinigen, damit die Filter nicht verstopfen und das Abwasser korrekt abfließen kann.

Wenn die Filter beim Einsatz des Geschirrspülers verstopft sind oder falls Fremdkörper im Filtersystem oder in den Spülarmen gelangen, könnten Störungen im Gerät auftreten, was zu Leistungseinbußen, lautem Betrieb oder höherer Ressourcennutzung führt.
Die Filtereinheit setzt sich aus drei Filtern zusammen, die Spülwasser reinigen, von Speiseresten befreien und wieder in Umlauf bringen.
Der Geschirrspüler darf nie ohne Filtersiebe oder mit ausgehängten Filtern in Betrieb genommen werden.
Kontrollieren Sie einmal monatlich oder nach 30 Zyklen die Filtersiebgruppe. Bei Bedarf ist diese sorgfältig unter laufendem Wasser auszuspülen. Nehmen Sie hierzu ein kleines Bürstchen (das nicht aus Metall sein darf) zu Hilfe. Gehen Sie wie folgt vor:

1. Drehen Sie das zylinderförmige Filtersieb **A** gegen den Uhrzeigersinn heraus *(Abb. 1)*.
2. Ziehen Sie den Siebbecher **B** durch leichten Druck auf die seitlichen Flügel heraus *(Abb. 2)*.
3. Nehmen Sie den Stahl-Siebteller **C** ab *(Abb. 3)*.
4. Falls Sie Fremdkörper (wie Glasscherben, Porzellan, Knochen, Fruchtsamen usw.) finden, **entfernen Sie diese bitte sorgfältig**.
5. Kontrollieren Sie den Hohlraum und befreien Sie diesen von eventuellen Speiseresten. Das Spülpumpenschutzteil (schwarzes Teil) **NICHT ABGENOMMEN WERDEN** *(Abb 4)*.

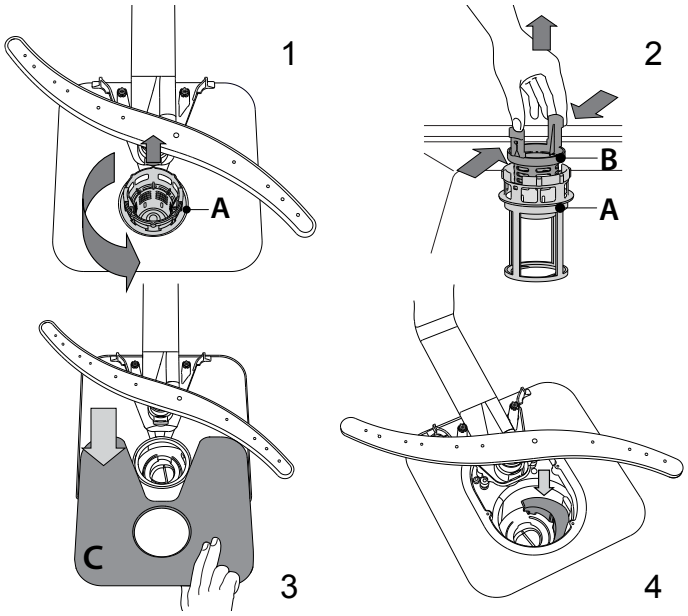

Setzen Sie die Filtereinheit nach der Reinigung der Filtersiebe wieder korrekt in ihren Sitz ein, dies ist äußerst wichtig, um eine ordnungsgemäße Betriebsweise des Geschirrspülers zu gewährleisten.

REINIGUNG DER SPRÜHARME

Es kann vorkommen, dass Speisereste an den Sprüharmen hängen bleiben und die Wasserdüsen verstopfen. Prüfen Sie die Sprüharme daher regelmäßig und reinigen Sie sie bei Bedarf mit einer Kunststoffbürste.

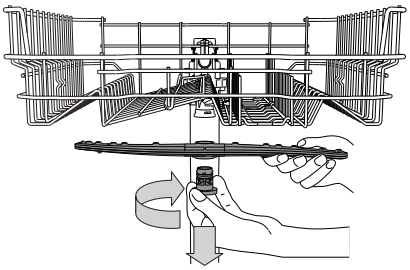

Zur Abnahme des oberen Sprüharms drehen Sie den Kunststoffring gegen den Uhrzeigersinn ab. Der obere Sprüharm ist mit jener Seite nach oben wieder einzusetzen, die die meisten Löcher aufweist.

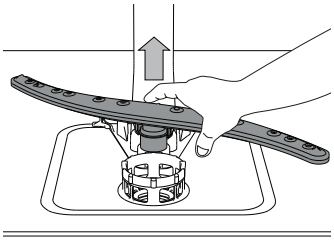

Um den unteren Sprüharm abzunehmen, ihn nach oben ziehen.

LÖSEN VON PROBLEMEN

Falls Ihr Geschirrspüler nicht richtig funktioniert, versuchen Sie, das Problem anhand der folgenden Liste zu beheben. Für andere Fehler oder Probleme wenden Sie sich bitte an den autorisierten Kundendienst, dessen Kontaktdaten im Garantieheft aufgeführt sind. Ersatzteile werden für einen Zeitraum von entweder bis zu 7 oder bis zu 10 Jahren verfügbar sein, je nach den spezifischen Anforderungen der Verordnung.

STÖRUNGEN	MÖGLICHE URSACHEN	LÖSUNG
Regeneriersalzanzeige leuchtet	Der Salzbehälter ist fast leer.	Befüllen Sie den Behälter mit Salz (weitere Informationen – siehe *SALZBEHÄLTER BEFÜLLEN)*. Prüfen Sie die bei Bedarf die Wasserhärteeinstellung *(*siehe *WASSERHÄRTE-TABELLE)*.
Regeneriersalzanzeige blinkt	Salzbehälter ist leer.	Den Behälter sobald wie möglich mit Salz nachfüllen. Der Gebrauch des Geräts ohne Salz kann Schäden an seinen Innenbauteilen verursachen.
Klarspüleranzeige leuchtet auf oder blinkt	Klarspülbehälter ist leer. (Nach dem Auffüllen kann es kurze Zeit dauern, bis die Klarspüleranzeige erlischt).	Befüllen Sie den Behälter mit Klarspüler (weitere Informationen – *siehe KLARSPÜLERSPENDER AUFFÜLLEN).*
Die Spülmaschine startet nicht oder reagiert nicht auf die Bedienungseingaben.	Das Gerät wurde nicht richtig eingesteckt.	Schließen Sie den Netzstecker an.
	Stromausfall.	Aus Sicherheitsgründen wird der Geschirrspüler nicht automatisch neu gestartet, wenn die Stromversorgung wiederhergestellt wird.Öffnen Sie die Tür des Geschirrspülers, drücken Sie die Taste START/Pause und schließen Sie die Tür erneut innerhalb von 4 Sekunden.
	Die Gerätetür schließt nicht. NaturalDry Pin ist nicht eingezogen.	Drücken Sie die Tür energisch, bis ein „Klicklaut“ zu hören ist.
	Ein Spülgang wird unterbrochen, wenn die Tür mehr als 4 Sekunden lang geöffnet wird.	START/Pause drücken und die Tür innerhalb von 4 Sekunden schließen.
	Das Bedienfeld reagiert nicht oder **F6 E1** wird angezeigt.	Schalten Sie das Gerät durch das Drücken der EIN-AUS/Reset-Taste aus und nach etwa einer Minute wieder ein und starten Sie das Programm neu. Wenn das Problem weiterhin besteht, ziehen Sie den Stecker des Geräts für 1 Minute ab und stecken Sie ihn dann wieder ein.
Der Geschirrspüler pumpt das Wasser nicht ab. Das Display zeigt: **F7 E3** oder **F9 E1**	Im Filtersieb haben sich Speisereste oder Kalk angesammelt.	Reinigen Sie den Filter und entkalken Sie das Gerät (*siehe REINIGUNG DER FILTEREINHEIT und ENTKALKEN)*.
	Ablaufschlauch ist geknickt.	Den Ablaufschlauch prüfen *(siehe INSTALLATIONSANWEISUNG)*.
	Der Ablauf des Spülbeckens ist verstopft.	Den Ablauf des Spülbeckens reinigen.
Der Geschirrspüler ist zu laut.	Das Geschirr schlägt aneinander.	Positionieren Sie das Geschirr korrekt *(siehe KÖRBE BELADEN)*.
	Es ist zu viel Schaum vorhanden.	Das Spülmittel wurde nicht richtig dosiert oder ist für Geschirrspüler ungeeignet (siehe EINFÜLLEN DES SPÜLMITTELS). Starten Sie das laufende Programm durch Ausschalten des Geschirrspülers neu. Schalten Sie das Gerät wieder ein, wählen Sie ein neues Programm, drücken Sie START/Pause und schließen Sie die Tür innerhalb von 4 Sekunden. Kein Spülmittel zufügen.
	Das Geschirr wurde nicht korrekt eingeräumt.	Positionieren Sie das Geschirr korrekt *(siehe KÖRBE BELADEN)*.
	Im Filtersieb haben sich Speisereste oder Kalk angesammelt.	Die Filtereinheit reinigen *(siehe PFLEGE UND WARTUNG)*.
Das Geschirr ist nicht sauber geworden.	Das Geschirr wurde nicht korrekt eingeräumt.	Positionieren Sie das Geschirr korrekt *(siehe KÖRBE BELADEN)*.
	Sprüharme können nicht frei drehen, werden durch das Geschirr blockiert.	Positionieren Sie das Geschirr korrekt *(siehe KÖRBE BELADEN)*. Prüfen, dass der obere Korb in der richtigen Position ist und bei Bedarf einstellen (anheben).
	Das Spülprogramm ist zu schwach.	Ein geeignetes Spülprogramm wählen *(siehe PROGRAMMTABELLE)*.
	Es ist zu viel Schaum vorhanden.	Das Spülmittel wurde nicht richtig dosiert oder ist für Geschirrspüler ungeeignet *(siehe EINFÜLLEN DES SPÜLMITTELS)*.
	Der Stöpsel des Klarspülerbehälters wurde nicht korrekt geschlossen.	Sicherstellen, dass der Stöpsel des Klarspülerbehälters geschlossen ist.
	Im Filtersieb haben sich Speisereste oder Kalk angesammelt.	Den Filter reinigen und das Gerät entkalken *(siehe REINIGUNG DER FILTEREINHEIT)*.
	Der Salzbehälter ist leer.	Füllen Sie den Salzbehälter *(siehe SALZBEHÄLTER BEFÜLLEN)*.

Der Geschirrspüler lädt kein Wasser. Am Display erscheint: **H2O** und leuchtet; ein akustischer Alarm ertönt.	Kein Wasser im Wassernetz oder zugedrehter Wasserhahn.	Sicherstellen, dass Wasser im Wassernetz ist und der Wasserhahn offen ist.
	Der Wasserzulaufschlauch ist geknickt.	Den Zulaufschlauch prüfen *(siehe INSTALLATION)*. Öffnen Sie die Tür des Geschirrspülers, drücken Sie die Taste START/Pause und schließen Sie die Tür erneut innerhalb von 4 Sekunden.
	Das Sieb im Wasserzulaufschlauch ist verstopft. Es muss gereinigt werden.	Das Sieb im Wasserzulaufschlauch kontrollieren und reinigen. Öffnen Sie die Tür des Geschirrspülers, drücken Sie die Taste START/Pause und schließen Sie die Tür erneut innerhalb von 4 Sekunden.
Der Geschirrspüler beendet das Programm vorzeitig. Am Display erscheint: **F8 E3**	Im Filtersieb haben sich Speisereste oder Kalk angesammelt.	Reinigen Sie den Filter und entkalken Sie das Gerät *(siehe REINIGUNG DER FILTEREINHEIT und ENTKALKEN)*.
	Ablaufschlauch zu niedrig positioniert oder Siphonwirkung in die Hauskanalisation.	Prüfen, ob das Ende des Ablaufschlauchs auf der richtigen Höhe positioniert ist *(siehe INSTALLATION)*. Prüfen, ob eine Siphonwirkung in die Hauskanalisation vorliegt, installieren Sie bei Bedarf einen Vakuumbrecher/ein Belüftungsventil.
	Es ist zu viel Schaum vorhanden.	Das Spülmittel wurde nicht richtig dosiert oder ist für Geschirrspüler ungeeignet *(siehe EINFÜLLEN DES SPÜLMITTELS)*.
	Luft im Wasserzulauf.	Wasserzulauf auf Lecks oder sonstige Störungen mit Lufteintritt prüfen.
Das Geschirr ist nicht gut getrocknet.	Kein Klarspüler vorhanden oder die Dosierung ist zu niedrig.	Stellen Sie sicher, dass der Klarspülerspender gefüllt ist *(siehe KLARSPÜLERSPENDER AUFFÜLLEN)*. Die Verwendung von multifunktionalen Tabs allein liefert nicht so gute Trocknungsergebnisse wie die Verwendung von flüssigem Klarspüler.
	Das Geschirr wurde ausgeräumt, nachdem die Tür automatisch geöffnet wurde, jedoch vor dem tatsächlichen Programmende.	Stellen Sie sicher, dass das Programm beendet wurde, bevor Sie das Geschirr ausräumen (*siehe TÄGLICHER GEBRAUCH*). Für noch bessere Trocknungsergebnisse wird empfohlen, das Geschirr bei geöffneter Tür weitere 15 Minuten nach Programmende im Geschirrspüler zu lassen.
	Das Geschirr sitzt zu flach.	Wenn Sie Wasserpfützen in Hohlräumen von Tassen, Bechern oder Schüsseln beobachten, versuchen Sie das Geschirr (insbesondere im oberen Korb) mit mehr Neigung zu laden. Damit kann mehr Wasser abtropfen, bevor das Trocknen beginnt.
	Das gewählte Programm hat keinen Trockengang.	Bitte prüfen Sie in der *PROGRAMMTABELLE*, ob das ausgewählte Programm einen Trockengang vorsieht. Programme ohne Trockengang können nicht das gewünschte Trocknungsergebnis bringen. Es wird daher empfohlen, die Programmauswahl auf ein Programm zu ändern, das über einen Trockengang verfügt.
	Das Geschirr besteht aus Antihaftmaterial oder aus Kunststoff.	Einige auf dieser Art von Material verbleibende Wassertropfen sind normal.
Geschirr und Gläser haben blaue Schlieren oder bläuliche Schattierungen.	Klarspüler wurde zu hoch dosiert.	Dosierung niedriger einstellen.
Geschirr und Gläser sind mit Kalkablagerungen oder einem weißen Belag bedeckt.	Salzbehälter ist leer.	Den Behälter sobald wie möglich mit Salz nachfüllen. Der Gebrauch des Geräts ohne Salz kann Schäden an seinen Innenbauteilen verursachen.
	Die Wasserhärteeinstellung ist zu niedrig.	Die Einstellung erhöhen *(siehe WASSERHÄRTETABELLE)*.
	Der Deckel des Salzbehälters ist nicht richtig geschlossen.	Salzbehälterdeckel prüfen und verschließen.
	Der Klarspülerbehälter ist leer oder die Klarspülerdosierung ist unzureichend.	Befüllen Sie den Behälter mit Klarspüler und prüfen Sie die Dosierungseinstellung (weitere Informationen - *siehe KLARSPÜLERSPENDER AUFFÜLLEN)*.
Geschirrspüler zeigt **F8 E5** an	Ventil ist blockiert oder fehlerhaft.	Den Wasserhahn schließen, sofern möglich. Schalten Sie die Stromversorgung nicht aus. Kundendienst kontaktieren.
Das Auslaufen des Waschmittel.	Hängt vom verwendeten Flüssigwaschmittel ab und durch die aktivierte Startvorwahloption verstärkt werden.	Kleine Leckagen führen nicht zu einer Funktionsstörung der Maschine und können vermieden werden, indem man den Typ des Flüssigwaschmittels wechselt oder Tabs verwendet.

Firmenrichtlinien, Standarddokumentation, Ersatzteilbestellung und zusätzliche Produktinformationen finden Sie unter:

- Mit dem QR-Code auf Ihrem Produkt.
- Besuchen Sie unsere Website **docs.whirlpool.eu/docs** und **parts-selfservice.europeanappliances.com**
- Alternativ können Sie **unseren Kundendienst kontaktieren** (Siehe Telefonnummer in dem Garantieheft).
  Wird unser Kundendienst kontaktiert, bitte die Codes auf dem Typenschild des Produkts angeben.

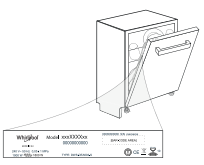

Die Modellinformation ist über den QR-Code auf der Energieverbrauchskennzeichnung aufrufbar. Die Kennzeichnung enthält auch die Modellnummer, die den Zugang zum Verzeichnisportal unter https://eprel.ec.europa.eu ermöglicht.

®/TM/ © 2026 Whirlpool, Hergestellt unter Lizenz

GRACIAS POR COMPRAR UN PRODUCTO WHIRLPOOL.
Si desea recibir un servicio más completo,
registre su aparato en: **www.whirlpool.eu/register**

Antes de usar el aparato, lea atentamente las instrucciones de seguridad e instalación.
Después de la instalación, recuerde retirar todas las piezas de protección para el transporte del lavavajillas.

ESCANEE EL CÓDIGO QR DE SU APARATO PARA OBTENER INFORMACIÓN MÁS DETALLADA

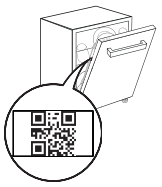

El panel de control de este lavavajillas se activa pulsando el botón de Encendido/Apagado.
Por razones de ahorro de energía, el panel de control se apaga automáticamente después de 10 minutos si no se inicia un ciclo.

DESCRIPCIÓN DEL PRODUCTO

APARATO

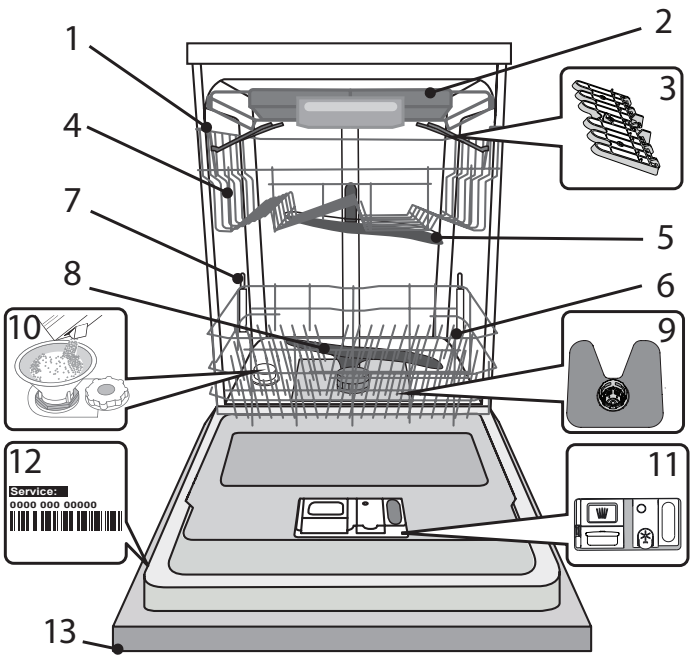

1. Cesto superior
2. Bandeja para cubiertos
3. Sujeciones plegables (el número depende del modelo)
4. Ajustador de altura de la bandeja superior
5. Brazo aspersor superior
6. Cesto inferior
7. Soportes de PowerClean
8. Brazo aspersor inferior
9. Conjunto de filtrado
10. Depósito de sal
11. Dispensadores de detergente y abrillantador
12. Placa de características
13. Panel de control

PANEL DE CONTROL

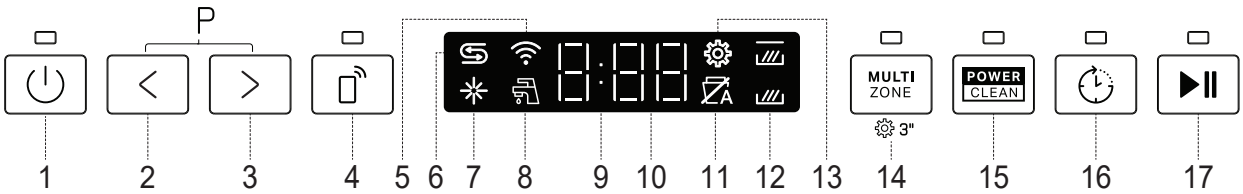

1. Botón de **ENCENDER-APAGAR/Restablecer** con indicador luminoso
2. Botón **programa ANTERIOR**
3. Botón **programa SIGUIENTE**
4. Botón de **Control Remoto** con indicador luminoso
5. Indicador luminoso de **Conexión Inalámbrica**
6. Indicador luminoso de depósito de **sal** vacío
7. Indicador luminoso de depósito de **abrillantador** vacío
8. Indicador luminoso de **grifo cerrado – alarma** (parpadea cuando no hay entrada de agua o cuando el grifo está cerrado)
9. **Pantalla**
10. **Número de programa** e indicador de **tiempo restante**
11. Indicador luminoso de **NaturalDry** (se enciende cuando la función no está activa o no está disponible en el programa)
12. Indicador luminoso de **Multizone** (se enciende cuando está activado)
13. Indicador luminoso de **Ajustes** (se enciende cuando el aparato está en el menú de ajustes)
14. Botón de **opción de Multizone** con indicador luminoso **/ Ajustes -** pres. 3 s
15. Botón de **opción PowerClean** con indicador luminoso
16. Botón de **opción Aplazamiento** con indicador luminoso
17. Botón de **INICIO/Pausa** con indicador luminoso

PRIMER USO

CONSEJO RESPECTO AL PRIMER USO

Después de la instalación, retire los topes de las bandejas y los elementos de retención elásticos de la bandeja superior.

AJUSTES MENÚ

1. Encienda el aparato pulsando el botón **ENCENDER-APAGAR** ⏻.
2. Mantenga pulsado el botón de **Ajustes** ⚙ (Multizone MULTI ZONE) durante 3 segundos, hasta que oiga una señal acústica y la pantalla muestre "**SET**".
3. Después de un segundo se mostrará el primer ajuste disponible (letra „⊓⊐").
4. Pulse **ANTERIOR**</**SIGUIENTE**> para desplazarse por la lista de ajustes disponibles (véase la tabla siguiente) y, a continuación, pulse **INICIO/Pausa** ▶⏸ para ver y cambiar el valor del ajuste actualmente seleccionado.
5. Pulse **ANTERIOR**</**SIGUIENTE**> para cambiar el valor y, a continuación, pulse **INICIO/Pausa** ▶⏸ para guardar el nuevo valor y volver al menú principal.
6. Para cambiar otro ajuste, repita los puntos 4 y 5.
7. Pulse **ENCENDER-APAGAR** ⏻ o espere 30 segundos para salir del menú.

LETRA	AJUSTE	VALORES (Por defecto - **en negrita**)
⊓⊐	**Contador de ciclos -** Número de ciclos de lavado realizados por el lavaplatos.	Ej. 25 ciclos: 25; Ej. 13.947 ciclos: 13_947 (desplazarse 3 veces)
C	**Conexión inalámbrica** **NOTA:** Para habilitar la Conexión inalámbrica por primera vez, vaya a la configuración de conexión de HomeWiz**.** *(consulte " FUNCIÓN HOMEWHIZ Y CONTROL REMOTO)* "1" = Encendido, "0" = Apagado	1 | **0**
H	**Nivel de dureza del agua** *(consulte "AJUSTE DE LA DUREZA DEL AGUA" y "TABLA DE DUREZA DEL AGUA")*	1 | 2 | **3** | 4 | 5
rI	**Nivel del abrillantador** *(consulte "AJUSTE DE LA DOSIS DE ABRILLANTADOR")*	0 | 1 | 2 | 3 | 4 | **5**
d	**NaturalDry** *(consulte "OPCIONES Y FUNCIONES")* *"1" = Encendido, "0" = Apagado*	**1** | 0
F	**Luz en el suelo** *(consulte "OPCIONES Y FUNCIONES")* *"1" = Encendido, "0" = Apagado*	**1** | 0
S	**Sonido** "1" = Encendido, "0" = Apagado	**1** | 0
dI	**Pastillas (Tab)** *(consulte "OPCIONES Y FUNCIONES")* "1" = Encendido, "0" = Apagado	1 | **0**
r	**Ajustes de fábrica -** Pulse **INICIO/Pausa** para restablecer los valores de fábrica de todos los ajustes incluidos en el menú de configuración.	-

*) El valor predeterminado no se aplica al Contador de ciclos.

⊓⊐ **CONTADOR DE CICLOS -** Esta característica muestra el número de ciclos que ha realizado el lavaplatos.

Para el número de ciclos de 0 a 999, se mostrará un número fijo.

25 Ejemplo para 25 ciclos.

Cuando el número de ciclo es superior a 1000, el número se desplazará en la pantalla. El "_" representa el ".", por ejemplo: 1.000 = 1_000, 13.947= 13_947 (el número de desplazará 3 veces).

13_947 Ejemplo para 13.947 ciclos.:

Después de la visualización del ciclo, la pantalla volverá a mostrar „⊓⊐".

NOTA: El lavaplatos es posible que haya hecho unos 30 ciclos. Esto se debe al proceso de calidad ampliado llevado a cabo durante la producción. Garantiza una mejor calidad del producto.

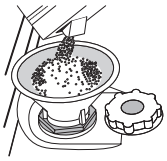

LLENADO DEL DEPÓSITO DE SAL

El uso de sal evita la formación de INCRUSTACIONES DE CAL en la vajilla y en los componentes funcionales de la máquina.

El depósito de sal se encuentra en la parte inferior del lavavajillas (bajo la rejilla inferior del lado izquierdo).

- Es obligatorio que **el depósito de sal no esté nunca vacío**.
- Es importante ajustar la dureza del agua.
- La sal debe llenarse cuando el indicador luminoso de RECARGA DE SAL del panel de control esté encendido.

1. Retire la bandeja inferior y desenrosque el tapón del depósito (en sentido antihorario).
2. Coloque el embudo*(consulte figura)* y llene el depósito de sal hasta el borde (aproximadamente 0,5 kg); puede derramarse un poco de agua.
3. **Pasos a seguir solo la primera vez: llene el depósito de sal con agua.**
4. Retire el embudo y limpie cualquier residuo de sal del orificio.

Asegúrese de que el tapón esté bien cerrado, de modo que el detergente no pueda entrar en el depósito durante el programa de lavado (esto podría estropear irremisiblemente el ablandador del agua).

Siempre que necesite añadir sal, es obligatorio completar el procedimiento antes del inicio del ciclo de lavado para evitar la corrosión. Los residuos de solución salina o de granos de sal pueden derivar en una corrosión que dañe irreparablemente los componentes de acero inoxidable.

La garantía no es aplicable si se producen daños por esta causa.

Si el depósito de sal no se llena, el ablandador del agua y la resistencia pueden sufrir daños como resultado de la acumulación de incrustaciones de cal.

Se recomienda utilizar sal con cualquier tipo de detergente para lavavajillas.

AJUSTE DE LA DUREZA DEL AGUA

Para que el ablandador del agua funcione a la perfección, es esencial que la configuración de la dureza del agua se base en la dureza real del agua de su casa. Su suministrador de agua local le puede proporcionar esta información. El ajuste de fábrica es "**3**". *Consulte „TABLA DE DUREZA DEL AGUA".*

Tabla de dureza del agua			
Level	**°dH** Niveles Alemanes	**°fH** Niveles Franceses	**°Clark** Niveles Ingleses
1 (blanda)	0 - 6	0 - 10	0 - 7
2 (media)	7 - 11	11 - 20	8 - 14
3 (normal)	12 - 16	21 - 29	15 - 20
4 (dura)	17 - 34	30 - 60	21 - 42
5 (muy dura)	35 - 50	61 - 90	43 - 62

Para cambiarlo, siga las instrucciones del apartado *„AJUSTES MENÚ".*

Utilice solamente sal fabricada específicamente para lavavajillas.

Cuando haya echado la sal dentro del depósito, el indicador luminoso de RECARGA DE SAL se apagará.

Si el depósito de sal no se llena, el ablandador del agua y la resistencia pueden sufrir daños como resultado de la acumulación de incrustaciones de cal.

Se recomienda utilizar sal con cualquier tipo de detergente para lavavajillas.

SISTEMA DE ABLANDAMIENTO DE AGUA

El ablandador del agua reduce automáticamente la dureza del agua, evitando así la acumulación de incrustaciones en el calentador y permitiendo también una mayor eficiencia del lavado.

Este sistema se regenera con sal, por lo que es necesario rellenar el depósito de sal cuando está vacío.

La frecuencia de la regeneración depende del ajuste del nivel de dureza del agua. La regeneración se produce una vez cada **6** ciclos Eco con la dureza del agua ajustada en el nivel **3**.

El proceso de regeneración comienza en el aclarado final y termina en la fase de secado, antes de que termine el ciclo.

- Una regeneración consume: ~3,5 l de agua;
- Añade hasta 10 minutos adicionales al ciclo;
- Consume menos de 0,005 kWh de energía.

LLENADO DEL DISPENSADOR DEL ABRILLANTADOR

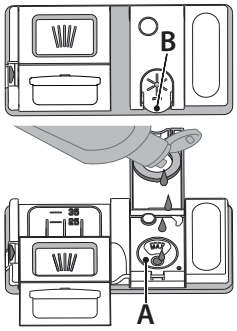

El abrillantador facilita el SECADO de la vajilla. El dispensador de abrillantador **A** se debe rellenar cuando el indicador luminoso ABRILLANTADOR ✳ del panel de control se encienda.

1. Abra el dispensador **B** pulsando y subiendo la lengüeta de la cubierta.
2. Introduzca el abrillantador con cuidado como máximo hasta la última marca (110 ml) de referencia del depósito, evitando que se derrame. Si se derrama, limpie el derrame inmediatamente con un paño seco.
3. Pulse la cubierta hacia abajo hasta que oiga un «clic» para cerrarla.

NUNCA eche el abrillantador directamente en la cuba.

AJUSTE DE LA DOSIS DE ABRILLANTADOR

Si los resultados del secado no le satisfacen totalmente, puede ajustar la cantidad de abrillantador utilizada. Para cambiarlo, siga las instrucciones del apartado *„AJUSTES MENÚ"*.

Si se selecciona el nivel de abrillantador CERO, no se suministrará abrillantador. El indicador **luminoso de ABRILLANTADOR BAJO** no se encenderá si el abrillantador se termina.

Se pueden configurar **6** niveles como máximo según el modelo de lavavajillas.

- Si ve manchas azuladas en la vajilla, seleccione un número bajo (0-3).
- Si hay gotas de agua o incrustaciones de cal en la vajilla, seleccione un número alto (4-5).

RELLENAR EL DISPENSADOR DE DETERGENTE

Utilice solamente detergente fabricado específicamente para lavavajillas.

NO UTILICE detergentes de uso general.

Utilizar un exceso de detergente puede hacer que queden residuos de espuma en la máquina una vez terminado el ciclo.

El uso de detergente no diseñado para lavavajillas puede provocar fallos de funcionamiento o daños en el aparato.

Para conseguir los mejores resultados de lavado y secado, es necesario el uso combinado de detergente, líquido abrillantador y sal refinada.

Recomendamos utilizar detergentes que no contengan fosfatos ni cloro, ya que estos productos son perjudiciales para el medio ambiente.

Unos buenos resultados de lavado también dependen de la utilización de la cantidad correcta de detergente.

Exceder la cantidad indicada no produce un lavado más efectivo y aumenta la contaminación medioambiental.

La cantidad se puede ajustar según el nivel de suciedad.

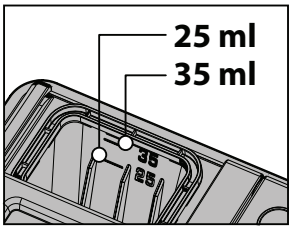

Si se trata de artículos con una suciedad normal, utilice aproximadamente o bien 35 g (detergente en polvo) o 35 ml (detergente líquido) y una cucharada pequeña adicional de detergente directamente dentro de la cuba. Si se utilizan pastillas, bastará con una.

Si la vajilla está poco sucia o si se ha aclarado con agua antes de ponerla en el lavavajillas, le aconsejamos que reduzca la cantidad de detergente utilizada (mínimo 25 g/ml) p. ej. no poniendo el polvo/gel adicional dentro de la cuba.

Para obtener unos buenos resultados de lavado, siga también las instrucciones del envase del detergente.

Para más consultas, pregunte a los fabricantes del detergente.

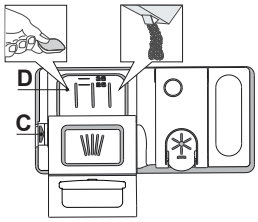

Para abrir el dispensador de detergente utilice el mecanismo de apertura C. Introduzca el detergente solo en el dispensador D seco. Eche la cantidad de detergente para el prelavado directamente dentro de la cuba.

1. Cuando dosifique el detergente, consulte la información mencionada anteriormente para añadir la cantidad correcta. Dentro del dispensador **D** hay indicaciones para ayudarle a dosificar el detergente.
2. Retire los restos de detergente de los bordes del dispensador y cierre la tapa hasta oír un clic.
3. Cierre la tapa del dispensador de detergente levantándola hasta que el mecanismo de cierre quede bien fijado.

El dispensador de detergente se abre automáticamente en el momento adecuado según el programa.

UEl uso de detergente no diseñado para lavavajillas puede provocar fallos de funcionamiento o daños en el aparato.

USO DIARIO

1. **COMPROBACIÓN DE LA CONEXIÓN DE AGUA**
   Compruebe que el lavavajillas esté conectado al suministro de agua y que el grifo esté abierto.
2. **ENCENDIDO DEL LAVAVAJILLAS**
   Abra la puerta y pulse el botón **ENCENDER/APAGAR**.
3. **CARGA DE LAS BANDEJAS** *(consulte LLENADO DEL LAVAVAJILLAS)*.
4. **LLENADO DEL DISPENSADOR DE DETERGENTE**
5. **ESCOGER EL PROGRAMA Y PERSONALIZAR EL CICLO**
   Seleccione el programa más apropiado según el tipo de vajilla y el nivel de suciedad *(consulte DESCRIPCIÓN DE PROGRAMAS)* pulsando los botones **ANTERIOR/SIGUIENTE.**
   Seleccione las opciones deseadas *(consulte OPCIONES Y FUNCIONES)*. No todas las opciones son compatibles con todos los programas.
6. **INICIO**
   Inicie el ciclo de lavado pulsando el botón INICIO/Pausa y cerrando la puerta en un plazo de 4 seg. Cuando el programa se inicia se oye una señal acústica. Si la puerta no se ha cerrado en un plazo de 4 seg, suena la alarma. En este caso, abra la puerta, pulse el botón INICIO/Pausa y vuelva a cerrar la puerta en un plazo de 4 segundos.
7. **FINALIZACIÓN DEL CICLO DE LAVADO**
   El final del ciclo lavado se indica mediante un sonido y l apantalla muestra la palabra **END** (FIN). Abra la puerta y apague el aparato pulsando el botón **ENCENDER/APAGAR**.
   Espere unos minutos antes de retirar la vajilla, para evitar quemaduras. Descargue las bandejas, empezando por la inferior.

La máquina se apagará automáticamente durante ciertos periodos largos de inactividad, para minimizar el consumo de electricidad.
Si la vajilla está solo ligeramente sucia o si se ha aclarado con agua antes de colocarla en el lavavajillas, le aconsejamos que reduzca la cantidad de detergente utilizada.

MODIFICACIÓN DE UN PROGRAMA EN CURSO

Si se ha equivocado al seleccionar el programa, se puede cambiar, siempre que acabe de empezar. **REINICIAR** la máquina: mantenga pulsado el botón **ENCENDER/APAGAR** durante más de 3 segundos, la máquina se apagará. **El tablero mostrará "0:01".** Cierre la puerta y espere a que termine el ciclo de desagüe (1 minuto aproximadamente). Abra la puerta, vuelva a encender la lavadora utilizando el botón de **ENCENDER/APAGAR** y seleccione el nuevo ciclo de lavado y las opciones. Inicie el ciclo de lavado pulsando el botón **INICIO/Pausa** y cerrando la puerta en 4 segundos.

AÑADIR VAJILLA EXTRA

Sin apagar la máquina, abra primero ligeramente la puerta para evitar que el agua salpique (el LED de **INICIO/Pausa** comienza a parpadear) **(Precaución! ¡Vapor caliente!)** y coloque la vajilla dentro del lavavajillas. Cierre la puerta y pulse el botón de **INICIO/Pausa** y cierre la puerta en un plazo de 4 seg, el ciclo se reanudará desde donde se interrumpió.

INTERRUPCIONES ACCIDENTALES

Si se abre la puerta durante el ciclo de lavado, o si hay un corte de corriente, el ciclo se detiene. Cierre la puerta y **SOLO SI PRESIONA** el botón **INICIO/Pausa** y cierra la puerta en un plazo de 4 seg, el ciclo se reanudará desde donde se interrumpió.

SUGERENCIAS Y CONSEJOS

CONSEJOS

Antes de cargar los cestos, elimine todos los residuos de comida de la vajilla y vacíe los vasos. **No es necesario aclarar previamente con agua corriente.** Coloque la vajilla de tal modo que quede bien sujeta y no se vuelque; y coloque los recipientes con las bocas hacia abajo y las partes cóncavas/convexas en posición oblicua, permitiendo que el agua llegue a todas las superficies y fluya libremente.
Advertencia: tapas, mangos, bandejas y sartenes no deben impedir que los brazos aspersores giren.
Coloque cualquier objeto pequeño en el canastillo para cuchillería. La vajilla y los utensilios muy sucios se deberían colocar en la bandeja inferior porque en este sector los aspersores de agua son más resistentes y permiten un rendimiento de lavado superior.
Una vez cargado el aparato, asegúrese de que los brazos aspersores puedan girar libremente.

VAJILLA INADECUADA

- Vajilla y cubiertos de madera.
- Cristalería con adornos delicados, artesanía y vajilla antigua. Los adornos no son resistentes.
- Partes de material sintético que no resistan altas temperaturas.
- Vajilla de cobre y latón.
- Vajilla sucia de ceniza, cera, grasa lubricante o tinta.

Los colores de los adornos del cristal y las piezas de aluminio/plata pueden cambiar y descolorarse durante el proceso de lavado. Algunos tipos de vidrios (p. ej. los objetos de cristal) también pueden volverse opacos después de varios ciclos de lavado.

DAÑOS A LA CRISTALERÍA Y A LA VAJILLA

- Utilice solo cristalería y porcelana garantizadas por el fabricante como aptas para lavavajillas.
- Utilice un detergente delicado adecuado para la vajilla.
- Saque la cristalería y la cubertería del lavavajillas inmediatamente después de la finalización del ciclo de lavado.

CONSEJOS SOBRE AHORRO ENERGÉTICO

- Si el lavavajillas doméstico se utiliza siguiendo las instrucciones del fabricante, **lavar platos en el lavavajillas suele consumir MENOS ENERGÍA y agua que el lavado a mano.**
- Para maximizar la eficiencia del lavavajillas, **se recomienda iniciar el ciclo de lavado cuando el lavavajillas esté totalmente cargado.** Cargar el lavavajillas doméstico hasta la capacidad indicada por el fabricante contribuirá a ahorrar energía y agua. Puede encontrar información sobre la carga correcta de la vajilla en el capítulo CARGA DE LAS CESTAS. En caso de carga parcial, se recomienda utilizar las opciones de lavado específicas si están disponibles (Media carga/ Zone Wash/ Multizonas), llenando solo las cestas seleccionadas. La carga incorrecta o excesiva del lavavajillas puede aumentar el consumo de recursos (como el agua, la energía y el tiempo, así como el nivel de ruido), reduciendo el rendimiento de lavado y de secado.
- El preaclarado manual de la vajilla conlleva un mayor consumo de agua y energía y no está recomendado.

HIGIENE

Para evitar malos olores y sedimentos que se pueden acumular en el lavavajillas, **ejecute un programa a alta temperatura al menos una vez al mes.** Utilice una cucharadita de café de detergente y ejecútelo sin carga para limpiar el aparato.

RESISTENCIA A LAS HELADAS

Si se va a colocar el electrodoméstico en un lugar con riesgo de heladas, **debe desaguarse completamente**. Cierre la llave del agua, retire los tubos de entrada y de salida y deje que desagüe completamente. **Asegúrese de que el descalcificador esté lleno de sal regeneradora disuelta en el depósito de sal** para proteger el electrodoméstico de temperaturas de hasta -20 °C.
Si el aparato se ha almacenado en condiciones de heladas, debe permanecer a una temperatura ambiente de mín. 5°C durante **al menos 24 horas** antes de la primera puesta en marcha.

TABLA DE PROGRAMAS

	Programa		Fase de secado	NaturalDry*)	Opciones disponibles **)	Duración del programa de lavado (h:min)***)	Consumo de agua (litros/ciclo)	Consumo de energía (kWh/ciclo)	Tiempo restante tras apertura de puerta (h:min)
1	Eco	50°C	✓	✓	POWER CLEAN	4:50	9,5	0,54	2:00
2	Auto Mixta	55°C	✓	✓	MULTI ZONE POWER CLEAN	1:20 - 3:25	7,5 - 19,5	0,75 - 1,20	0:05
3	Intensivo	65°C	✓	✓	MULTI ZONE POWER CLEAN	2:50	17,0	1,60	0:05
4	Lavado y secado rápido	50°C	✓	✓	MULTI ZONE	1:25	11,5	1,10	0:05
5	Rapid 28'	45°C	×	✓	MULTI ZONE	0:28	9,0	0,50	0:00
6	Silencioso	50°C	✓	✓	MULTI ZONE	3:40	16,0	1,15	0:00
7	Prelavado	-	×	×	MULTI ZONE	0:12	4,5	0,01	×
8	Programa descargable	Para descargar uno de los programas que se enumeran a continuación, consulte la sección *"FUNCIÓN HOMEWHIZ Y CONTROL REMOTO".*							
	Autolimpieza (predeterminado)	65°C	×	×		0:50	8,0	0,85	×
	Cristal	45°C	✓	✓	MULTI ZONE	1:40	12,0	1,20	0:05
	Desinfección	65°C	✓	×		1:50	12,0	1,30	×

Los datos del programa ECO se miden bajo condiciones de laboratorio de conformidad con la Norma europea EN 60436:2020.
Nota para los laboratorios de pruebas: para obtener información detallada sobre las condiciones de la prueba comparativa EN, escribir a la siguiente dirección: dw_test_support@europeanappliances.com
No es necesario ningún tratamiento previo de la vajilla antes de ninguno de los programas.
**) La puerta está abierta antes de que el programa finalice. Esto mejora la eficacia de secado.*
***) No todas las opciones se pueden utilizar simultáneamente.*
****) Los valores indicados para los programas distintos al programa Eco son indicativos. El tiempo real puede variar dependiendo de muchos factores como la temperatura y la presión del agua de entrada, la temperatura ambiente, la cantidad de detergente, la cantidad y el tipo de carga, la colocación de la carga, las opciones adicionales seleccionadas y la calibración del sensor. La calibración del sensor.puede incrementar la duración del programa hasta 20 min.*

DESCRIPCIÓN DE PROGRAMAS

Instrucciones sobre la selección de programa de lavado.

1 ECO
E programa Eco es adecuado para lavar utensilios con suciedad normal, para este uso es el programa más eficiente en términos de consumo combinado de energía y agua, y se utiliza para valorar el cumplimiento con la legislación de Ecodiseño de la UE.

2 AUTO MIXTA
Programa automático para vajillas y utensilios con suciedad normal.

3 INTENSIVO
Programa recomendado para vajilla muy sucia, en especial para ollas o sartenes (no se debe utilizar para artículos delicados).

4 LAVADO Y SECADO RÁPIDO
Vajilla con suciedad normal. Ciclo diario que garantiza un rendimiento de limpieza y secado óptimos en poco tiempo.

5 RÁPIDO 28'
Programa recomendado para media carga de vajilla poco sucia sin restos de comida secos. No tiene fase de secado.

6 SILENCIOSO
Adecuado para hacer funcionar el aparato de noche. Garantiza una limpieza y un secado óptimos con las más bajas emisiones de ruido.

7 PRELAVADO
Se utiliza para remojar la vajilla que planea lavar más tarde. Con este programa no se debe utilizar detergente.

8 PROGRAMA DESCARGABLE

- **AUTOLIMPIEZA**
  (Programa predeterminado, reemplazable a través de la aplicación)
  Programa para realizar el mantenimiento del lavavajillas. Solo debe llevarse a cabo cuando el lavavajillas esté VACÍO usando detergentes específicos diseñados para el mantenimiento de lavavajillas.
- **CRISTAL**
  Programa para artículos delicados, que son más sensibles a las temperaturas altas, por ejemplo vasos y tazas.
- **DESINFECCIÓN**
  Vajilla con suciedad normal o muy sucia, con acción antibacteriana suplementaria. Puede utilizarse para realizar el mantenimiento del lavavajillas.

Notas:
Tenga en cuenta que el ciclo *Rápido 28'* está destinado a vajilla poco sucia.

OPCIONES Y FUNCIONES

Las OPCIONES pueden seleccionarse/deseleccionarse, después de elegir el programa, directamente pulsando el botón correspondiente (si está disponible - el indicador se enciende) *(ver PANEL DE CONTROL)***. Si una opción no es compatible con el programa seleccionado** *(véase la TABLA DE PROGRAMAS)***, se emite una señal acústica y la opción no se activa. Una opción puede cambiar el tiempo o el consumo de agua o energía para el programa.**

MULTI ZONE **MULTIZONE -** Si no hay que lavar mucha vajilla, se puede utilizar una media carga para ahorrar agua, electricidad y detergente.
Seleccione el programa y pulse el botón de MULTIZONE: en el display aparecerá el símbolo del rack elegido. Por defecto, el aparato lava la vajilla de todas las bandejas. Para lavar solo una bandeja determinada, pulse este botón repetidamente:

la pantalla muestra (solo bandeja inferior)

la pantalla muestra (cesto superior y bandeja para cubiertos, si está disponible en este modelo)

la pantalla muestra (la opción está apagada y el aparato lavará la vajilla de todas las bandejas).

Acuérdese de cargar solo la bandeja superior o inferior y consiguientemente, de reducir la cantidad de detergente.
Si se retira la cesta superior, aplique el detergente directamente en la cuba y no en el dispensador de detergente.

POWER CLEAN **POWERCLEAN -** Gracias a los chorros suplementarios, esta opción proporciona una limpieza más intensa y enérgica en el cesto inferior, en el área específica. Esta opción se recomienda para lavar ollas y cacerolas. (consulte la sección de carga de PowerClean).

APLAZAMIENTO - El inicio del programa se puede retrasar un periodo de tiempo de entre **0:30** y **24** horas.

1. Seleccione el programa y cualquier opción deseada. Pulse el botón APLAZAMIENTO repetidamente para retrasar el inicio del programa. Puede ajustarse de 0:30 a 24 horas. Una vez alcanzado el ajuste de 24 horas, pulse la tecla APLAZAMIENTO otra vez para desactivar la función APLAZAMIENTO.
2. Pulse el botón INICIO/Pausa y cierre la puerta en un plazo de 4 seg.
3. Cuando ha transcurrido este tiempo, el indicador luminoso se apaga y el programa empieza automáticamente.

La función de APLAZAMIENTO no se puede seleccionar una vez iniciado un programa.

NaturalDry - Es un sistema de secado por convección que abre la puerta automáticamente durante/después de la fase de secado para garantizar un rendimiento excepcional y regular del secado. La puerta se abre a una temperatura segura para los muebles de cocina.
Como protección adicional contra el vapor, se incluye una lámina protectora especial en el lavavajillas.
Para ver cómo montar la lámina protectora, consulte la GUÍA DE INSTALACIÓN.
Esta función está activada por defecto, pero puede desactivarla en el „AJUSTES MENÚ".

LUZ EN EL SUELO - Una luz LED se proyecta en el suelo para indicar que el lavavajillas está en funcionamiento. La luz se apaga al final del ciclo. Esta función está activada por defecto, pero puede desactivarla en el «AJUSTES MENÚ».

PASTILLAS (Tab) - Este ajuste optimiza el rendimiento del programa según el tipo de detergente utilizado.
Si utiliza tabletas de detergente combinadas (que contienen abrillantador, sal y detergente en una sola dosis), mantenga esta opción activada.
Si utiliza detergente en polvo o líquido, desactive esta opción.
Esta función está inactiva de forma predeterminada, pero puede activarse en el "MENÚ DE AJUSTES".

FUNCIÓN HOMEWHIZ Y CONTROL REMOTO

⚠ **Lea primero la sección "Instrucciones de seguridad".**

Puede supervisar su lavavajillas y comprobar su estado actual mediante su dispositivo inteligente a través de la función HomeWhiz.
Puede realizar muchas operaciones en su lavavajillas desde su dispositivo inteligente utilizando la aplicación HomeWhiz. Además, algunas funciones están disponibles exclusivamente al utilizar la función HomeWhiz.
Para utilizar la función de Conexión Inalámbrica de su aparato, debe descargar la aplicación HomeWhiz desde la tienda de aplicaciones de su dispositivo inteligente.
Asegúrese de que su dispositivo inteligente tenga una conexión activa a Internet al utilizar la aplicación.
Si utiliza la aplicación por primera vez, complete el registro de la cuenta de usuario siguiendo las instrucciones en pantalla. Una vez finalizado el registro, podrá gestionar todos los productos compatibles con HomeWhiz en su hogar desde esta única cuenta.
HomeWhiz funciona únicamente en la banda de frecuencia Wi-Fi de 2,4 GHz.

CONFIGURACIÓN INICIAL DE LA CONEXIÓN HOMEWHIZ

1. **PREPARAR EL DISPOSITIVO INTELIGENTE**
   Instale la aplicación HomeWhiz en su smartphone o tableta.
   Compruebe que su dispositivo inteligente esté conectado a la misma red Wi-Fi que utilizará el lavavajillas.
2. **PREPARAR EL LAVAVAJILLAS**
   Asegúrese de que el lavavajillas esté apagado.
   Mantenga pulsados simultáneamente el botón **ENCENDER-APAGAR** y el botón **CONTROL REMOTO** durante 3 segundos.
   La pantalla se encenderá, aparecerá una animación, la Conexión Inalámbrica se activará automáticamente y el icono de **Conexión Inalámbrica** empezará a parpadear, indicando que el aparato está en modo de emparejamiento.
3. **CONEXIÓN MEDIANTE LA APLICACIÓN HOMEWHIZ**
   Abra la aplicación HomeWhiz en su dispositivo inteligente. Seleccione "Añadir dispositivo".
   Puede añadir el lavavajillas escaneando el código de barras situado en el aparato o introduciendo manualmente el número de producto (código numérico de 12 dígitos que comienza por 86, situado en la placa de características del producto).
   Después de seleccionar el aparato, siga las instrucciones en pantalla en la aplicación. La aplicación le guiará por el resto de los pasos del proceso de configuración.

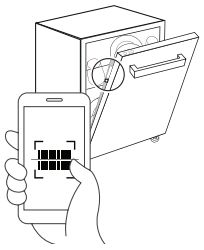

4. **RESULTADO DE LA CONEXIÓN**
   Conexión correcta: el icono de **Conexión Inalámbrica** permanecerá encendido de forma continua.
   Conexión no correcta: el icono de **Conexión Inalámbrica** se apagará.
   En este caso, el proceso de conexión deberá iniciarse de nuevo. Si el problema persiste, contacte con el servicio técnico autorizado.

ⓘ **Una vez completado el proceso de instalación, su dispositivo inteligente y el lavavajillas no necesitan estar conectados a la misma red. Puede utilizar el aparato siempre que su dispositivo inteligente tenga una conexión activa a Internet.**

Una vez finalizado el proceso de configuración, el modo Control Remoto queda desactivado.

MODO CONTROL REMOTO

1. **ACTIVACIÓN DEL MODO CONTROL REMOTO**
   El modo Control Remoto puede activarse manualmente pulsando el botón **CONTROL REMOTO** en el aparato.
   NOTA: Después de pulsar el botón **CONTROL REMOTO**, la puerta del aparato debe cerrarse en un plazo de 4 segundos. Si la puerta permanece abierta más de 4 segundos, el modo Control Remoto se desactiva automáticamente.

2. MODO CONTROL REMOTO – FUNCIONAMIENTO EN ESTADO ACTIVO

Cuando el modo Control Remoto está activo, el indicador situado encima del botón **CONTROL REMOTO** se ilumina, y el icono de **Conexión Inalámbrica** permanece encendido de forma continua.

NOTA: Si se abre la puerta mientras el modo **CONTROL REMOTO** está activo, la función se desactiva y debe activarse de nuevo.

El aparato puede controlarse tanto desde el panel como desde la aplicación HomeWhiz.

La pantalla muestra la visualización correspondiente del programa remoto

- Cuando se selecciona una opción en la aplicación, se ilumina el indicador LED correspondiente en el panel.
- Cuando se modifica un ajuste en la aplicación, el cambio correspondiente se muestra en la pantalla del aparato.
- Cualquier selección de programa o activación de función realizada en el producto se sincroniza inmediatamente y se refleja en la interfaz de la aplicación.

3. DESACTIVACIÓN AUTOMÁTICA DEL MODO CONTROL REMOTO

El modo Control Remoto se desactiva automáticamente en los siguientes casos:

- La puerta se abre (incluida la apertura automática mediante el sistema NaturalDry)
- Se pulsa el botón Control Remoto
- Se produce un corte de corriente
- Se desactiva la conexión inalámbrica
- El aparato se apaga con el botón ENCENDER-APAGAR. Pulsar ENCENDER-APAGAR en la aplicación no desactiva el modo Control Remoto.

4. DESACTIVACIÓN DEL CONTROL REMOTO Y LA CONEXIÓN INALÁMBRICA

Para desactivar el Control Remoto, pulse el botón **CONTROL REMOTO** en el aparato.

Si la función Control Remoto está desactivada, todas las operaciones deben realizarse directamente en el aparato, y la aplicación HomeWhiz solo puede utilizarse para supervisar el estado.

La pérdida de la conexión Wi-Fi no afecta a un ciclo en curso.

Si se pierde la conexión Wi-Fi, el icono de **Conexión Inalámbrica** en la pantalla empieza a parpadear y continúa parpadeando hasta que se restablece la conexión.

RESTABLECIMIENTO DE LA CONEXIÓN HOMEWHIZ

Esta función elimina únicamente los datos de conexión HomeWhiz almacenados en el aparato (como las credenciales Wi-Fi y la información de emparejamiento). No restablece ningún otro ajuste del lavavajillas.

Para eliminar los ajustes de conexión HomeWhiz almacenados, abra la puerta del lavavajillas y encienda el aparato. Mantenga pulsados simultáneamente los botones **CONTROL REMOTO** y **INICIO/Pausa** durante 3 segundos. En la pantalla aparecerá una cuenta atrás (3–2–1). Cuando finalice la cuenta atrás, todos los ajustes de conexión HomeWhiz se eliminarán y el aparato volverá al estado anterior a la configuración inicial de HomeWhiz.

USO DEL LAVAVAJILLAS CON VARIOS DISPOSITIVOS

Puede utilizar el lavavajillas con más de un dispositivo inteligente. Instale la aplicación HomeWhiz en el otro dispositivo inteligente. Al abrir la aplicación, inicie sesión con su cuenta de usuario.

Si inicia sesión con la misma cuenta que utilizó anteriormente para añadir sus productos, podrá utilizar su lavavajillas inmediatamente después de iniciar sesión.

USO DEL LAVAVAJILLAS CON UNA CUENTA ADICIONAL

El propietario del aparato puede proporcionar a otro usuario de HomeWhiz acceso al lavavajillas enviándole una invitación para unirse al hogar.

En la aplicación HomeWhiz, abra el menú (≡) y vaya a Ajustes del hogar. Añada un nuevo usuario introduciendo su dirección de correo electrónico y enviando una invitación. El nuevo usuario recibirá la invitación por correo electrónico y deberá aceptarla.

Una vez aceptada la invitación, el nuevo usuario tendrá acceso a todos los aparatos asignados al mismo hogar.

SOLUCIÓN DE PROBLEMAS DE HOMEWHIZ

Si experimenta problemas de funcionamiento o de conexión, siga los pasos a continuación en orden.

Si el problema persiste después de completar un paso, pase al siguiente.

1. Compruebe si su dispositivo inteligente está conectado a Internet.
2. Cierre y vuelva a abrir la aplicación HomeWhiz en su dispositivo inteligente.
3. Reinicie su dispositivo inteligente.
4. Compruebe el estado de la conexión inalámbrica de su lavavajillas.
5. Si aún no se puede establecer la conexión, repita el proceso de configuración inicial en el aparato.
6. Si el problema persiste: consulte la lista de soluciones en la sección Ayuda/Solución de problemas de la aplicación HomeWhiz, visite los recursos de soporte en el sitio web de HomeWhiz o contacte con un servicio técnico autorizado.

PROGRAMA DESCARGABLE

El lavavajillas incluye un programa Programa Descargable predeterminado, situado en la última posición de la lista de programas. Este programa puede sustituirse por una opción descargable utilizando la aplicación HomeWhiz. La información sobre el Programa Descargable predeterminado de fábrica y los programas descargables compatibles con su modelo se proporciona en *"TABLA DE PROGRAMAS"* y *"DESCRIPCIÓN DE PROGRAMAS"*.

1. CAMBIO DEL PROGRAMA DESCARGABLE

Para actualizar el Programa Descargable, asegúrese de que su producto esté conectado a la aplicación HomeWhiz y que la función **CONTROL REMOTO** esté activada.

Abra la aplicación HomeWhiz, seleccione su producto y pulse los tres puntos (esquina derecha) para acceder a Ajustes. Vaya a Ajustes de programa descargado, seleccione el programa que desea utilizar y pulse Descargar programa.

2. DESPUÉS DEL EMPAREJAMIENTO Y DESCARGA DE UN PROGRAMA

Una vez descargado un programa mediante la aplicación HomeWhiz:

El programa descargado aparece en la última posición disponible de la lista de selección de programas del lavavajillas.

El programa descargado permanece disponible en la lista de programas del lavavajillas incluso cuando la función **CONTROL REMOTO** está desactivada.

Puede seleccionarse y utilizarse como cualquier otro programa.

3. SUSTITUCIÓN DEL PROGRAMA DESCARGADO

Si descarga otro programa: el nuevo sustituye al programa descargado anteriormente en la lista de selección de programas del lavavajillas.

Solo puede almacenarse un programa descargable a la vez (el último descargado).

El número de programas disponibles puede variar en función del modelo de lavavajillas.

ACTUALIZACIÓN DE SOFTWARE

Cuando el aparato está en modo de espera y ya está configurado para la conexión Wi-Fi, puede actualizar automáticamente su software cuando haya una nueva versión disponible.

Durante la actualización, la pantalla muestra el porcentaje de progreso. No es posible interactuar con el panel de control hasta que finalice la actualización.

Nota: Asegúrese de que el aparato permanezca conectado a la red eléctrica durante el proceso de actualización del software.

LLENADO DEL LAVAVAJILLAS

CAPACIDAD: **14** ajustes de servicios estándar

BANDEJA PARA CUBIERTOS

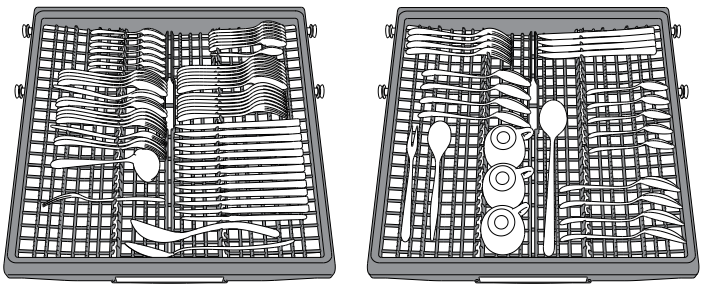

La tercera bandeja está diseñada para alojar los cubiertos.
Coloque los cubiertos tal como se muestra en la figura.
La colocación por separado de los cubiertos hace que sean más fáciles de recoger después del lavado y mejora el rendimiento del lavado y el secado.
Los cuchillos y otros utensilios con bordes afilados deben colocarse con las hojas hacia abajo.
La geometría de la bandeja hace posible colocar artículos pequeños como las tazas de café en la zona central.

CESTO SUPERIOR

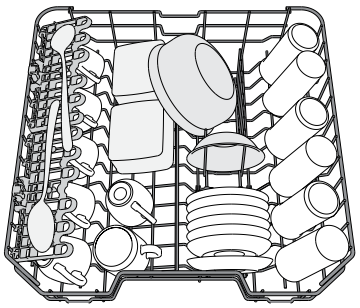

Cargue la vajilla delicada y ligera: vasos, tazas, platos, ensaladeras bajas.

(ejemplo de carga para la bandeja superior)

AJUSTE DE LA ALTURA DE LA BANDEJA SUPERIOR

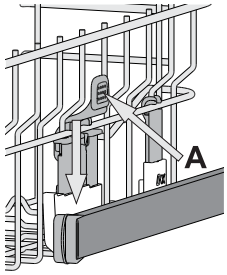

La altura de la bandeja superior se puede ajustar: posición alta para colocar vajilla voluminosa en el cesto inferior y posición baja para aprovechar al máximo los soportes desplegables creando más espacio hacia arriba y evitando que colisionen con los artículos cargados en la bandeja inferior.
La bandeja superior está equipada con un **Ajustador de altura de la bandeja superior** (véase la figura). Sin presionar las palancas, levántelo simplemente sujetando los laterales de la bandeja, hasta que la bandeja esté estable en su posición superior.
Para volver a la posición más baja, pulse las palancas **A** de los laterales de la bandeja y mueva el cesto hacia abajo.
Le recomendamos encarecidamente que no ajuste la altura de la bandeja cuando esté cargada. NUNCA suba o baje el cesto solo de un lado.

SUJECIONES PLEGABLES CON POSICIÓN AJUSTABLE

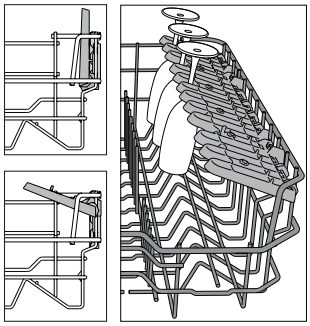

Las sujeciones plegables laterales se pueden plegar o desplegar para optimizar la disposición de la vajilla en el cesto.
Las copas de vino quedan bien aseguradas en las sujeciones plegables insertando el tallo de cada copa en las ranuras correspondientes.
Dependiendo del modelo:
- para desplegar las sujeciones, deslícelas hacia arriba y gírelas o suéltelas de los cierres y tire de ellas hacia abajo.
- para plegar las sujeciones, gírelas y deslícelas hacia abajo o tire de ellas hacia arriba y fíjelas en los cierres.

(El número de aletas plegables depende del modelo.)

CESTO INFERIOR

Para ollas, tapas, platos, ensaladeras, cubertería, etc. Se recomienda colocar las bandejas y tapas grandes en los laterales para evitar interferencias con el brazo aspersor.
La bandeja inferior tiene unos soportes desplegables que se pueden utilizar en posición vertical cuando se coloquen platos o en posición horizontal (más baja) para cargar cacerolas y ensaladeras fácilmente.

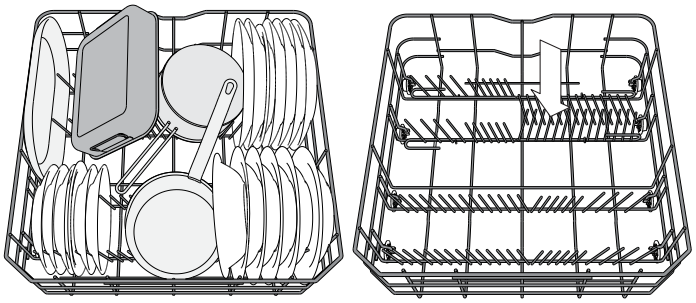

(ejemplo de carga para la bandeja inferior)

POWER CLEAN

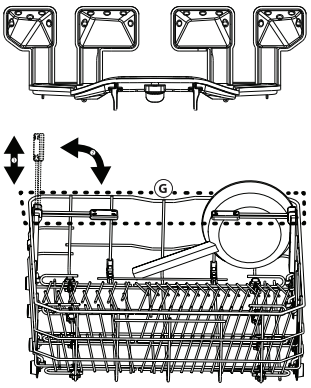

PowerClean utiliza los chorros de agua especiales de la parte posterior del interior del lavavajillas para limpiar mejor los utensilios muy sucios. La bandeja inferior tiene una **Zona espaciosa**, un soporte extensible especial que se puede utilizar para mantener sartenes o moldes en posición vertical, para que ocupen menos espacio.
Hay que colocar las ollas cacerolas mirando el componente PowerClean y activar **POWERCLEAN** en el panel.

Cómo utilizar PowerClean:
1. Ajuste el área de PowerClean (G) plegando los soportes para platos en la parte posterior para cargar las ollas.
2. Cargue las ollas y cazuelas inclinadas verticalmente en el área de PowerClean. Las ollas deben estar inclinadas hacia los chorros a presión.

CUIDADOS Y MANTENIMIENTO

ATENCIÓN: Desenchufe siempre el dispositivo cuando lo limpie y cuando realice tarea de mantenimiento. No utilice líquidos inflamables para limpiar la máquina.



LIMPIEZA DEL LAVAVAJILLAS

Cualquier marca de dentro del aparato se puede eliminar con un paño humedecido con agua y un poco de vinagre.Las superficies externas de la máquina y el panel de control se pueden limpiar con un paño no abrasivo humedecido con agua. No utilice disolventes ni productos abrasivos.

PREVENCIÓN DE OLORES DESAGRADABLES

Deje siempre la puerta del aparato entreabierta para evitar que se forme humedad y que quede atrapada dentro de la máquina.
Limpie las juntas de alrededor de la puerta y de los dispensadores de detergente regularmente con una esponja húmeda. Esto evitará que la comida quede atrapada en las juntas, que es la causa principal de la formación de olores desagradables.

COMPROBACIÓN DE LA MANGUERA DE SUMINISTRO DE AGUA

Compruebe la manguera de entrada regularmente para detectar zonas frágiles y grietas. Si está estropeada, cámbiela por una manguera nueva a través de nuestro Servicio Postventa o de su distribuidor autorizado. Según el tipo de manguera:

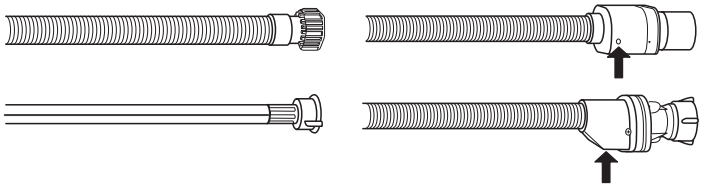

Si la manguera de entrada tiene un revestimiento transparente, revise de forma regular si el color se intensifica en alguna zona. En tal caso, puede que la manguera tenga un escape y deba cambiarse.
Para las mangueras de desagüe: compruebe la ventanilla de inspección de la válvula de seguridad (vea la flecha). Si es de color rojo, significa que la función desagüe estaba activada, y deberá sustituir la manguera por una nueva. Para desenroscar la manguera, pulse el botón de liberación mientras la desenrosca.

LIMPIEZA DE LA MANGUERA DE ENTRADA DE AGUA

Si las mangueras del agua son nuevas o no se han utilizado durante un largo periodo de tiempo, deje correr el agua para asegurarse de que estén limpias y libres de impurezas antes de realizar las conexiones necesarias. Si no se toma esta precaución, la entrada de agua se podría bloquear y dañar el lavavajillas.

LIMPIEZA DEL CUERPO DE FILTRADO

Limpie regularmente el conjunto de filtrado para que los filtros no se obturen y para que el agua residual salga libremente.
El uso del lavavajillas con los filtros obstruidos o con objetos extraños en el sistema de filtrado o en los aspersores puede provocar fallos de funcionamiento que pueden derivar en una pérdida del rendimiento, un aumento del ruido o un mayor consumo de recursos.
El conjunto de filtrado está formado por tres filtros que eliminan los restos de comida del agua de lavado y que hacen recircular el agua.
El lavavajillas no se debe usar sin filtros o si el filtro está suelto.
Al menos una vez al mes o cada 30 ciclos, revise el conjunto de filtrado y, si es necesario, límpielo a fondo con agua corriente, utilizando un cepillo no metálico y siguiendo estas instrucciones:

1. Gire el filtro ci líndrico **A** hacia la izquierda y extráigalo *(Fig 1)*.
2. Extraiga el filtro en forma de saco **B** ejerciendo una ligera presión en las sujeciones laterales *(Fig 2)*.
3. Extraiga el filtro de placa de acero inoxidable **C** *(Fig 3)*.
4. Si encuentra objetos extraños (como cristales rotos, porcelana, huesos, semillas, etc.) **retírelos con cuidado.**
5. Inspeccione la trampilla y retire cualquier resto de comida. **NO RETIRE NUNCA** la protección de la bomba del ciclo de lavado (detalle negro) *(Fig 4)*.

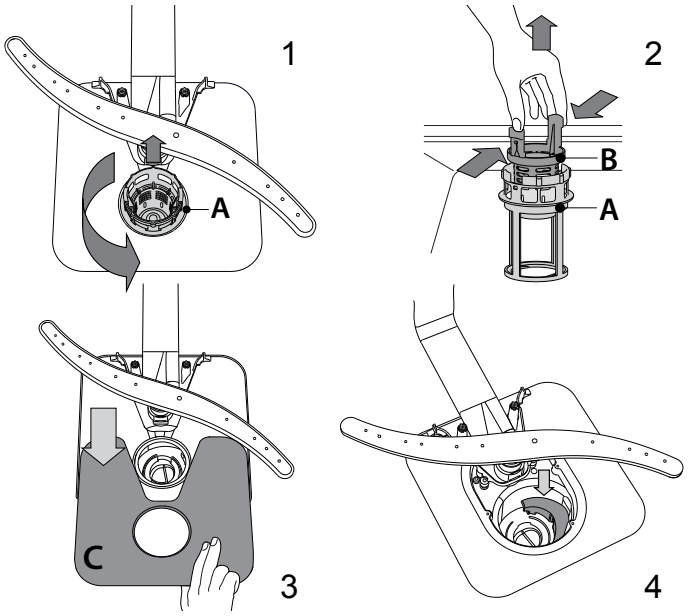

Una vez limpiados los filtros, recoloque el cuerpo de filtrado y encájelo correctamente en su sitio; esto es esencial para garantizar el funcionamiento eficiente del lavavajillas.

LIMPIEZA DE LOS BRAZOS ASPERSORES

A veces, los residuos de comida se pueden incrustar en los brazos aspersores y bloquear los orificios por donde sale el agua. Por lo tanto, se recomienda revisar los brazos de vez en cuando y limpiarlos con un pequeño cepillo no metálico.

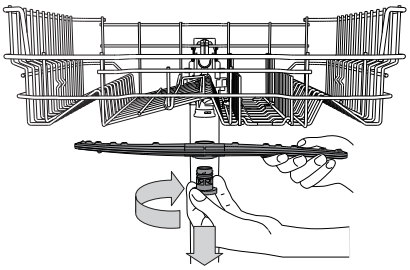

Para extraer el brazo aspersor superior, gire el anillo de cierre de plástico hacia la derecha. El brazo rociador superior se tiene que recolocar de tal modo que el lado con más agujeros mire hacia arriba.

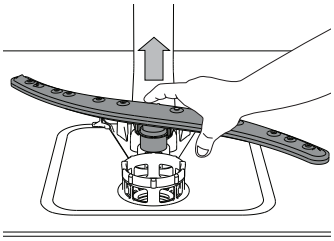

El brazo aspersor inferior se puede desmontar ejerciendo presión hacia arriba.

RESOLUCIÓN DE PROBLEMAS

Si su lavavajillas no funciona correctamente, compruebe si el problema se puede resolver revisando la siguiente lista. En caso de errores o problemas, póngase en contacto con nuestro Servicio Postventa, cuyos detalles de contacto puede encontrar en el folleto de la garantía. Las piezas de repuesto estarán disponibles por un período de hasta 7 o hasta 10 años, de acuerdo con los requisitos específicos del Reglamento.

PROBLEMAS	CAUSAS POSIBLES	SOLUCIONES
Se ha encendido el indicador de sal	El depósito de sal está casi vacío.	Llene el depósito con sal (para obtener más información, consulte *LLENADO DEL DEPÓSITO DE SAL*). Compruebe el ajuste de la dureza del agua si es necesario - consulte *CONFIGURACIÓN DE LA DUREZA DEL AGUA*.
El indicador de sal está parpadeando	El depósito de sal está vacío.	Rellene el depósito con sal lo antes posible. El uso del aparato sin sal puede provocar daños en sus componentes internos.
El indicador de abrillantador está encendido o parpadeando	El dosificador de abrillantador está vacío. (Una vez rellenado el indicador del abrillantador puede permanecer encendido por un corto tiempo).	Llene el dosificador con abrillantador (para obtener más información, *consulte LLENADO DEL DISPENSADOR DEL ABRILLANTADOR*).
El lavavajillas no se pone en marcha o no responde a las órdenes.	El aparato no está bien enchufado.	Introduzca el enchufe en la toma.
	Apagón.	Por razones de seguridad, el lavavajillas no se reiniciará automáticamente cuando se restablezca la alimentación eléctrica. Abra la puerta del lavavajillas, pulse el botón INICIO/Pausa y cierre la puerta en un plazo de 4 segundos.
	La puerta del lavavajillas no está bien cerrada. La clavija NaturalDry no está introducida.	Empuje fuerte la puerta hasta que oiga el «clic».
	Un ciclo se interrumpe por la apertura de la puerta durante más de 4 segundos.	Pulse el botón INICIO/Pausa y cierre la puerta dentro de 4 segundos.
	El panel de control no responde o se muestra **F6 E1**.	Apague el aparato pulsando el botón ENCENDER-APAGAR/Restablecer, vuélvalo a encender aproximadamente al cabo de un minuto y reinicie el programa. Si el problema persiste, desenchufe el aparato durante 1 minuto y vuelva a enchufarlo.
El lavavajillas no se vacía. La pantalla muestra: **F7 E3** o **F9 E1**	El filtro está obstruido con restos de comida o cal.	Limpie el filtro y descalcifique el aparato (*consulte LIMPIEZA DEL CONJUNTO DE FILTRADO* y *INSTRUCCIONES DE DESCALCIFICACIÓN)*.
	El tubo de desagüe está doblado.	Compruebe el tubo de desagüe *(consulte INSTRUCCIONES DE INSTALACIÓN)*.
	El tubo de desagüe del fregadero está bloqueado.	Limpie el tubo de desagüe del fregadero.
El lavavajillas hace demasiado ruido.	Los artículos chocan entre ellos.	Coloque la vajilla correctamente *(consulte LLENADO DEL LAVAVAJILLAS)*.
	Hay una cantidad excesiva de espuma.	El detergente no se ha dosificado correctamente o no es adecuado para lavavajillas *(consulte LLENADO DEL DISPENSADOR DE DETERGENTE)*. Restablezca el ciclo en curso apagando el lavavajillas, vuélvalo a encender, seleccione un nuevo programa, pulse INICIO/PAUSA y cierre la puerta en un plazo de 4 segundos. No añada detergente.
	La vajilla no está bien colocada.	Coloque la vajilla correctamente *(consulte LLENADO DEL LAVAVAJILLAS)*.
	El filtro está obstruido con restos de comida o cal.	Limpie el cuerpo de filtrado *(consulte CUIDADOS Y MANTENIMIENTO)*.
La vajilla no está limpia.	La vajilla no está bien colocada.	Coloque la vajilla correctamente *(consulte LLENADO DEL LAVAVAJILLAS)*.
	Los brazos aspersores no pueden girar libremente, obstaculizados por la vajilla.	Coloque la vajilla correctamente *(consulte LLENADO DEL LAVAVAJILLAS)*. Compruebe que la rejilla superior está en la posición correcta y ajústela (levántela) si es necesario.
	El ciclo de lavado es demasiado suave.	Seleccione un ciclo de lavado adecuado *(consulte la TABLA DE PROGRAMAS)*.
	Hay una cantidad excesiva de espuma.	El detergente no se ha dosificado correctamente o no es adecuado para lavavajillas *(consulte RELLENAR EL DISPENSADOR DE DETERGENTE)*.
	El tapón del compartimento del abrillantador no se ha cerrado correctamente.	Compruebe que el tapón del dispensador de abrillantador esté cerrado.
	El filtro está obstruido con restos de comida o cal.	Limpie el filtro y descalcifique el aparato *(consulte LIMPIEZA DEL CONJUNTO DE FILTRADO)*.
	El depósito de sal está vacío.	Llene el depósito de sal *(consulte LLENADO DEL DEPÓSITO DE SAL)*
El lavavajillas no se llena de agua. La pantalla muestra: **H2O** y está encendida; hay un sonido de alarma acústica.	No hay entrada de agua o el grifo está cerrado.	Compruebe que haya suministro de agua y que el grifo esté abierto.
	La manguera de entrada de agua está doblada.	Compruebe la manguera de agua *(consulte INSTALACIÓN)*. Abra la puerta del lavavajillas, pulse el botón START/Pause (INICIO/Pausa) y cierre la puerta en un plazo de 4 segundos.
	El tamiz de la manguera de entrada está obturado; hay que limpiarlo.	Compruebe y limpie el tamiz de la manguera de entrada de agua. Abra la puerta del lavavajillas, pulse el botón INICIO/Pausa y cierre la puerta en un plazo de 4 segundos.

El lavavajillas finaliza el ciclo de forma prematura. La pantalla muestra: **F8 E3**	El filtro está obstruido con restos de comida o cal.	Limpie el filtro y descalcifique el aparato *(consulte LIMPIEZA DEL CONJUNTO DE FILTRADO* y *INSTRUCCIONES DE DESCALCIFICACIÓN)*.
	El tubo de desagüe está demasiado bajo o bloquea el sistema de desagüe de la casa.	Compruebe si el extremo del tubo de desagüe está colocado a la altura correcta *(consulte INSTALACIÓN)*. Compruebe si está obstruyendo el sistema de desagüe de la casa e instale un disyuntor de sifones/válvula de entrada de aire si es necesario.
	Hay una cantidad excesiva de espuma.	El detergente no se ha dosificado correctamente o no es adecuado para lavavajillas *(consulte RELLENAR EL DISPENSADOR DE DETERGENTE)*.
	Aire en el suministro de agua.	Compruebe que el suministro de agua no tenga fugas o defectos que dejen entrar aire.
Los platos no se secan bien.	No hay abrillantador o la dosis es demasiado baja.	Asegúrese de que el dispensador de abrillantador esté lleno *(consulte LLENADO DEL DISPENSADOR DEL ABRILLANTADOR)*. Las pastillas multifuncionales no proporcionan un efecto de secado tan bueno como el uso real del abrillantador líquido.
	La vajilla se ha descargado después de la apertura automática de la puerta, pero antes del final del ciclo real.	Asegúrese de que el ciclo ha terminado antes de empezar a descargar la vajilla *(consulte USO DIARIO)*. Para un mejor secado, se recomienda dejar la vajilla dentro del lavavajillas con la puerta abierta durante 15 minutos más una vez finalizado el ciclo.
	La vajilla está demasiado plana.	Si observa charcos de agua en el interior de las cavidades de las tazas, tazones o cuencos, intente cargar la vajilla (especialmente en el estante superior) proporcionando más inclinación para que gotee una mayor cantidad de agua antes de que comience el secado.
	El ciclo seleccionado no tiene la fase de secado.	Compruebe en la *TABLA DE PROGRAMAS* si el programa seleccionado cuenta con fase de secado. El ciclo sin la fase de secado puede no ofrecer la eficiencia de secado deseada, por lo que se recomienda cambiar la selección del ciclo por el que tiene la fase de secado.
	La vajilla es de material antiadherente o de plástico.	Es normal que queden algunas gotas de agua en este tipo de material.
Los platos y vasos tienen vetas azules o tintes azulados.	La dosis de abrillantador es excesiva.	Ajuste la dosificación a una posición más baja.
Los platos y vasos están cubiertos de cal o de una película blanquecina.	El depósito de sal está vacío.	Rellene el depósito con sal lo antes posible. El uso del aparato sin sal puede provocar daños en sus componentes internos.
	El ajuste de la dureza del agua es demasiado bajo.	Incremente el ajuste *(consulte TABLA DE DUREZA DEL AGUA)*.
	El tapón del depósito de sal no está bien cerrado.	Compruebe y cierre el tapón del depósito de sal.
	El depósito de abrillantador está vacío o la dosis de abrillantador es insuficiente.	Llene el dosificador con abrillantador y compruebe el ajuste de la dosis (para obtener más información, *consulte LLENADO DEL DISPENSADOR DEL ABRILLANTADOR*).
El lavavajillas muestra **F8 E5**	La válvula está bloqueada o defectuosa.	Cierre la válvula de agua, si es posible. No desconecte la alimentación. Llame al servicio técnico.
La fuga de detergente.	Depende del detergente líquido utilizado y puede acentuarse en caso de opción de retardo activada.	Las pequeñas fugas no provocarán un mal funcionamiento de la máquina y pueden evitarse cambiando el tipo de detergente líquido o utilizando pastillas.

Puede consultar los reglamentos, la documentación estándar, así como pedir piezas de repuesto, mediante alguna de las siguientes formas:

- Utilizar el código QR en su producto.
- Visitando nuestra página web **docs.whirlpool.eu/docs** y **parts-selfservice.europeanappliances.com**
- También puede, **ponerse en contacto con nuestro Servicio postventa** (Consulte el número de teléfono en el folleto de la garantía). Cuando se ponga en contacto con nuestro Servicio Postventa, deberá indicar los códigos que figuran en la placa de características de su producto.

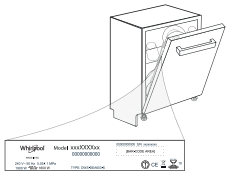

La información del modelo puede consultarse a través del código QR de la etiqueta energética. La etiqueta también contiene el identificador del modelo que puede usarse para consultar el portal del registro en https://eprel.ec.europa.eu.

®/TM/ © 2026 Whirlpool, Fabricado con licencia

MERCI D'AVOIR CHOISI UN PRODUIT WHIRLPOOL.
Afin de recevoir une assistance plus complète, merci d'enregistrer votre appareil sur: **www.whirlpool.eu/register**

Avant d'utiliser l'appareil, il convient de lire attentivement les consignes de sécurité et d'installation.
Après l'installation, rappelez-vous d'enlever toutes les pièces de protection pour le transport du lave-vaisselle.

MERCI DE SCANNER LE QR CODE SUR VOTRE APPAREIL POUR OBTENIR DES INFORMATIONS PLUS DÉTAILLÉES.

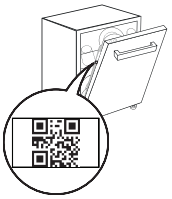

Le panneau de commande de ce lave-vaisselle s'active en appuyant sur le bouton MARCHE/ARRÊT. Pour réduire la consommation d'énergie, le bandeau de commande s'éteint automatiquement après 10 minutes si aucun cycle n'a été démarré.

DESCRIPTION DU PRODUIT

APPAREIL

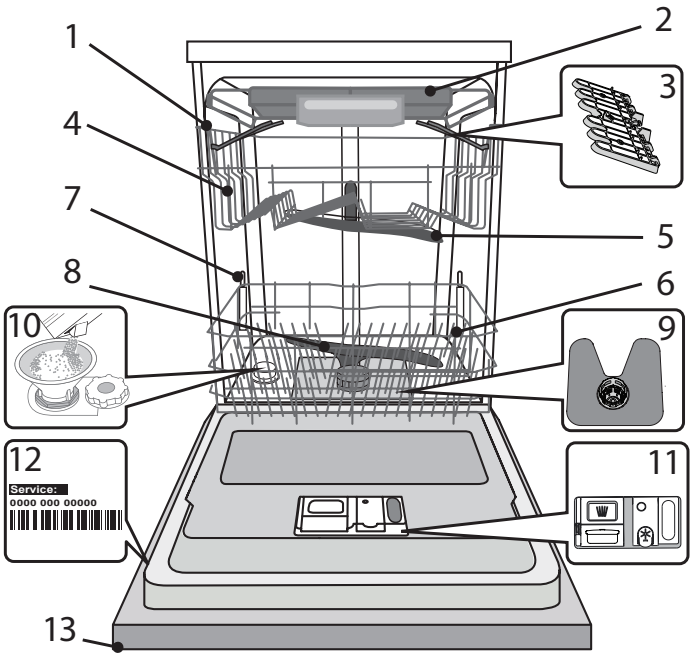

1. Panier supérieur
2. Compartiment a couvert
3. Volets pliables (le nombre dépend du modèle)
4. Bouton de réglage de la hauteur du panier supérieur
5. Bras d'aspersion supérieur
6. Panier inférieur
7. Supports PowerClean
8. Bras d'aspersion inférieur
9. Ensemble filtre
10. Réservoir à sel
11. Distributeurs de détergent et liquide de rinçage
12. Plaque signalétique
13. Panneau de commande

PANNEAU DE COMMANDE

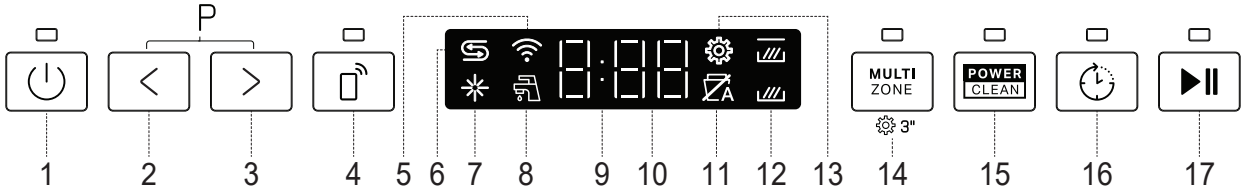

1. Touche et voyant **MARCHE-ARRÊT/Réinitialisation**
2. Touche de programme **PRÉCÉDENT**
3. Touche de programme **SUIVANT**
4. Bouton **Commande à Distance** avec voyant lumineux
5. Voyant de **Connexion Sans Fil**
6. Témoin de réservoir **de sel** vide
7. Témoin de réservoir **de liquide** de rinçage vide
8. Voyant **Robinet d'eau fermé - Alarme** (clignote lorsqu'il n'y a pas d'arrivée d'eau ou que le robinet d'eau est fermé)
9. **Écran**
10. Indicateur **de numéro de programme** et **de temps restant**
11. Voyant d'ouverture **NaturalDry** (s'allume lorsque la fonction n'est pas active ou n'est pas disponible dans le programme)
12. Voyant **Multizone** (s'allume lorsque la fonction est activée)
13. Voyant **Réglages** (s'allume lorsque l'appareil est dans le menu des réglages)
14. Touche et voyant **d'option Multizone / Réglages -** pression de 3 secondes
15. Touche et voyant **d'option PowerClean**
16. Touche et voyant **d'option Départ Différé**
17. Touche et voyant **DÉPART/Pause**

PREMIÈRE UTILISATION

CONSEILS AU SUJET DE LA PREMIÈRE UTILISATION

Après l'installation, enlevez les boulons d'arrêt sur les paniers et les éléments élastiques qui retiennent le panier supérieur.

MENU DE RÉGLAGE

1. Allumer l'appareil en appuyant sur la touche **MARCHE-ARRÊT** ⏻.
2. Maintenir la touche **Réglages** ⚙ (Multizone MULTI ZONE) pendant 3 secondes jusqu'à ce que vous entendiez un bip et que l'écran affiche « **SEt** ».
3. Après une seconde, le premier réglage disponible (lettre «n□») s'affichera.
4. Appuyer sur **PRÉCÉDENT**<**/SUIVANT**> pour faire défiler la liste des réglages disponibles (voir tableau ci-dessous), puis appuyer sur **DÉPART/Pause** ▶⏸ pour visualiser la valeur du réglage actuellement sélectionné.
5. Appuyer sur **PRÉCÉDENT**<**/SUIVANT**> pour modifier la valeur, puis appuyer sur **DÉPART/Pause** ▶⏸ pour enregistrer la nouvelle valeur et revenir au menu principal.
6. Pour changer un autre réglage, répéter les points 4 à 5.
7. Appuyer sur **MARCHE-ARRÊT** ⏻, ou attendre 30 secondes pour quitter le menu.

LETTRE	RÉGLAGE	VALEURS (Par défaut - **en gras**)*
n□	**Compteur de cycle -** Nombre de cycles de lavage réalisés par le lave-vaisselle.	Par ex. 25 cycles: 25; Par ex. 13.947 cycles: 13_947 (défilement 3 fois)
C	**Connexion Sans Fil** **Remarque** : Pour activer pour la première fois la Connexion Sans Fil, il est nécessaire de passer à l'étape de configuration de connexion HomeWhiz. *(voir « FONCTION HOMEWHIZ ET COMMANDE À DISTANCE »)* "1" = Oui, "0" = Non	1 | **0**
h	**Niveau de dureté de l'eau** *(voir « RÉGLER LA DURETÉ DE L'EAU » et « TABLEAU DE DURETÉ DE L'EAU »)*	1 | 2 | **3** | 4 | 5
rA	**Niveau de liquide de rinçage** *(voir « AJUSTER LE DOSAGE DU LIQUIDE DE RINÇAGE »)*	0 | 1 | 2 | 3 | 4 | **5**
d	**NaturalDry** *(voir « OPTIONS ET FONCTIONS »)* "1" = Oui, "0" = Non	**1** | 0
L	**Éclairage au sol** *(voir « OPTIONS ET FONCTIONS »)* "1" = Oui, "0" = Non	**1** | 0
S	**Sonnerie** "1" = Oui, "0" = Non	**1** | 0
d	**Pastille** *(voir « OPTIONS ET FONCTIONS »)* "1" = Oui, "0" = Non	1 | **0**
r	**Réglages d'usine -** Appuyer sur **DÉPART/Pause** pour rétablir aux réglages par défaut d'usine toutes les valeurs des réglages incluses dans le menu Réglages.	-

*) La valeur par défaut ne s'applique pas au Compteur de Cycle.

n□ **COMPTEUR DE CYCLE -** Cette fonction présente le nombre de cycles que le lave-vaisselle a réalisés.

Pour le nombre de cycle entre 0 et 999, un nombre fixe sera affiché.

25 Exemple pour 25 cycles.

Lorsque le nombre de cycles est supérieur à 1000, le chiffre défilera sur l'écran. Le « _ » représente le «.», comme par exemple : 1.000 = 1_000, 13.947= 13_947 (le chiffre défilera 3 fois).

1_13_13_9_947 Exemple pour 13.947 cycles

Après la visualisation du cycle, l'écran recommencera à afficher „n□".

REMARQUE : Le lave-vaisselle peut avoir déjà réalisé environ 30 cycles. Cela est dû au processus qualité étendu réalisé pendant la production. Il garantit une qualité de produit supérieure.

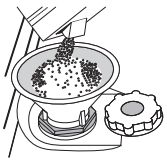

REMPLIR LE RÉSERVOIR DE SEL RÉGÉNÉRANT

L'utilisation de sel régénérant empêche la formation de CALCAIRE sur la vaisselle et sur les composantes fonctionnelles de l'appareil.

Le réservoir de sel est situé dans la partie inférieure du lave-vaisselle (sous le panier inférieur sur le côté gauche).

- Le réservoir de sel **ne doit jamais être vide.**
- Il est important de régler la dureté de l'eau.
- Il convient de faire l'appoint de sel lorsque le voyant REMPLISSAGE SEL ⥲ est allumé sur le panneau de commande.

1. Enlevez le panier inférieur et dévissez le bouchon du réservoir (sens antihoraire).
2. Placez l'entonnoir (voir figure) et remplissez le réservoir de sel jusqu'au bord (environ 0,5 kg); il est normal qu'un peu d'eau déborde.
3. **La première fois uniquement, vous devez effectuer l'opération suivante: remplissez d'eau le réservoir à sel.**
4. Enlevez l'entonnoir et essuyez les résidus de sel autour de l'ouverture.

Assurez-vous que le bouchon est bien serré pour éviter que du détergent pénètre dans le réservoir durant le cycle de lavage (le réservoir pourrait s'endommager au point de ne plus être réparable).

Chaque fois que vous avez besoin d'ajouter du sel, il est obligatoire de terminer la procédure avant le début du cycle de lavage afin d'éviter toute corrosion.

La solution saline ou les grains de sel résiduels peuvent engendrer une corrosion marquée et endommager de façon irréversible les composants en acier inoxydable.

La garantie ne couvre pas les dommages imputables à une situation de ce type.

Si le contenant de sel n'est pas rempli, l'adoucisseur et l'élément chauffant peuvent être endommagés à cause de l'accumulation de calcaire.

L'utilisation de sel est recommandée avec n'importe quel type de lessive pour lave-vaisselle.

RÉGLER LA DURETÉ DE L'EAU

Pour que l'adoucisseur d'eau fonctionne à la perfection, il est important de régler la dureté de l'eau aux conditions existantes dans votre lieu de résidence. Cette information peut être obtenue de votre fournisseur d'eau local. L'usine règle la valeur par défaut de la dureté de l'eau. Le réglage d'usine est de « **3** ». Voir «*TABLEAU DE DURETÉ DE L'EAU*».

Tableau de dureté de l'eau			
Niveau	**°dH** Degrés allemand	**°fH** Degrés français	**°Clark** Degrés anglais
1 (Très douce)	0 - 6	0 - 10	0 - 7
2 (Moyenne)	7 - 11	11 - 20	8 - 14
3 (Douce)	12 - 16	21 - 29	15 - 20
4 (Dure)	17 - 34	30 - 60	21 - 42
5 (Très dure)	35 - 50	61 - 90	43 - 62

Pour changer, suivez les instructions de la section « MENU DE RÉGLAGE ».

Utilisez seulement le sel spécialement conçu pour les lave-vaisselle.

Lorsque le sel est versé dans l'appareil, le voyant AJOUTER DU SEL s'éteint.

Si le contenant de sel n'est pas rempli, l'adoucisseur et l'élément chauffant peuvent être endommagés à cause de l'accumulation de calcaire. L'utilisation de sel est recommandée avec n'importe quel type de lessive pour lave-vaisselle.

SYSTÈME ADOUCISSEUR D'EAU

L'adoucisseur d'eau réduit automatiquement la dureté de l'eau, en empêchant ainsi la formation de calcaire sur la résistance, et en contribuant également à une meilleure performance de nettoyage.

Ce système se régénère avec du sel, il est donc nécessaire de remplir le bac de sel lorsqu'il est vide.

La fréquence de régénération dépend du réglage du niveau de dureté de l'eau - la régénération a lieu une fois tous les **6** cycles Eco avec un niveau de dureté de l'eau réglé à **3**.

Le processus de régénération a lieu en fin de cycle pendant que le lave-vaisselle est à l'arrêt. Au début de cycle suivant, le rinçage des résines permet d'évacuer tout le calcaire précipité et le saumur résiduel.

- Une régénération simple consomme : ~3,5 L d'eau ;
- Prend jusqu'à 10 minutes supplémentaires pour le cycle ;
- Consomme moins de 0,005 kWh d'énergie.

REMPLIR LE DISTRIBUTEUR DE LIQUIDE DE RINÇAGE

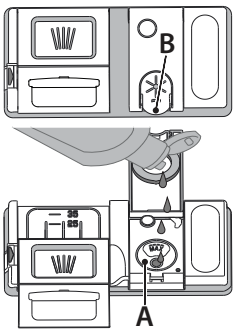

Le liquide de rinçage permet à la vaisselle de SÉCHER plus facilement. Le distributeur de liquide de rinçage **A** devrait être rempli lorsque le voyant de NIVEAU DE LIQUIDE DE RINÇAGE ✳ est allumé à l'écran.

1. Ouvrez le distributeur **B** en appuyant et en tirant sur l'onglet sur le couvercle.
2. Versez doucement du liquide de rinçage jusqu'à la marque de référence (110 ml) du réservoir de remplissage - évitez les débordements. Si cela se produit, nettoyez les dégâts immédiatement avec un linge sec.
3. Appuyez sur le bouchon pour le fermer; un clic se fait entendre.

Ne JAMAIS verser le liquide de rinçage directement dans la cuve.

AJUSTER LE DOSAGE DU LIQUIDE DE RINÇAGE

Si vous n'êtes pas complètement satisfait avec le séchage, vous pouvez ajuster la quantité de liquide de rinçage utilisée.

Pour changer, suivre les instructions dans la section « MENU DE RÉGLAGE ». Si le niveau de liquide de rinçage est à ZÉRO, il n'y aura pas de liquide de rinçage distribué. Dans ce cas, **le voyant LIQUIDE DE RINÇAGE BAS** ne s'allumera pas s'il ne reste plus de liquide de rinçage.

Un maximum de **6** niveaux peuvent être réglés selon le modèle du lave-vaisselle.

- Si vous observez des traces bleuâtres sur la vaisselle, placez sur un niveau plus bas (1-2).
- Si vous observez des gouttelettes d'eau ou des traces de calcaire sur la vaisselle, placez sur un niveau plus haut (4-5).

REMPLIR LE DISTRIBUTEUR DE DÉTERGENT

Utilisez seulement un détergent spécialement conçu pour les lave-vaisselles.

N'UTILISEZ PAS de détergent liquide.

Si vous utilisez trop de détergent, des résidus de mousse pourraient rester dans l'appareil à la fin du cycle.

L'utilisation d'un détergent non-conçu pour les lave-vaisselles peut provoquer un dysfonctionnement ou des dommages à l'appareil.

Pour obtenir de meilleurs résultats avec les cycles de lavage et de séchage, il est nécessaire de combiner l'utilisation du détergent, du liquide de rinçage, et du sel raffiné.

Nous vous conseillons d'utiliser des détergents qui ne contiennent pas de phosphate ou de chlore, ces produits peuvent endommager l'environnement.

Pour obtenir de bon résultats durant le lavage, vous devez aussi utiliser la bonne quantité de détergent.

Dépasser la quantité recommandée ne garantit pas de meilleurs résultats et augmente la pollution de l'environnement.

La quantité peut être ajustée selon le degré de saleté.

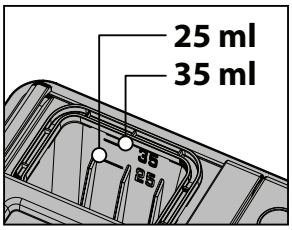

Pour les articles normalement sales, utilisez environ 35 g (détergent en poudre) ou 35ml (de détergent liquide) et ajouter une cuillère à thé de détergent directement dans la cuve. Si vous utilisez des pastilles, une est suffisante.

Si la vaisselle est légèrement sale ou si elle a été rincée avant de la placer dans le lave-vaisselle, réduisez la quantité de détergent utilisée en conséquence (minimum 25 g/ml) c.-à-d. ne placez pas de détergent à l'intérieur de la cuve.

Pour de bon résultats lors du lavage, suivez aussi les consignes sur la boîte de détergent.

Si vous désirez plus d'informations, veuillez contacter le fabricant du détergent.

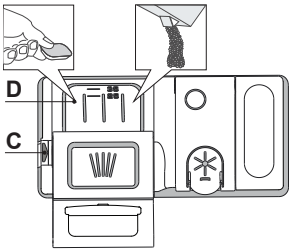

Pour ouvrir le distributeur de détergent, utilisez le dispositif d'ouverture C. Insérez le détergent dans le distributeur sec D seulement. Placez la quantité de détergent pour le prélavage directement dans la cuve.

1. Lorsque vous dosez le détergent, consultez les informations mentionnées précédemment pour ajuster la quantité correcte. À l'intérieur du distributeur **D** se trouvent des indications pour aider au dosage de la lessive.
2. Enlevez les résidus de détergent sur le bord des récipients avant de fermer le couvercle; un clic se fait entendre.
3. Fermez le couvercle du distributeur de détergent en le tirant vers le haut jusqu'à ce que le dispositif soit fermement en place.

Le distributeur de détergent s'ouvre automatiquement, au moment déterminé par le programme. **L'utilisation d'un détergent non-conçu pour les lave-vaisselle peut provoquer un dysfonctionnement ou des dommages à l'appareil.**

UTILISATION QUOTIDIENNE

1. **VÉRIFIER LE BRANCHEMENT DE L'EAU**
   Assurez-vous que l'appareil est raccordé à un réseau d'alimentation et que le robinet de l'eau est ouvert.
2. **ALLUMER LE LAVE-VAISSELLE**
   Ouvrez la porte et appuyez sur la touche **MARCHE-ARRÊT**.
3. **CHARGER LES PANIERS** (voir CHARGEMENT DES PANIERS).
4. **REMPLIR LE DISTRIBUTEUR DE DÉTERGENT**
5. **CHOISIR LE PROGRAMME ET PERSONNALISER LE CYCLE**
   Sélectionnez le meilleur programme selon le type de vaisselle et le niveau de saleté (voir DESCRIPTION DES PROGRAMMES) en appuyant sur la touche **PRÉCÉDENT/SUIVANT** sélectionnée.
   Sélectionnez les options désirées (voir OPTIONS ET FONCTIONS). Toutes les options ne sont pas compatibles avec tous les programmes.
6. **DÉMARRER**
   Démarrez le cycle de lavage en appuyant sur la touche **DÉPART/Pause** (le voyant est allumé) et en fermant la porte dans les 4 secondes. Quand le programme démarre, vous entendez un bip simple. Si la porte n'a pas été fermée dans les 4 secondes, le signal d'alarme est activé. Dans ce cas, ouvrez la porte, appuyez sur le touche **DÉPART/Pause** et fermez de nouveau la porte dans les 4 sec.
7. **FIN DU CYCLE DE LAVAGE**
   La fin du programme de lavage est indiquée par un son et l'écran affiche **END** (FIN). Ouvrez la porte et éteignez l'appareil en appuyant sur la touche **MARCHE-ARRÊT**.
   Pour éviter de vous brûler, attendez quelques minutes avant de retirer la vaisselle. Déchargez les paniers en commençant par le panier inférieur.

L'appareil s'éteint automatiquement durant des périodes d'inactivité prolongées pour réduire la consommation d'énergie. Si la vaisselle est légèrement sale ou si elle a été rincée avec à l'eau avant d'être placée dans le lave-vaisselle, réduisez la quantité de détergent utilisée en conséquence.

MODIFICATION D'UN PROGRAMME EN COURS

Si vous avez sélectionné le mauvais programme, vous pouvez le changer, à condition que ce soit fait au tout début du cycle. Pour cela, effectuez une **RÉINITIALISATION** de la machine: appuyez sur la touche **MARCHE-ARRÊT** et maintenez-la appuyée pendant plus de 3 secondes, et la machine s'éteindra. **Le tableau de commande affichera « 0:01 »**. Fermez la porte et attendez la fin du cycle de vidange (environ 1 minute). Ouvrez la porte et rallumez la machine en utilisant le bouton **MARCHE-ARRÊT** et sélectionnez le nouveau programme de lavage et les éventuelles options souhaitées. Démarrer le cycle en appuyant sur la touche **DÉPART/Pause** et en fermant la porte dans les 4 secondes.

AJOUT DE VAISSELLE SUPPLÉMENTAIRE

Sans couper la machine, ouvrez la porte tout d'abord légèrement pour éviter que l'eau n'éclabousse (Le voyant **DÉPART/Pause** commence à clignoter) **Attention : vapeur chaude.** Placer la vaisselle dans le lave-vaisselle. Appuyez sur la touche **DÉPART/Pause** et fermez la porte dans les 4 sec, le cycle reprendra à l'endroit où il a été interrompu.

INTERRUPTIONS ACCIDENTELLES

Si la porte est ouverte durant le cycle de lavage, ou s'il y a une panne de courant, le cycle s'interrompt. Fermez la porte et le cycle reprendra au moment où il a été interrompu **UNIQUEMENT SI VOUS APPUYEZ** sur la touche **DÉPART/Pause** et fermer la porte dans les 4 secondes.

AVIS ET CONSEILS

CONSEILS

Avant de charger les paniers, enlevez tous les résidus de nourriture sur la vaisselle et videz les verres. **Vous n'avez pas besoin de rincer la vaisselle avant de la placer dans le lave-vaisselle.**
Placez la vaisselle pour qu'elle tienne bien en place et ne risque pas de tomber; et placez les récipients avec les ouvertures vers le bas et les parties concaves/convexes de côté pour permettre à l'eau d'atteindre toutes les surfaces et couler librement.
Avertissement : Vérifiez que les couvercles, poignées et poêle à frire n'empêchent pas les bras d'aspersion de tourner librement. Placez les petits articles dans le panier à couvert. La vaisselle et les casseroles très sales devraient être placées sur le panier inférieur car les jets d'eau sont plus forts dans cette section et permet un meilleur rendement lors du lavage. Après avoir chargé l'appareil, assurez-vous que les bras d'aspersion peuvent bouger librement.

VAISSELLE QUI NE CONVIENT PAS

- Vaisselle et couverts en bois.
- Verres décoratifs délicats, produits artisanaux, et vaisselle antique. Les garnitures ne sont pas résistantes.
- Les pièces en matériel synthétique qui ne supportent pas les hautes températures.
- La vaisselle en cuivre ou en étain.
- La vaisselle tachée de cendre, de cire, de graisse lubrifiante, ou d'encre.

Les couleurs des garnitures de verre et des pièces d'aluminium/argent peuvent changer et ternir durant le cycle de lavage. Certains types de verre (p. ex. les objets en cristal) peuvent aussi devenir opaque après plusieurs cycles de lavage.

ASTUCES SUR L'ÉCONOMIE D'ÉNERGIE

- Lorsque le lave-vaisselle domestique est utilisé conformément aux instructions du fabricant, **le lavage de la vaisselle dans un lave-vaisselle consomme habituellement MOINS D'ÉNERGIE et d'eau que le lavage à la main.**
- Afin d'optimiser l'efficacité du lave-vaisselle, il est recommandé de **débuter le cycle de lavage une fois que le lave-vaisselle est totalement chargé.** Le chargement du lave-vaisselle domestique jusqu'à la capacité indiquée par le fabricant contribuera à économiser de l'énergie et de l'eau. Vous trouverez des informations sur le chargement correct de la vaisselle dans le chapitre CHARGEMENT DES PANIERS. En cas de chargement partiel, il est recommandé d'utiliser des options de lavage spécifiques si elles sont disponibles (Demi-charge / Zone Wash/ Multizone), en remplissant uniquement les paniers sélectionnés. Un chargement incorrect ou une surcharge du lave-vaisselle peut augmenter l'utilisation des ressources (telles que l'eau, l'énergie et le temps, et augmenter le niveau de bruit), en réduisant les performances de nettoyage et de séchage.
- Un prérinçage manuel des éléments de vaisselle provoque une augmentation de la consommation d'eau et d'énergie et n'est pas recommandé.

VERRES ET VAISSELLE ENDOMMAGÉS

- Seulement utiliser des verres ou de la porcelaine qui sont lavables au lave-vaisselle conformément aux recommandations du fabricant.
- Utilisez un détergent doux, adéquat pour la vaisselle.
- Retirez les verres et les couverts du lave-vaisselle aussitôt que le cycle de lavage est terminé.

HYGIÈNE

Pour éviter les odeurs et les dépôts qui pourraient s'accumuler dans le lave-vaisselle, **lancer le programme Autonettoyant** (sans vaisselle à l'intérieur) **au moins une fois par mois** (voir OPTIONS ET FONCTIONS).

RÉSISTANCE AU GEL

Si l'appareil est installé dans une pièce exposée au risque de gel, **vidangez-le complètement**. Lancer le cycle Autonettoyant pour vidanger le réservoir d'eau. Fermez la valve d'eau, retirez les tuyaux d'arrivée et de vidange, puis laissez l'eau s'écouler. **Assurez-vous que l'adoucisseur d'eau est plein de sel régénérant dissous dans le réservoir de sel**, pour protéger l'appareil des températures pouvant aller jusqu'à -20°C. Si l'appareil a été conservé dans des conditions de gel, il doit rester à une température ambiante de 5°C minimum pendant **au moins 24 heures** avant la première utilisation.

TABLEAU DES PROGRAMMES

Programme		Séchage	Natural-Dry*)	Options disponibles **)	Durée du programme de lavage (h:min)***)	Consommation d'eau (l/cycle)	Consommation d'énergie (kWh/cycle)	Temps restant après ouverture porte (h:min)
1 Eco	50°C	✓	✓	POWER CLEAN	4:50	9,5	0,54	2:00
2 Auto Mixte	55°C	✓	✓	MULTI ZONE POWER CLEAN	1:20 - 3:25	7,5 - 19,5	0,75 - 1,20	0:05
3 Intensif	65°C	✓	✓	MULTI ZONE POWER CLEAN	2:50	17,0	1,60	0:05
4 Lavage et séchage rapide	50°C	✓	✓	MULTI ZONE	1:25	11,5	1,10	0:05
5 Rapide 28'	45°C	×	✓	MULTI ZONE	0:28	9,0	0,50	0:00
6 Silencieux	50°C	✓	✓	MULTI ZONE	3:40	16,0	1,15	0:00
7 Prélavage	-	×	×	MULTI ZONE	0:12	4,5	0,01	×
8 Programme Téléchargé	Pour télécharger l'un des programmes listés ci-dessous, veuillez consulter la section *« FONCTION HOMEWHIZ ET COMMANDE À DISTANCE »*.							
Auto-Nettoyage (défaut)	65°C	×	×		0:50	8,0	0,85	×
Cristal	45°C	✓	✓	MULTI ZONE	1:40	12,0	1,20	0:05
Antibactérien	65°C	✓	×		1:50	12,0	1,30	×

Les données du programme Éco sont mesurées sous des conditions en laboratoire conformément à la norme européenne EN 60436:2020.
Note pour les laboratoires d'essai : pour toutes informations sur les conditions d'essai comparatif EN, s'adresser à: dw_test_support@europeanappliances.com.
Aucun prétraitement de la vaisselle n'est nécessaire avant l'un quelconque des programmes.
**) La porte est ouverte avant la fin du programme. Ceci permet d'améliorer l'efficacité du séchage.*
***) Les options ne peuvent pas toutes être utilisées en même temps.*
****) Les valeurs indiquées pour des programmes différents du programme Éco sont fournis à titre indicatif uniquement. Le temps réel peut varier selon des facteurs comme la température et la pression de l'eau, la température de la pièce, la quantité de détergent, la quantité et le type de vaisselle, l'équilibre de la charge, les options supplémentaires sélectionnées, et la calibration du capteur. La calibration du capteur peut augmenter la durée du programme jusqu'à 20 minutes.*

DESCRIPTION DES PROGRAMMES

Consignes pour la sélection du cycle de lavage.

1 ÉCO
Le programme Eco est adapté pour nettoyer la vaisselle normalement sale. Pour cette utilisation, c'est le programme qui a une consommation d'eau et d'énergie la plus optimale. Il est utilisé pour évaluer la conformité à la législation européenne en matière d'éco-conception.

2 AUTO MIXTE
Programme automatique pour les casseroles et la vaisselle normalement sales.

3 INTENSIF
Programme conseillé pour une vaisselle très sale, particulièrement adapté pour les poêles et les casseroles (ne pas utiliser avec la vaisselle délicate).

4 LAVAGE ET SÉCHAGE RAPIDE
Vaisselle sale. Cycle quotidien, assure un rendement de nettoyage optimal et des performances de séchage en moins de temps.

5 RAPIDE 28'
Programme à utiliser pour la demi-charge de vaisselle légèrement sale sans résidus alimentaires séchés. N'a pas de phase de séchage.

6 SILENCIEUX
Adéquat lorsque l'appareil fonctionne la nuit. Assure un nettoyage et des performances de séchage optimaux avec les plus faibles émissions de bruit.

7 PRÉLAVAGE
Utilisez ce programme pour rafraîchir la vaisselle qui sera lavée plus tard. N'utilisez pas de détergent avec ce programme.

8 PROGRAMME TÉLÉCHARGÉ

- **AUTONETTOYANT**
  (Programme par défaut, remplaçable via l'application).
  Programme à utiliser pour effectuer l'entretien du lave-vaisselle, à réaliser uniquement lorsque le lave-vaisselle est VIDE en utilisant des détergents spécifiques conçus pour l'entretien du lave-vaisselle.
- **CRISTAL**
  Programme pour la vaisselle délicate, plus sensible aux températures élevées, comme les verres et les tasses.
- **ANTIBACTÉRIEN**
  Vaisselle sale ou très sale, avec lavage antibactérien supplémentaire. Peut être utilisé pour effectuer l'entretien du lave-vaisselle.

Remarques :
Il convient de noter que le cycle *Rapid 28'* est destiné uniquement à la vaisselle légèrement sale.

OPTIONS ET FONCTIONS

Les OPTIONS peuvent être sélectionnées/désélectionnées, après avoir choisi le programme, directement en appuyant sur la touche correspondante (si disponibles - les témoins s'allument) *(voir le PANNEAU DE COMMANDE)***. Si une option n'est pas compatible avec le programme sélectionné** *(voir TABLEAU DES PROGRAMMES)***, un signal sonore retentit et l'option n'est pas activée. Une option peut changer le temps ou la consommation d'eau ou d'énergie du programme.**

MULTI ZONE **MULTIZONE -** S'il n'y a pas beaucoup de vaisselle à laver, la demi-charge peut être utilisée pour économiser de l'eau, de l'électricité, et du détergent.
Sélectionnez un programme et appuyez ensuite sur la touche MULTIZONE: le symbole du panier sélectionné s'affiche à l'écran. Par défaut, l'appareil lave la vaisselle sur tous les paniers.
Pour seulement laver la vaisselle sur un panier particulier, appuyez plusieurs fois sur cette touche :

s'affiche à l'écran (panier inférieur seulement)

s'affiche à l'écran (panier supérieur et compartiment à couverts si disponible sur ce modèle)

s'affiche à l'écran (l'option est ÉTEINTE et l'appareil lave la vaisselle sur tous les paniers).

Chargez seulement le panier supérieur ou inférieur, et réduisez la quantité de détergent en conséquence.
Si le panier supérieur est enlevé, appliquez le détergent directement dans la cuve au lieu du distributeur de détergent.

POWER CLEAN **POWERCLEAN -** Grâce aux jets haute pression supplémentaires, cette option fournit un lavage plus intensif et puissant dans le panier inférieur, dans la zone spécifique. Elle est recommandée pour le lavage des poêles et des casseroles (Voir la section de chargement PowerClean).

DÉPART DIFFÉRÉ - Le début du programme peut être différé entre **30** minutes et **24** heures.

1. Sélectionnez le programme et les options souhaités. Appuyez sur la touche DÉPART DIFFÉRÉ (plusieurs fois) pour retarder le début du programme. Réglable de 0:30 à 24 heures. Une fois que le réglage de 24 heures est atteint, appuyer encore une fois sur DÉPART DIFFÉRÉ pour désactiver la fonction DÉPART DIFFÉRÉ.
2. Appuyez sur le touche DÉPART/Pause et fermez la porte dans un délai de 4 sec.: la minuterie commence le compte à rebours.
3. Une fois le temps écoulé, le voyant s'éteint et le programme démarre automatiquement.

La fonction DÉPART DIFFÉRÉ ne peut pas être modifiée lorsque le programme est en cours.

NATURALDRY - C'est un système de séchage à convection qui ouvre automatiquement la porte pendant/après la phase de séchage pour assurer une performance de séchage exceptionnelle chaque jour. La porte s'ouvre à la température qui est sûre pour les meubles de votre cuisine. A titre de protection supplémentaire contre la vapeur, un adhésif anti-vapeur spécifiquement conçu est livré avec le lave-vaisselle.
Pour voir comment poser cet adhésif, *consulter le GUIDE D'INSTALLATION*.
Cette fonction est active par défaut, mais il est possible de la désactiver dans le « MENU DE RÉGLAGE ».

ÉCLAIRAGE AU SOL - Un voyant LED projeté sur le sol indique que le lave-vaisselle fonctionne. Le voyant s'éteint à la fin d'un cycle. Cette fonction est active par défaut, mais il est possible de la désactiver dans le «MENU DE RÉGLAGE».

PASTILLE - Ce réglage vous permet d'optimiser le rendement du programme selon le type de détergent utilisé. Si vous utilisez des pastilles de détergent combinées (contenant du liquide de rinçage, du sel et du détergent en une seule dose), gardez cette option activée. **Si vous utilisez du détergent en poudre ou liquide, désactivez cette option.** Cette fonction est désactivée par défaut, mais elle peut être activée dans le « MENU DE RÉGLAGE ».

FONCTION HOMEWHIZ ET COMMANDE À DISTANCE

⚠ **Lisez d'abord la section « Instructions de sécurité ».**

Vous pouvez surveiller votre lave-vaisselle et vérifier son état actuel à l'aide de votre appareil intelligent via la fonction HomeWhiz.
Vous pouvez effectuer de nombreuses opérations sur votre lave-vaisselle depuis votre appareil intelligent en utilisant l'application HomeWhiz. De plus, certaines fonctionnalités sont disponibles exclusivement via la fonction HomeWhiz.
Pour utiliser la fonction de connexion sans fil de votre appareil, vous devez télécharger l'application HomeWhiz depuis la boutique d'applications de votre appareil intelligent.
Assurez-vous que votre appareil intelligent dispose d'une connexion Internet active lorsque vous utilisez l'application.
Si vous utilisez l'application pour la première fois, complétez l'enregistrement du compte utilisateur en suivant les instructions à l'écran. Une fois l'enregistrement terminé, vous pouvez gérer tous les produits compatibles HomeWhiz de votre domicile via ce seul compte.
HomeWhiz fonctionne uniquement sur la bande de fréquence Wi-Fi 2,4 GHz.

PREMIÈRE CONFIGURATION DE CONNEXION HOMEWHIZ

1. **PRÉPAREZ VOTRE APPAREIL INTELLIGENT**
   Installez l'application HomeWhiz sur votre smartphone ou votre tablette.
   Vérifiez que votre appareil intelligent est connecté au même réseau Wi-Fi que celui utilisé par le lave-vaisselle.
2. **PRÉPAREZ LE LAVE-VAISSELLE**
   Assurez-vous que le lave-vaisselle est éteint.
   Maintenez simultanément les boutons **MARCHE/ARRÊT** et **COMMANDE À DISTANCE** enfoncés pendant 3 secondes.
   L'afficheur s'allume, une animation apparaît, la **Connexion Sans Fil** est automatiquement activée et l'icône **Connexion Sans Fil** commence à clignoter, indiquant que l'appareil est en mode d'appairage.
3. **CONNEXION VIA L'APPLICATION HOMEWHIZ**
   Ouvrez l'application HomeWhiz sur votre appareil intelligent. Sélectionnez « Ajouter un appareil ».
   Vous pouvez ajouter le lave-vaisselle en scannant le code-barres situé sur l'appareil ou en saisissant manuellement le numéro du produit (code numérique à 12 chiffres commençant par 86, indiqué sur la plaque signalétique du produit).
   Après avoir sélectionné l'appareil, suivez les instructions à l'écran. L'application vous guidera à travers les étapes restantes du processus d'installation.

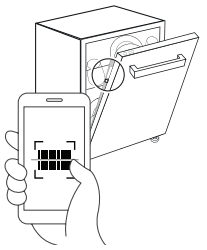

4. **RÉSULTAT DE LA CONNEXION**
   Connexion réussie : l'icône **Connexion Sans Fil** reste allumée en continu.
   Connexion échouée : l'icône **Connexion Sans Fil** s'éteint.
   Dans ce cas, le processus de connexion doit être relancé. Si le problème persiste, contactez un centre de service agréé.

ⓘ **Une fois l'installation terminée, votre appareil intelligent et le lave-vaisselle n'ont plus besoin d'être connectés au même réseau. Vous pouvez utiliser l'appareil tant que votre appareil intelligent dispose d'une connexion Internet active.**

Après avoir terminé la configuration, le mode Commande à distance est désactivé.

MODE COMMANDE À DISTANCE

1. **ACTIVATION DU MODE DE COMMANDE À DISTANCE**
   Le mode de commande à distance peut être activé manuellement en appuyant sur le bouton **COMMANDE À DISTANCE** de l'appareil.
   REMARQUE : Après avoir appuyé sur le bouton **COMMANDE À DISTANCE**, la porte de l'appareil doit être fermée dans les 4 secondes. Si la porte reste ouverte plus de 4 secondes, le mode de commande à distance est automatiquement désactivé.

2. MODE DE COMMANDE À DISTANCE – FONCTIONNEMENT À L'ÉTAT ACTIF

Lorsque le mode de commande à distance est actif, l'indicateur au-dessus du bouton **COMMANDE À DISTANCE** est allumé et l'icône **Connexion Sans Fil** reste allumée en continu.

REMARQUE : Si la porte est ouverte lorsque le mode **COMMANDE À DISTANCE** est actif, la fonction est désactivée et doit être réactivée.

L'appareil peut être commandé à la fois depuis le panneau de commande et depuis l'application HomeWhiz.

L'afficheur montre la visualisation correspondante du programme à distance

- Lorsqu'une option est sélectionnée dans l'application, l'indicateur LED correspondant sur le panneau s'allume.
- Lorsqu'un réglage est modifié dans l'application, la modification correspondante est affichée sur l'écran de l'appareil.
- Toute sélection de programme ou activation de fonction effectuée sur l'appareil est immédiatement synchronisée et reflétée dans l'interface de l'application.

3. DÉSACTIVATION AUTOMATIQUE DU MODE DE COMMANDE À DISTANCE

Le mode de commande à distance se désactive automatiquement dans les situations suivantes :

- La porte est ouverte (y compris l'ouverture automatique de la porte par le système NaturalDry)
- Le bouton de commande à distance est actionné
- Une coupure de courant se produit
- La connexion sans fil est désactivée
- L'appareil est éteint à l'aide du bouton Marche/Arrêt. L'appui sur Marche/Arrêt dans l'application ne désactive pas le mode de commande à distance.

4. DÉSACTIVATION DE LA COMMANDE À DISTANCE

Pour désactiver la commande à distance, appuyez sur le bouton **COMMANDE À DISTANCE** de l'appareil.

Si la fonction de commande à distance est désactivée, toutes les opérations doivent être effectuées directement sur l'appareil et l'application HomeWhiz peut uniquement être utilisée pour surveiller l'état.

La perte de la connexion Wi-Fi n'a aucun impact sur un cycle en cours.

En cas de perte de la connexion Wi-Fi, l'icône de **Connexion Sans Fil** sur l'afficheur commence à clignoter et continue de clignoter jusqu'au rétablissement de la connexion.

RÉINITIALISATION DE LA CONNEXION HOMEWHIZ

Cette fonction supprime uniquement les données de connexion HomeWhiz stockées dans l'appareil (telles que les identifiants Wi-Fi et les informations d'appairage). Elle ne réinitialise aucun autre réglage du lave-vaisselle.

Pour supprimer les paramètres de connexion HomeWhiz enregistrés, ouvrez la porte du lave-vaisselle et allumez l'appareil. Maintenez les boutons **COMMANDE À DISTANCE** et **DÉPART/Pause** enfoncés simultanément pendant 3 secondes. Un compte à rebours (3–2–1) apparaît. Une fois le compte à rebours terminé, tous les réglages de connexion HomeWhiz sont supprimés et l'appareil revient à l'état précédant la première installation HomeWhiz.

UTILISATION DU LAVE-VAISSELLE SUR PLUSIEURS APPAREILS

Vous pouvez utiliser votre lave-vaisselle avec plusieurs appareils intelligents. Installez l'application HomeWhiz sur l'autre appareil intelligent. Lorsque vous ouvrez l'application, connectez-vous avec votre compte utilisateur.

Si vous vous connectez avec le même compte déjà utilisé pour ajouter vos produits, vous pouvez utiliser votre lave-vaisselle immédiatement après la connexion.

UTILISATION DU LAVE-VAISSELLE AVEC UN COMPTE SUPPLÉMENTAIRE

Le propriétaire de l'appareil peut fournir à un autre utilisateur HomeWhiz un accès au lave-vaisselle en envoyant une invitation à rejoindre le foyer.

Dans l'application HomeWhiz, ouvrez le menu (≡) et accédez aux paramètres du foyer. Ajoutez un nouvel utilisateur en saisissant son adresse e-mail et en envoyant une invitation. Le nouvel utilisateur recevra l'invitation par e-mail et devra l'accepter.

Une fois l'invitation acceptée, le nouvel utilisateur aura accès à tous les appareils associés au même foyer.

DÉPANNAGE HOMEWHIZ

Si vous rencontrez des problèmes de fonctionnement ou de connexion, suivez les étapes ci-dessous dans l'ordre.

Si le problème persiste après une étape, passez à la suivante.

1. Vérifiez si votre appareil intelligent est connecté à Internet.
2. Fermez puis rouvrez l'application HomeWhiz sur votre appareil intelligent.
3. Redémarrez votre appareil intelligent.
4. Vérifiez l'état de la connexion sans fil du lave-vaisselle.
5. Si la connexion ne peut toujours pas être établie, répétez le processus d'installation initial sur l'appareil.
6. Si le problème persiste : consultez la liste des solutions dans la section Aide/Dépannage de l'application HomeWhiz, visitez les ressources d'assistance sur le site HomeWhiz ou contactez un centre de service agréé.

PROGRAMME TÉLÉCHARGEABLE

Le lave-vaisselle inclut un programme téléchargeable par défaut, placé en dernier dans la liste des programmes. Ce programme peut être remplacé par une option téléchargeable via l'application HomeWhiz. Les informations concernant le programme téléchargeable par défaut et les programmes téléchargeables pris en charge par votre modèle figurent dans le *« TABLEAU DES PROGRAMMES »* et la *« DESCRIPTION DES PROGRAMMES »*.

1. MODIFICATION DU PROGRAMME TÉLÉCHARGEABLE

Pour mettre à jour le cycle de téléchargement, assurez-vous que votre produit est connecté à l'application HomeWhiz et que la fonction **COMMANDE À DISTANCE** est activée.

Ouvrez l'application HomeWhiz, sélectionnez votre produit et appuyez sur les trois points (coin supérieur droit) pour accéder aux Paramètres. Accédez aux Paramètres des programmes téléchargés, sélectionnez le programme souhaité et appuyez sur Télécharger le programme.

2. APRÈS L'APPAIRAGE ET LE TÉLÉCHARGEMENT D'UN PROGRAMME

Une fois un programme téléchargé via l'application HomeWhiz :

Le programme téléchargé apparaît en dernière position dans la liste de sélection des programmes du lave-vaisselle.

Le programme téléchargé reste disponible dans la liste des programmes même lorsque la fonction Commande à distance est désactivée.

Il peut être sélectionné et utilisé comme n'importe quel autre programme.

3. REMPLACEMENT DU PROGRAMME TÉLÉCHARGÉ

Si vous téléchargez un autre programme : le nouveau remplace le précédent dans la liste des programmes du lave-vaisselle.

Un seul programme téléchargeable peut être stocké à la fois (le dernier téléchargé).

Le nombre de programmes disponibles peut varier selon le modèle de lave-vaisselle.

MISE À JOUR DU LOGICIEL

Lorsque l'appareil est en mode veille et déjà configuré pour la connexion Wi-Fi, il peut automatiquement mettre à jour son logiciel lorsqu'une nouvelle version est disponible.

Pendant la mise à jour, l'affichage indique le pourcentage de progression. Toute interaction avec le panneau de commande est impossible jusqu'à la fin de la mise à jour.

Remarque : Assurez-vous que l'appareil reste connecté à son alimentation électrique pendant toute la durée de la mise à jour.

CHARGEMENT DES PANIERS

CAPACITÉ : **14** couverts standards

COMPARTIMENT À COUVERT

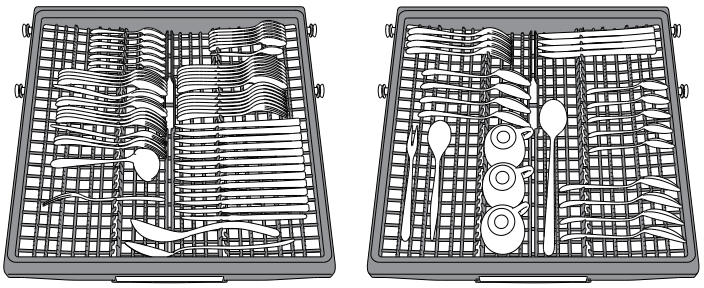

Le troisième panier a été conçu pour contenir les couverts. Placez les couverts comme illustré sur le dessin ci-contre. Séparer les couverts facilite le rangement après le cycle de lavage et améliore les programmes de lavage et de séchage.

Les couteaux et autres ustensiles avec des bords tranchants doivent être placés dans le panier à couverts avec la pointe vers le bas.

La géométrie du panier permet de placer des petits articles comme les tasses à cafés dans l'espace au centre.

PANIER SUPÉRIEUR

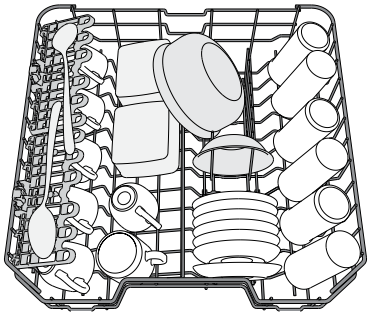

Chargez la vaisselle délicate et légère : verres, tasses, petits saladiers.

(exemple de chargement du panier supérieur)

AJUSTER LA HAUTEUR DU PANIER SUPÉRIEUR

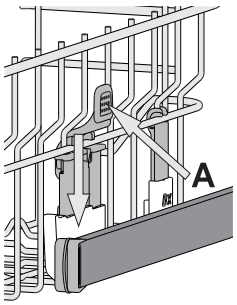

Vous pouvez ajuster la hauteur du panier supérieur : position élevée pour placer la vaisselle encombrante sur le panier inférieur et éviter les chocs avec le panier supérieur ; en créant plus d'espace en hauteur.

Le panier supérieur comprend un **dispositif de réglage de la hauteur** (voir figure). Sans appuyer sur les leviers, soulevez simplement le panier supérieur en le tenant par les côtés jusqu'à ce qu'il soit stable en position élevée. Pour abaisser le panier, appuyez sur les leviers **A** sur les côtés du panier et déplacez-le vers le bas.

Nous vous conseillons fortement de ne pas ajuster la hauteur du panier lorsqu'il est chargé. Ne JAMAIS soulever ou abaisser un seul côté du panier.

VOLETS PLIABLES AVEC POSITIONS AJUSTABLES

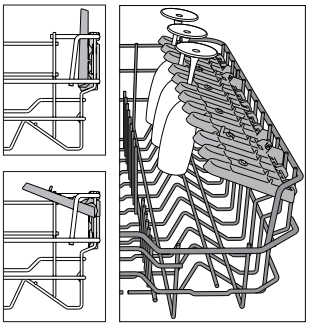

Les volets pliables latéraux peuvent être pliés ou dépliés afin d'optimiser la disposition de la vaisselle à l'intérieur du panier. Les verres de vin peuvent être placés de façon sécuritaire dans les volets pliables en insérant le pied de chaque verre dans la fente correspondante. Selon le modèle :

- pour déplier les volets, il est nécessaire de les coulisser vers le haut et de les tourner ou de les libérer des fixations et de les tirer vers le bas.
- pour replier les volets, il est nécessaire de les tourner et de les faire coulisser vers le bas ou de les tirer vers le haut et de les accrocher aux fixations.

(Le nombre de volets pliables dépend du modèle.)

PANIER INFÉRIEUR

Pour les poêles, les couvercles, les plats, les saladiers, les couverts, etc. Les grands plats et les grands couvercles devraient être placés sur le côté pour éviter qu'ils n'entravent le fonctionnement des bras d'aspersion.

Le panier inférieur comprend des supports rabattables qui peuvent être placés en position verticale pour charger des assiettes, ou en position horizontale (bas) pour faciliter le chargement des casseroles et des saladiers.

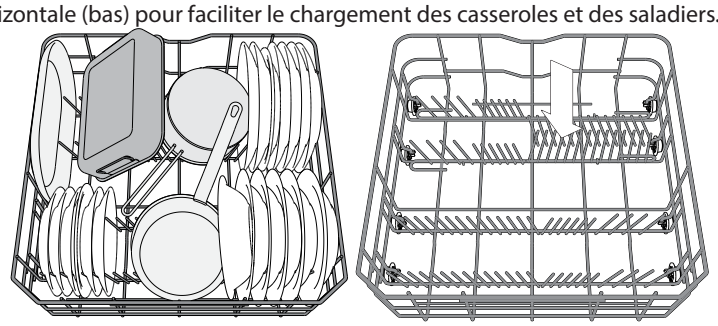

(exemple de chargement du panier inférieur)

POWERCLEAN SUR LE PANIER INFÉRIEUR

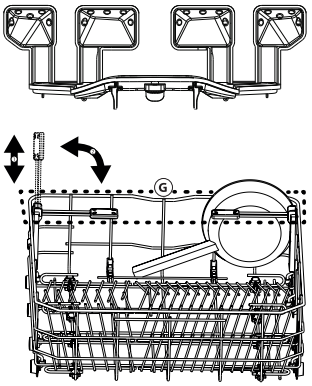

PowerClean utilise des jets d'eau spéciaux, situés à l'arrière de la cavité, pour laver les articles très sales avec une intensité plus élevée. Le panier inférieur comprend une zone d'espace, un support spécial qui se trouve à l'arrière du panier, qui peut être utilisé pour supporter les poêles à frire et les moules dans une position verticale, prenant ainsi moins de place.

Placer les poêles et les casseroles face aux jets PowerClean situés à l'arrière de la cuve et activez **PowerClean** sur le bandeau.

Comment utiliser PowerClean.

1. Réglez la zone PowerClean (G) en rabattant les supports pour assiettes arrières pour charger des casseroles.
2. Chargez les grands plats et les casseroles en les inclinant à la verticale dans la zone PowerClean. Les casseroles doivent être inclinées dans la direction des jets d'eau haute pression.

NETTOYAGE ET ENTRETIEN

ATTENTION: Toujours débrancher l'appareil pour le nettoyer et effectuer de l'entretien. N'utilisez pas de liquides inflammables pour nettoyer l'appareil.



NETTOYER LE LAVE-VAISSELLE

Les marques sur les côtés de l'appareil peuvent être enlevées en utilisant un linge humide, de l'eau, et un peu de vinaigre.

Les surfaces externes de l'appareil et le panneau de contrôle peuvent être nettoyés en utilisant un linge non abrasif humide. N'utilisez pas de solvants ou de produits abrasifs.

PRÉVENIR LES MAUVAISES ODEURS

Gardez toujours la porte de l'appareil entrouverte pour éviter que la moisissure ne se forme et ne s'accumule à l'intérieur de l'appareil.

Nettoyez régulièrement les joints autour de la porte et des distributeurs de détergent en utilisant une éponge humide. Ainsi, les résidus de nourriture ne s'accumuleront pas dans les joints (principale cause de la formation de mauvaises odeurs).

VÉRIFIER LE TUYAU D'ALIMENTATION D'EAU

Vérifiez régulièrement le tuyau d'arrivée pour déceler de la friabilité et des fissures. S'il est endommagé, remplacez-le avec un nouveau tuyau disponible auprès de notre Service Après-vente ou votre détaillant spécialisé. Selon le type de tuyau :

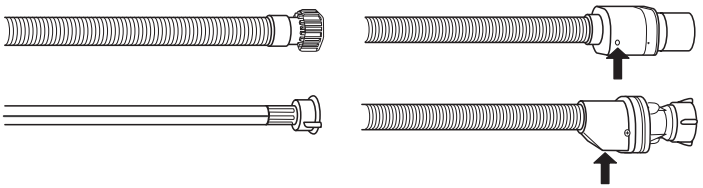

Si le tuyau d'arrivée a un revêtement transparent, vérifiez si la couleur est plus prononcée à certains endroits. Si c'est le cas, il pourrait y avoir une fuite et il doit être remplacé. Pour les tuyaux d'arrêt d'eau : vérifiez la petite fenêtre d'inspection de la soupape de sécurité (voir la flèche). Si elle est rouge, la fonction d'arrêt d'eau a été déclenchée et le tuyau doit être remplacé avec un nouveau. Pour dévisser ce tuyau, appuyez le bouton déclencheur tout en dévissant le tuyau.

NETTOYER LE TUYAU D'ARRIVÉE D'EAU

Si les tuyaux d'eau sont neufs ou s'ils n'ont pas été utilisés depuis longtemps, laissez l'eau couler pour vous assurer qu'il n'y a pas d'impureté ou de saleté avant de les brancher. Si vous n'effectuez pas cette opération, l'arrivée d'eau pourrait se boucher et endommager le lave-vaisselle.

NETTOYER L'ENSEMBLE FILTRE

Nettoyez régulièrement l'ensemble filtre pour éviter qu'il ne se bouche et pour permettre aux eaux usées de bien s'éliminer.

L'utilisation du lave-vaisselle avec des filtres obstrués ou des corps étrangers à l'intérieur du système de filtration ou des bras de lavage peut provoquer un dysfonctionnement du lave-vaisselle en réduisant l'efficacité de lavage, en augmentant le bruit de fonctionnement et la consommation d'électricité

L'ensemble filtre comprend trois filtres qui séparent les résidus de nourriture de l'eau de lavage pour ensuite faire circuler l'eau.

N'utilisez pas le lave-vaisselle sans les filtres ou si un filtre est mal ajusté.

Au moins une fois par mois ou tous les 30 cycles, vérifiez l'assemblage du filtre et si nécessaire, nettoyez-le minutieusement sous l'eau courante, en utilisant une brosse non-métallique et en suivant les instructions ci-dessous :

1. Tournez le filtre cylindrique **A** dans le sens antihoraire et retirez-le *(Fig. 1)*.
2. Enlevez le panier du filtre **B** en appliquant une légère pression sur les volets latéraux *(Fig. 2)*.
3. Retirez la plaque du filtre en acier inoxydable **C** *(Fig. 3)*.
4. Si vous trouvez des objets étrangers (comme du verre brisé, de la porcelaine, des os, des pépins de fruits, etc), enlevez-les minutieusement.
5. Inspecter la cavité et enlever les résidus de nourriture. **NE JAMAIS ENLEVER** la protection de la pompe du cycle de lavage (détails en couleur noir) *(Fig 4)*.

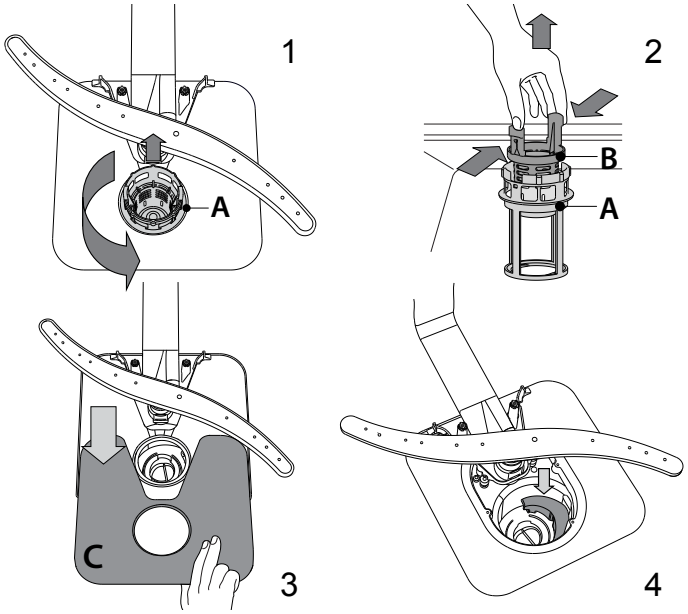

Après avoir nettoyé les filtres, assemblez de nouveau l'ensemble filtre et remettez-le en place correctement; c'est très important pour que le lave-vaisselle garde son efficacité.

NETTOYER LES BRAS D'ASPERSION

À l'occasion, des résidus de nourriture s'incrustent dans les bras d'aspersion et bloquent les trous utilisés pour asperger de l'eau. Il est donc conseillé de vérifier les bras de temps en temps et de les nettoyer avec une petite brosse non métallique.

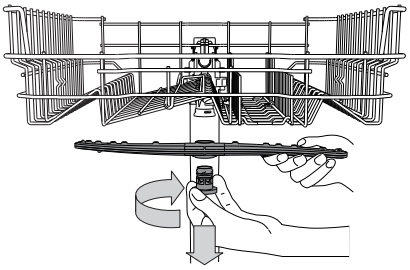

Pour enlever le bras d'aspersion supérieur, tournez l'anneau de verrouillage en plastique dans le sens horaire. Le bras d'aspersion supérieur doit être replacé de façon que le côté avec le plus grand nombre de trous est placé vers le haut.

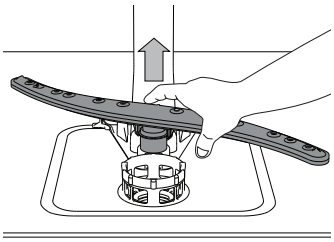

Le bras d'aspersion inférieur peut être enlevé en le tirant vers le haut.

DÉPANNAGE

Si votre lave-vaisselle ne fonctionne pas correctement, vérifiez si le problème peut être résolu en suivant la liste ci-après. Pour d'autres erreurs ou problèmes, contactez le Service après-vente agréé dont les coordonnées peuvent être trouvées dans le livret de garantie. Les pièces de rechange seront disponibles pour une période allant jusqu'à 7 ou jusqu'à 10 ans, selon les exigences spécifiques du règlement.

PROBLÈMES	CAUSES POSSIBLES	SOLUTIONS
L'indicateur de sel est allumé	Le réservoir de sel est vide.	Remplissez le réservoir de sel régénérant (*voir REMPLIR LE RÉSERVOIR DE SEL*). Réglez la dureté de l'eau (*voir TABLEAU DE DURETÉ DE L'EAU)*.
Le voyant de niveau de sel clignote	Le réservoir de sel est vide.	Remplissez le réservoir avec du sel dès que possible. L'utilisation de l'appareil sans sel peut provoquer des dommages à ses composants internes.
Le voyant de liquide de rinçage est allumé ou clignote	Le distributeur de liquide de rinçage est vide. (Après le remplissage, il est possible que le voyant du liquide rinçage reste allumé pendant un certain temps).	Remplissez le distributeur avec du liquide de rinçage *(voir REMPLIR LE DISTRIBUTEUR DE LIQUIDE DE RINÇAGE)*.
Le lave-vaisselle ou les commandes ne fonctionnent pas.	L'appareil n'est pas bien branché.	Insérez la fiche dans la prise de courant.
	Panne de courant.	Pour des raisons de sécurité, le lave-vaisselle ne redémarrera pas automatiquement lors du rétablissement du courant. Ouvrez la porte du lave-vaisselle, appuyez sur le touche DÉPART/Pause, et fermez la porte dans les 4 secondes.
	La porte du lave-vaisselle n'est pas fermée. Le dispositif *NaturalDry* n'est pas rétracté.	Poussez vigoureusement la porte pour entendre le « clic ».
	Un cycle est interrompu en cas d'ouverture de la porte pendant plus de 4 secondes.	Appuyez sur DÉPART/Pause et fermez la porte dans les 4 secondes.
	Le panneau de commande ne répond pas ou le message **F6 E1** est affiché.	Éteignez l'appareil en appuyant sur la touche MARCHE-ARRÊT/ Réinitialisation, rallumez-le environ une minute après, et redémarrez le programme. Si le problème persiste, débranchez l'appareil pendant 1 minute, puis rebranchez-le.
Le lave-vaisselle ne se vidange pas. L'afficheur indique: **F7 E3** ou **F9 E1**	Le filtre est bouché par des résidus de nourriture ou du calcaire.	Nettoyez le filtre et détartrez l'appareil *(voir NETTOYER L'ENSEMBLE FILTRE et INSTRUCTION POUR LE DÉTARTRAGE)*.
	Le tuyau de vidange est plié.	Vérifiez le tuyau de vidange *(voir INSTRUCTIONS D'INSTALLATION)*.
	Le conduit de vidange de l'évier est bouché.	Nettoyez le conduit de vidange de l'évier.
Le lave-vaisselle fait beaucoup de bruit.	La vaisselle s'entrechoque.	Replacez la vaisselle correctement *(voir CHARGEMENT DES PANIERS)*.
	Une quantité de mousse excessive est présente.	Le détergent a été mal mesuré ou il n'est pas adéquat pour les lave-vaisselle*(voir REMPLISSAGE DU DISTRIBUTEUR DE DÉTERGENT)*. Relancez le cycle en cours en éteignant le lave-vaisselle, puis en le rallumant, sélectionnez un nouveau programme, appuyez sur MARCHE-ARRÊT et fermez la porte dans les 4 secondes. Merci de ne pas ajouter de détergent.
	La vaisselle n'a pas été bien rangée.	Replacez la vaisselle correctement *(voir CHARGEMENT DES PANIERS)*.
	Le filtre est bouché par des résidus de nourriture ou du calcaire.	Nettoyez l'ensemble de filtre *(voir NETTOYAGE ET ENTRETIEN)*.
La vaisselle n'est pas propre.	La vaisselle n'a pas été bien rangée.	Replacez la vaisselle correctement *(voir CHARGEMENT DES PANIERS)*.
	Les bras d'aspersion ne tournent pas librement, ils sont gênés par la vaisselle.	Replacez la vaisselle correctement *(voir CHARGEMENT DES PANIERS)*. Vérifiez que le panier supérieur est dans la position correcte et ajuster (lever) si nécessaire.
	Le cycle de lavage n'est pas assez intensif.	Sélectionnez le cycle de lavage approprié *(voir TABLEAU DES PROGRAMMES)*.
	Une quantité de mousse excessive est présente.	Le détergent a été mal mesuré ou il n'est pas adéquat pour les lave-vaisselle *(voir REMPLIR LE DISTRIBUTEUR DE DÉTERGENT)*.
	Le bouchon du compartiment de liquide de rinçage n'est pas bien fermé.	Assurez-vous que le bouchon du distributeur de liquide de rinçage est fermé.
	Le filtre est bouché par des résidus de nourriture ou du calcaire.	Nettoyez le filtre et détartrez l'appareil *(voir NETTOYER L'ENSEMBLE FILTRE)*.
	Le réservoir de sel est vide.	Remplir le réservoir de sel *(voir REMPLIR LE RÉSERVOIR DE SEL)*.
L'eau n'arrive pas au lave-vaisselle. L'afficheur indique : **H2O** et est allumé ; une alarme sonore retentit.	L'alimentation d'eau est vide ou le robinet est fermé.	Assurez-vous qu'il y a de l'eau dans le circuit d'alimentation ou que le robinet est ouvert.
	Le tuyau d'arrivée d'eau est plié.	Vérifiez le tuyau d'entrée *(voir INSTALLATION)*. Ouvrez la porte du lave-vaisselle, appuyez sur le touche DÉPART/Pause, et fermez la porte dans les 4 secondes.
	Le tamis dans le tuyau d'arrivée d'eau est obstrué; vous devez le nettoyer.	Vérifiez et nettoyez le tamis dans le tuyau d'entrée d'eau. Ouvrez la porte du lave-vaisselle, appuyez sur le touche DÉPART/Pause, et fermez la porte dans les 4 secondes.

Le lave-vaisselle termine son cycle prématurément. L'afficheur indique : **F8 E3.**	Le bouchon du compartiment de liquide de rinçage n'est pas bien fermé.	Nettoyez le filtre et détartrez l'appareil *(voir NETTOYER L'ENSEMBLE FILTRE et INSTRUCTION POUR LE DÉTARTRAGE)*.
	Le tuyau de vidange est positionné trop bas ou se vide dans le système d'évacuation domestique.	Vérifiez que le tuyau de vidange n'est pas trop engagé dans la canalisation murale du réseau d'évacuation des eaux usées (voir INSTALLATION). En cas d'un branchement du tuyau de vidange sur le syphon d'un évier de cuisine, il faut installer un dispositif anti retour pour éviter le risque de siphonnage du lave-vaisselle.
	Une quantité de mousse excessive est présente.	Le détergent a été mal mesuré ou il n'est pas adéquat pour les lave-vaisselle *(voir REMPLIR LE DISTRIBUTEUR DE DÉTERGENT)*.
	De l'air est présent dans l'alimentation en eau.	Vérifiez si l'alimentation en eau présente des fuites ou d'autres problèmes laissant entrer de l'air.
La vaisselle n'est pas bien séchée.	Il n'y a pas de liquide de rinçage ou le dosage est trop faible.	Assurez-vous que le distributeur de liquide de rinçage est rempli *(voir REMPLIR LE DISTRIBUTEUR DE LIQUIDE DE RINÇAGE)*. Les tablettes multifonctions ne donnent pas un résultat de séchage aussi bon que l'utilisation effective de liquide de rinçage.
	La vaisselle a été chargée après l'ouverture automatique de la porte mais avant la fin du cycle effectif.	Assurez-vous que le cycle a pris fin avant de commencer à décharger la vaisselle *(voir UTILISATION QUOTIDIENNE)*. Pour des résultats de séchage encore meilleurs, il est recommandé de laisser la vaisselle à l'intérieur du lave-vaisselle avec la porte ouverte pendant 15 minutes supplémentaires après la fin du cycle.
	La vaisselle est positionnée trop à plat.	Si vous constatez des flaques d'eau dans les cavités des tasses, mugs ou bols, essayez de charger la vaisselle (en particulier dans le panier supérieur) de manière plus inclinée pour permettre à l'eau de s'égoutter davantage avant que le séchage ne débute.
	Le cycle sélectionné n'a pas de phase de séchage.	Vérifiez sur le *TABLEAU DE PROGRAMMES* si le programme sélectionné est équipé dans la phase de séchage. Un cycle sans phase de séchage ne peut pas donner une efficacité de séchage souhaitée, il est donc recommandé de changer la sélection de cycle pour celle qui présente une phase de séchage.
	La vaisselle est anti-adhérente ou en plastique.	Il est normal qu'il reste quelques gouttes d'eau sur ce type de matériau.
La vaisselle et les verres ont des traces bleues ou des teintes bleutées.	Le dosage du liquide de rinçage est excessif.	Ajuster le dosage à une valeur inférieure.
Des traces de calcaire ou un film blanc sont présentes sur la vaisselle et les verres.	Le réservoir à sel est vide.	Remplissez le réservoir avec du sel dès que possible. L'utilisation de l'appareil sans sel peut provoquer des dommages à ses composants internes.
	Le réglage de la dureté de l'eau est trop bas.	Augmenter le réglage *(voir TABLEAU DURETÉ DE L'EAU)*.
	Le bouchon du réservoir de sel n'est pas bien fermé.	Vérifiez et fermez le bouchon du réservoir de sel.
	Le réservoir de liquide de rinçage est vide ou le dosage de liquide de rinçage est insuffisant.	Remplissez le distributeur avec du liquide de rinçage et vérifiez le réglage du dosage (pour plus d'informations - *voir REMPLIR LE DISTRIBUTEUR DE LIQUIDE DE RINÇAGE*).
Le lave-vaisselle affiche **F8 E5**	La vanne est bloquée ou défectueuse.	Fermez le robinet d'eau, si possible. Ne coupez pas l'alimentation électrique. Appelez la maintenance.
La fuite de détergent.	Dépend du détergent liquide utilisé et peut être accentuée en cas d'activation de l'option de retardement.	Les petites fuites n'entraînent pas de dysfonctionnement de la machine et peuvent être évitées en changeant de type de détergent liquide ou en utilisant des tablettes.

Vous trouverez les documents normatifs, la documentation standard, le classement des pièces de rechange et des informations supplémentaires sur les produits:

- En utilisant le QR code sur votre produit.
- En visitant notre site web **docs.whirlpool.eu/docs** et **parts-selfservice.europeanappliances.com**
- Vous pouvez également **contacter notre Service après-vente** (voir numéro de téléphone dans le livret de garantie). Lorsque vous contactez notre Service après-vente, veuillez indiquer les codes figurant sur la plaque signalétique de l'appareil.

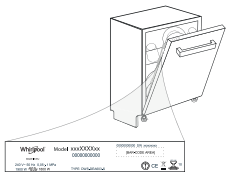

Les informations relatives au modèle peuvent être trouvées en utilisant le QR-Code figurant sur l'étiquette énergétique. L'étiquette comprend également l'identifiant du modèle qui peut être utilisé pour consulter le portail du registre sur le site https://eprel.ec.europa.eu.

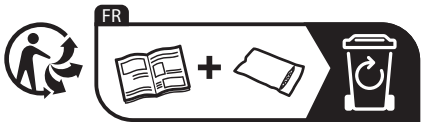

®/TM/ © 2026 Whirlpool. Produit sous licence

KÖSZÖNJÜK, HOGY A WHIRLPOOL TERMÉKÉT VÁLASZTOTTA!
Teljes körű támogatásért kérjük, regisztrálja termékét honlapunkon: **www.whirlpool.eu/register**

A készülék használata előtt olvassa el figyelmesen a Biztonsági és telepítési útmutatót.
A beszerelést követően ne felejtse el eltávolítani a mosogatógépből a szállításhoz használt védőelemeket.

A RÉSZLETESEBB INFORMÁCIÓKÉRT KÉRJÜK, SZKENNELJE BE A KÉSZÜLÉKÉN TALÁLHATÓ QR KÓDOT

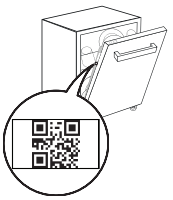

A mosogatógép kezelőlapja a BE/KI gomb megnyomására aktiválódik.
Az energiatakarékosság érdekében a kezelőlap 10 perc elteltével automatikusan kikapcsol, ha semmilyen programot nem indítottak el.

A TERMÉK BEMUTATÁSA

KÉSZÜLÉK

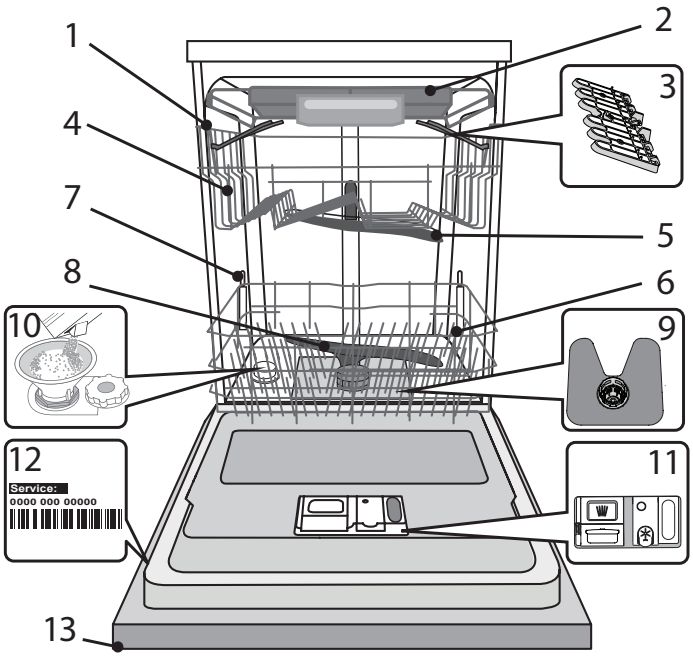

1. Felső kosár
2. Evőeszköztartó
3. Lehajtható polcok (a szám a modelltől függ)
4. Felső kosár magasságbeállítója
5. Felső permetezőkar
6. Alsó kosár
7. PowerClean támogatás
8. Alsó permetezőkar
9. Szűrőegység
10. Sótartály
11. Mosogatószer- és öblítőszer-adagoló
12. Adattábla
13. Kezelőpanel

KEZELŐPANEL

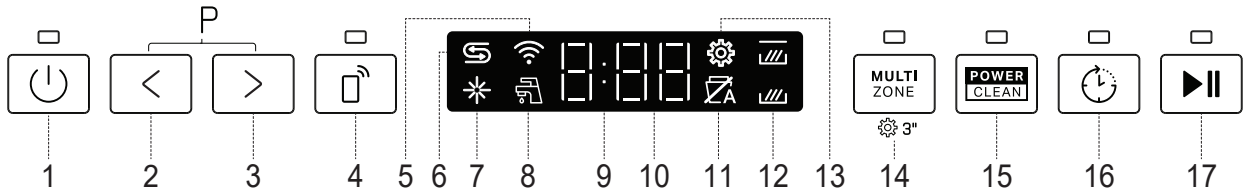

1. **BE-KI/Újraindítás** gomb és jelzőfény
2. **ELŐZŐ program** gomb
3. **KÖVETKEZŐ program** gomb
4. **Távvezérlés** gomb és jelzőfény
5. Vezeték **Nélküli Hálózati Kapcsolat** jelzőfény
6. **Sótartály** üres jelzőfény
7. **Öblítőszertartály** üres jelzőfény
8. **Zárt vízcsap – Riasztás** jelzőfény (villog, ha nincs befolyó víz, vagy a vízcsap el van zárva)
9. **Kijelző**
10. **Programszám** és **hátralevő idő** jelzőfény
11. **NaturalDry** jelzőfény (világít, amikor a funkció inaktív vagy az adott programban nem elérhető)
12. **Multizone** jelzőfénye (bekapcsolt állapotban világít)
13. **Beállítások** jelzőfénye (világít, amikor a készülék a beállítási menüben van)
14. **Multizone opciógomb** és jelzőfény **/ Beállítások -** 3 másodperces lenyomás
15. **PowerClean opciógomb** és jelzőfény
16. **Késleltetés opciógomb** és jelzőfény
17. **INDÍTÁS/Szünet gomb** és jelzőfény

ELSŐ HASZNÁLAT

TANÁCSOK AZ ELSŐ HASZNÁLATHOZ

Az üzembe helyezés után távolítsa el az ütközőket a kosarakról és a rugalmas rögzítőelemeket a felső kosárról.

BEÁLLÍTÁSOK MENÜ

1. Kapcsolja be a készüléket a **BE-KI** ⏻ gombbal.
2. Tartsa lenyomva a **Beállítások** ⚙ (Multizone MULTI ZONE) gombot 3 másodpercig, amíg hangjelzést nem hall, és a kijelzőn megjelenik a „**SEt**" üzenet.
3. Egy másodperc múlva megjelenik az első rendelkezésre álló beállítás („n□" betű).
4. Nyomja meg a **ELŐZŐ**<**/KÖVETKEZŐ**> gombot a rendelkezésre álló beállítások (lásd a lenti táblázatot) listájának végiggörgetéséhez, majd nyomja meg a **INDÍTÁS/Szünet** ▶‖ gombot a kiválasztott beállítás értékének megtekintéséhez és módosításához.
5. Nyomja meg a **ELŐZŐ**<**/KÖVETKEZŐ**> gombot az érték módosításához, majd nyomja meg a **INDÍTÁS/Szünet** ▶‖ gombot az új érték mentéséhez vagy a főmenübe történő visszatéréshez.
6. További beállítások módosításához ismételje meg a 4. és az 5. lépést.
7. Nyomja meg az **BE-KI** ⏻ gombot, vagy várjon 30 másodpercet a menüből történő kilépéshez.

BETŰ	BEÁLLÍTÁSOK	ÉRTÉKEK (Alapértelmezett – **félkövér**) *
n□	**Ciklusszámláló -** A mosogatógép által végrehajtott mosogatási ciklusok száma.	Pl. 25 ciklus: 25; Pl. 13.947 ciklus: 13_947 (3 görgetés)
c	**Vezeték Nélküli Kapcsolat** **Megjegyzés**: A Vezeték Nélküli Kapcsolat első alkalommal történő aktiválásához el kell lépni a HomeWhiz kapcsolat konfigurációjához. *(lásd: „ALKALMAZÁS — HOMEWIZ és TÁVIRÁNYÍTÁSI FUNKCIÓ")* „1" = Be, „0" = Ki	1 | **0**
h	**Vízkeménység szintje** *(lásd „A VÍZKEMÉNYSÉG BEÁLLÍTÁSA" és a „VÍZKEMÉNYSÉGI TÁBLÁZAT")*	1 | 2 | **3** | 4 | 5
rn	**Öblítő szintje** *(lásd: „A VÍZKEMÉNYSÉG BEÁLLÍTÁSA")*	0 | 1 | 2 | 3 | 4 | **5**
d	**NaturalDry** *(lásd: „OPCIÓK ÉS FUNKCIÓK")* „1" = Be, „0" = Ki	**1** | 0
L	**Padlóra Vetített Fény** *(lásd: „OPCIÓK ÉS FUNKCIÓK")* „1" = Be, „0" = Ki	**1** | 0
S	**Hang** „1" = Be, „0" = Ki	**1** | 0
td	**Tabletta (Tab)** *(lásd: „OPCIÓK ÉS FUNKCIÓK")* „1" = Be, „0" = Ki	1 | **0**
r	**Gyári beállítások -** Nyomja meg a INDÍTÁS/Szünet gombot a Beállítások menüben található beállítások értékének gyári alapértékre történő visszaállításához.	-

*) Az alapértelmezett érték nem vonatkozik a ciklusszámlálóra.

n□ **CIKLUSSZÁMLÁLÓ -** Ez a funkció a mosogatógép által végrehajtott ciklusok számát mutatja.

0 és 999 közötti ciklusok száma esetén egy fix szám jelenik meg.

25 Példa 25 ciklusra.

Ha a ciklusszám nagyobb, mint 1000, a kijelzőn a szám görgetése történik. Az „_" jelentése „.", mint például: 1.000 = 1_000, 13.947= 13_947 (a számnál 3 görgetés).


Példa 13.947 ciklusra:

A ciklus megjelenítését követően a kijelzőn az „n□" látható.

MEGJEGYZÉS: A mosogatógép már körülbelül 30 mosási ciklust hajthatott végre. Ennek oka a gyártás során elvégzett kiterjesztett minőségi folyamat. Ez garantálja a még jobb termékminőséget.

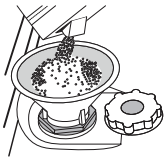

A SÓTARTÁLY FELTÖLTÉSE

Só használatával elkerülhető, hogy VÍZKŐ képződjön az edényeken és a gép funkcionális alkatrészein.

A sótartály a mosogatógép alsó részén található (a bal oldali alsó kosár alatt).

- Feltétlenül szükséges, hogy a **sótartály soha ne legyen üres.**
- Fontos, hogy a vízkeménység be legyen állítva.
- Ha a **SÓ UTÁNTÖLTÉSE jelzőfény** ⇆ világít a kezelőpanelen, sót kell betölteni.

1. Vegye ki az alsó kosarat, és csavarja ki a tartály kupakját (az óramutató járásával ellentétes irányba).
2. Helyezze be a tölcsért (lásd az ábrát), és töltse fel teljesen a sótartályt (ehhez kb. 0,5 kg só szükséges). Előfordulhat, hogy egy kevés víz kifolyik a rekeszből.
3. **Csak a legelső használatkor: töltse fel vízzel a sótartályt!**
4. Vegye ki a tölcsért, és törölje le az esetlegesen kiszóródott sót a nyílás környékéről.

Zárja vissza szorosan a kupakot úgy, hogy a mosogatási program során ne kerülhessen mosogatószer a tartályba (ellenkező esetben a vízlágyító helyrehozhatatlanul károsodhat).

Ha esedékes a só hozzáadása, mindenképpen el kell végezni az eljárást a mosogatási ciklus megkezdése előtt a korrózió elkerülése érdekében.

A kiömlő sós oldat vagy sószemcsék jelentős korróziót okozhatnak, és helyreállíthatatlanul károsíthatják a rozsdamentes acél alkatrészeket.

Ilyen esetre vonatkozó reklamációnál nem nyújtunk semmiféle garanciát.

Ha nem tölti fel a sótartályt, a vízlágyító és a fűtőelem a vízkő felhalmozódása miatt károsodhat.

Só használata bármilyen mosogatószer mellett ajánlott.

A VÍZKEMÉNYSÉG BEÁLLÍTÁSA

A vízlágyító akkor működik tökéletesen, ha a vízkeménységet a lakóhelyén elérhető víz tényleges keménysége alapján állítja be. Ezzel kapcsolatban érdeklődjön a helyi vízműveknél. A gyári beállítás a közepes „**3**" vízkeménység. Lásd *„VÍZKEMÉNYSÉGI TÁBLÁZAT"*.

Vízkeménységi Táblázat			
Szint	**°dH** Német rendszer	**°fH** Francia rendszer	**°Clark** Angol rendszer
1 (Lágy)	0 - 6	0 - 10	0 - 7
2 (Közepes)	7 - 11	11 - 20	8 - 14
3 (Átlagos)	12 - 16	21 - 29	15 - 20
4 (Kemény)	17 - 34	30 - 60	21 - 42
5 (Nagyon kemény)	35 - 50	61 - 90	43 - 62

A módosításhoz kövesse a *„BEÁLLÍTÁSOK MENÜ"* részben leírt utasításokat.

Kizárólag mosogatógépekhez készült sót használjon.

Miután sót öntött a készülékbe, a *„SÓ UTÁNTÖLTÉSE"* jelzőfény kialszik.

Ha nem tölti fel a sótartályt, a vízlágyító és a fűtőelem a vízkő felhalmozódása miatt károsodhat.

Só használata bármilyen mosogatószer mellett ajánlott.

VÍZLÁGYÍTÓ RENDSZER

A vízlágyító rendszer automatikusan csökkenti a víz keménységét, így megelőzve a vízkő felhalmozódását a fűtőszálon, így jobb mosogatási hatékonyságot biztosítva.

A rendszer sóval regenerálja magát, ezért a sótárolót kiürülés esetén fel kell tölteni.

A regenerálás gyakorisága a vízkeménység szintjének beállításától függ - a regenerálás **6** Eco ciklusként történik meg **3**-ra állított vízkeménység szinttel. A regenerálás a végső öblítés közben kezdődik, és a szárítási fázisban, a program vége előtt fejeződik be.

- Egyetlen regenerálás során a készülék: ~3,5 l vizet használ fel;
- A program 10 perccel tovább tart;
- Kevesebb, mint 0,005 kWh energiát használ fel.

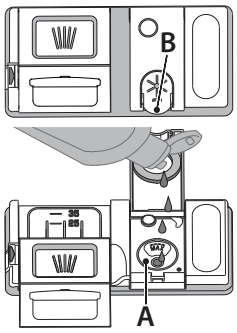

AZ ÖBLÍTŐSZER-ADAGOLÓ FELTÖLTÉSE

Az öblítőszerrel könnyebben SZÁRADNAK az edények. Az öblítőszeradagolót **A** akkor kell feltölteni, ha az **ÖBLÍTŐSZER UTÁNTÖLTÉSE jelzőfény** ✳ világít a kezelőpanelen.

1. Nyissa ki az adagolót **B** úgy, hogy a fedélen lévő fület lenyomja, majd felfelé húzza.
2. Óvatosan öntse be az öblítőszert. Ne lépje túl a tartályban jelölt maximális mennyiséget (110 ml), és ne öntse ki a folyadékot. Ha ez mégis megtörténik, azonnal törölje fel a kiömlött folyadékot egy száraz ruhával.
3. Csukja vissza a fedelet: ehhez nyomja le, amíg kattanás nem hallatszik.

SOHA ne öntse az öblítőszert közvetlenül a mosogatótérbe.

AZ ÖBLÍTŐSZER ADAGOLÁSA

Ha nem elégedett a szárítási eredménnyel, módosítsa a használt öblítőszer mennyiségét.

Ha az öblítőszer szintjét 0-ra állítja, a készülék nem adagol öblítőszert. Az **ÖBLÍTŐSZER UTÁNTÖLTÉSE** jelzőfény nem fog kigyulladni, amikor kifogy az öblítőszer.

A mosogatógép típusától függően legfeljebb **6** szint állítható be.

- Ha kékes csíkok jelennek meg az edényeken, alacsony értéket állítson be (0-3).
- Ha vízcseppek vagy vízkő látható az edényeken, magas értéket állítson be (4-5).

A MOSOGATÓSZER-ADAGOLÓ FELTÖLTÉSE

Kizárólag mosogatógépekhez készült mosogatószert használjon.

NE használjon folyékony mosogatószert.

Ha túl sok mosogatószert használ, a ciklus lejártakor hab maradhat a gépben.

Ha nem mosogatógéphez való mosogatószert használ, az meghibásodást okozhat, és súlyosan károsíthatja készüléket.

A legjobb mosogatási és szárítási eredmény érdekében javasoljuk, hogy mosogatószert, folyékony öblítőszert és finomított sót egyaránt használjon.

Javasoljuk, hogy foszfát- és klórmentes mosogatószert használjon, mivel ezek az anyagok a környezetre károsak.

A jó mosogatási eredmény attól is függ, hogy megfelelő mennyiségű mosogatószert használ-e.

A javasolt mennyiségnél több szer használatakor nem nő a mosogatás hatékonysága, viszont a környezetkárosító hatás nagyobb.

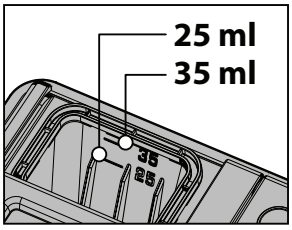

A mennyiséget a szennyezettségi szint alapján határozza meg. Normál szennyezettségű edények esetén használjon kb. 35 g (mosogatópor) vagy 35 ml (folyékony mosogatószer) mosogatószert, és egy teáskanálnyit tegyen közvetlenül a mosogatótérbe. Ha tablettát használ, egyetlen tabletta elegendő.

Ha az edények enyhén szennyezettek, vagy a mosogatógépbe helyezés előtt vízzel elöblítették azokat, használjon kevesebb (de min. 25 g/ml) mosogatószert, azaz például ne tegyen a mosogatótérbe mosogatóport vagy -gélt.

A jó mosogatási eredmény érdekében kövesse a mosogatószer dobozán található utasításokat is.

Ha kérdése van, forduljon a mosogatószer gyártójához.

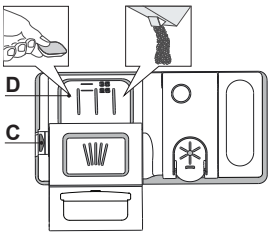

A mosogatószer-adagoló nyitásához használja az C eszközt. A mosogatószer kizárólag a száraz D adagolóba önthető. Az előmosogatáshoz használt mosogatószert közvetlenül a mosogatótérbe helyezze.

1. A mosogatószer kimérésekor a helyes mennyiség meghatározását az eddigi információk alapján végezze. A mosogatószer-adagoló **D** belsejében elhelyezett jelzések segítenek a megfelelő mennyiség meghatározásában.
2. Törölje le a kiömlött mosogatószert az adagoló széléről, majd zárja vissza a fedelet kattanásig.
3. Zárja vissza a mosogatószer-adagoló fedelét: húzza felfelé, amíg a zárszerkezet rögzül.

A mosogatószer-adagoló automatikusan kinyílik, amikor a program az adott szakaszba ér.

A nem mosogatógéphez készült mosogatószer használata a készülék hibás működését vagy sérülését okozhatja.

MINDENNAPI HASZNÁLAT

1. **ELLENŐRIZZE A VÍZBEKÖTÉST**
   Ellenőrizze, hogy a mosogatógép rá van-e kötve a vízhálózatra, és hogy a csap nyitva van-e.
2. **KAPCSOLJA BE A MOSOGATÓGÉPET**
   Nyissa ki az ajtót, és nyomja meg az **BE/KI** gombot.
3. **A KOSARAK MEGTÖLTÉSE** *(lásd: A KOSARAK MEGTÖLTÉSE)*.
4. **A MOSOGATÓSZER-ADAGOLÓ FELTÖLTÉSE**
5. **A PROGRAM KIVÁLASZTÁSA ÉS A CIKLUS BEÁLLÍTÁSA**
   Válassza ki az edények típusának és szennyezettségi fokának legmegfelelőbb programot *(lásd PROGRAMOK ISMERTETÉSE)* az ahhoz tartozó **ELŐZŐ/KÖVETKEZŐ** gombbal. Válassza ki a kívánt opciókat *(lásd OPCIÓK ÉS FUNKCIÓK)*. Nem minden opció kompatibilis minden programmal.
6. **INDÍTÁS**
   Indítsa el a mosogatási programot: ehhez nyomja meg a **INDÍTÁS/Szünet** gombot (a LED világít), és 4 mp-en belül csukja be az ajtót. A program indulásakor egy sípolás hallatszik. Ha az ajtót nem csukja be 4 másodpercen belül, riasztás hallható. Ilyen esetben nyissa ki az ajtót, nyomja meg a **INDÍTÁS/Szünet** gombot, majd csukja vissza az ajtót 4 mp-en belül.
7. **A MOSOGATÁSI CIKLUS VÉGE**
   A mosogatási ciklus végén hangjelzés hallható, illetve a kijelzőn az **END** (VÉGE) üzenet jelenik meg. Nyissa ki az ajtót, és kapcsolja ki a készüléket az **BE/KI** gombbal.
   Az égési sérülések elkerülése érdekében az edények kipakolása előtt várjon néhány percet. Vegye ki az edényeket. Először az alsó kosarat ürítse ki.

Az energiafogyasztás csökkentése érdekében a készülék automatikusan kikapcsol, ha bizonyos ideig nem használják. Ha az edények enyhén szennyezettek, vagy a mosogatógépbe helyezés előtt vízzel leöblítették azokat, használjon kevesebb mosogatószert.

FOLYAMATBAN LÉVŐ PROGRAM MÓDOSÍTÁSA

Ha nem megfelelő programot választott, az közvetlenül az indulás után még módosítható. **Újraindítás** a készüléket: nyomja meg és tartsa lenyomva 3 mp-nél hosszabban az **BE/KI** gombot, ekkor a készülék kikapcsol. **A kijelzőna „0:01" érték látható.** Csukja be az ajtót, és várjon, amíg a leeresztési ciklus véget ér (kb. 1 perc). Nyissa ki az ajtót, és kapcsolja vissza a készüléket az **BE/KI** gombbal, majd válassza ki az új mosogatási programot és a kívánt opciókat. A program indításához nyomja meg a **INDÍTÁS/Szünet** gombot, és 4 mp-en belül csukja be az ajtót.

TOVÁBBI EDÉNYEK HOZZÁADÁSA

A készülék kikapcsolása nélkül nyissa ki az ajtót óvatosan, hogy ne folyhasson ki a víz (a **INDÍTÁS/Szünet** LED villogni kezd) (**Vigyázat! Forró gőz!**), majd helyezze be az edényeket a mosogatógépbe. Nyomja meg a **INDÍTÁS/Szünet** gombot, és 4 mp-en belül csukja be az ajtót: a program onnan folytatódik, ahol korábban megszakította azt.

VÉLETLEN MEGSZAKÍTÁS

Ha a mosogatási program futása közben kinyitják az ajtót, vagy elmegy az áram, a program leáll. **AMENNYIBEN MEGNYOMJA** a **INDÍTÁS/Szünet** gombot és 4 mp-en belül becsukja az ajtót, a program onnan folytatódik, ahol korábban megszakította azt.

TANÁCSOK ÉS TIPPEK

TANÁCSOK

A kosarak megtöltése előtt távolítsa el az ételmaradékokat az edényekről, és ürítse ki a poharakat. **Mosogatás előtt nem szükséges folyó vízzel leöblíteni az edényeket.**

Az edényeket úgy rendezze el, hogy biztosan álljanak, ne dőljenek el könnyen. Az edények nyílása lefelé nézzen, és a homorú/domború részek ferdén álljanak, hogy a víz mindenhova elérjen, és akadálytalanul folyhasson. **Vigyázat!** A fedők, fogantyúk, tálak és serpenyők nem állítják meg a forgó szórókarokat.

A kisebb tárgyakat az evőeszközkosárba helyezze. Az erősen szennyezett edényeket az alsó kosárba kell helyezni, mivel ott erősebb a vízpermet, azaz jobb a mosogatási eredmény. A készülék megtöltése után ellenőrizze, hogy a szórókarok forgását nem akadályozza-e valami.

GÉPBEN NEM MOSOGATHATÓ EDÉNYEK

- Fából készült edények és evőeszközök.
- Kényes, díszes poharak, kézműves és antik edények. Ezek a díszítések nem bírják a gépi mosogatást.
- Szintetikus anyagból készült részek, amelyek nem bírják a magas hőmérsékletet.
- Réz- és bádogedények.
- Hamuval, viasszal, kenőzsírral vagy tintával szennyezett edények.

A poharakon lévő díszítés és az alumínium- vagy ezüstedények színe megváltozhat, kifakulhat a mosogatás során. Egyes üvegtípusok (pl. kristályüveg) néhány mosogatási ciklus után homályossá válhatnak.

A POHARAK ÉS AZ EDÉNYEK KÁROSODÁSA

- A készülékbe kizárólag olyan üveg- és porcelánedények helyezhetők, amelyek a gyártó állítása szerint mosogatógépben mosogathatók.
- Az edényekhez megfelelő, kímélő mosogatószert használjon.
- Az edényeket és az evőeszközöket a mosogatási ciklus végeztével azonnal vegye ki a mosogatógépből.

A POHARAK ÉS AZ EDÉNYEK KÁROSODÁSA

- Ha a háztartási mosogatógépet a gyártó utasításainak megfelelően használják, **az edények mosogatógépben történő mosogatása általában KEVESEBB ENERGIÁT és vizet igényel, mint a kézi mosogatás.**
- A mosogatógép hatékonyságának maximalizálásához javasolt **a mosogatási programot a mosogatógép teljes betöltése után indítani**. Ha a háztartási mosogatógépet a gyártó által jelzett kapacitásig tölti fel, azzal energiát és vizet takaríthat meg. Az edények helyes betöltésével kapcsolatos információt a KOSARAK MEGRAKODÁSA című fejezetben talál. Részleges betöltés esetén javasolt a megfelelő mosogatási beállítást (Fél töltet / Zónamosogatás / Multizone) használni, ha lehetséges, csak a kijelölt kosarakat használva. A mosogatógép helytelen betöltése vagy túltöltése fokozhatja az erőforrások (például víz, energia és idő) felhasználását, megnövelheti a zajszintet, és csökkentheti a mosogatási és szárítási teljesítményt.
- Az edények manuális előöblítése megnövekedett víz- és energiafogyasztást eredményezhet, és nem javasolt.

HIGIÉNIA

A mosogatógépben keletkező kellemetlen szag és lerakódások elkerülése érdekében legalább havonta egyszer futtasson le egy magas hőmérsékletű programot. Használjon egy teáskanál mosogatószert, és a készülék tisztításához futtassa le a programot edények nélkül.

FAGYTŰRÉS

Ha a készüléket fagynak kitett helyen tárolják, **teljesen le kell ereszteni**. Zárja el a vízcsapot, vegye le a be- és kimeneti tömlőket, és engedje le teljesen a vizet. **Ellenőrizze, hogy a sótartályban lévő vízlágyító biztosan tele van-e oldott regenerálósóval**: így védhető meg a készülék a -20 °C-nál hidegebb hőmérséklettől. Ha a készüléket fagyos körülmények között tárolták, az első indítás előtt **legalább 24 órára** min. 5 °C-os környezeti hőmérsékletre kell helyezni.

PROGRAMTÁBLÁZAT

Program			Szárítási fázis	NaturalDry*)	Választható beállítások **)	A mosogatási program időtartama (óra:perc)**)	Vízfogyasztás (liter/ciklus)	Energiafogyasztás (kWh/ciklus)	Ajtónyitás utáni hátralévő idő (ó:perc)
1	Öko	50°C	✓	✓	POWER CLEAN	4:50	9,5	0,54	2:00
2	Auto Vegyes	55°C	✓	✓	MULTI ZONE POWER CLEAN	1:20 - 3:25	7,5 - 19,5	0,75 - 1,20	0:05
3	Intenzív	65°C	✓	✓	MULTI ZONE POWER CLEAN	2:50	17,0	1,60	0:05
4	Gyors mosogatás és szárítás	50°C	✓	✓	MULTI ZONE	1:25	11,5	1,10	0:05
5	Gyors 28’	45°C	×	✓	MULTI ZONE	0:28	9,0	0,50	0:00
6	Halk	50°C	✓	✓	MULTI ZONE	3:40	16,0	1,15	0:00
7	Előmosás	-	×	×	MULTI ZONE	0:12	4,5	0,01	×
8	Letölthető program	Egyik alábbi program letöltéséhez lásd: *ALKALMAZÁS — HOMEWIZ és TÁVIRÁNYÍTÁSI FUNKCIÓ.*							
	Öntisztítás (alapértelmezett program)	65°C	×	×		0:50	8,0	0,85	×
	Kristálypohár	45°C	✓	✓	MULTI ZONE	1:40	12,0	1,20	0:05
	Fertőtlenítés	65°C	✓	×		1:50	12,0	1,30	×

Az ÖKO program adatainak mérése laboratóriumi körülmények között, az EN 60436:2020 európai szabvány előírásainak megfelelően történt. Megjegyzés a vizsgáló laboratóriumok számára: az EN összehasonlító vizsgálatainak körülményeivel kapcsolatos információkért írjon a következő címre: dw_test_support@europeanappliances.com. Az edények előkezelése egyik programnál sem szükséges.

**) Az ajtó a program befejezése előtt kinyílik. Ez növeli a szárítás hatékonyságát.*

***) Nem minden opció használható egyszerre.*

****) Az energiatakarékos programtól eltérő programokhoz megadott értékek csak tájékoztató jellegűek. A tényleges időtartam számos tényezőtől függ, mint például a belépő víz hőmérsékletétől és nyomásától, a helyiség hőmérsékletétől, a mosogatószer mennyiségétől, az edények mennyiségétől és típusától, a súlyelosztástól, a kiválasztott kiegészítő funkcióktól és az érzékelő kalibrációjától. Az érzékelő kalibrációja akár 20 perccel is növelheti a program hosszát.*

A PROGRAMOK BEMUTATÁSA

Instructions on wash cycle selection.

1 ÖKO

Az energiatakarékos programmal átlagosan szennyezett edényeket tisztíthat, amely a kombinált energia- és vízfogyasztása miatt a leghatékonyabb program, és a segítségével kiértékelhető, hogy a készülék megfelel-e az EU energiatakarékos kivitelre vonatkozó jogszabályának.

2 AUTO VEGYES

Automatikus program normál szennyezettségű edényekhez.

3 INTENZÍV

Erősen szennyezett edényekhez ajánlott program, amely különösen serpenyőkhöz és sütőedényekhez ideális (kényes edényekhez nem használható).

4 GYORS MOSOGATÁS ÉS SZÁRÍTÁS

Normál mértékben szennyezett edényekhez használható. Mindennap használható program, amely rövid idő alatt optimális mosogatási és szárítási eredményt nyújt.

5 HALK

Ha a készüléket éjszaka kívánja működtetni, ez a megfelelő program. Optimális mosogatási és szárítási eredményt nyújt a legalacsonyabb zajszint mellett.

6 GYORS 28’

Program fél töltet enyhén szennyezett edényhez, amelyen nincs rászáradt ételmaradék. Nem rendelkezik szárítási szakasszal.

7 ELŐMOSÁS

Az edények frissítéséhez, amennyiben azokat később szeretné elmosogatni. Ehhez a programhoz nem kell mosogatószert használni.

8 LETÖLTHETŐ PROGRAM

- **ÖNTISZTÍTÁS**

(Alapértelmezett program, alkalmazásból módosítható)

A program a mosogatógép belső tisztítására szolgál. A mosogatógépnek üresnek kell lennie. Ajánlott rendszeresen használni karbantartási célból.

- **KRISTÁLYPOHÁR**

Program az olyan kényes edényekhez, melyek az átlagnál érzékenyebbek a magas hőmérsékletre (például üvegpoharak, csészék).

- **FERTŐTLENÍTÉS**

Erősen szennyezett edények extra hőmérséklettel történő tisztítására. Ez a program a mosogatógép karbantartására is használható.

Megjegyzések:

Vegye figyelembe, hogy a *Gyors 28’* program enyhén szennyezett edényekhez használható.

OPCIÓK ÉS FUNKCIÓK

Az OPCIÓK a program kiválasztása után kiválaszthatók/törölhetők a megfelelő gomb megnyomásával (ha van – kigyullad a jelzőfény) *(lásd KEZELŐPANEL)***. Ha valamely opció nem kompatibilis a kiválasztott programmal** *(lásd: PROGRAMOK TÁBLÁZATA)***, hangjelzés hallható, és az opció nem aktiválódik. Az opciók a program időtartamának, illetve víz- és energiafogyasztásának módosítására szolgálnak.**

MULTI ZONE **MULTIZONE -** Ha nincs sok mosatlan edény, vizet, áramot és mosogatószert takaríthat meg úgy, hogy fél töltettel indítja el a készüléket. Válassza ki a programot, majd nyomja meg a MULTIZONE gombot: megjelenik a választott kosárhoz tartozó szimbólum a kijelzőn. Alapértelmezett beállításként a készülék mindkét kosárban elvégzi a mosogatást. Ha csak az egyik kosár tartalmát szeretné elmosni, nyomja meg többször a gombot:

látható a kijelzőn (only lower rack)

látható a kijelzőn (felső kosár és evőeszköztartó, ha a modell rendelkezik velük)

látható a kijelzőn (a beállítás KI VAN KAPCSOLVA, a készülék az összes kosár tartalmát elmossa).).

Ne feledje, hogy elegendő csak a felső vagy az alsó kosarat megtölteni, és ennek megfelelően csökkenthető a mosogatószer mennyisége is. Ha a felső kosár ki van véve, a mosogatószert közvetlenül a tartályba adagolja, ne a mosogatószer-adagolóba.

POWER CLEAN **POWERCLEAN** – A kiegészítő erőteljes fúvókáknak köszönhetően ez az opció intenzívebb és alaposabb mosogatást biztosít az alsó kosár kijelölt területén. Különösen ajánlott lábasok és serpenyők tisztításához. (Kérjük, olvassa el a PowerClean terhelésre vonatkozó részt.)

KÉSLELTETÉS - A program indítását **30** perctől **24** óráig terjedő időtartamig késleltetheti.

1. Válassza ki a programot és a tetszőleges opciókat. A program indításának késleltetéséhez nyomja meg (többször) a KÉSLELTETÉS gombot. 30 perc és 24 óra közötti időtartam állítható be. Amikor a 24 órás időtartamot eléri, nyomja meg még egyszer a KÉSLELTETÉS gombot a KÉSLELTETÉS funkció kikapcsolásához.
2. Nyomja meg a INDÍTÁS/Szünet gombot, és zárja be az ajtót 4 másodpercen belül. Az időzítő elkezdi a visszaszámlálást.
3. A beállított idő leteltekor kialszik a jelzőfény, és automatikusan elindul a progra.

KÉSLELTETÉS funkció nem állítható be, ha a program már fut.

NATURALDRY – Konvekciós szárítórendszer, amely automatikusan kinyitja az ajtót a szárítási fázis alatt vagy után, hogy nap mint nap kiváló szárítási eredményt biztosítson.
Az ajtó csak akkor nyílik ki, amikor a hőmérséklet már biztonságos a konyhabútor számára. A mosogatógéphez mellékelt speciális védőfólia kiegészítő páravédelmet biztosít.
Kérjük, olvassa el a SZERELÉSI UTASÍTÁSOKAT, hogy megtudja, hogyan kell felszerelni a védőfóliát.
Ez a funkció gyárilag aktív, de a „BEÁLLÍTÁSOK MENÜJE" kikapcsolható.

PADLÓRA VETÍTETT FÉNY – A padlóra vetített LED-fény jelzi, hogy a mosogatógép működik. A fény a ciklus végén automatikusan kikapcsol. A funkció gyárilag aktív, de a „BEÁLLÍTÁSOK MENÜBEN" kikapcsolható.

TABLETTA (Tab) – Ez a beállítás optimalizálja a program teljesítményét a használt mosogatószer típusának megfelelően. Ha kombinált mosogatótáblát használ (öblítőszer + só + mosogatószer egy adagban), tartsa ezt az opciót bekapcsolva.
Ha por vagy folyékony mosogatószert használ, kapcsolja ki ezt az opciót.
A funkció alapértelmezés szerint inaktív, de a „BEÁLLÍTÁSOK MENÜJE" bekapcsolható.

ALKALMAZÁS — HOMEWIZ és TÁVIRÁNYÍTÁSI FUNKCIÓ

⚠ **Olvassa el először a „Biztonsági utasítások" című részt.**

A HomeWhiz funkció segítségével okoseszközén keresztül figyelheti a mosogatógépet és ellenőrizheti annak aktuális állapotát.
A HomeWhiz alkalmazással számos műveletet végezhet a mosogatógépen okoseszközéről. Ezenkívül bizonyos funkciók kizárólag a HomeWhiz használatakor érhetők el.
A készülék Vezeték nélküli kapcsolat funkciójának használatához töltse le a HomeWhiz alkalmazást az okoseszköze alkalmazás-áruházából.
Győződjön meg arról, hogy okoseszköze aktív internetkapcsolattal rendelkezik az alkalmazás használatakor.
Ha az alkalmazást először használja, kövesse a képernyőn megjelenő utasításokat a felhasználói fiók regisztrációjához. A regisztráció befejezése után egyetlen fiókkal kezelheti az összes HomeWhiz-kompatibilis terméket otthonában.
A HomeWhiz kizárólag a 2,4 GHz-es Wi-Fi frekvenciasávon működik.

ELSŐ HOMEWHIZ KAPCSOLAT BEÁLLÍTÁSA

1. **KÉSZÍTSE ELŐ OKOSESZKÖZÉT**
   Telepítse a HomeWhiz alkalmazást okostelefonjára vagy táblagépére.
   Győződjön meg arról, hogy okoseszköze ugyanahhoz a Wi-Fi hálózathoz csatlakozik, amelyet a mosogatógép is használni fog.
2. **KÉSZÍTSE ELŐ A MOSOGATÓGÉPET**
   Győződjön meg arról, hogy a mosogatógép ki van kapcsolva.
   Nyomja meg és tartsa lenyomva egyszerre a **BE-KI** gombot és a **TÁVVEZÉRLÉS** gombot 3 másodpercig.
   A kijelző bekapcsol, animáció jelenik meg, a **Vezeték Nélküli Kapcsolat** automatikusan aktiválódik, és a **Vezeték Nélküli Kapcsolat** ikon villogni kezd, jelezve, hogy a készülék párosítási módban van.
3. **CSATLAKOZTATÁS A HOMEWHIZ ALKALMAZÁSON KERESZTÜL**
   Nyissa meg a HomeWhiz alkalmazást okoseszközén. Válassza a „Készülék hozzáadása" lehetőséget.
   A mosogatógépet a készüléken található vonalkód beolvasásával vagy a termékszám kézi megadásával adhatja hozzá (12 számjegyű numerikus kód, amely 86-tal kezdődik, és a készüléken található adattáblán van feltüntetve).
   A készülék kiválasztása után kövesse az alkalmazás képernyőn megjelenő utasításait. Az alkalmazás végigvezeti Önt a beállítási folyamat további lépésein.

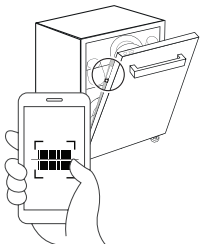

4. **A CSATLAKOZÁS EREDMÉNYE**
   Sikeres csatlakozás: a **Vezeték Nélküli Kapcsolat** ikon folyamatosan világít.
   Sikertelen csatlakozás: a **Vezeték Nélküli Kapcsolat** ikon kialszik. Ebben az esetben a csatlakozási folyamatot újra kell indítani. Ha a probléma továbbra is fennáll, lépjen kapcsolatba egy hivatalos szervizközponttal.

ⓘ **A telepítési folyamat befejezése után okoseszközének és a mosogatógépnek nem kell ugyanahhoz a hálózathoz csatlakoznia. Az alkalmazást használhatja, amennyiben okoseszköze rendelkezik aktív internetkapcsolattal.**

A beállítás befejezése után a Távvezérlés mód kikapcsol.

TÁVVEZÉRLÉS MÓD

1. **A TÁVIRÁNYÍTÁSI MÓD AKTIVÁLÁSA**
   A távirányítási mód manuálisan aktiválható a készüléken található **TÁVVEZÉRLÉS** gomb megnyomásával.
   MEGJEGYZÉS: A **TÁVVEZÉRLÉS** gomb megnyomása után a készülék ajtaját 4 másodpercen belül be kell zárni. Ha az ajtó 4 másodpercnél tovább nyitva marad, a távirányítási mód automatikusan deaktiválódik.
2. **TÁVIRÁNYÍTÁSI MÓD – MŰKÖDÉS AKTÍV ÁLLAPOTBAN**

Amikor a távirányítási mód aktív, a **TÁVVEZÉRLÉS** gomb feletti jelzőfény világít, és a **Vezeték Nélküli Kapcsolat** ikon folyamatosan bekapcsolva marad.

MEGJEGYZÉS: Ha az ajtót akkor nyitják ki, amikor a **TÁVVEZÉRLÉS** mód aktív, a funkció kikapcsol, és újra kell aktiválni.

A készülék vezérelhető a kezelőpanelről és a HomeWhiz alkalmazásból is.

A kijelző a megfelelő távoli program vizuális megjelenítését mutatja

- Ha egy opciót kiválaszt az alkalmazásban, a megfelelő LED jelzőfény kigyullad a panelen.
- Ha egy beállítást módosít az alkalmazásban, a megfelelő változás megjelenik a készülék kijelzőjén.
- A készüléken végrehajtott bármely programválasztás vagy funkcióaktiválás azonnal szinkronizálódik, és megjelenik az alkalmazás felületén.

3. A TÁVIRÁNYÍTÁSI MÓD AUTOMATIKUS DEAKTIVÁLÁSA

A távirányítási mód automatikusan deaktiválódik az alábbi esetekben:

- Az ajtó kinyílik (beleértve a NaturalDry rendszer általi automatikus ajtónyitást)
- A távirányítás gomb megnyomásra kerül
- Áramkimaradás történik
- A vezeték nélküli kapcsolat ki van kapcsolva
- A készülék a Be/Ki gombbal ki van kapcsolva. Az alkalmazásban megnyomott Be/Ki gomb nem deaktiválja a távirányítási módot.

4. A TÁVIRÁNYÍTÁS KIKAPCSOLÁSA

A távirányítás kikapcsolásához nyomja meg a készüléken található **TÁVVEZÉRLÉS** gombot.

Ha a távirányítás funkció ki van kapcsolva, minden műveletet közvetlenül a készüléken kell végrehajtani, és a HomeWhiz alkalmazás kizárólag az állapot figyelésére használható.

A Wi-Fi kapcsolat elvesztése nem befolyásolja a folyamatban lévő ciklust.

Ha a Wi-Fi kapcsolat megszakad, a kijelzőn lévő vezeték nélküli kapcsolat ikon villogni kezd, és addig villog, amíg a kapcsolat helyre nem áll.

HOMEWHIZ KAPCSOLAT VISSZAÁLLÍTÁSA

Ez a funkció csak a készüléken tárolt HomeWhiz kapcsolati adatokat törli (például a Wi-Fi hitelesítési adatokat és párosítási információkat). A mosogatógép egyéb beállításait nem törli.

A tárolt HomeWhiz kapcsolatbeállítások törléséhez nyissa ki a mosogatógép ajtaját és kapcsolja be a készüléket. Nyomja meg és tartsa lenyomva a **TÁVVEZÉRLÉS** és **INDÍTÁS/Szünet** gombokat 3 másodpercig. A kijelzőn visszaszámlálás (3–2–1) jelenik meg. A visszaszámlálás végén minden HomeWhiz kapcsolatadat törlődik, és a készülék visszatér az eredeti, első beállítás előtti állapotba.

A MOSOGATÓGÉP HASZNÁLATA TÖBB ESZKÖZÖN

A mosogatógépet több okoseszközzel is használhatja. Telepítse a HomeWhiz alkalmazást a másik okoseszközre is. Amikor megnyitja az alkalmazást, jelentkezzen be felhasználói fiókjával.

Ha ugyanazzal a fiókkal jelentkezik be, amelyet korábban a termékek hozzáadására használt, a mosogatógépet azonnal használhatja a bejelentkezés után.

A MOSOGATÓGÉP HASZNÁLATA TOVÁBBI FIÓKKAL

A készülék tulajdonosa meghívó küldésével, a háztartáshoz való csatlakozásra invitálva hozzáférést biztosíthat egy másik HomeWhiz felhasználó számára a mosogatógéphez.

A HomeWhiz alkalmazásban nyissa meg a menüt (≡), majd lépjen a háztartás beállításaihoz. Adjon hozzá egy új felhasználót az e-mail-cím megadásával és a meghívó elküldésével. Az új felhasználó e-mailben kapja meg a meghívót, és el kell fogadnia azt.

A meghívás elfogadása után az új felhasználó hozzáférést kap minden, ugyanahhoz a háztartáshoz rendelt készülékhez.

HOMEWHIZ HIBAELHÁRÍTÁS

Ha működési vagy csatlakozási problémákat tapasztal, kövesse az alábbi lépéseket sorrendben.

Ha a probléma egy lépés után is fennáll, folytassa a következővel.

1. Ellenőrizze, hogy okoseszköze csatlakozik-e az internethez.
2. Zárja be, majd nyissa meg újra a HomeWhiz alkalmazást okoseszközén.
3. Indítsa újra okoseszközét.
4. Ellenőrizze a mosogatógép vezeték nélküli kapcsolatának állapotát.
5. Ha továbbra sem létesül kapcsolat, ismételje meg a készülék kezdeti beállítási folyamatát.
6. Ha a probléma továbbra is fennáll: tekintse át a megoldások listáját a HomeWhiz alkalmazás Súgó/Hibaelhárítás részében, látogassa meg a HomeWhiz webhely támogatási oldalait, vagy forduljon a hivatalos szervizhez.

LETÖLTHETŐ PROGRAM

A mosogatógép tartalmaz egy alapértelmezett Letölthető programot, amely a programlista utolsó helyén található. Ezt a programot a HomeWhiz alkalmazás segítségével más letölthető programmal lehet helyettesíteni. Az alapértelmezett Letölthető programra és a modell által támogatott további programokra vonatkozó információkat lásd a *„PROGRAMTÁBLÁZAT”* és *„PROGRAMLEÍRÁS”* részekben.

1. A LETÖLTHETŐ PROGRAM MÓDOSÍTÁSA

A letöltési ciklus frissítéséhez győződjön meg arról, hogy a készülék csatlakozik a HomeWhiz alkalmazáshoz, és hogy a **TÁVVEZÉRLÉS** funkció engedélyezve van.

Nyissa meg a HomeWhiz alkalmazást, válassza ki a készüléket, majd érintse meg a három pontot (jobb felső sarok) a Beállítások eléréséhez. Lépjen a Letöltött programok beállításai menübe, válassza ki a kívánt programot, majd érintse meg a Program letöltése lehetőséget.

2. PÁROSÍTÁS ÉS PROGRAMLETÖLTÉS UTÁN

Miután egy programot letöltött a HomeWhiz alkalmazással:

A letöltött program a mosogatógép programválasztó listájának utolsó pozíciójában jelenik meg.

A letöltött program továbbra is elérhető marad a mosogatógép programlistájában akkor is, ha a Távvezérlés funkció ki van kapcsolva.

A program ugyanolyan módon választható és használható, mint bármely más program.

3. A LETÖLTÖTT PROGRAM CSERÉJE

Ha másik programot tölt le: az új program felülírja a korábban letöltött programot a mosogatógép programlistájában.

Egyszerre csak egy letölthető program tárolható (mindig a legutóbb letöltött).

A rendelkezésre álló programok száma a mosogatógép modelljétől függően változhat.

SZOFTVERFRISSÍTÉS

Amikor a készülék Készenléti módban van, és Wi-Fi kapcsolat beállítása már megtörtént, automatikusan frissítheti a szoftvert, ha új verzió érhető el.

A frissítés során a kijelzőn a folyamat százalékos előrehaladása látható. A kezelőpanel nem használható a frissítés befejezéséig.

Megjegyzés: Ügyeljen arra, hogy a készülék a szoftverfrissítés teljes folyamatában csatlakoztatva legyen az áramellátáshoz.

A KOSARAK MEGTÖLTÉSE

KAPACITÁS: **14** standard étkészlet

EVŐESZKÖZTARTÓ

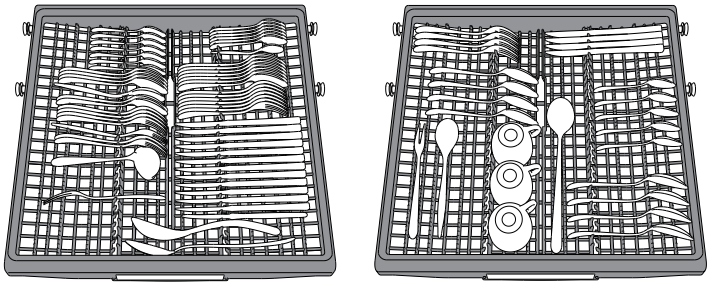

A harmadik kosár az evőeszközök bepakolására szolgál. Az evőeszközöket az ábrán látható módon helyezze el. A külön gyűjtött evőeszközök a mosogatás után könnyebben kivehetők, valamint így a mosogatási és szárítási eredmény is javul.

A késeket és egyéb éles eszközöket élükkel lefelé rakja a kosárba.

A kosár kialakításának köszönhetően az olyan kisméretű edények, mint a kávéscsészék középre helyezhetők.

FELSŐ KOSÁR

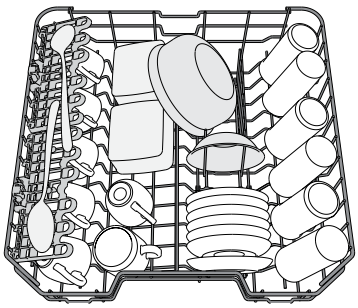

Ide helyezhetők a kényesebb és könnyű edények, például poharak, csészék, tálkák, kis salátástálak.

(példa a megtöltött felső kosárra)

A FELSŐ KOSÁR MAGASSÁGÁNAK BEÁLLÍTÁSA

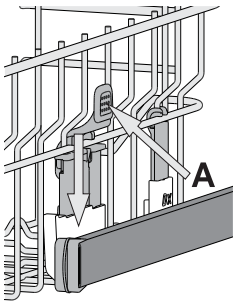

A felső kosár magassága állítható. Ha a felső állásba állítja, az alsó kosárba nagyobb edények helyezhetők; ha az alsó állásba állítja, maximálisan kihasználhatók a lehajtható rögzítőelemek: függőlegesen több hely áll rendelkezésre, és az alsó kosárba pakolt edényeknek is elegendő hely jut.

A **felső kosár magasságbeállítóval** rendelkezik (lásdaz ábrát). Magasabbra állításához fogja meg a kosár két oldalát, és az emelőkarok megnyomása nélkül emelje azt feljebb. A kosár a felső helyzetbe áll. Az alsó helyzetbe állításához nyomja meg a kosár két oldalán lévő emelőkarokat A, és tolja lefelé a kosarat.

Kifejezetten javasoljuk, hogy ne módosítsa a kosár magasságát akkor, amikor a kosárban edények találhatók. A kosár lejjebb vagy feljebb helyezésekor SOHA ne csak az egyik oldal magasságát módosítsa.

ÁLLÍTHATÓ MAGASSÁGÚ LEHAJTHATÓ POLCOK

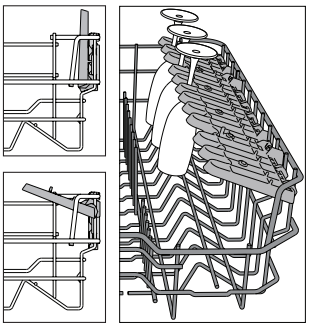

A kosárban lévő edények optimális elrendezése érdekében az oldalsó polcok fel- és lehajthatók. A borospoharak biztonságosan helyezhetők a lehajtható polcokra: a poharak talpát illessze a megfelelő nyílásokba.

A felső kosár felső állása miatt a szárnyak nem maradhatnak függőleges helyzetben. Készüléktípustól függően:

- a polcok lehajtásához csúsztassa azokat fel és forgassa el, vagy vegye ki a rögzítőkből és húzza lefelé.
- a polcok felhajtásához forgassa azokat el és csúsztassa lefelé, vagy húzza felfelé és rögzítse.

(A lehajtható polcok száma a modelltől függ.)

ALSÓ KOSÁR

Ide fazekak, fedők, tányérok, salátástálak, evőeszközök stb. pakolhatók. A nagyobb tányérokat és fedőket lehetőség szerint a kosár szélére helyezze, hogy biztosan ne érjenek a szórókarokhoz. Az alsó kosár lehajtható tartóelemekkel rendelkezik: függőleges helyzetbe állítva tányérokat, vízszintes (leengedett) helyzetbe állítva pedig tálakat, lábasokat pakolhat be egyszerűen.

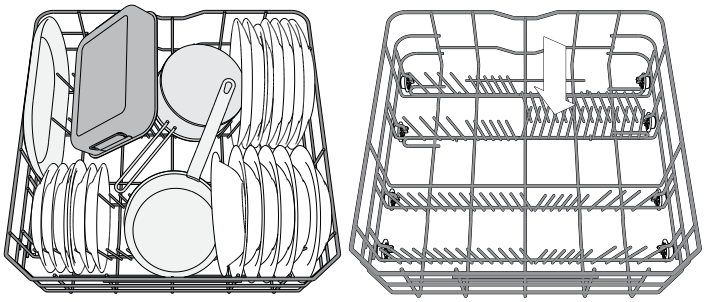

(példa a megtöltött alsó kosárra)

POWERCLEAN AZ ALSÓ KOSÁRBAN

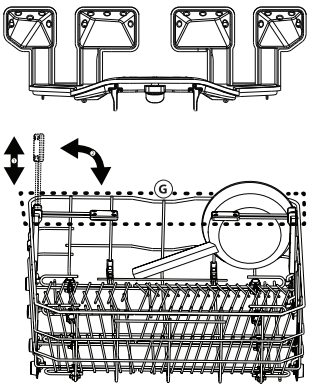

A PowerClean során a készülék a mosogatótér hátsó része felől érkező vízsugarak segítségével intenzívebben mossa el az erősen szennyezett edényeket. Az alsó kosárban található egy ún nagyterű zóna. Ez a speciális, kihúzható tartóelem a kosár hátsó részén található, és lehetővé teszi a serpenyők és tepsik függőleges helyzetben történő elhelyezését, amivel hely takarítható meg.

Helyezze be a gépbe a fazekakat/tálakat úgy, hogy a PowerClean berendezés felé nézzenek, majd kapcsolja be a kezelőpanelen a **POWER CLEAN** opciót.

A PowerClean funkció használata:

1. Készítse elő a PowerClean területet (G): hajtsa le a hátsó tányértartókat, hogy beférjenek az edények.
2. Tegye be a fazekakat és a tálakat úgy, hogy a PowerClean terület felé dőljenek. A fazekakat a nagynyomású vízsugarak felé kell megdönteni.

ÁPOLÁS ÉS KARBANTARTÁS

FIGYELEM! Tisztítás és karbantartás előtt mindig húzza ki a készüléket az elektromos hálózatból. Ne használjon gyúlékony tisztítószereket.



A MOSOGATÓGÉP TISZTÍTÁSA

A készülék belsejében lévő foltokat vízbe és kevés ecetbe áztatott ronggyal törölje le.
A gép külseje és a kezelőpanel nedves, nem súroló rongygyal tisztítható. Ne használjon oldószereket vagy súroló hatású termékeket.

A KELLEMETLEN SZAGOK MEGELŐZÉSE

Mindig hagyja félig nyitva a készülék ajtaját, így elkerülhető a páraképződés és a nedvesség felhalmozódása a gépben.
Rendszeresen tisztítsa meg az ajtó és a mosogatószer-adagolók tömítését egy nedves szivaccsal. Így elkerülhető, hogy ételmaradék ragadjon a tömítésbe, ami a kellemetlen szagok képződésének leggyakoribb oka.

A VÍZELLÁTÓ TÖMLŐ ELLENŐRZÉSE

Rendszeresen ellenőrizze, hogy a vízbevezető tömlő nem tört vagy repedt-e el. A sérült tömlőt cserélje ki egy, a vevőszolgálaton vagy szaküzletben beszerzett új tömlőre. A tömlő típusától függően:

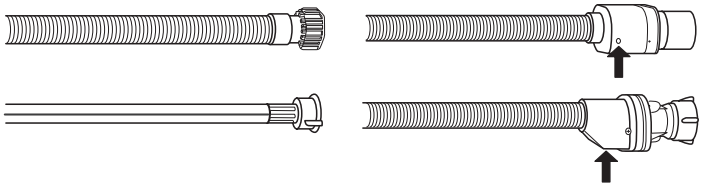

Ha a bevezető tömlő átlátszó bevonattal rendelkezik, rendszeresen ellenőrizze, hogy látható-e egy-egy ponton erősebb elszíneződés. Ha igen, akkor előfordulhat, hogy a tömlő szivárog, és ki kell cserélni.
Vízzáró tömlők esetén: Ellenőrizze a kis biztonsági szelep betekintő nyílását (lásd a nyilat). Ha piros, akkor a vízzáró funkció bekapcsolt, és a tömlőt cserélni kell. A tömlő lecsatlakoztatásához nyomja meg a kioldó gombot a tömlő lecsavarása közben.

A VÍZBEVEZETŐ TÖMLŐ TISZTÍTÁSA

Ha a víztömlők újak, vagy azokat hosszabb ideig nem használták, a csatlakoztatás előtt folyasson át rajtuk vizet, hogy biztosan tiszták és szennyeződéstől mentesek legyenek. Ha nem végzi el ezt az óvintézkedést, a vízbevezető tömlő eltömődhet, és károsíthatja a mosogatógépet.

A SZŰRŐEGYSÉG TISZTÍTÁSA

Rendszeresen tisztítsa ki a szűrőegységet, így megelőzhető a szűrők eltömődése, és a víz szabadon tud távozni.
Ha a mosogatógép használata során a szűrők el vannak tömődve, illetve ha a szűrőrendszerben vagy a szórókarokban tárgyak vannak, az a berendezés nem megfelelő működését okozhatja, ami a teljesítmény csökkenését, zajos működést vagy nagyobb erőforrás-felhasználást eredményezhet.
A szűrőegység három szűrőből áll, amelyek eltávolítják az ételmaradékokat a mosogatóvízből, majd visszaforgatják a vizet .
A mosogatógép nem használható szűrők nélkül vagy meglazult szűrővel.
Havonta legalább egyszer vagy 30 programonként ellenőrizze a szűrőegységet, és szükség esetén tisztítsa meg alaposan folyó víz alatt, nemfémes kefével, az alábbi utasításoknak megfelelően:

1. Forgassa a henger alakú szűrőt **A** az óramutató járásával ellentétes irányba, majd húzza ki *(1. ábra)*.
2. Vegye ki a kehely alakú szűrőt **B** úgy, hogy enyhén megnyomja az oldalsó füleket *(2. ábra)*.
3. Csúsztassa ki a rozsdamentes acélból készült szűrőlemezt **C** *(3. ábra)*.
4. Ha idegen tárgyat (például törött üveget, porcelánt, csontot, gyümölcsmagot stb.) talál, **óvatosan távolítsa el azt**.
5. Ellenőrizze a szűrőrészt, és távolítsa el az ételmaradékokat. **SOHA NE TÁVOLÍTSA EL** a mosogatóciklust végző pumpa védőfedelét (feketével jelölve) *(4. ábra)*.

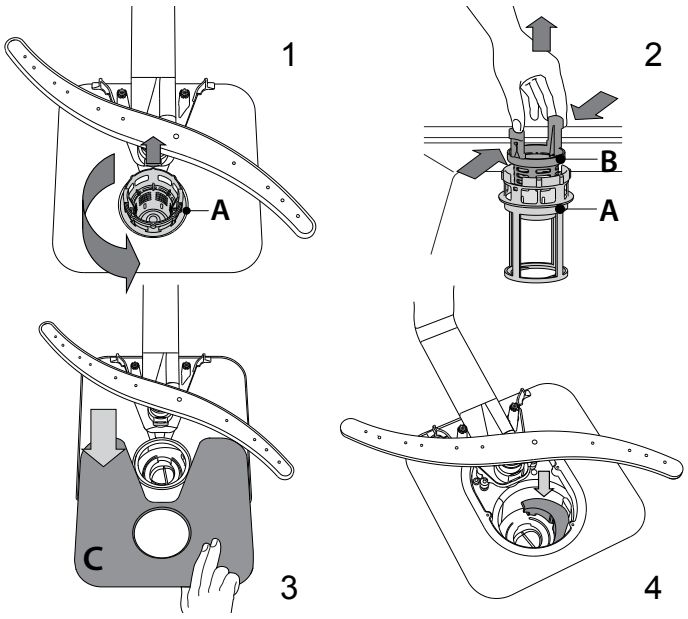

A szűrők tisztítása után helyezze vissza a szűrőegységet, és rögzítse megfelelően a helyére. Ez elengedhetetlen a mosogatógép hatékony működéséhez.

A SZÓRÓKAROK TISZTÍTÁSA

Időnként ételmaradék száradhat a szórókarokra, és eltömítheti a víz permetezésére szolgáló nyílásokat. Ezért javasoljuk, hogy rendszeresen ellenőrizze a szórókarokat, és tisztítsa meg azokat egy kisméretű, nemfémes kefével.

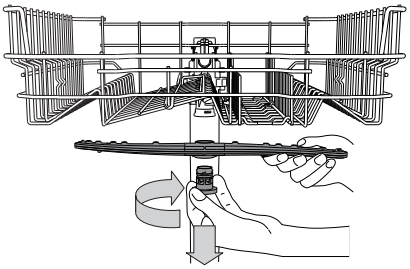

A felső szórókar leszereléséhez forgassa el a műanyag rögzítőgyűrűt az óramutató járásával megegyező irányba. A felső szórókar visszahelyezésekor ügyeljen arra, hogy a több nyílást tartalmazó oldala nézzen felfelé.

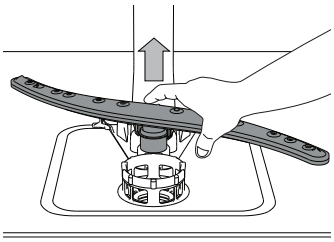

Az alsó szórókart felfelé húzva lehet kivenni a helyéről.

HIBAELHÁRÍTÁS

Ha a mosogatógép nem megfelelően működik, ellenőrizze, hogy a probléma javítható-e az alábbi lista lépéseinek végrehajtásával. Más hibák vagy problémák esetében lépjen kapcsolatba a hivatalos vevőszolgálattal, amelynek kapcsolattartási adatai a garanciafüzetben találhatók. A pótalkatrészek akár 7, akár 10 évig is rendelkezésre állnak, az adott rendelet követelményeinek megfelelően.

HIBA	LEHETSÉGES OK	MEGOLDÁS
A sómennyiségre figyelmeztető jelzőfény világít.	A sótartály hamarosan kiürül.	Töltse fel a tartályt sóval (további információ: *lásd A SÓTARTÁLY FELTÖLTÉSE*). Szükség esetén ellenőrizze a beállított vízkeménységet (*lásd VÍZKEMÉNYSÉGI TÁBLÁZAT*).
A sómennyiségre figyelmeztető jelzőfény villog.	A sótartály üres.	Minél hamarabb töltse fel a tartályt sóval. A készülék só nélkül történő használata károsíthatja annak belső alkatrészeit.
Az öblítőszer mennyiségére figyelmeztető jelzőfény világít vagy villog.	Az öblítőszer-adagoló üres. (Előfordulhat, hogy az öblítőszer mennyiségére figyelmeztető jelzőfény feltöltés után is világít egy rövid ideig).	Töltse fel a tartályt öblítőszerrel (további információ: - *lásd AZ ÖBLÍTŐSZER-ADAGOLÓ FELTÖLTÉSE).*
A mosogatógép nem indul vagy nem reagál a parancsokra.	Nem megfelelően csatlakoztatta a készüléket.	Csatlakoztassa a dugót a hálózati aljzatba.
	Áramkimaradás.	Biztonsági okokból a mosogatógép nem indul újra automatikusan az áramellátás helyreállásakor. Nyissa ki a mosogatógép ajtaját, nyomja meg a INDÍTÁS/Szünet gombot, majd 4 másodpercen belül csukja be az ajtót.
	Nincs bezárva a mosogatógép ajtaja. A NaturalDry-fül nincs bepattintva.	Erőteljesen nyomja be az ajtót, amíg kattantást nem hall.
	A program megszakadt, mivel az ajtót 4 mp-nél hosszabban nyitva tartották.	Nyomja meg a INDÍTÁS/Szünet gombot, és csukja be az ajtót 4 mp-en belül.
	Nem működik a kezelőpanel, vagy az **F6 E1** érték látható a kijelzőn.	Kapcsolja ki a készüléket a BE-KI/Újraindítás gombbal, majd kb. 1 perc elteltével kapcsolja vissza, és indítsa újra a programot. Ha a probléma továbbra is fennáll, válassza le a készüléket a hálózatról 1 percre, majd csatlakoztassa újra.
A mosogatógép nem ereszti le a vizet. A kijelzőn látható érték: **F7 E3** vagy **F9 E1**	Az ételmaradék vagy vízkő eltömítette a szűrőt.	Tisztítsa ki a szűrőt, és vízkőmentesítse a készüléket *(lásd A SZŰRŐEGYSÉG TISZTÍTÁSA és VÍZKŐMENTESÍTÉSI ÚTMUTATÓ).*
	Meghajlott a leeresztő tömlő.	Ellenőrizze a leeresztőtömlőt *(lásd BESZERELÉSI ÚTMUTATÓ).*
	Eltömődött a mosogató lefolyócsöve.	Tisztítsa meg a mosogató lefolyócsövét.
A mosogatógép túl hangosan működik.	Az edények egymáshoz ütődnek.	Megfelelően helyezze be az edényeket *(lásd A KOSARAK MEGTÖLTÉSE).*
	Túl sok hab képződött.	Nem megfelelően mérte ki a mosogatószert, vagy az nem használható mosogatógépben *(lásd A MOSOGATÓSZER-ADAGOLÓ FELTÖLTÉSE).* Indítsa el újra az aktuális programot az BE-KI gombbal, majd kapcsolja be ismét a készüléket, válasszon egy új programot, nyomja meg a INDÍTÁS/Szünet gombot, és csukja be az ajtót 4 másodpercen belül. Ne töltsön bele mosogatószert.
	Nem megfelelően rendezte el az edényeket.	Rendezze el megfelelően az edényeket *(lásd A KOSARAK MEGTÖLTÉSE).*
	Az ételmaradék vagy vízkő eltömítette a szűrőt.	Tisztítsa ki a szűrőegységet *(lásd ÁPOLÁS ÉS KARBANTARTÁS).*
Az edények nem tiszták.	Nem megfelelően rendezte el az edényeket.	Rendezze el megfelelően az edényeket *(lásd A KOSARAK MEGTÖLTÉSE).*
	A szórókarok nem forognak szabadon, mivel az edények útban vannak.	Rendezze el megfelelően az edényeket *(lásd A KOSARAK MEGTÖLTÉSE).* Ellenőrizze, hogy megfelelő-e a felső kosár helyzete, és szükség esetén igazítsa meg (emelje meg).
	A mosogatási ciklus túlzottan kímélő.	Válasszon megfelelő mosogatási programot *(lásd PROGRAMTÁBLÁZAT).*
	Túl sok hab képződött.	Nem megfelelően mérte ki a mosogatószert, vagy az nem használható mosogatógépben *(lásd A MOSOGATÓSZER-ADAGOLÓ FELTÖLTÉSE).*
	Nem megfelelően zárta vissza az öblítőszer rekeszének fedelét.	Zárja vissza az öblítőszer-adagoló kupakját.
	Az ételmaradék vagy vízkő eltömítette a szűrőt.	Tisztítsa ki a szűrőt, és vízkőmentesítse a készüléket *(lásd A SZŰRŐEGYSÉG TISZTÍTÁSA).*
	A sótartály üres.	Töltse fel a tartályt *(lásd A SÓTARTÁLY FELTÖLTÉSE).*

A készülék nem vesz fel vizet. A kijelzőn látható érték: világító **H2O**; hangjelzés hallatszik.	Nem jön víz a vízvezetékből, vagy el van zárva a vízcsap.	Ellenőrizze, hogy jön-e víz a vízvezetékből, és a vízcsap nyitva van-e.
	Meghajlott a vízbevezető tömlő.	Ellenőrizze a vízbevezető tömlőt *(lásd BESZERELÉS)*. Nyissa ki a mosogatógép ajtaját, nyomja meg a INDÍTÁS/Szünet gombot, majd 4 másodpercen belül csukja be az ajtót.
	Eltömődött a vízbevezető tömlőben lévő szűrő. Ki kell tisztítani.	Ellenőrizze és tisztítsa ki a vízbevezető tömlőben lévő szűrőt. Nyissa ki a mosogatógép ajtaját, nyomja meg a INDÍTÁS/Szünet gombot, majd 4 másodpercen belül csukja be az ajtót.
A mosogatógép túl hamar fejezi be a programot. A kijelzőn látható érték: **F8 E3**	Az ételmaradék vagy vízkő eltömítette a szűrőt.	Tisztítsa ki a szűrőt, és vízkőmentesítse a készüléket *(lásd A SZŰRŐEGYSÉG TISZTÍTÁSA és VÍZKŐMENTESÍTÉSI ÚTMUTATÓ)*.
	A leeresztőtömlő túl alacsonyan van, vagy a háztartási szennyvízrendszerbe ereszti a vizet.	Ellenőrizze, hogy a leeresztőtömlő vége megfelelő magasságban van-e *(lásd BESZERELÉS)*. Ellenőrizze, hogy a rendszer a háztartási szennyvízrendszerbe ereszti-e a vizet, és szükség esetén szereljen be visszacsapó/légbeszívó szelepet.
	Túl sok hab képződött.	Nem megfelelően mérte ki a mosogatószert, vagy az nem használható mosogatógépben *(lásd A MOSOGATÓSZER-ADAGOLÓ FELTÖLTÉSE)*.
	Levegő van a vízvezetékben.	Ellenőrizze a tömlőt és a tömítéseket, hogy nem szivárognak-e valahol.
Az edények nem kellően szárazak.	Elfogyott vagy nem elegendő az öblítőszer.	Ellenőrizze, hogy fel van-e töltve az öblítőszer-adagoló *(lásd AZ ÖBLÍTŐSZER-ADAGOLÓ FELTÖLTÉSE)*. A többfunkciós tabletták önmagukban nem biztosítanak olyan jó szárítási eredményt, mint a folyékony öblítőszer.
	Az edényeket az ajtó automatikus nyitása után kipakolták, de ekkor még nem fejeződött be a folyamatban lévő program.	Az edények kipakolása előtt ellenőrizze, hogy befejeződött-e a program *(lásd MINDENNAPI HASZNÁLAT)*. A még jobb szárítási eredményért javasoljuk, hogy hagyja nyitva a mosogatógép ajtaját, és hagyja a készülékben az edényeket a program lejártától számított 15 percig.
	Túl egyenesen behelyezett edények.	Ha víz van a bögrék, poharak, tálak mélyedéseiben, próbálja megdöntve behelyezni az edényeket (különösen a felső rekesz esetén), így több víz le tud csöpögni a szárítás előtt.
	A kiválasztott programban nincs szárítási szakasz.	Ellenőrizze a *PROGRAMTÁBLÁZATBAN*, hogy a választott program tartalmaz-e szárítási szakaszt. Előfordulhat, hogy a szárítási szakasz nélküli programok nem a kívánt szárítási eredményt nyújtják, ezért javasolt szárítási szakasszal rendelkező programot választani.
	Az edények tapadásmentes anyagból vagy műanyagból készültek.	Normális jelenség, ha az ilyen anyagokon vízcseppek láthatók.
Az edényeken és a poharakon kék csíkok vagy kékes elszíneződés látható.	A készülék túl sok öblítőszert adagol.	Állítsa alacsonyabb fokozatra az adagolást.
Az edényeken és a poharakon vízkő vagy fehér réteg látható.	A sótartály üres.	Minél hamarabb töltse fel a tartályt sóval. A készülék só nélkül történő használata károsíthatja annak belső alkatrészeit.
	Túl alacsony szintre van állítva a vízkeménység.	Állítson be magasabb szintet *(lásd VÍZKEMÉNYSÉGI TÁBLÁZAT)*.
	A sótartály kupakja nem megfelelően lett visszazárva.	Ellenőrizze és zárja vissza a sótartály kupakját.
	Az öblítőtartály üres, vagy a készülék nem elegendő öblítőszert adagol.	Töltse fel a tartályt öblítőszerrel, és ellenőrizze az adagolási beállítást (további információ: *lásd AZ ÖBLÍTŐSZER-ADAGOLÓ FELTÖLTÉSE*).
A mosogatógép kijelzőjén az **F8 E5** érték látható	Eltömődött vagy hibás szelep.	Ha lehetséges, zárja el a vízcsapot. Ne szüntesse meg a tápellátást. Hívja a vevőszolgálatot.
A mosószer-szivárgás.	Mértéke a használt folyékony mosószertől függően változik, és a késleltetés opció használata esetén fokozódhat.	A kis szivárgások nem okoznak géphibát, és elkerülhetők a folyékony mosószer típusának megváltoztatásával vagy tabletták használatával.

A szabályzatok, a szabványos dokumentáció, a tartalékalkatrészek rendelése és a termékkel kapcsolatos további információk az alábbi elérhetőségeken találhatók:

- A terméken lévő QR kód használata.
- Látogasson el a **docs.whirlpool.eu/docs** and **parts-selfservice.europeanappliances.com** weboldalra
- Vagy vegye fel a kapcsolatot a vevőszolgálattal (a telefonszámot lásd a garanciafüzetben).
  Amennyiben a vevőszolgálathoz fordul, kérjük, adja meg a termék adattábláján feltüntetett kódokat.

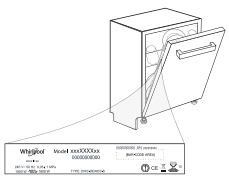

A modell adataihoz olvassa be az energiafogyasztást jelölő címkén található QR-kódot.
A címkén található modellazonosító segítségével használható a regisztrációs portál https://eprel.ec.europa.eu.

®/TM/ © 2026 Whirlpool. Licenc alapján készült.

DANK U WEL VOOR UW AANKOOP VAN EEN WHIRLPOOL PRODUCT.
Voor verdere assistentie kunt u het apparaat registeren op:
www.whirlpool.eu/register

SCAN DE QR-CODE OP UW APPARAAT VOOR MEER GEDETAILLEERDE INFORMATIE

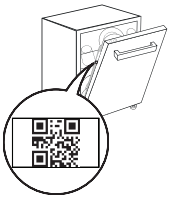

Lees vóór gebruik van het apparaat de veiligheids- en installatie-instructies zorgvuldig door.
Vergeet niet om na de installatie alle transportbeschermingen van de vaatwasser te verwijderen.

Het bedieningspaneel van de afwasmachine wordt geactiveerd door het indrukken van de AAN/UIT-toets. Om energie te besparen wordt het bedieningspaneel na 10 minuten automatisch uitgeschakeld als er geen wascyclus is gestart.

PRODUCTBESCHRIJVING

APPARAAT

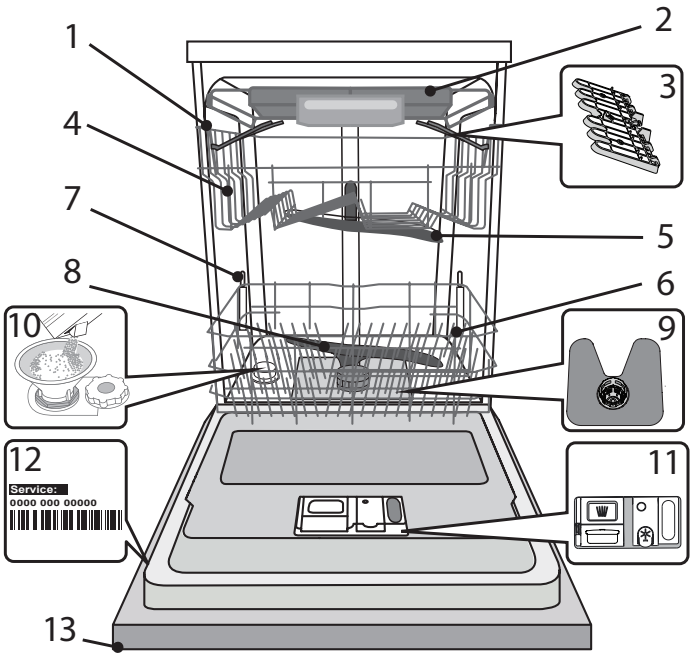

1. Bovenste rek
2. Besteklade
3. Opvouwbare kleppen (het aantal hangt af van het model)
4. Afsteller hoogte bovenste rek
5. Bovenste sproeierarm
6. Onderste rek
7. Hulpmiddelen van PowerClean
8. Onderste sproeierarm
9. Filtersysteem
10. Zoutreservoir
11. Doseerbakjes vaatwasmiddel en glansspoelmiddel
12. Typeplaatje
13. Bedieningspaneel

BEDIENINGSPANEEL

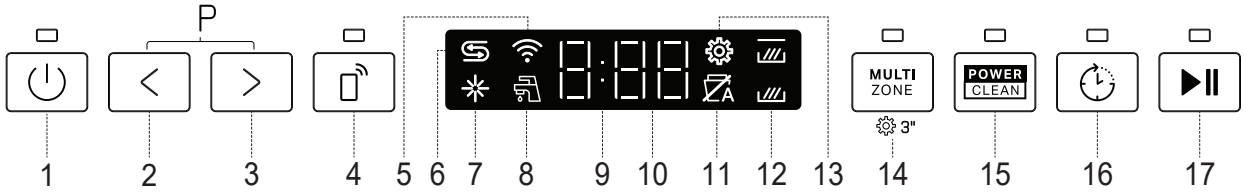

1. **AAN-UIT/Reset**-toets met controlelampje
2. Programmatoets **VORIGE**
3. Programmatoets **VOLGENDE**
4. Toets voor **Afstandsbediening** met controlelampje
5. Controlelampje voor **draadloze verbinding**
6. Controlelampje **zoutreservoir** leeg
7. Controlelampje **spoelglansmiddelreservoir** leeg
8. Controlelampje **Gesloten Waterkraan - Alarm** (knippert wanneer er geen watertoevoer is of de waterkraan gesloten is)
9. **Display**
10. **Nummer programma** en controlelampje **resterende tijd**
11. Controlelampje voor **NaturalDry** (gaat branden wanneer de functie niet actief is of niet beschikbaar is in het gekozen programma)
12. Controlelampje **Multizone** (licht op wanneer geactiveerd)
13. Controlelampje **Instellingen** (licht op wanneer het apparaat zich in het instellingenmenu bevindt)
14. Toets voor **optie Multizone** met controlelampje **/ Instellingen -** 3 sec. indrukken
15. Toets voor **optie PowerClean** met controlelampje
16. Toets voor **optie Uitstel** met controlelampje
17. Toets **START/Pauze** met controlelampje

EERSTE GEBRUIK

ADVIES MET BETREKKING TOT HET EERSTE GEBRUIK

Verwijder na het installeren de stoppen uit de rekken en de elastische borgelementen uit het bovenste rek.

INSTELLING MENU

1. Het apparaat inschakelen door op de toets **AAN-UIT** ⏻ te drukken.
2. Houd de toets **Instellingen** ⚙ (Multizone MULTI ZONE) 3 seconden ingedrukt tot u een pieptoon hoort en ‚**SEt**' op het display verschijnt.
3. Na één seconde verschijnt de eerste beschikbare instelling (letter ‚c').
4. Druk op **VORIGE**</**VOLGENDE**> om door de lijst met beschikbare instellingen te bladeren (zie onderstaande tabel) en druk vervolgens op **START/Pauze** ▶II om de waarde van de geselecteerde instelling te bekijken of te wijzigen.
5. Druk op **VORIGE**</**VOLGENDE**> om de waarde te veranderen, druk vervolgens op **START/Pauze** ▶II om de nieuwe waarde op te slaan en terug te keren naar het hoofdmenu.
6. Herhaal punt 4 en 5 om andere instellingen te wijzigen.
7. Druk op **AAN-UIT** ⏻ of wacht 30 seconden om het menu te verlaten.

LETTER	INSTELLING	WAARDEN (Standaard - **vetgedrukt**)*
c	**Cyclusteller -** Aantal wascycli uitgevoerd door de vaatwasser.	Bijv. 25 cycli: 25; Bijv. 13.947 cycli: 13_947 (scrolt 3 keer)
C	**Draadloze verbinding** **Opmerking:** Om de Draadloze verbinding voor de eerste keer te activeren, moet u naar de configuratie van de HomeWhiz-verbinding gaan. *(zie „HOMEWHIZ-FUNCTIE EN AFSTANDSBEDIENINGSFUNCTIE")* '1' = Aan, '0' = Uit	1 | **0**
H	**Waterhardheidsgraad** *(zie 'DE WATERHARDHEID INSTELLEN' en 'TABEL WATERHARDHEID')*	1 | 2 | **3** | 4 | 5
A	**Glansspoelmiddelpeil** *(zie 'DE DOSERING GLANSSPOELMIDDEL AANPASSEN')*	0 | 1 | 2 | 3 | 4 | **5**
d	**NaturalDry** *(zie 'OPTIES EN FUNCTIES')* '1' = Aan, '0' = Uit	**1** | 0
L	**Licht op de vloer** *(zie 'OPTIES EN FUNCTIES')* '1' = Aan, '0' = Uit	**1** | 0
S	**Geluid** '1' = Aan, '0' = Uit	**1** | 0
d	**Tablet (Tab)** *(zie 'OPTIES EN FUNCTIES')* '1' = Aan, '0' = Uit	1 | **0**
r	**Fabrieksinstellingen** Druk op **START/Pauze** om alle waarden in het instellingenmenu terug te zetten naar de fabrieksinstellingen.	-

*) De standaardwaarde geldt niet voor de cyclusteller.

c **CYCLUSTELLER -** Deze functie toont het aantal cycli dat de vaatwasser heeft uitgevoerd.

Voor het aantal cycli van 0-999 wordt een vast aantal weergegeven.

25 Voorbeeld voor 25 cycli.

Wanneer het cyclusnummer hoger is dan 1000, zal het nummer in het display scrollen. "_" staat voor "", bijvoorbeeld: 1.000 = 1_000, 13.947= 13_947 (het nummer zal 3 keer scrollen).

1 13 13_ 3_9 _94 947 47 Voorbeeld voor 13.947 cycli:

Na de cyclusvisualisatie keert het display terug naar de weergave van „c".

OPMERKING: De vaatwasser heeft mogelijk al zo'n 30 cycli uitgevoerd. Dit is te danken aan het uitgebreide kwaliteitsproces dat tijdens de productie wordt uitgevoerd. Het garandeert een hogere productkwaliteit.

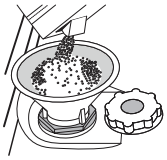

HET ZOUTRESERVOIR BIJVULLEN

Het gebruik van zout voorkomt de vorming van KALKAANSLAG op het vaatwerk en op de functionele onderdelen van de machine. Het zoutreservoir bevindt zich onderin de vaatwasser (onder het onderste rek aan de linkerkant).

• Het is noodzakelijk dat **HET ZOUTRESERVOIR NOOIT LEEG IS.**

- Het is belangrijk dat de hardheid van het water wordt ingesteld.
- Zout moet worden bijgevuld wanneer het controlelampje ZOUT BIJVULLEN op het bedieningspaneel brandt.

1. Verwijder het onderste rek en draai de dop van het reservoir los (linksom).
2. Plaats de trechter *(zie afbeelding)* en vul het zoutreservoir tot aan de rand (ongeveer 0,5 kg); het is niet ongebruikelijk dat er een beetje water uit lekt.

3. Alleen de eerste maal dat u dit doet: vul het zoutreservoir met water.

4. Verwijder de trechter en veeg alle zoutresten weg van de opening.

Zorg ervoor dat de dop strak is aangedraaid, zodat geen vaatwasmiddel in de container kan komen tijdens het wasprogramma (dit kan de waterontharder onherstelbaar beschadigen).

Wanneer u zout moet toevoegen, is u verplicht om de procedure helemaal uit te voeren alvorens de wascyclus te starten om corrosie te voorkomen.
Achtergebleven zoutoplossing of zoutkorrels kunnen leiden tot corrosie waardoor de roestvrijstalen onderdelen onherstelbaar beschadigd worden.
Er wordt geen enkele garantie verleend in geval van klachten die hierop betrekking hebben.
Als het zoutreservoir niet gevuld wordt, kunnen de waterverzachter en het verwarmingselement beschadigd raken als gevolg van de accumulatie van ketelsteen.
Het gebruik van zout wordt aanbevolen met elk type vaatwasmiddel.

DE WATERHARDHEID INSTELLEN

Als u de waterontharder perfect wilt laten werken is het essentieel dat de instelling van de waterhardheid is gebaseerd op de werkelijke waterhardheid in uw huis. Deze informatie kan bij uw lokale waterleverancier worden opgevraagd. De fabrieksinstelling is "**3**" voor gemiddelde waterhardheid. Zie *„TABEL WATERHARDHEID"*.

Tabel waterhardheid			
Niveau	**°dH** Duitse graden	**°fH** Franse graden	**°Clark** Engelse graden
1 (Zacht)	0 - 6	0 - 10	0 - 7
2 (Gemiddeld)	7 - 11	11 - 20	8 - 14
3 (Gemiddeld)	12 - 16	21 - 29	15 - 20
4 (Hard)	17 - 34	30 - 60	21 - 42
5 (Zeer hard)	35 - 50	61 - 90	43 - 62

Volg de instructies in het hoofdstuk „INSTELLING MENU"'om dit te wijzigen.

Gebruik alleen zout dat speciaal voor afwasmachines is bestemd.

Wanneer het zout in de machine is gestrooid wordt het lampje ZOUT BIJVULLEN uitgeschakeld.

Als het zoutreservoir niet gevuld wordt, kunnen de waterverzachter en het verwarmingselement beschadigd raken als gevolg van de accumulatie van ketelsteen.
Het gebruik van zout wordt aanbevolen met elk type vaatwasmiddel.

WATERVERZACHTEND SYSTEEM

Waterverzachters reduceren automatisch de waterhardheid en voorkomen bijgevolg ketelsteenvorming op de verwarmer en dragen bij tot een efficiëntere reiniging.

Dit systeem wordt automatisch met zout geregenereerd, u dient dus het zoutreservoir te vullen wanneer het leeg is.

De frequentie van de regeneratie hangt af van de instelling van het waterhardheidniveau - de regeneratie wordt uitgevoerd om de **6** Eco-cyclussen met het waterhardheidniveau ingesteld op **3**.

Het regeneratieproces start tijdens de laatste spoeling en eindigt tijdens de droogfase, voordat de cyclus beëindigt.

- Eén enkele regeneratie verbruikt: ~3,5 liter water;
- Doet de cyclus105 minuten langer duren;
- Verbruikt minder dan 0,005 kWh energie.

HET GLANSSPOELMIDDELRESERVOIR BIJVULLEN

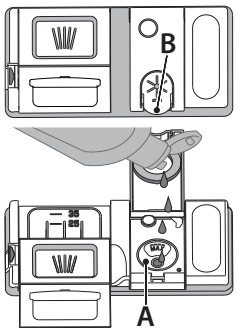

Glansspoelmiddel maakt het DROGEN van de vaat gemakkelijker. Het glansspoelmiddelreservoir **A** moet worden gevuld wanneer het controle**lampje GLANSSPOELMIDDEL BIJVULLEN** ✳ op het display brandt

1. Open het doseerbakje **B** door de tab op het deksel in te drukken en omhoog te trekken.
2. Het glansspoelmiddel zorgvuldig inbrengen tot aan de maximum (110 ml) insteekgleuf van de vulruimte - voorkom morsen. Wanneer dit gebeurt het gemorste glansspoelmiddel onmiddellijk met een droge doek reinigen.
3. Om het te sluiten het deksel naar beneden drukken totdat u een klik hoort.

Het glansspoelmiddel NOOIT rechtstreeks in de kuip gieten.

DE DOSERING GLANSSPOELMIDDEL AANPASSEN

Als u niet volledig tevreden bent over de droogresultaten kunt u de gebruikte hoeveelheid glansspoelmiddel aanpassen.
Volg de instructies in het hoofdstuk „INSTELLING MENU" om dit te wijzigen.
Als het niveau van het glansspoelmiddel is ingesteld op NUL (ECO) zal geen glansspoelmiddel worden afgegeven. Het controlelampje **LAAG GLANSSPOELMIDDEL** zal niet branden als het glansspoelmiddel op is.
Er kan een maximum van **6** niveaus worden ingesteld, afhankelijk van het model afwasmachine.

- Als u blauwe strepen op het vaatwerk ziet stel dan een laag getal in (0-3).
- Als er druppels water of kalkaanslag op het vaatwerk zijn stel dan een hoog getal in (4-5).

HET VAATWASMIDDELDOSEERBAKJE VULLEN

Gebruik alleen vaatwasmiddel dat speciaal voor afwasmachines is bestemd.

GEBRUIK GEEN vloeibaar vaatwasmiddel.

Wanneer er teveel vaatwasmiddel wordt gebruikt kan het resultaat zijn dat er na het einde van de cyclus schuimresten in de machine achterblijven.

Het gebruik van vaatwasmiddelen die niet bedoeld zijn voor vaatwasmachines kan de slechte werking van het apparaat veroorzaken of het beschadigen.

Voor de beste was- en droogresultaten wordt het gecombineerde gebruik van vaatwasmiddel, vloeibaar glansspoelmiddel en zout vereist.

Het is raadzaam om vaatwasmiddelen zonder fosfaten of chloor te gebruiken, aangezien deze producten schadelijk voor het milieu zijn.

Goede wasresultaten zijn ook afhankelijk van de juiste hoeveelheid vaatwasmiddel. Het overschrijden van de aangegeven hoeveelheid leidt niet tot een meer effectieve afwas en doet de milieuvervuiling toenemen.

De hoeveelheid kan aan de mate van vuilheid worden aangepast.

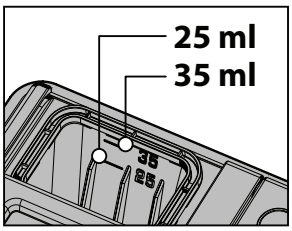

Gebruik bij normaal bevuilde stukken ongeveer 35 g (vaatwasmiddel in poedervorm) of 35 ml (vloeibaar vaatwasmiddel) en een extra theelepel vaatwasmiddel direct in de kuip. Als er tabletten worden gebruikt is één tablet voldoende.

Als het serviesgoed slechts licht bevuild is of als het voordat het in de afwasmachine wordt geplaatst met water is afgespoeld kan de hoeveelheid vaatwasmiddel dienovereenkomstig worden verminderd (minimaal 25 g/ml) door bijv. poeder/gel in de kuip over te slaan.

Volg voor goede wasresultaten ook de instructies op het wasmiddelpak.

Neem voor verdere vragen contact op met de wasmiddelproducenten.

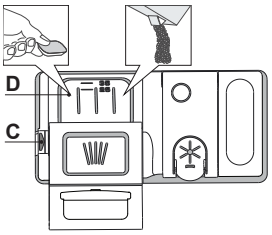

Gebruik de opening apparaat C om het vaatwasmiddeldoseerbakje te openen. Het vaatwasmiddel alleen in het droge doseerbakje D invoeren. Plaats de hoeveelheid vaatwasmiddel voor voorspoelen direct in de kuip.

1. Raadpleeg bij het afmeten van het vaatwasmiddel de eerder vermelde informatie om de juiste hoeveelheid toe te voegen. In het doseerbakje **D** vindt u de aanwijzingen voor het doseren van het vaatwasmiddel.
2. Verwijder de resten vaatwasmiddel van de randen van het doseerbakje en sluit het deksel totdat het klikt.
3. Sluit het deksel van het vaatwasmiddeldoseerbakje door het omhoog te trekken tot het sluitingsmechanisme is vastgezet.

Het vaatwasmiddeldoseerbakje opent automatisch op het juiste moment, volgens het programma.
Het gebruik van vaatwasmiddelen die niet bedoeld zijn voor vaatwasmachines kan de slechte werking van het apparaat veroorzaken of het beschadigen.

DAGELIJKS GEBRUIK

1. **WATERAANSLUITING CONTROLEREN**
   Controleer of de wasmachine is aangesloten op de waterleiding en of de waterkraan open is.
2. **DE AFWASMACHINE INSCHAKELEN**
   Open de deur en druk op de toets **AAN/UIT**.
3. **DE REKKEN VULLEN** *(zie REKKEN VULLEN).*
4. **HET VAATWASMIDDELMIDDELDOSEERBAKJE VULLEN**
5. **HET PROGRAMMA KIEZEN EN DE CYCLUS AANPASSEN**
   Kies het meest geschikte programma op basis van het soort serviesgoed en de vervuilingsgraad *(zie PROGRAMMABESCHRIJVING)* door de toets van het gekozen **VORIGE/VOLGENDE** in te drukken. Selecteer de gewenste opties *(zie OPTIES EN FUNCTIES)*. Niet alle opties zijn compatibel met alle programma's.
6. **START**
   Start het programma door op de toets **START/Pauze** te drukken en de deur binnen 4 sec. te sluiten. Wanneer het programma start hoort u een enkele piep. Als de deur niet binnen 4 seconden is gesloten, hoort u een geluid ter waarschuwing. Open in dat geval de deur, druk op de **START/Pauze**-toets en sluit de deur opnieuw binnen 4 sec.
7. **EINDE VAN HET WASPROGRAMMA**
   Het einde van de wascyclus wordt aangegeven met een geluid en op de display is **END** te zien. Open de deur en schakel het apparaat uit door op de toets **AAN/UIT** te drukken.
   Een paar minuten wachten voordat het serviesgoed wordt verwijderd - om brandwonden te voorkomen. De rekken uitladen, te beginnen met het onderste rek.

De machine wordt tijdens bepaalde langere perioden van inactiviteit automatisch uitgeschakeld, om het elektriciteitsverbruik te minimaliseren. Als het serviesgoed slechts licht bevuild is of als het voordat het in de afwasmachine wordt geplaatst met water is afgespoeld kan de hoeveelheid vaatwasmiddel dienovereenkomstig worden verminderd.

EEN LOPEND PROGRAMMA WIJZIGEN

Als er een verkeerd programma geselecteerd is, kan het worden gewijzigd, mits het nog maar net begonnen is. **RESET** de machine: Houd de toets **AAN/UIT** langer dan 3 sec. ingedrukt. De machine wordt uitgeschakeld. **Het dashboard toont "0:01"**. Sluit de deur en wacht tot de afvoercyclus afgelopen is (ongeveer 1 minuut). Open de deur en schakel de machine weer in met de knop **AAN/UIT** en selecteer de nieuwe wascyclus en eventuele gewenste opties. Start het programma door op **START/Pauze** te drukken en de deur binnen 4 sec. te sluiten.

EXTRA SERVIESGOED TOEVOEGEN

Open de deur een klein stukje zonder de machine uit te schakelen, zorg dat er geen water uitspat (het controlelampje **START/Pauze** knippert) (**Let op: Hete stoom!**) en doe de vaat in de vaatwasser. Druk op de **START/Pauze** -toets en sluit de deur binnen 4 sec. , de cyclus wordt hernomen vanaf het punt waarop het was onderbroken.

ONBEDOELDE ONDERBREKING

Als de deur wordt geopend of als de stroom uitvalt tijdens het programma, stopt het programma. **ALLEEN DOOR OP START/Pauze TE DRUKKEN** en de deur binnen 4 sec. te sluiten, gaat het programma weer verder vanaf het punt waarop het werd onderbroken.

ADVIEZEN EN TIPS

ADVIEZEN

Verwijder alvorens de manden te laden alle voedselresten uit het serviesgoed en leeg de glazen. **Het serviesgoed hoeft niet tevoren onder stromend water afgespoeld te worden.**
Het serviesgoed zo rangschikken dat het stevig op zijn plaats staat en niet omslaat; rangschik de containers met de openingen naar beneden gericht en de holle/bolle onderdelen schuin geplaatst, waardoor het water elk oppervlak kan bereiken en vrij kan stromen.
Waarschuwing: zorg ervoor dat deksels, grepen, platen en koekenpannen de sproeierarmen niet belemmeren bij het draaien.
Plaats geen kleine voorwerpen in de bestekmand.
Erg vervuild vaatwerk en pannen moeten in de onderste mand worden geplaatst, omdat in deze ruimte de watersproeiers sterker zijn en hogere wasprestaties hebben. Zorg ervoor dat na het laden van het apparaat de sproeierarmen vrij kunnen draaien.

ONGESCHIKT SERVIESGOED

- Houten servies en bestek.
- Kwetsbare gedecoreerde glazen, artistiek handwerk en antiek serviesgoed. Hun decoraties zijn hier niet tegen bestand.
- Delen van synthetisch materiaal die niet bestand zijn tegen hoge temperaturen.
- Koperen en tinnen serviesgoed.
- Serviesgoed bevuild met as, was, smeervet of inkt.

De kleuren van glasdecoraties en aluminium/zilveren stukken kunnen wijzigen en vervagen tijdens het wasproces. Sommige soorten glas (bv. kristallen voorwerpen) kunnen na een aantal wascyclussen ook dof worden.

SCHADE AAN GLASWERK EN SERVIESGOED

- Gebruik alleen glas en porselein waarvan de fabrikant garandeert dat het veilig is voor de afwasmachine.
- Gebruik een zacht vaatwasmiddel dat geschikt is voor serviesgoed.
- Haal glazen en bestek uit de afwasmachine zodra het wasprogramma afgelopen is.

TIPS VOOR ENERGIEBESPARING

- Wanneer de huishoudelijke vaatwasmachine gebruikt wordt volgens de aanwijzingen van de fabrikant, **verbruikt het wassen van vaatwerk in een vaatwasmachine gewoonlijk MINDER ENERGIE en water dan met de hand afwassen.**
- Om de efficiëntie van de vaatwasmachine te maximaliseren wordt aanbevolen om **de wascyclus eerst te starten wanneer de vaatwasmachine helemaal gevuld is**. De huishoudelijke vaatwasmachine vullen tot de hoeveelheid aangegeven door de fabrikant draagt bij tot het besparen van energie en water. Informatie over het correct laden van vaatwerk vindt u in het hoofdstuk DE REKKEN VULLEN. Als de machine gedeeltelijk is gevuld, wordt aanbevolen om de speciaal daarvoor bedoelde wasopties, indien voorzien, te gebruiken (Halve lading/ Zone Wash/ Multizone) en enkel geselecteerde rekken te vullen. De vaatwasmachine onjuist of overmatig vullen kan het gebruik van de hulpbronnen verhogen (zoals water, energie en tijd, en ook het geluidsniveau) en de reinigings- en droogprestaties verlagen.
- Vaatwerk vooraf met de hand spoelen verhoogt het water- en energieverbruik en wordt niet aanbevolen.

HYGIËNE

Om te voorkomen dat zich geur en afzetting ophoopt in de afwasmachine moet u ten minste één per maand een programma met hoge temperatuur laten draaien. Gebruik een theelepel vaatwasmiddel en laat het apparaat zonder lading draaien.

VOORZORGSMAATREGELEN BIJ VORST

Als het apparaat in een vertrek is geplaatst dat aan vorst kan worden blootgesteld, **moet al het water worden afgevoerd**. Draai de waterkraan dicht, koppel de toevoer- en afvoerslangen los en laat al het water er vervolgens uitstromen. **Zorg ervoor dat de waterontharder vol zit met opgelost regenereerzout in het zoutreservoir** om het apparaat te beschermen tegen temperaturen tot -20°C. Als het apparaat bij temperaturen onder nul is opgeslagen, moet het **minstens 24** uur op een omgevingstemperatuur van minimaal 5°C blijven staan alvorens het weer in te schakelen.

PROGRAMMATABEL

Programma		Drogen fase	Natural-Dry*	Beschikbare functies *)	Duur van was-programma (h:min)**)	Waterver-bruik (liter/cyclus)	Energiever-bruik (kWh/cyclus)	Resttijd na deuropening (h:min)
1 Eco	50°C	✓	✓	POWER CLEAN	4:50	9,5	0,54	2:00
2 Auto Gemengd	55°C	✓	✓	MULTI ZONE POWER CLEAN	1:20 - 3:25	7,5 - 19,5	0,75 - 1,20	0:05
3 Intensief	65°C	✓	✓	MULTI ZONE POWER CLEAN	2:50	17,0	1,60	0:05
4 Snel wassen en drogen	50°C	✓	✓	MULTI ZONE	1:25	11,5	1,10	0:05
5 Snel 28'	45°C	×	✓	MULTI ZONE	0:28	9,0	0,50	0:00
6 Stil	50°C	✓	✓	MULTI ZONE	3:40	16,0	1,15	0:00
7 Voorspoelen	-	×	×	MULTI ZONE	0:12	4,5	0,01	×
8 Downloadcyclus	Om een van de onderstaande programma's te downloaden, raadpleegt u het gedeelte *"HOMEWHIZ-FUNCTIES EN AFSTANDSBEDIENINGSFUNCTIES".*							
Zelfreinigend (standaard)	65°C	×	×		0:50	8,0	0,85	×
Kristallen	45°C	✓	✓	MULTI ZONE	1:40	12,0	1,20	0:05
Desinfecterende	65°C	✓	×		1:50	12,0	1,30	×

De gegevens van het ECO-programma worden gemeten onder laboratoriumomstandigheden, volgens de Europese norm EN 60436:2020.
Aanwijzing voor de Proeflaboratoria:
Voor gedetailleerde informatie over de omstandigheden van de EN-vergelijkingsproef kunt u contact opnemen met: dw_test_support@europeanappliances.com
Voorbehandeling van het vaatwerk vóór de programma's is niet nodig.
**) De deur wordt geopend voordat het programma beëindigd is. Dit is om de droogefficiëntie te verbeteren.*
***) Niet alle opties kunnen tegelijkertijd gebruikt worden.*
****) Waarden aangegeven voor andere programma's dan het Eco-programma zijn slechts indicatief. De werkelijke tijd is afhankelijk van vele factoren, zoals de temperatuur en de druk van het toevoerwater, de kamertemperatuur, hoeveelheid vaatwasmiddel, de hoeveelheid en soort lading, evenwicht van de lading, extra gekozen opties en de kalibratie van de sensor. De kalibratie van de sensor kan de duur van het programma met max. 20 min. verlengen.*

BESCHRIJVING PROGRAMMA'S

Instructies over het selecteren van het wasprogramma.

1 ECO
Het Eco-programma is geschikt voor het reinigen van normaal vervuild vaatwerk, dat voor dit gebruik het meest efficiënte programma is wat betreft de combinatie van energie- en waterverbruik en in overeenstemming is met de Europese Ecodesign-wetgeving.

2 AUTO GEMENGD
Automatisch programma voor normaal vervuilde pannen en vaatwerk.

3 INTENSIEF
Aanbevolen programma voor sterk vervuild serviesgoed, met name geschikt voor pannen en koekenpannen (mag niet gebruikt worden voor kwetsbare stukken).

4 SNEL WASSEN EN DROGEN
Normaal vervuild serviesgoed. Dagelijkse cyclus, die een optimale reinigende en drogende werking in kortere tijd garandeert.

5 SNEL 28'
Programma dat kan worden gebruikt voor een halve lading licht vervuilde vaat zonder opgedroogde etensresten. Heeft geen droogfase.

6 STIL
Geschikt voor werking van het apparaat in de nacht. Garandeert een optimale reinigende en drogende werking met de laagste geluidsemissie.

7 VOORSPOELEN
Gebruikt om servies vochtig te houden dat later gewassen moet worden. Met dit programma wordt er geen vaatwasmiddel gebruikt.

8 DOWNLOADCYCLUS

- **ZELFREINIGEND**
  (Standaardprogramma, vervangbaar via app)
  Programma te gebruiken voor het onderhoud van de afwasmachine, wordt enkel uitgevoerd wanneer de afwasmachine LEEG is met gebruik van specifieke reinigingsmiddelen die speciaal ontworpen zijn voor het onderhoud van de afwasmachine.
- **KRISTALLEN**
  Programma voor kwetsbare stukken die gevoeliger zijn voor hoge temperaturen, bijvoorbeeld glazen en kopjes.
- **DESINFECTERENDE**
  Normaal of sterk vervuild serviesgoed, met extra antibacteriële afwasfase. Kan gebruikt worden voor het uitvoeren van onderhoud aan de afwasmachine.

Opmerkingen:
Gelieve er rekening mee te houden dat de cyclus *Snel 28'* bedoeld is voor licht vervuilde vaat.

OPTIES EN FUNCTIES

OPTIES kunnen na het kiezen van het programma direct worden in-/uitgeschakeld door op de betreffende toets te drukken (het indicatorlampje gaat branden, indien beschikbaar) *(zie BEDIENINGSPANEEL)*. **Als een optie niet compatibel is met het geselecteerde programma** *(zie PROGRAMMATABEL)*, **klinkt er een akoestisch signaal en wordt de optie niet ingeschakeld. Een optie kan de tijd of het water- of energieverbruik voor het programma wijzigen.**

MULTI ZONE **MULTIZONE -** Als er niet veel vaatwerk is kan er een programma «halve lading» worden gebruikt, om water, elektriciteit en vaatwasmiddel te besparen. Selecteer het programma en druk daarna op de MULTIZONE-toets: het het symbool van het gekozen rek verschijnt op het display.
Standaard wast het apparaat vaatwerk in alle rekken.
Druk herhaaldelijk op deze toets om alleen in een bepaald rek af te wassen:

verschijnt op het display (alleen onderste rek)

verschijnt op het display (bovenste rek en bestekbak, indien beschikbaar op dit model)

verschijnt op het display (optie is uitgeschakeld en het apparaat wast het vaatwerk in alle rekken).

Vergeet niet om alleen het bovenste of onderste rek te laden en de hoeveelheid vaatwasmiddel dienovereenkomstig te verlagen.
Als het bovenste rek is verwijderd, breng dan het vaatwasmiddel rechtstreeks in de kuip aan in plaats van in het vaatwasmiddelreservoir.

POWER CLEAN **POWERCLEAN -** Dankzij de extra krachtige stralen biedt deze functie een intensievere en krachtigere afwascyclus op de betreffende plek in het onderste reka. Deze functie wordt aanbevolen voor het afwassen van pannen en ovenschalen. (Zie het gedeelte over PowerClean).

UITSTEL - De start van het programma kan worden uitgesteld voor een periode tussen **0:30** en **24** uur.

1. Selecteer het programma en eventuele gewenste opties. Druk (meerdere keren) op de UITSTEL-toets om de start van het programma uit te stellen. Instelbaar van 0:30 tot 24 uur. Zodra de instelling van 24 uur is bereikt, drukt u nogmaals op de toets UITSTEL om de functie uit te schakelen.
2. Druk op de toets START/Pauze en sluit binnen 4 seconden de deur de timer begint met aftellen.
3. Wanneer deze tijd verstreken is wordt het controlelampje uitgeschakeld en begint het programma automatisch.

Zodra er een programma is gestart kan de UITSTEL-functie niet worden ingesteld.

NATURALDRY - Een convectiedroogsysteem dat de deur tijdens/na de droogfase automatisch opent voor buitengewone droogprestaties, elke dag weer. De deur gaat open bij een temperatuur die veilig is voor uw keukenmeubelen. Als extra bescherming tegen stoom wordt een speciaal ontworpen beschermingsfolie bij de vaatwasser geleverd. Raadpleeg het INSTALLATIEBOEKJE om te zien hoe u de beschermingsfolie aanbrengt.
Deze functie is standaard actief, maar kan worden uitgeschakeld in het "INSTELLING MENU".

LICHT OP DE VLOER - Er wordt LED-licht op de vloer geprojecteerd om aan te geven dat de afwasmachine in bedrijf is. Het licht gaat uit aan het einde van een programma. Deze functie is standaard actief, maar kan worden uitgeschakeld in het "INSTELLING MENU".

TABLET (Tab) – Deze instelling optimaliseert de programmavoorstelling afhankelijk van het type gebruikt afwasmiddel.
Als u gecombineerde vaatwastabletten gebruikt (die glansspoelmiddel, zout en afwasmiddel in één dosis bevatten), laat deze optie actief.
Als u poeder- of vloeibaar afwasmiddel gebruikt, deactiveer deze optie.
Deze functie is standaard uitgeschakeld, maar kan worden ingeschakeld in het "INSTELLING MENU."

HOMEWHIZ-FUNCTIE EN AFSTANDSBEDIENINGSFUNCTIE

⚠ **Lees eerst de sectie "Veiligheidsinstructies".**

U kunt uw vaatwasser bewaken en de huidige status controleren via uw smartapparaat met behulp van de HomeWhiz-functie.
Met de HomeWhiz-applicatie kunt u veel handelingen op uw vaatwasser uitvoeren vanaf uw smartapparaat. Daarnaast zijn bepaalde functies exclusief beschikbaar via de HomeWhiz-functie.
Om de draadloze verbindingsfunctie van uw apparaat te gebruiken, moet u de HomeWhiz-applicatie downloaden uit de app-store van uw smartapparaat.
Zorg ervoor dat uw smartapparaat over een actieve internetverbinding beschikt wanneer u de app gebruikt.
Als u de applicatie voor de eerste keer gebruikt, voltooit u de gebruikersregistratie door de instructies op het scherm te volgen. Na voltooiing van de registratie kunt u alle HomeWhiz-compatibele producten in uw huis beheren via dit ene account.
HomeWhiz werkt uitsluitend op de 2,4 GHz-wifi-frequentieband.

EERSTE HOMEWHIZ-VERBINDINGSINSTELLING

1. **BEREID UW SMARTAPPARAAT VOOR**
   Installeer de HomeWhiz-applicatie op uw smartphone of tablet.
   Controleer of uw smartapparaat verbonden is met hetzelfde wifi-netwerk dat door de vaatwasser zal worden gebruikt.
2. **BEREID DE VAATWASSER VOOR**
   Zorg ervoor dat de vaatwasser is uitgeschakeld.
   Houd de knoppen **AAN/UIT** en **AFSTANDSBEDIENING** tegelijk gedurende 3 seconden ingedrukt.
   Het display wordt ingeschakeld, er verschijnt een animatie, de **Draadloze Verbindin** wordt automatisch geactiveerd en het pictogram **Draadloze Verbindin** begint te knipperen, wat aangeeft dat het apparaat zich in de koppelingsmodus bevindt.
3. **VERBINDEN VIA DE HOMEWHIZ-APP**
   Open de HomeWhiz-applicatie op uw smartapparaat. Selecteer "Apparaat toevoegen".
   U kunt de vaatwasser toevoegen door de barcode op het apparaat te scannen of door het productnummer handmatig in te voeren (12-cijferige numerieke code die begint met 86, te vinden op het typeplaatje van het product).
   Nadat u het apparaat hebt geselecteerd, volgt u de instructies op het scherm in de app. De applicatie begeleidt u door de resterende stappen van het installatieproces.

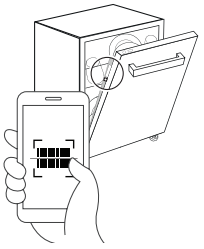

4. **VERBINDINGSRESULTAAT**
   Geslaagde verbinding: het pictogram **Draadloze Verbindin** blijft continu branden.
   Mislukte verbinding: het pictogram **Draadloze Verbindin** wordt uitgeschakeld.
   In dat geval moet het verbindingsproces opnieuw worden gestart. Als het probleem aanhoudt, neem dan contact op met een geautoriseerd servicecentrum.

ⓘ **Zodra het installatieproces is voltooid, hoeven uw smartapparaat en de vaatwasser niet meer met hetzelfde netwerk verbonden te zijn. U kunt het apparaat gebruiken zolang uw smartapparaat een actieve internetverbinding heeft.**

Na voltooiing van het installatieproces wordt de afstandsbedieningsmodus gedeactiveerd.

AFSTANDSBEDIENINGSMODUS

1. **ACTIVEREN VAN DE AFSTANDSBEDIENINGSMODUS**
   De afstandsbedieningsmodus kan handmatig worden geactiveerd door op de knop **AFSTANDSBEDIENING** op het apparaat te drukken.
   OPMERKING: Na het indrukken van de knop **AFSTANDSBEDIENING** moet de deur van het apparaat binnen 4 seconden worden gesloten. Als de deur langer dan 4 seconden open blijft, wordt de afstandsbedieningsmodus automatisch gedeactiveerd.

2. AFSTANDSBEDIENINGSMODUS – WERKING IN ACTIEVE TOESTAND

Wanneer de afstandsbedieningsmodus actief is, brandt de indicator boven de knop **AFSTANDSBEDIENING** en blijft het pictogram **Draadloze Verbindin** continu ingeschakeld.

OPMERKING: Als de deur wordt geopend terwijl de afstandsbedieningsmodus actief is, wordt de functie gedeactiveerd en moet deze opnieuw worden geactiveerd.

Het apparaat kan zowel via het bedieningspaneel als via de HomeWhiz-app worden bediend.

Het display toont de bijbehorende visualisatie van het externe programma

- Wanneer een optie in de app wordt geselecteerd, licht de overeenkomstige LED-indicator op het paneel op.
- Wanneer een instelling in de app wordt gewijzigd, wordt de overeenkomstige wijziging weergegeven op het display van het apparaat.
- Elke programmakeuze of functie-activering die op het apparaat wordt uitgevoerd, wordt onmiddellijk gesynchroniseerd en weergegeven in de app-interface.

3. AUTOMATISCHE DEACTIVERING VAN DE AFSTANDSBEDIENINGSMODUS

De afstandsbedieningsmodus wordt automatisch gedeactiveerd in de volgende situaties:

- De deur wordt geopend (inclusief automatisch openen van de deur door het NaturalDry-systeem)
- De knop Afstandsbediening wordt ingedrukt
- Er treedt een stroomonderbreking op
- De draadloze verbinding wordt uitgeschakeld
- Het apparaat wordt uitgeschakeld met de knop AAN/UIT. Het indrukken van AAN/UIT in de app deactiveert de afstandsbedieningsmodus niet.

4. UITSCHAKELEN VAN AFSTANDSBEDIENING

Om de afstandsbediening uit te schakelen, drukt u op de knop **AFSTANDSBEDIENING** op het apparaat.

Als de functie Afstandsbediening is uitgeschakeld, moeten alle handelingen rechtstreeks op het apparaat worden uitgevoerd en kan de HomeWhiz-applicatie alleen worden gebruikt om de status te controleren.

Verlies van de Wi-Fi-verbinding heeft geen invloed op een lopende cyclus.

Als de Wi-Fi-verbinding verloren gaat, begint het pictogram voor **Draadloze Verbindin** op het display te knipperen en blijft knipperen totdat de verbinding is hersteld.

RESETTEN VAN DE HOMEWHIZ-VERBINDING

Deze functie verwijdert alleen de HomeWhiz-verbindingsgegevens die op het apparaat zijn opgeslagen (zoals wifi-gegevens en koppelingsinformatie). Alle andere instellingen van de vaatwasser blijven behouden.

Om de opgeslagen HomeWhiz-verbindingsinstellingen te verwijderen, opent u de deur van de vaatwasser en schakelt u het apparaat in. Houd de knoppen **AFSTANDSBEDIENING** en **START/Pause** tegelijkertijd 3 seconden ingedrukt. Er verschijnt een aftelling (3–2–1) op het display. Zodra de aftelling is voltooid, worden alle HomeWhiz-verbindingsinstellingen verwijderd en keert het apparaat terug naar de toestand vóór de eerste HomeWhiz-installatie.

GEBRUIK VAN DE VAATWASSER OP MEERDERE APPARATEN

U kunt uw vaatwasser met meer dan één smartapparaat gebruiken. Installeer de HomeWhiz-applicatie op het andere smartapparaat. Wanneer u de applicatie opent, meldt u zich aan met uw gebruikersaccount.

Als u zich aanmeldt met hetzelfde account dat u eerder hebt gebruikt om uw producten toe te voegen, kunt u uw vaatwasser onmiddellijk gebruiken.

GEBRUIK VAN DE VAATWASSER MET EEN EXTRA ACCOUNT

De eigenaar van het apparaat kan een andere HomeWhiz-gebruiker toegang geven tot de vaatwasser door een uitnodiging te sturen om lid te worden van het huishouden.

Open in de HomeWhiz-app het menu (≡) en ga naar de huishoudinstellingen. Voeg een nieuwe gebruiker toe door het e-mailadres in te voeren en een uitnodiging te verzenden. De nieuwe gebruiker ontvangt de uitnodiging per e-mail en dient deze te accepteren

Na acceptatie van de uitnodiging krijgt de nieuwe gebruiker toegang tot alle apparaten die aan hetzelfde huishouden zijn gekoppeld.

HOMEWHIZ – PROBLEEMOPLOSSING

Als u operationele of verbindingsproblemen ondervindt, volgt u de onderstaande stappen in de aangegeven volgorde.

Als het probleem na een stap blijft bestaan, gaat u verder met de volgende.

1. Controleer of uw smartapparaat is verbonden met het internet.
2. Sluit de HomeWhiz-applicatie en open deze opnieuw.
3. Start uw smartapparaat opnieuw op.
4. Controleer de status van de draadloze verbinding van uw vaatwasser.
5. Als de verbinding nog steeds niet tot stand komt, herhaal dan het initiele installatieproces op het apparaat.
6. Als het probleem aanhoudt: bekijk de lijst met oplossingen in de sectie Hulp/Probleemoplossing van de HomeWhiz-applicatie, bezoek de ondersteuningspagina's op de HomeWhiz-website of neem contact op met een erkend servicecentrum.

DOWNLOADPROGRAMMA

De vaatwasser beschikt over een standaard ingesteld downloadprogramma, dat als laatste in de programmalijst is geplaatst. Dit programma kan worden vervangen door een downloadbaar programma via de HomeWhiz-applicatie. Informatie over het standaard ingestelde downloadprogramma en de downloadbare programma's die door uw model worden ondersteund, vindt u in de *"PROGRAMMATABEL"* en *"PROGRAMMABESCHRIJVING"*.

1. HET DOWNLOADPROGRAMMA WIJZIGEN

For at opdatere downloadcyklussen skal du sikre dig, at dit produkt er tilsluttet HomeWhiz-appen, og at funktionen **AFSTANDSBEDIENING** er aktiveret.

Åbn HomeWhiz-appen, vælg dit produkt, og tryk på de tre prikker (øverste højre hjørne) for at få adgang til Indstillinger. Gå til Indstillinger for downloadede programmer, vælg det program, du vil bruge, og tryk på Download program.

2. NA HET KOPPELEN EN DOWNLOADEN VAN EEN PROGRAMMA

Zodra een programma via de HomeWhiz-applicatie is gedownload:

Verschijnt het op de laatste beschikbare positie in de programmalijst van de vaatwasser.

Het gedownloade programma blijft beschikbaar in de programmalijst, zelfs als de afstandsbedieningsfunctie is uitgeschakeld.

Het kan worden geselecteerd en gebruikt zoals elk ander programma.

3. HET GEDOWNLOADE PROGRAMMA VERVANGEN

Wanneer u een ander programma downloadt: vervangt het nieuwe programma het eerder gedownloade programma in de programmalijst.

Er kan slechts één downloadbaar programma tegelijk worden opgeslagen (het laatst gedownloade).

Het aantal beschikbare programma's kan variëren afhankelijk van het vaatwassermodel.

SOFTWARE-UPDATE

Wanneer het apparaat in stand-bymodus staat en al is geconfigureerd voor een wifi-verbinding, kan het automatisch een software-update uitvoeren wanneer een nieuwe versie beschikbaar is.

Tijdens de update toont het display het voortgangspercentage. Bedieningshandelingen op het bedieningspaneel zijn niet mogelijk totdat de update is voltooid.

Opmerking: Zorg ervoor dat het apparaat tijdens het gehele software-updateproces aangesloten blijft op de stroomvoorziening.oftware-updateproces aangesloten blijft op de stroomvoorziening.

REKKEN VULLEN

CAPACITEIT: **14** standaard couverts.

BESTEKLADE

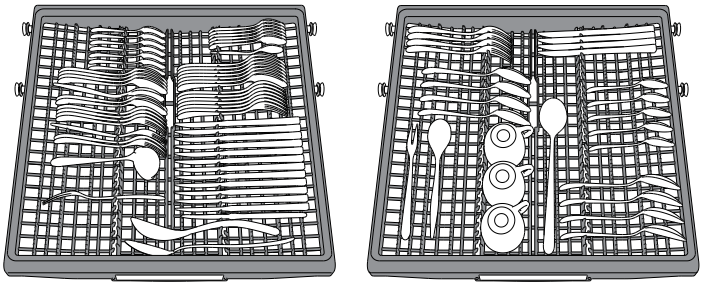

Het derde rek werd ontworpen om het bestek te herbergen. Rangschik het bestek zoals op de afbeelding.
Een aparte rangschikking voor het bestek maakt het oppakken na de afwas eenvoudiger en verbetert de was- en droogprestaties.
Messen en andere gebruiksvoorwerpen met scherpe randen moeten worden geplaatst met de punten naar beneden gericht.
De geometrie van het rek maakt het mogelijk om kleine items als koffiekopjes in het midden te plaatsen.

BOVENSTE REK

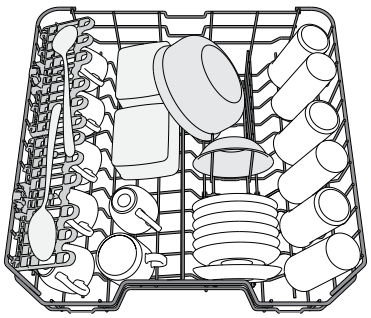

Laden van kwetsbaar en licht vaatwerk: glazen, kopjes, schoteltjes, lage saladekommen.

(laadvoorbeeld voor het bovenste rek)

DE HOOGTE VAN HET BOVENSTE REK AFSTELLEN

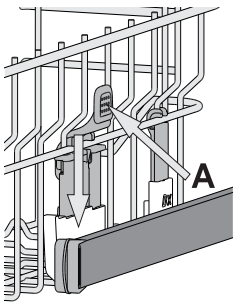

De hoogte van het bovenste rek kan worden afgesteld: hoge stand voor groot serviesgoed in de onderste mand en lage stand om optimaal gebruik te maken van de opklapbare steunen, door het creëren van meer ruimte naar boven en botsen met de items die in het onderste rek zijn geladen te voorkomen.
Het bovenste rek is uitgerust met een **hoogteversteller bovenste rek** (zie afbeelding , zonder op de hefbomen te hoeven drukken, opheffen door gewoon de zijkanten van het rek vast te houden, zodra het rek stabiel in de bovenste positie staat.
Voor herstellen naar de lagere positie op de hefbomen **A** aan de zijkanten van het rek drukken en de mand naar beneden verplaatsen.
Het is raadzaam de hoogte van het rek niet aan te passen wanneer het is geladen. NOOIT de mand slechts aan één kant verhogen of verlagen.

OPVOUWBARE KLEPPEN MET VERSTELBARE STAND

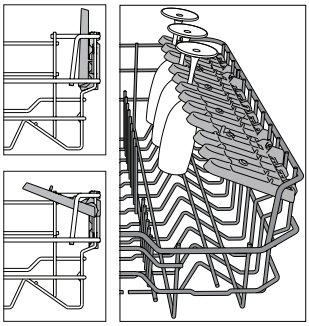

De opvouwbare kleppen aan de zijkant kunnen worden opgevouwen of opengevouwen voor een optimale rangschikking van het serviesgoed in het rek.
Wijnglazen kunnen veilig in de opvouwbare kleppen worden geplaatst door de steel van elk glas in de overeenkomstige sleuven in te voeren.
Afhankelijk van het model:

- om de kleppen open te vouwen moet u ze omhoog schuiven en roteren of ze losmaken van de klemmen en omlaag trekken.
- om de kleppen op te vouwen moet u ze roteren en omlaag schuiven of ze omhoog trekken en aan de klemmen vastmaken.

(Het aantal opvouwbare kleppen hangt af van het model.)

ONDERSTE REK

Voor potten, deksels, platen, saladekommen, bestek enz. Grote platen en deksels moeten idealiter aan de zijkanten worden geplaatst, om aanraking met de sproeierarmen te voorkomen.
Het onderste rek heeft opklapbare steunen die in een verticale positie kunnen worden gebruikt bij het schikken van platen of in een horizontale positie (lager) om pannen en saladekommen te laden

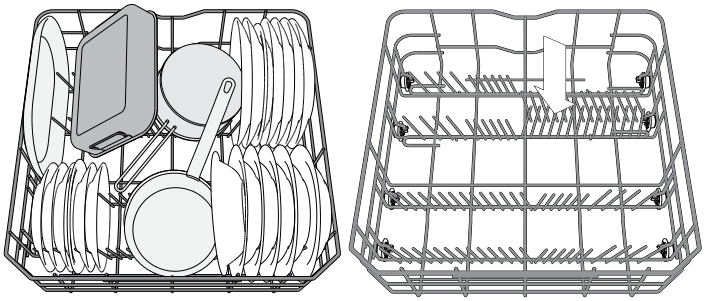

(laadvoorbeeld voor het onderste rek)

POWERCLEAN

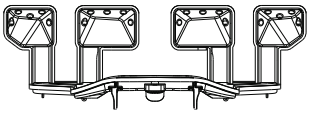

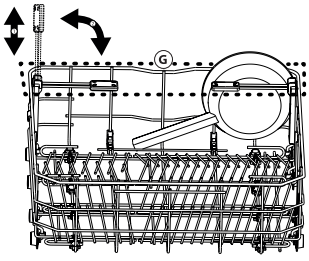

PowerClean maakt gebruik van speciale waterstralen aan de achterzijde van de ruimte voor een intensievere reiniging van zeer vuile items. Het onderste rek heeft een lege ruimte, een speciale uittrekbare steun aan de achterzijde van het rek, die kan worden gebruikt ter ondersteuning van koekenpannen of braadpannen in verticale positie, zodat ze minder ruimte in beslag nemen.
Activeer **POWER CLEAN** op het paneel tijdens het plaatsen van de pannen/ ovenschalen tegenover het PowerClean component.

PowerClean gebruiken:

1. Pas het Power Clean gebied (G) aan door de achterste bordenhouders omlaag te klappen om potten en pannen te laden.
2. Laad potten, pannen en schalen verticaal gekanteld in het Power Clean gebied. Potten en pannen moeten naar de krachtige waterstralen toe gekanteld worden.

REINIGING EN ONDERHOUD

LET OP: Koppel het apparaat altijd los tijdens het reinigen en bij het uitvoeren van onderhoudswerkzaamheden. Gebruik geen ontvlambare vloeistoffen om de machine schoon te maken.

DE AFWASMACHINE SCHOONMAKEN



Alle aanslag op de binnenkant van het apparaat kunnen worden verwijderd met een doek die is bevochtigd met water en een beetje azijn.
De externe oppervlakken van de machine en het bedieningspaneel kunnen met een niet-schurende doek, bevochtigd met water worden gereinigd. Gebruik geen oplosmiddelen of schuurmiddelen.

VOORKOMEN VAN ONAANGENAME GEUREN

Houd de deur van het apparaat altijd open, om te voorkomen dat er vocht wordt gevormd dat niet uit de machine kan.
Reinig de afdichtingen rond de deur en de wasmiddeldoseerbakjes regelmatig met een vochtige spons. Dit zal voorkomen dat er voedsel in de afdichtingen blijft zitten, de belangrijkste oorzaak achter het vormen van onaangename geuren.

DE WATERTOEVOERSLANG CONTROLEREN

Controleer de toevoerslang regelmatig op barsten of scheuren. Als deze beschadigd is vervangen door een nieuwe slang, te verkrijgen via onze Consumentenservice of uw gespecialiseerde dealer. Afhankelijk van het type slang:

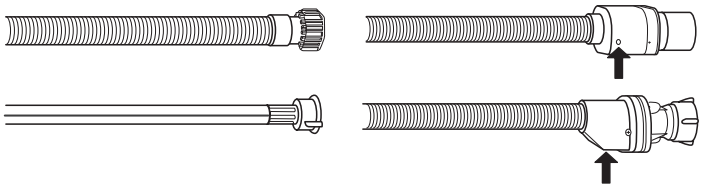

Als de toevoerslang een doorzichtige coating heeft, regelmatig controleren of de kleur plaatselijk wordt geïntensiveerd. Zo ja, is de slang wellicht lek en moet worden vervangen. Voor waterstopslangen: controleer het kleine veiligheidsklepinspectievenster.(zie pijl). Als het rood is werd de waterstopfunctie in gang gezet en moet de slang door een nieuwe worden vervangen. Om deze slang los te schroeven op de ontspanknop drukken, terwijl de slang wordt losgeschroefd.

DE TOEVOERSLANG REINIGEN

Als de waterslangen nieuw zijn of een langere periode niet zijn gebruikt laat dan, voordat de benodigde aansluitingen worden uitgevoerd, het water lopen, om ervoor te zorgen het helder is en vrij van onzuiverheden. Als deze voorzorgsmaatregel niet wordt genomen kan de waterinlaat geblokkeerd worden en kan de afwasmachine beschadigd raken.

HET FILTERSYSTEEM REINIGEN

Reinig het filtersysteem regelmatig, zodat de filters niet verstoppen en het afvalwater correct weg stroomt.

Het gebruik van vaatwasmachines met verstopte filters of vreemde voorwerpen in het filtersysteem of de sproeiarmen kan de slechte werking ervan en bijgevolg lagere prestaties, lawaai of een hoger verbruik van hulpbronnen veroorzaken.
Het filtersysteem bestaat uit drie filters die voedselresten uit het afwaswater verwijderen en vervolgens het water opnieuw laten circuleren.

De afwasmachine mag niet worden gebruikt zonder filters of als het filter is losgeraakt.

Controleer tenminste eens per maand of na elke 30 cyclussen het filtersysteem en reinig het eventueel grondig onder stromend water, met een niet-metalen borstel en volgens de onderstaande instructies:

1. Draai het cilindrische filter **A** linksom en trek het uit *(Afb. 1)*.
2. Verwijder het houderfilter **B** door licht op de zijkleppen te drukken *(Afb. 2)*.
3. Schuif de roestvrij stalen plaat filter **C** er uit *(Afb. 3)*.
4. Als u vreemde voorwerpen vindt (gebroken glas, porselein, beenderen, zaden van vruchten, enz.), **verwijdert u ze zorgvuldig**.
5. Inspecteer de sifon en verwijder eventuele voedselresten. **VERWIJDER NOOIT** de pompbescherming van het wasprogramma (zwart detail) *(Afb. 4)*.

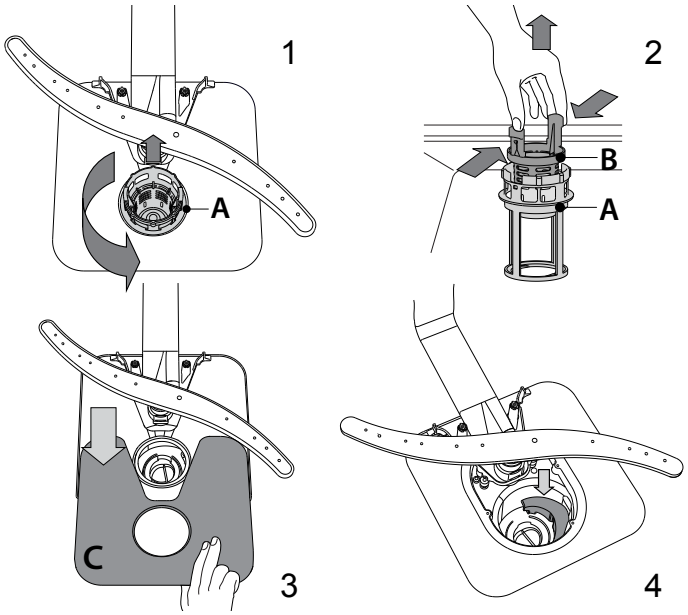

Na het schoonmaken van het filter het filtersysteem opnieuw plaatsen en goed op zijn plaats zetten; dit is essentieel voor het behoud van de efficiënte werking van de afwasmachine.

DE SPROEIERARMEN REINIGEN

Af en toe kunnen er voedselresten op de sproeierarmen vastzitten en worden de openingen voor het water sproeien geblokkeerd. Het is daarom raadzaam dat u de armen van tijd tot tijd controleert en ze met een kleine niet-metalen borstel schoonmaakt..

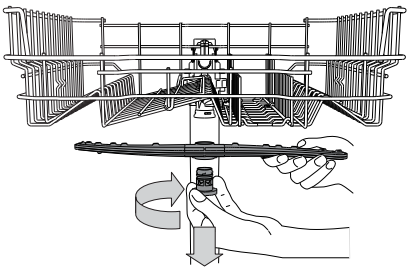

Voor het verwijderen van de bovenste sproeierarm de kunststof borgring rechtsom draaien. De bovenste sproeierarm moet worden vervangen, zodat de zijde met het grotere aantal openingen naar boven is gericht.

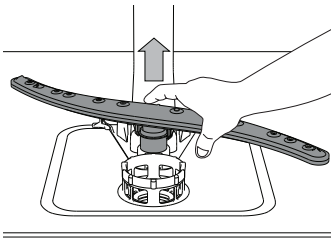

De onderste sproeierarm kan worden verwijderd door het omhoog te trekken.

PROBLEMEN OPLOSSEN

Als uw vaatwasmachine niet goed werkt, doorloopt u de onderstaande lijst om te controleren u of u het probleem kunt verhelpen. Voor andere fouten of problemen neemt u contact op met de bevoegde Consumentenservice, de contactgegevens ervan vindt u in de garantieboekje. Reserveonderdelen zijn beschikbaar voor een periode van maximaal 7 of maximaal 10 jaar, afhankelijk van de regels die van toepassing zijn.

PROBLEMEN	MOGELIJKE OORZAKEN	OPLOSSINGEN
De zoutindicator brandt	Zoutreservoir is bijna leeg.	Vul het reservoir met zout (voor meer informatie - *zie HET ZOUTRESERVOIR BIJVULLEN*). Controleer zo nodig de instelling van de waterhardheid - *zie TABEL WATERHARDHEID*.
De zoutindicator knippert	Zoutreservoir is leeg.	Vul het reservoir zo snel mogelijk met zout. Gebruik van het apparaat zonder zout kan de interne onderdelen beschadigen.
Glansspoelmiddelindicator brandt of knippert	Glansspoelmiddelbakje is leeg. (Na het bijvullen kan de glansspoelmiddelindicator nog even blijven branden).	Vul het reservoir met een glansspoelmiddel *(zie - HET GLANSSPOELMIDDELRESERVOIR BIJVULLEN).*
De afwasmachine start niet of reageert niet op opdrachten.	Het apparaat is niet goed aangesloten.	Steek de stekker in het stopcontact.
	Stroomuitval.	Om veiligheidsredenen start de vaatwasser niet automatisch opnieuw op wanneer de stroom weer beschikbaar is.Open de deur van de vaatwasmachine, druk op de START/Pauze-toets en sluit de deur binnen 4 sec.
	De deur van de afwasmachine is niet goed gesloten. De pin NaturalDry is niet ingetrokken.	De deur krachtig aanduwen totdat u de „klik" hoort.
	Een programma wordt onderbroken als de deur langer dan 4 seconden wordt geopend.	Druk op START/Pauze en sluit de deur binnen 4 seconden.
	Het bedieningspaneel reageert niet of **F6 E1** wordt weergegeven.	Schakel het apparaat uit door op de toets AAN/UIT/Reset te drukken, schakel het na ongeveer een minuut weer in en start het programma opnieuw. Als het probleem niet is verholpen, trekt u de stekker van het apparaat 1 minuut uit het stopcontact en plaatst u hem weer terug.
De afwasmachine pompt niet af. Weergave op het display: **F7 E3** of **F9 E1**	Filter is verstopt met voedselresten of kalkaanslag.	Reinig het filter en ontkalk het apparaat *(zie HET FILTERSYSTEEM REINIGEN en ONTKALKEN).*
	Er zit een knik in de afvoerslang.	Controleer de afvoerslang *(zie AANWIJZINGEN VOOR INSTALLATIE).*
	De pijp van de gootsteenafvoer is geblokkeerd.	Reinig de pijp van de gootsteenafvoer.
De vaatwasser maakt veel lawaai.	Het serviesgoed rammelt tegen elkaar.	Rangschik het serviesgoed goed *(zie REKKEN VULLEN).*
	Er is te veel schuim aanwezig.	Het vaatwasmiddel is niet goed afgemeten of het is niet geschikt voor gebruik in afwasmachines *(zie HET VAATWASMIDDELDOSEERBAKJE VULLEN).* Start de actuele wascyclus opnieuw: schakel de afwasmachine UIT, vervolgens terug in, selecteer een nieuw programma, druk op START/Pauze en sluit de deur binnen 4 seconden. Voeg geen vaatwasmiddel toe.
	Het serviesgoed is niet goed gerangschikt.	Rangschik het serviesgoed goed *(zie REKKEN VULLEN).*
	Het filter is verstopt met voedselresten of kalkaanslag.	Reinig het filtersysteem *(zie REINIGING EN ONDERHOUD).*
Het vaatwerk is niet schoon.	Het serviesgoed is niet goed gerangschikt.	Rangschik het serviesgoed goed *(zie REKKEN VULLEN).*
	Sproeierarmen kunnen niet vrij draaien, ze worden door het serviesgoed belemmerd.	Rangschik het serviesgoed goed *(zie REKKEN VULLEN)*. Controleer of het bovenste rek in de juiste stand staat en stel het zo nodig bij (optillen).
	Het wasprogramma is te zacht.	Selecteer een geschikt wasprogramma *(zie PROGRAMMATABEL).*
	Er is te veel schuim aanwezig.	Het vaatwasmiddel is niet goed afgemeten of het is niet geschikt voor gebruik in afwasmachines *(zie HET VAATWASMIDDELDOSEERBAKJE VULLEN).*
	De dop op het glansspoelmiddelcompartiment is niet goed afgesloten.	Zorg ervoor dat de dop van het glansspoelmiddelbakje is gesloten.
	Het filter is verstopt met voedselresten of kalkaanslag.	Reinig het filter en ontkalk het apparaat *(zie HET FILTERSYSTEEM REINIGEN).*
	Het zoutreservoir is leeg.	Vul het zoutreservoir *(zie HET ZOUTRESERVOIR BIJVULLEN).*
De afwasmachine vult zich niet met water. Op het scherm: **H2O** is verlicht; er klinkt een geluidsalarm."	Geen water in de watertoevoer of de kraan is gesloten.	Zorg ervoor dat er water in de watertoevoer komt en dat de kraan open staat.
	Er zit een knik in de toevoerslang.	Controleer de toevoerslang *(zie INSTALLATIE).* Open de deur van de vaatwasmachine, druk op de START/Pauze-toets en sluit de deur binnen 4 sec.
	De zeef in de watertoevoerslang is verstopt; het moet gereinigd worden.	Controleer en reinig de zeef in de watertoevoerslang. Open de deur van de vaatwasmachine, druk op de START/Pauze-toets en sluit de deur binnen 4 sec.

De vaatwasser beëindigt het programma voortijdig. Op het scherm: **F8 E3**	Filter is verstopt met voedselresten of kalkaanslag.	Reinig het filter en ontkalk het apparaat *(zie HET FILTERSYSTEEM REINIGEN en ONTKALKEN)*.
	De afvoerslang zit te laag of hevelt naar de riolering.	Controleer of het uiteinde van de afvoerslang op de juiste hoogte is geplaatst *(zie INSTALLATIE)*. Controleer of er naar het riool wordt geheveld en installeer zo nodig een hevelonderbreker/luchttoevoerklep.
	Er is te veel schuim aanwezig.	Het vaatwasmiddel is niet goed afgemeten of het is niet geschikt voor gebruik in afwasmachines *(zie HET VAATWASMIDDELDOSEERBAKJE VULLEN)*.
	Lucht in de watertoevoer.	Controleer de watertoevoer op lekken of andere problemen die lucht binnenlaten.
Het serviesgoed is niet goed droog.	Er is geen spoelglansmiddel aanwezig of de dosering is te laag.	Zorg ervoor dat het spoelglansmiddelbakje gevuld is *(zie HET GLANSSPOELMIDDELRESERVOIR BIJVULLEN)*. Met multifunctionele tabletten droogt het serviesgoed niet zo goed als wanneer er een vloeibaar spoelglansmiddel wordt gebruikt.
	Het serviesgoed is uit het apparaat gehaald nadat de deur automatisch werd geopend, maar vóór het einde van het programma.	Controleer of het programma is afgelopen voordat u het serviesgoed uit het apparaat haalt (*zie DAGELIJKS GEBRUIK*). Laat het serviesgoed nog 15 minuten met de deur open in de vaatwasser staan nadat het programma is afgelopen om het extra goed te laten drogen.
	Het serviesgoed is te vlak gerangschikt.	Als er water in de holtes van kopjes, mokken of kommen blijft staan, probeer het serviesgoed dan schuiner te laden (vooral in het bovenste rek) zodat het water kan weglopen voordat het drogen begint.
	Het geselecteerde programma heeft geen droogfase.	Controleer in de *PROGRAMMATABEL* of het geselecteerde programma een droogfase heeft. Programma's zonder de droogfase drogen minder goed. Voor een goede droging is het raadzaam een programma met droogfase te kiezen.
	Het vaatwerk heeft een antiaanbaklaag of is van kunststof.	Het is normaal dat waterdruppels op dit soort materiaal achterblijven.
Er zitten blauwe strepen of blauwachtige tinten op het serviesgoed.	De dosering van glansspoelmiddel is te hoog.	Stel de dosering lager in.
Het serviesgoed is bedekt met kalk of een witachtige film.	Zoutreservoir is leeg.	Vul het reservoir zo snel mogelijk met zout. Gebruik van het apparaat zonder zout kan de interne onderdelen beschadigen.
	De waterhardheid is te laag ingesteld.	Verhoog de instelling *(zie TABEL WATERHARDHEID)*.
	De dop van het zoutreservoir is niet goed gesloten.	Controleer en sluit de dop van het zoutreservoir.
	Het spoelglansmiddelreservoir is leeg of de spoelglansmiddeldosering is onvoldoende.	Vul het reservoir met spoelglansmiddel en controleer de doseerinstelling *(zie - HET GLANSSPOELMIDDELRESERVOIR BIJVULLEN)*.
Op de vaatwasser staat **F8 E5**	De klep is geblokkeerd of defect.	Sluit de kraan, indien mogelijk. Schakel de voeding niet uit. Bel de klantenservice.
Lekkage van vaatwasmiddel.	Is afhankelijk van het gebruikte vloeibare vaatwasmiddel en kan duidelijker optreden als de uitsteloptie geactiveerd is.	Kleine lekkages veroorzaken geen storing van de machine en kunnen worden voorkomen door het type vloeibaar vaatwasmiddel te veranderen of tabletten te gebruiken.

De bedrijfsregels, standaarddocumentatie, bestellen van onderdelen en aanvullende productinformatie kunt u vinden:

- Met de QR-code op uw product.
- Op onze website **docs.whirlpool.eu/docs** en **parts-selfservice.europeanappliances.com**
- Anders, **contacteer onze Klantenservice** (Het telefoonnummer staat in het garantieboekje). Wanneer u contact neemt met de Klantenservice, gelieve de codes te vermelden die op het identificatieplaatje van het apparaat staan.

De modelinformatie kan gevonden worden aan de hand van de QR-code die op het energielabel aangegeven is. Het label bevat ook de model-ID die kan worden gebruikt om het portaal van het register te raadplegen op https://eprel.ec.europa.eu.

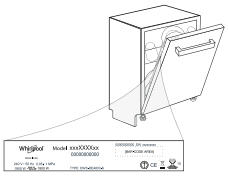

®/TM/ © 2026 Whirlpool. Onder licentie geproduceerd

400020048494 A
07/2026 as