W0I4S8PM2SBA

12NC: 859991689190

Κωδικός **EAN**: 8003437837180

Whirlpool
SENSING THE DIFFERENCE



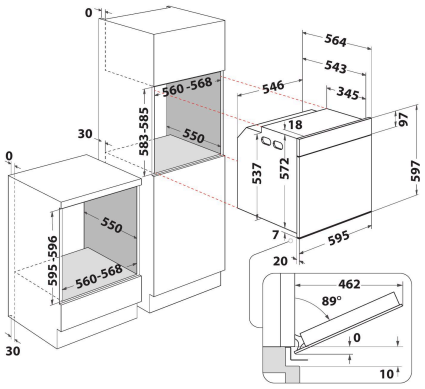

MAIN FEATURES

Ομάδα προϊόντος	Φούρνος
Εμπορικός κωδικός	**W0I4S8PM2SBA**
Κύριο χρώμα προϊόντος	Μαύρο
Τύπος κατασκευής	Εντοιχισμένη
Τύπος ελέγχου	Ηλεκτρονικός
Τύπος διατάξεων ελέγχου και επισήμανσης	**-**
Υπάρχουν ενσωματωμένα χειριστήρια εστιών;	Όχι
Τι είδους εστίες μπορούν να ελέγχονται;	**N/A**
Αυτόματα προγράμματα	Ναι
Ρεύμα	**16**
Τάση	**220-240**
Συχνότητα	**50**
Μήκος καλωδίου ηλεκτρικής παροχής	**Yes**
Τύπος φις	**No**
Βάθος με ανοιχτή πόρτα στις 90 μοίρες	**-**
Ύψος προϊόντος	**597**
Πλάτος προϊόντος	**595**
Βάθος προϊόντος	**564**
Ελάχιστο ύψος εσοχής	**583**
Ελάχιστο πλάτος εσοχής	**560**
Βάθος εσοχής	**550**
Καθαρό βάρος	**38.4**
Ωφέλιμος όγκος (θαλάμου)	**73**
Ενσωματωμένο σύστημα καθαρισμού	**Pyrolytic+Hydrolytic**
Σχάρες	**1**
Ταψιά	**2**

TECHNICAL FEATURES

Χρονοδιακόπτης	Ναι
Ρύθμιση χρόνου	Ηλεκτρονικός
Επιλογές ρύθμισης χρόνου	Έναρξη και Διακοπή
Διάταξη ασφαλείας	**-**
Εσωτερικό φως	Ναι
Αριθμός εσωτερικών φώτων	**1**
Θέση εσωτερικών φώτων	**Rear**
Οδηγοί φούρνου	Τηλεσκοπικοί
Αισθητήρας	Όχι

ENERGY LABEL

Εισερχόμενη ενέργεια	Ηλεκτρικό ρεύμα
Τύπος ενέργειας	Ηλεκτρικό ρεύμα
Κατηγορία ενεργειακής απόδοσης - NEO (2010/30/ΕΚ)	**A+**
Κατανάλωση ενέργειας ανά κύκλο, συμβατική λειτουργία - NEO (2010/30/ΕΚ)	**0.65**
Κατανάλωση ενέργειας ανά κύκλο, με εξαναγκασμένο αέρα - NEO (2010/30/ΕΚ)	**0.87**