KCBWX 70600L0

12NC: 859991623480

Kod EAN: 8003437622748

KitchenAid

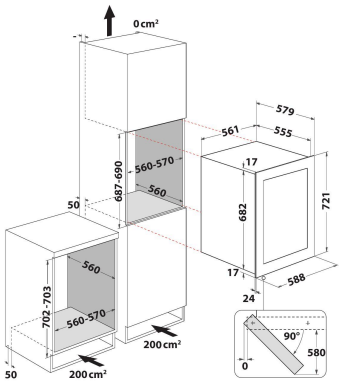

DANE OGÓLNE

Grupa produktowa	Chłodziarka na wino
Nazwa serii	KCBWX 70600L0
Kod EAN	8003437622748
Typ budowy	Do zabudowy
Sposób instalacji	Do zabudowy
Sterowanie	Elektroniczne
Elementy obsługi i sygnalizacji	7 segments
Dominujący kolor produktu	Inox
Moc przyłączeniowa	65
Natężenie	0,3
Napięcie	220-240
Częstotliwość	50
Długość przewodu zasilającego	150
Rodzaj wtyczki	Schuko
Całkowita pojemność wyrobu (UE 2017/1369)	103
Wysokość urządzenia	680
Szerokość urządzenia	560
Głębokość urządzenia	555
Głębokość urządzenia przy drzwiach otwartych pod kątem 90°	-
Maksymalna wysokość regulowanych nóżek	0
Waga netto	39.5
Zawiasy	Lewostronnie

DANE TECHNCZNE

Regulowana temperatura	Tak
System ostrzegania	brak sygnału
Zamek w drzwiach	Brak
Liczba półek	5
Materiał wykonania półek	drewno
Wyświetlacz temperatury w chłodziarce	Cyfrowy

EFEKTYWNOŚĆ

Klasa efektywności energetycznej (Rozporządzenie UE 2017/1369)	G
Średni roczny pobór energii w kilowatogodzinach (kWh/rok) (UE) 2017/1369	159
Capacity of 75 cl bottles (EU 2017/1369)	36
Klasa chłodzenia (UE 2017/1369)	umiarkowana/ subtropikalna
Poziom emitowanego hałasu (UE 2017/1369)	42
Frost free system section	Nie dotyczy
Klasa emitowanego hałasu (UE 2017/1369)	D
Minimalna temperatura otoczenia (UE 2017/1369)	38
Minimalna temperatura otoczenia (UE 2017/1369)	16