Installation Instructions
Installationsanleitung
Instructions d'installation
Istruzioni per l'installazione
Installatie instructies
Manual de Instalaçao
Manual de instalación

Instrukcja montazu
Paigaldusjuhised
Uzstadisanas instrukcijas
Pokyny na instalaciu
Jdiegimo instrukcija
Pokyny k instalaci

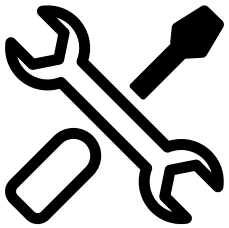

EN / DE / FR / IT / NL / PT/ ES / PL / ET / LV / SK / LT / CZ

CE

185.9469.18/R.AF/12.05.2026

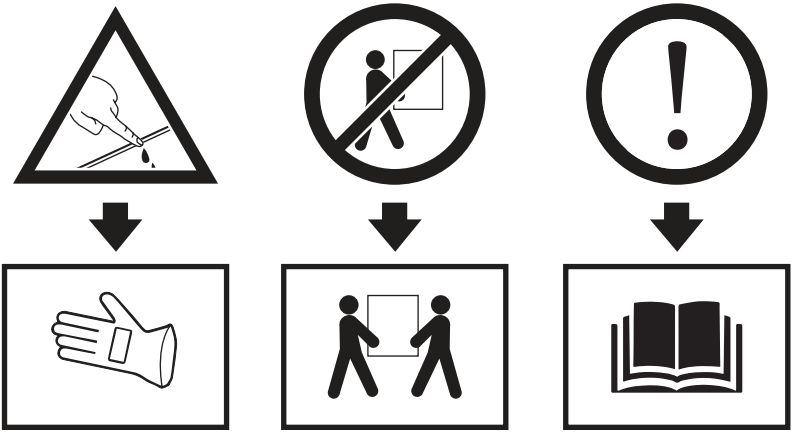

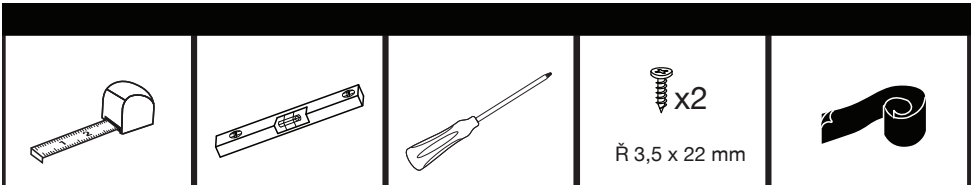

1

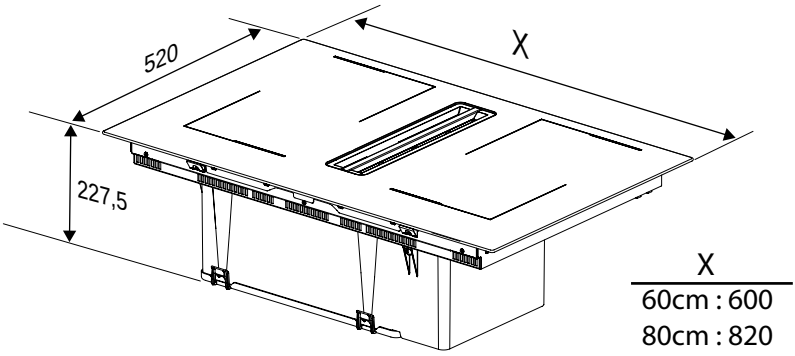

X
60cm : 600
80cm : 820

A2

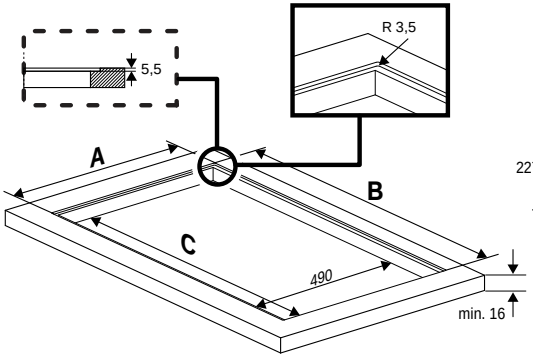

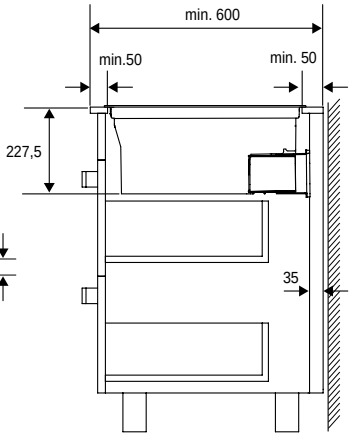

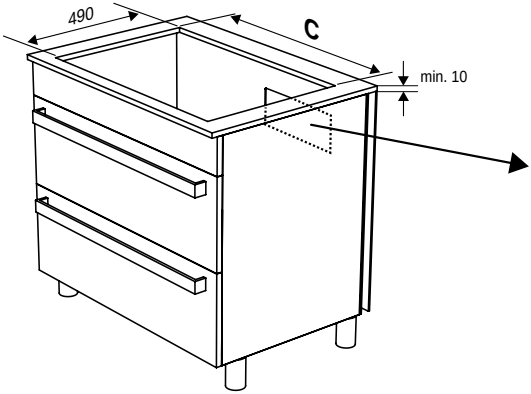

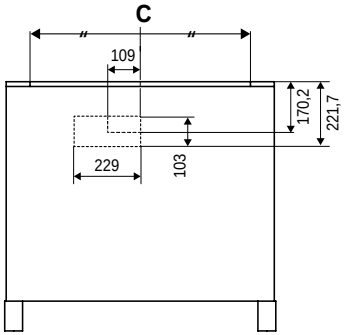

		A	B	C
60 cm	520X600	524	604	560
80 cm	520X800	524	824	740

A3

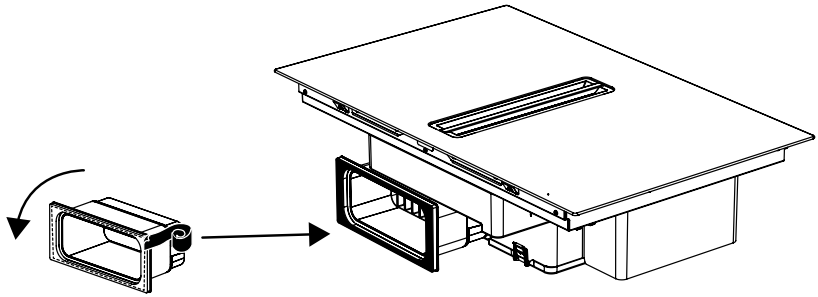

A4

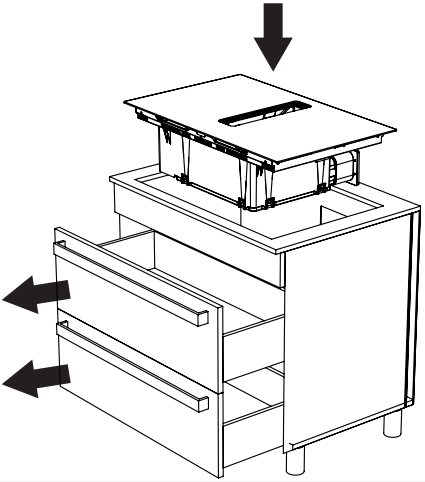

A5

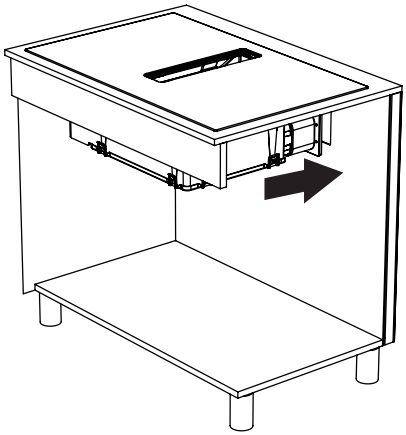

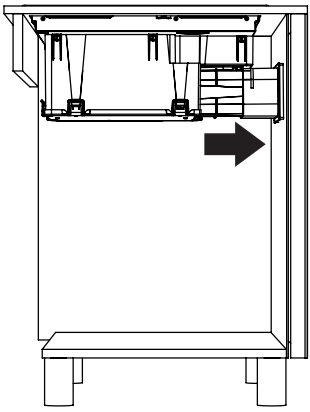

A6

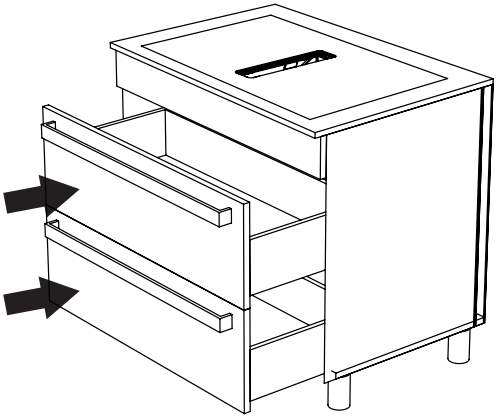

A7

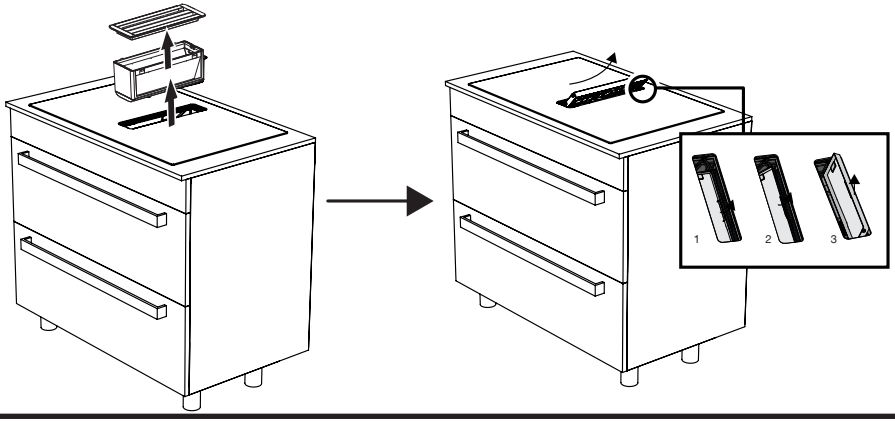

A8

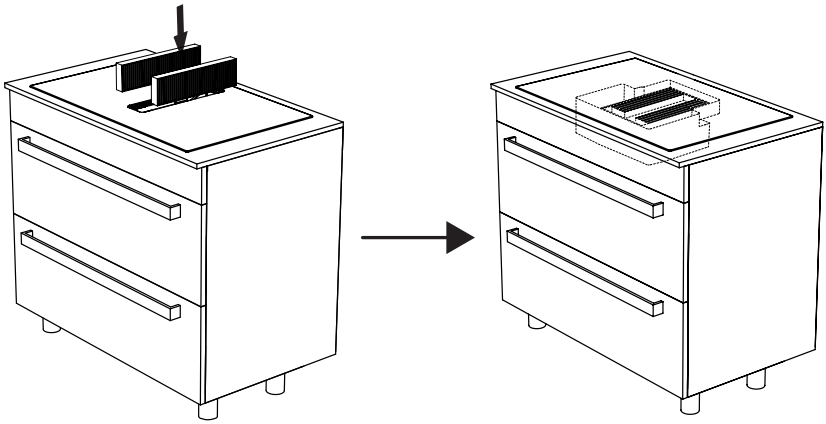

A9

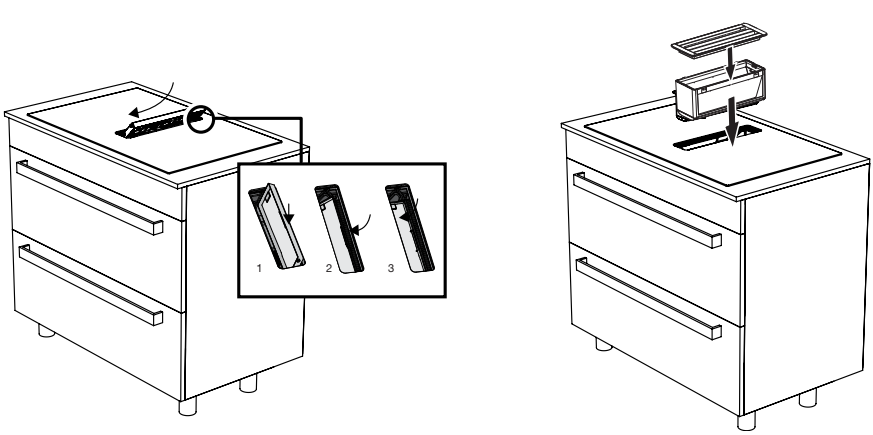

B2

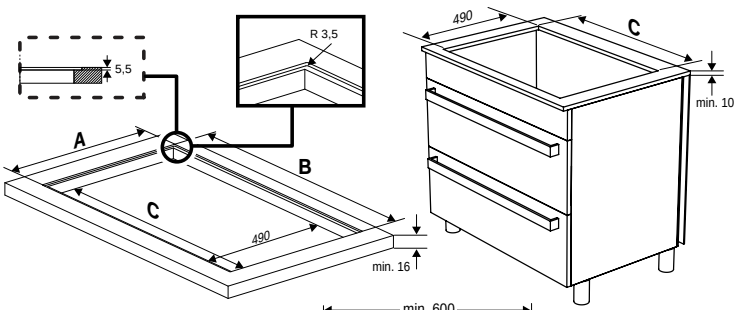

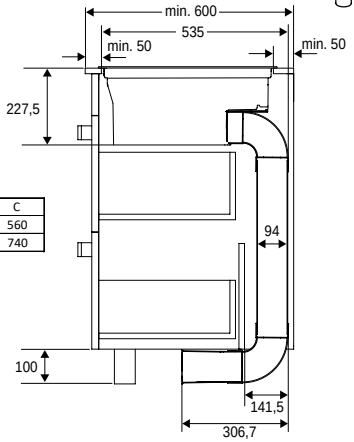

		A	B	C
60 cm	520X600	524	604	560
80 cm	520X800	524	824	740

B3

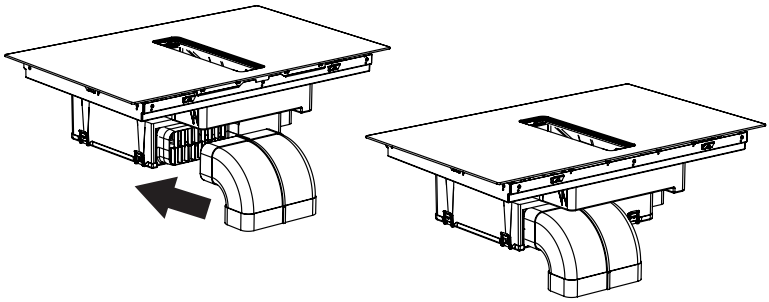

B4

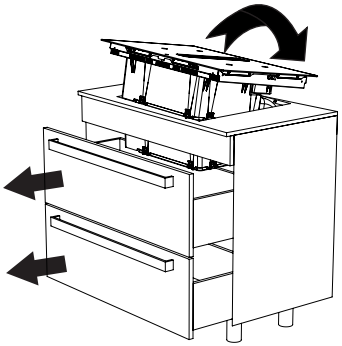

B5

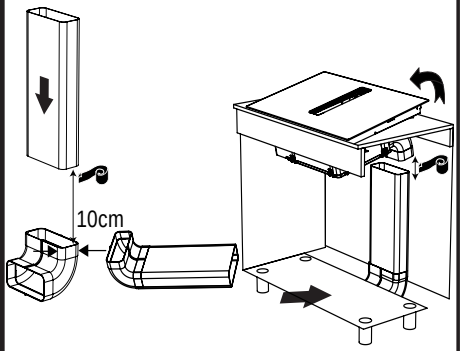

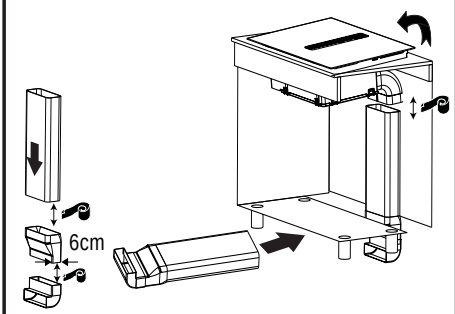

B6

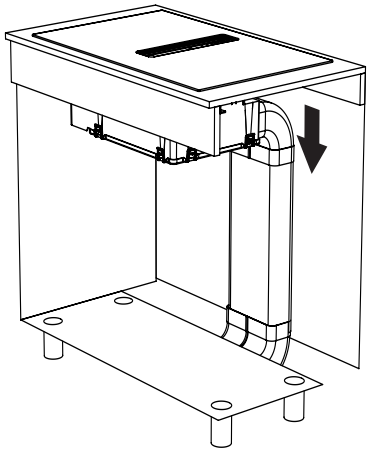

B7

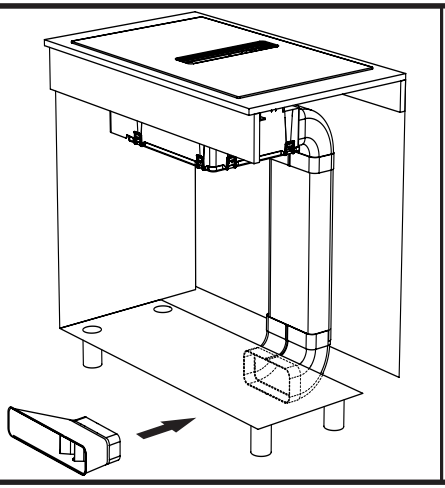

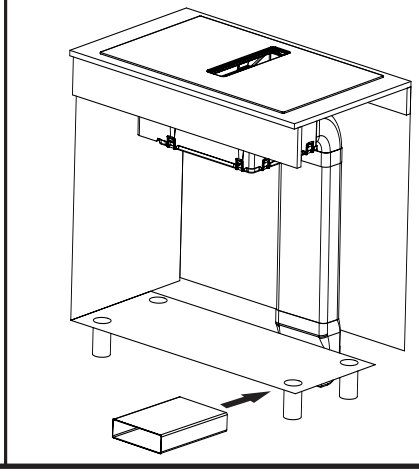

B8

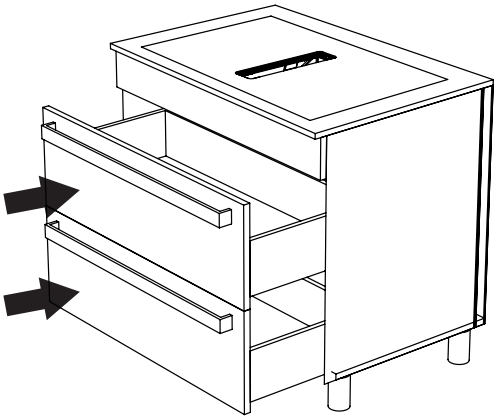

B9

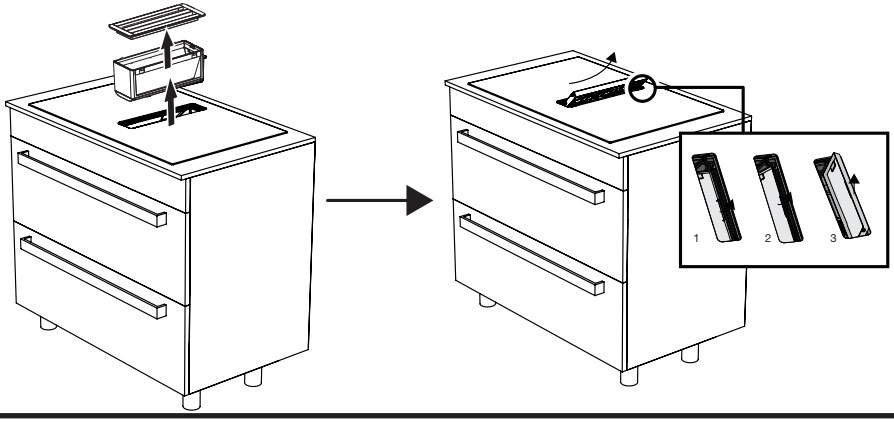

B10

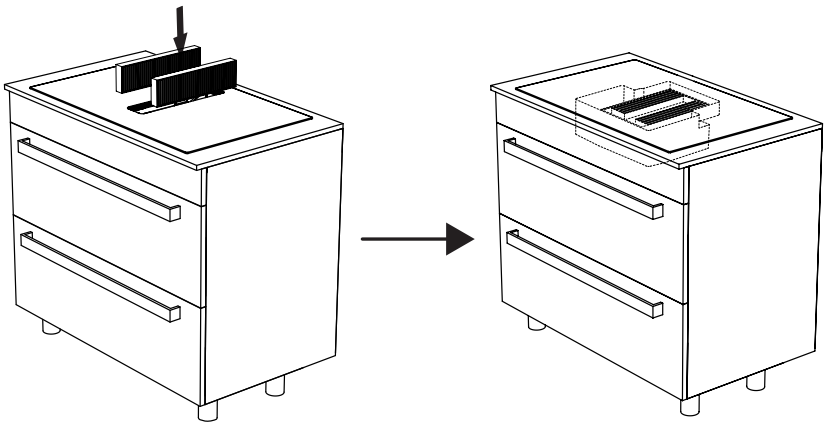

B11

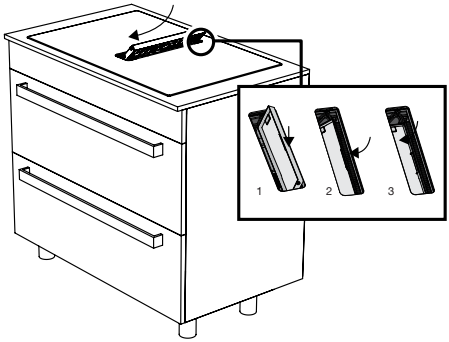

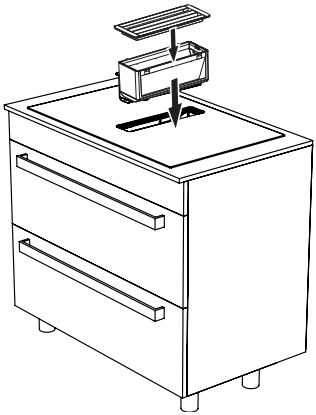

B12

	Y
	4048123
	4043001*
	8038014*
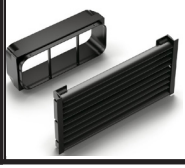	8038015*

B13

	Y
	4048135
	4028076* (100 cm)
	4028080* (50 cm)

C2

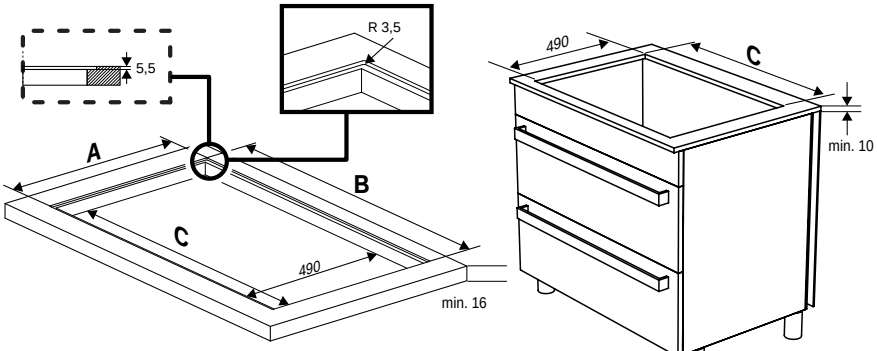

		A	B	C
60 cm	520X600	524	604	560
80 cm	520X800	524	824	740

C3

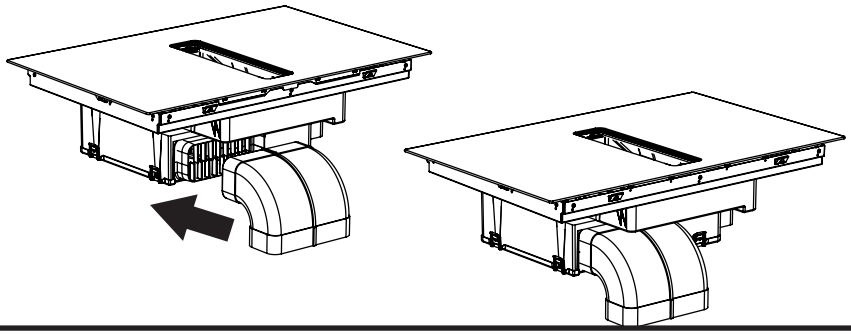

C4

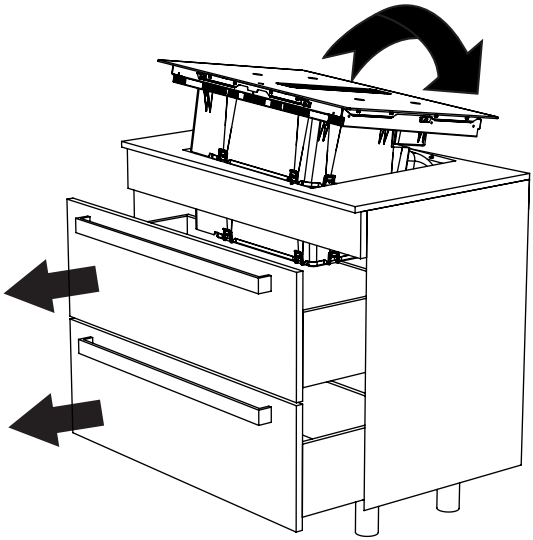

C5

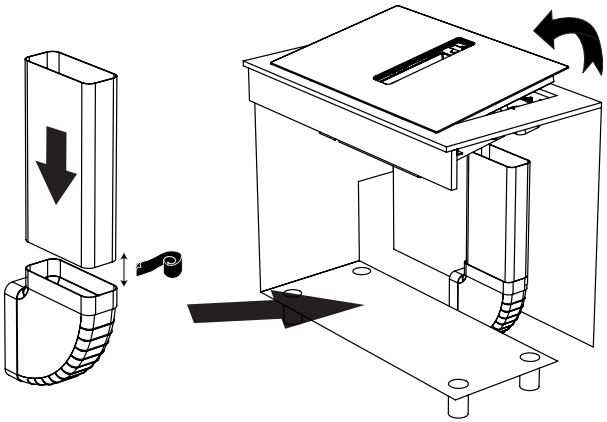

C6

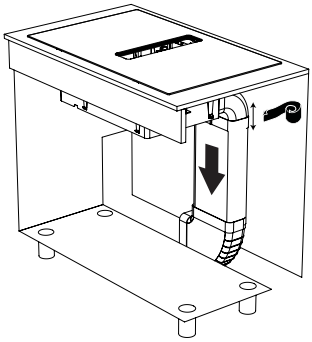

C7

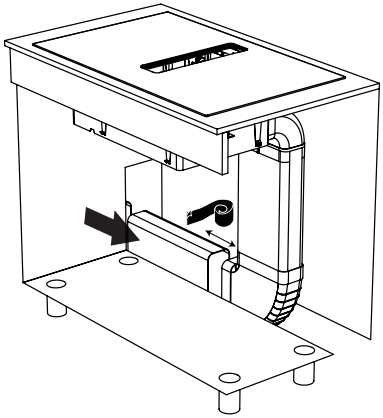

C8

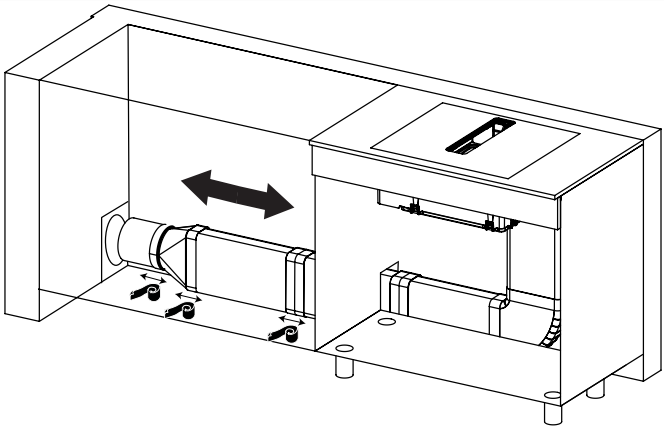

C9

	Y
	4043007
	4022039
	4022040

C9

	Y
	4022029
	4022038
	4022012
	4043001
	4043005
	4043003
	4043002
	4043004
	4043006

C9

	Y
	4043042
	4043008
	4021002
	4021003
	4021004
	4021044
	4043079
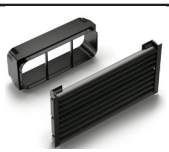	4052017
	4052102

D2

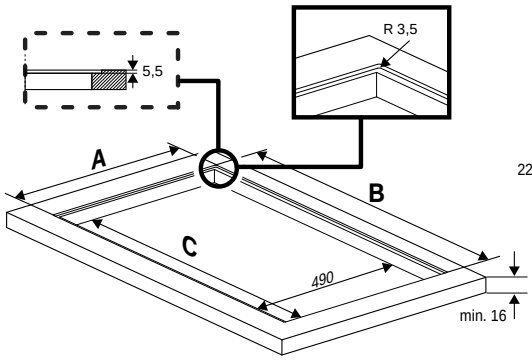

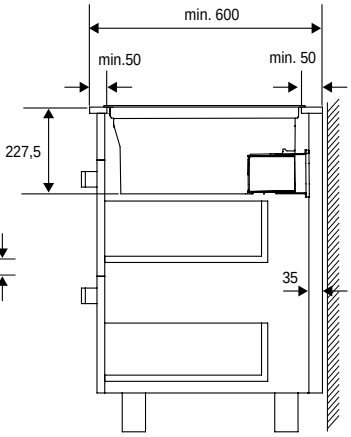

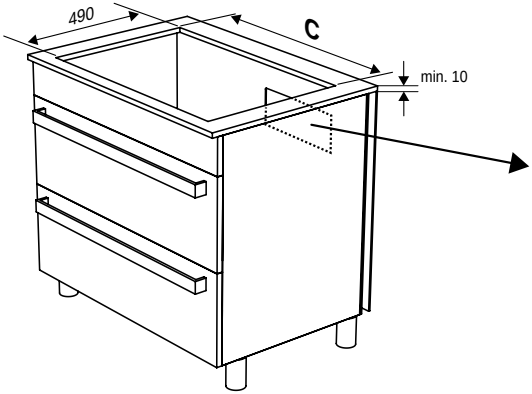

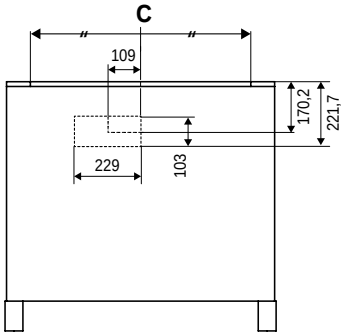

		A	B	C
60 cm	520X600	524	604	560
80 cm	520X800	524	824	740

D3

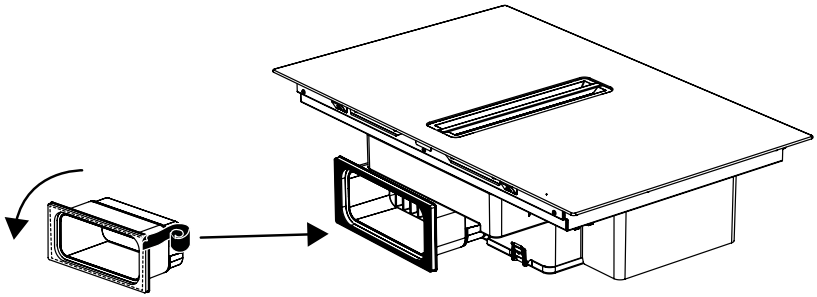

D4

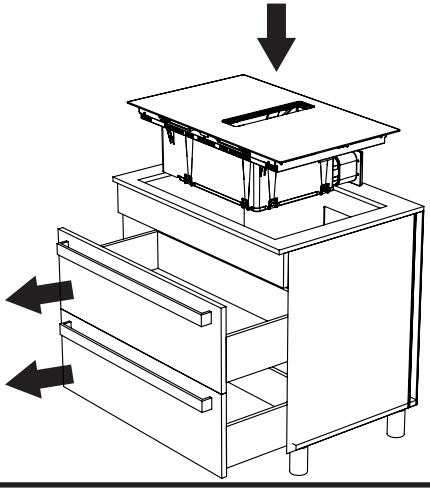

D5

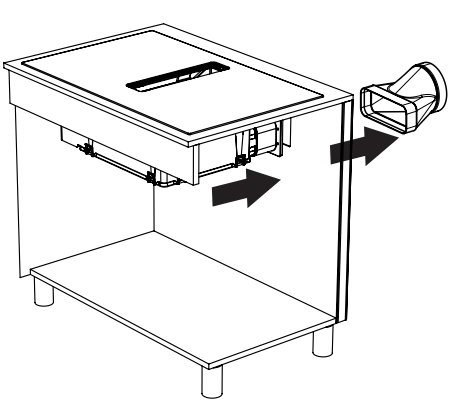

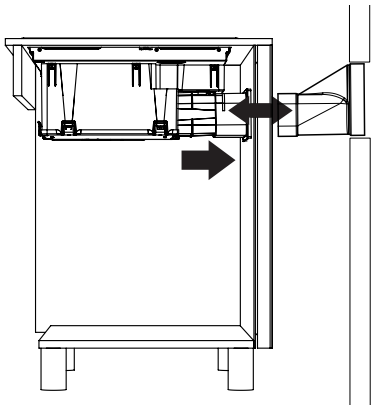

D6

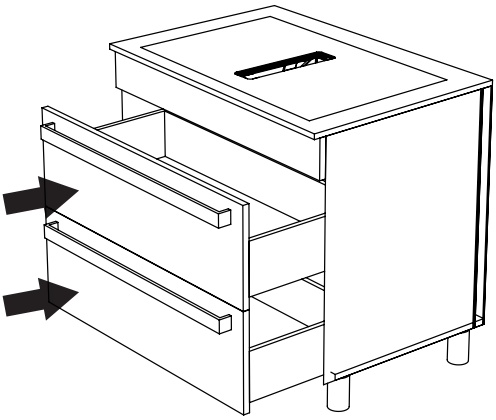

E

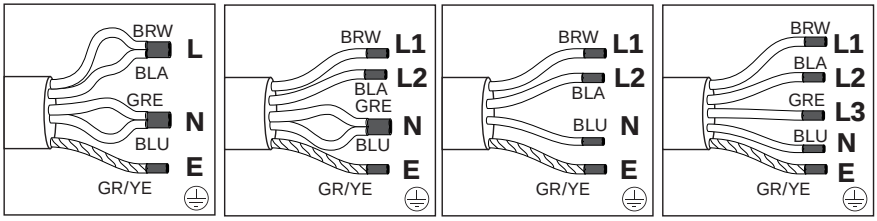

1 N AC 220-240 V | 2 N AC 380-415 V | 2 N AC 380-415 V | 3 N AC 380-415 V

EN- Safety Instructions

- The appliance must be handled and installed by two or more persons - risk of injury. Use protective gloves to unpack and install - risk of cuts.
- Installation, including water supply (if any), electrical connections and repairs must be carried out by a qualified technician. Do not repair or replace any part of the appliance unless specifically stated in the user manual. Keep children away from the installation site. After unpacking the appliance, make sure that it has not been damaged during transport. In the event of problems, contact the dealer or your nearest After-sales Service. Once installed, packaging waste (plastic, styrofoam parts etc.) must be stored out of reach of children - risk of suffocation. The appliance must be disconnected from the power supply before any installation operation - risk of electrical shock. During installation, make sure the appliance does not damage the power cable - risk of fire or electrical shock. Only activate the appliance when the installation has been completed.
- Carry out all cabinet cutting works before fitting the appliance in the furniture and remove all wood chips and sawdust.
- Exhaust air must not be vented through a flue used for removal of fumes produced by appliances burning gas or other fuels, but must have a separate outlet. All national regulations governing extraction of fumes must be observed.

Product dimensions (Figure 1)

Pay attention to the product dimensions. Consider its suitability with your furniture. Your product is suitable for 3 different types of installation according to the suitability of your furniture. A, B and C type installations are described respectively.

A : Installation without internal circulation shaft
B : Installation with internal circulation shaft
C : Installation with external circulation

A type installation (Installation without internal circulation shaft)

Preparation of the furniture on which installation will be made: (Figure A2)

Prepare your furniture according to the dimensions presented in Figure A2. Cut dimensions for flush-fit installation are also indicated in Figure A2.

Steps for A type installation

- Remove the tape on the countertop plastic described in Figure A3, and place it in its slot on the back of the hob as shown in the figure.
- Completely remove the drawers of your furniture and place your stove in its place on your furniture. (Figure A4)
- Stick the countertop plastic on the wall by pulling it towards the wall through the gap you have opened in your furniture. (Figure A5)
- Put your drawers back in place. (Figure A6)
- Remove first the upper part of metal oil filter by pulling it upwards and then remove the oil filter by holding the tabs on the inside and pulling it upwards. (Figure A7)
- Remove the liquid collection chamber as shown in the figure A7.
- Place two units of active carbon filters to right and left as shown in figure A8.
- Place back the liquid collection chamber as shown in the figure A9. Complete the installation by placing back the metal oil filter and upper part of the metal oil filter.

B type installation (Installation with internal circulation shaft)

Preparation of the furniture on which installation will be made: (Figure B2)

Prepare your furniture according to the dimensions presented in Figure B2. Cut dimensions for flush-fit installation are also indicated in Figure B2. You need to obtain the plastic parts of the air guide described in this installation from the authorized service or authorized dealers. These parts are not supplied with the product.

Steps for B type installation

- Place the ventilation corner plastic described in Figure B3 in its slot on the back of the hob as shown in the figure.
- Completely remove the drawers of your furniture and place your stove by tilting it into its place on your furniture. (Figure A4)
- Attach the long and corner plastics of ventilation that will direct the air to the bottom of the furniture, and attach them to the corner plastic you have attached to the back of the stove as shown in figure B5. In order to attach it to the corner plastic, you need to lift the hob a little from the back. Ventilation plastic parts must have been mounted as shown in figure B6.
- Attach the ventilation outlet bit to the ventilation corner plastic from the bottom of your furniture as shown in figure B7.
- Put your drawers back in place. (Figure B8)
- Remove first the upper part of metal oil filter by pulling it upwards and then remove the oil filter by holding the tabs on the inside and pulling it upwards. (Figure B9)
- Remove the liquid collection chamber as shown in figure B9.
- Place two units of active carbon filters to right and left as shown in figure B10.
- Place back the liquid collection chamber as shown in figure B11. Complete the installation by placing back the metal oil filter and upper part of the metal oil filter.

Air Routing Parts

- Air routing parts which will be used in type B installation should only be purchased from "Naber" company.
- The parts required for using type B installation with a 10 cm air routing parts are given in table B12. You may see the part code of the company for same part is in the Y column. Parts marked with * were optional for users who wanted to use air vent.
- The parts required for using type B installation with a 6 cm air routing parts are given in table B13. You may see the part code of the company for same part is in the Y column. Parts marked with * were optional for users who wanted to extend the air outlet.

C type installation (Installation with external circulation)

Preparation of the furniture on which installation will be made: (Figure C2)

Prepare your furniture according to the dimensions presented in Figure C2. Cut dimensions for flush-fit installation are also indicated in Figure C2. You need to obtain the plastic parts of the air guide described in this installation from the authorized service or authorized dealers. These parts are not supplied with the product.

Steps for C type installation

- Place the ventilation corner plastic described in Figure C3 in its slot on the back of the hob as shown in the figure.
- Completely remove the drawers of your furniture and place your stove by tilting it into its place on your furniture. (Figure C4)
- Attach the long and corner plastics of ventilation that will direct the air to the bottom of the furniture, and attach them to the corner plastic you have attached to the back of the stove as shown in figure C5. In order to attach it to the corner plastic, you need to lift the hob a little from the back. Ventilation plastic parts must have been mounted as shown in figure C5.
- Reach at your chimney using ventilation parts in accordance with its location.
- The air outlet direction shown in the installation drawings is given as an example. You may install in other directions.

Air Routing Parts

- Air routing parts which will be used in type C installation should only be purchased from "Naber" company.
- For type C installation, it should be determined which parts should be used before installed. The quantities of parts that can be used in the installation may vary according to the installation location.
- All parts that can be used in the installation are given in table C9. You may

see the part code of the company for same part is in the Y column.

D type installation (Direct connection installation with external circulation)

This is the recommended installation type for the best working performance of the product.

Preparation of the furniture on which installation will be made: (Figure D2)

Prepare your furniture according to the dimensions presented in Figure D2. Cut dimensions for flush-fit installation are also indicated in Figure D2.

Steps for D type installation

- Place the ventilation corner plastic described in Figure D3 in its slot on the back of the hob as shown in the figure.
- Completely remove the drawers of your furniture and place your stove by tilting it into its place on your furniture. (Figure D4)
- Install the connection piece that will direct the air directly to the external chimney as shown in Picture D5.
- Put your drawers back in place. (Figure D6)

Electrical connection of the appliance (Figure E)

- Connect the appliance to a grounded outlet/line protected by a fuse that is compatible with the values in the "Technical specifications" table. Have the grounding installation made by a qualified electrician while using the product with or without a transformer. Our company shall not be liable for any problems arising due to the product not being earthed in accordance with the local regulations.
- Disconnect the appliance from the electric connection before starting any work on the electrical installation. Risk of electric shock.
- The appliance may only be connected to the mains electricity connection by an authorized and qualified person. The manufacturer shall not be held responsible for any damages that may occur as a result of operations performed by unauthorized persons.
- The appliance must be installed in a way that it can be completely disconnected from the mains supply. The disconnection shall be provided by a switch built into the fixed electrical installation, according to the construction regulations.
- The bottom surface of the cooker gets hot, too, when it is in use. Electrical connections shall not contact the bottom surface, otherwise the connections may be damaged.
- Do not pass the connection cables over the hot surfaces. Otherwise, cable insulation may melt and cause fire as a result of short circuit of the cooker. If the electric cable is damaged, it must be replaced by a qualified electrician. Otherwise there is a risk of electric shock, short circuit or fire hazard!
- While performing the wiring, you shall comply with the national/local electrical regulations and shall use the appropriate socket outlet/line and plug for the cooker. In case the product's power limits exceed the current carrying capability of plug and socket outlet/line, the product must be connected to the fixed electrical installation directly without using plug and socket outlet/line.
- Make sure that fuse rating is compatible with the product.
- Connection must comply with national regulations.
- The mains supply data must correspond to the data specified on the type label of the product. You may see the type label on the bottom of the cooker.
- Power cable of your product must comply with the values presented in "Technical specifications" section.
- **If the appliance shall be directly connected to the mains:** If it is not possible to disconnect all poles in the mains supply, a disconnection unit with at least 3 mm contact clearance (fuse, line safety switch, contactor) shall be connected and all the poles of this disconnection unit shall be adjacent to (not above) the appliance in accordance with IEE directives. Failure to obey this instruction may cause operational problems and invalidate the product warranty.
- Additional protection by a residual current circuit breaker is recommended.

If your appliance has a cord and plug:

- Perform the electrical connection of your appliance by plugging it to a grounded socket.

If your appliance has a cord, but does not have a plug:

- Connect your appliance to the mains as

specified below as per the cord type. The cord type of your appliance is specified in the "Technical Specifications" section of the operation manual.

If your supply cord type is 5-conductor type, for 1-phase connection:
For single phase connection
- (BRW/BLA) Brown/Black = L (Phase)
- (BLU/GRE) Blue/Grey = N (Neutral)
- (GR/YE) Green/yellow wire = (E) ⏚ (Earthing)

If your supply cord type is 5-conductor type, for 2-phase connection:
- (BRW) Brown = L1 (Phase)
- (BLA) Black = L2 (Phase)
- (BLU/GRE) Blue/Grey = N (Neutral)
- (GR/YE) Green/yellow wire = (E) ⏚ (Earthing)

If your supply cord type is 4-conductor type, for 2-phase connection:
- (BRW) Brown = L1 (Phase)
- (BLA) Black = L2 (Phase)
- (BLU) Blue = N (Neutral)
- (GR/YE) Green/yellow wire = (E) ⏚ (Earthing)

If your supply cord type is 5-conductor type, for 3-phase connection:
- (BRW) Brown = L1 (Phase)
- (BLA) Black = L2 (Phase)
- (GRE) Grey = L3 (Phase)
- (BLU) Blue = N (Neutral)
- (GR/YE) Green/yellow wire = (E) ⏚ (Earthing)

For the protection of the appliance against burning:

- Make sure that the product plug is securely plugged into the outlet to avoid arcing.
- Do not use damaged cables or extension cables.
- Ensure there is no liquid or moisture on the socket where the product plug is connected.

Final inspection

- After completing the installation, turn on the mains supply.
- Read the operation manual for the first operation of the appliance.
- Ensure that each cooking hob heats and ventilation works.

DE- Sicherheitshinweise

- Das Gerät muss von zwei oder mehr Personen gehandhabt und aufgestellt werden – Verletzungsgefahr. Schutzhandschuhe zum Auspacken und zur Installation verwenden – Risiko von Schnittverletzungen.
- Die Installation, einschließlich der Wasserversorgung (falls vorhanden) und elektrische Anschlüsse und Reparaturen müssen von einem qualifizierten Techniker durchgeführt werden. Das Gerät nicht selbst reparieren und keine Teile austauschen, wenn dies von der Bedienungsanleitung nicht ausdrücklich vorgesehen ist. Kinder vom Installationsort fernhalten. Prüfen Sie das Gerät nach dem Auspacken auf Transportschäden. Bei auftretenden Problemen wenden Sie sich bitte an Ihren Händler oder den Kundendienst. Nach der Installation müssen Verpackungsabfälle (Kunststoff, Styroporteile usw.) außerhalb der Reichweite von Kindern aufbewahrt werden – Erstickungsgefahr. Das Gerät vor Installationsarbeiten von der Stromversorgung trennen – Stromschlaggefahr. Während der Installation sicherstellen, das Netzkabel nicht mit dem Gerät selbst zu beschädigen – Brand- oder Stromschlaggefahr. Das Gerät erst starten, wenn die Installationsarbeiten abgeschlossen sind.
- Den Unterbauschrank vor dem Einschieben des Geräts auf das Einbaumaß zurechtschneiden und alle Sägespäne und Schnittreste entfernen.
- Die angesaugte Luft darf nicht in ein Abluftrohr geleitet werden, in das die Abluft von mit Gas oder anderen Brennstoffen betriebenen Geräten abgeleitet wird, sondern muss einen separaten Abzug haben. Dabei sind alle nationalen Vorschriften zur Abluftableitung einzuhalten.

Produktabmessungen (Abbildung 1)

Achten Sie auf die Produktabmessungen. Berücksichtigen Sie die Eignung für Ihre Möbel. Ihr Produkt ist je nach Eignung Ihres Möbels für 3 verschiedene Montagearten geeignet. Installationen vom Typ A, B und C werden entsprechend beschrieben.
A : Installation ohne internen Zirkulationsschacht
B : Installation mit internem Zirkulationsschacht
C : Installation mit externer Zirkulation

A-Installation (Installation ohne internen Zirkulationsschacht)

Vorbereitung der Möbel, auf denen die Installation vorgenommen wird: (Abbildung A2)

Bereiten Sie Ihre Möbel gemäß den in Abbildung A2 dargestellten Maßen vor. Zuschnittmaße für flächenbündigen Einbau sind auch in Bild A2 angegeben.

Schritte für die Installation vom Typ A

- Entfernen Sie das in Abbildung A3 beschriebene Klebeband vom Kunststoff der Arbeitsplatte und legen Sie es wie in der Abbildung gezeigt in den Schlitz auf der Rückseite des Kochfelds ein.
- Entfernen Sie die Schubladen Ihrer Möbel vollständig und stellen Sie Ihren Ofen an seinen Platz auf Ihren Möbeln. (Abbildung A4)
- Kleben Sie den Kunststoff der Arbeitsplatte an die Wand, indem Sie ihn durch den Spalt, den Sie in Ihren Möbeln geöffnet haben, zur Wand hin ziehen. (Abbildung A5)
- Setzen Sie Ihre Schubladen wieder ein. (Abbildung A6)
- Entfernen Sie zuerst den oberen Teil des Metallölfilters, indem Sie ihn nach oben ziehen. Entfernen Sie dann den Ölfilter, indem Sie die Laschen an der Innenseite festhalten und ihn nach oben ziehen. (Abbildung A7)
- Entfernen Sie die Flüssigkeitssammelkammer wie in Abbildung A7 gezeigt.
- Platzieren Sie zwei Einheiten Aktivkohlefilter rechts und links, wie in Abbildung A8 gezeigt.
- Setzen Sie die Flüssigkeitssammelkammer wie in Abbildung A9 gezeigt wieder ein. Schließen Sie die Installation ab, indem Sie den Metallölfilter und das Oberteil des Metallölfilters wieder einsetzen.

Installation Typ B (Installation mit internem Zirkulationsschacht)

Vorbereitung der Möbel, auf denen die Installation vorgenommen wird: (Abbildung A2)

Bereiten Sie Ihre Möbel gemäß den in Abbildung B2 dargestellten Maßen vor. Zuschnittmaße für flächenbündigen Einbau sind auch in Bild B2 angegeben. Die in dieser Installation beschriebenen Kunststoffteile der Luftführung müssen Sie vom autorisierten Kundendienst oder autorisierten Händlern beziehen. Diese Teile werden nicht mit dem Produkt geliefert.

Schritte für die Installation vom Typ B

- Setzen Sie die in Abbildung B3 beschriebene Lüftungsecke aus Kunststoff in ihren Schlitz auf der Rückseite des Kochfelds ein, wie in der Abbildung gezeigt.
- Nehmen Sie die Schubladen Ihrer Möbel vollständig heraus und stellen Sie Ihren Kaminofen durch Kippen auf Ihre Möbel. (Abbildung A4)
- Bringen Sie die langen Kunststoffe und Eck-Kunststoffe der Belüftung an, die die Luft zum Boden der Möbel leiten, und befestigen Sie sie an dem Eck-Kunststoff, den Sie an der Rückseite des Ofens angebracht haben, wie in Abbildung B5 gezeigt. Um es an der Ecke aus Kunststoff zu befestigen, müssen Sie das Kochfeld von hinten etwas anheben. Lüftungsteile aus Kunststoff müssen wie in Bild B6 dargestellt montiert sein.
- Bringen Sie das Lüftungsauslassstück an der Lüftungsecke aus Kunststoff von der Unterseite Ihres Möbels an, wie in Abbildung B7 gezeigt.
- Setzen Sie Ihre Schubladen wieder ein. (Abbildung B8)
- Entfernen Sie zuerst den oberen Teil des Metallölfilters, indem Sie ihn nach oben ziehen. Entfernen Sie dann den Ölfilter, indem Sie die Laschen an der Innenseite festhalten und ihn nach oben ziehen. (Abbildung B9)
- Entfernen Sie die Flüssigkeitssammelkammer wie in Abbildung B9 gezeigt.
- Platzieren Sie zwei Einheiten Aktivkohlefilter rechts und links, wie in Abbildung B10 gezeigt.
- Setzen Sie die Flüssigkeitssammelkammer wie in Abbildung B11 gezeigt wieder ein. Schließen Sie die Installation ab, indem Sie den Metallölfilter und das Oberteil des Metallölfilters wieder einsetzen.

Luftführungsteile

- Luftführungsteile, die in Typ-B-Installationen verwendet werden, sollten nur von der Firma „Naber“ bezogen werden.
- Die erforderlichen Teile für die Installation

Typ B mit 10 cm Luftführungsteilen sind in Tabelle B12 angegeben. Möglicherweise sehen Sie den Teilecode des Unternehmens für dasselbe Teil in der Y-Spalte. Mit * gekennzeichnete Teile waren optional für Benutzer, die eine Entlüftung verwenden wollten.

- Die erforderlichen Teile für die Installation Typ B mit 6 cm Luftführungsteilen sind in Tabelle B13 angegeben. Möglicherweise sehen Sie den Teilecode des Unternehmens für dasselbe Teil in der Y-Spalte. Mit * gekennzeichnete Teile waren optional für Benutzer, die den Luftauslass verlängern wollten.

Installation Typ C (Installation mit externem Zirkulationsschacht)

Vorbereitung der Möbel, auf denen die Installation vorgenommen wird: (Abbildung C2)

Bereiten Sie Ihre Möbel gemäß den in Abbildung C2 dargestellten Maßen vor. Zuschnittmaße für flächenbündigen Einbau sind auch in Bild C2 angegeben. Die in dieser Installation beschriebenen Kunststoffteile der Luftführung müssen Sie vom autorisierten Kundendienst oder autorisierten Händlern beziehen. Diese Teile werden nicht mit dem Produkt geliefert.

Schritte für die Installation vom Typ C

- Setzen Sie die in Abbildung C3 beschriebene Lüftungsecke aus Kunststoff in ihren Schlitz auf der Rückseite des Kochfelds ein, wie in der Abbildung gezeigt.
- Nehmen Sie die Schubladen Ihrer Möbel vollständig heraus und stellen Sie Ihren Kaminofen durch Kippen auf Ihre Möbel. (Abbildung C4)
- Bringen Sie die langen Kunststoffe und Eck-Kunststoffe der Belüftung an, die die Luft zum Boden der Möbel leiten, und befestigen Sie sie an dem Eck-Kunststoff, den Sie an der Rückseite des Ofens angebracht haben, wie in Abbildung B5 gezeigt. Um es an der Ecke aus Kunststoff zu befestigen, müssen Sie das Kochfeld von hinten etwas anheben. Lüftungsteile aus Kunststoff müssen wie in Bild C5 dargestellt montiert sein.
- Gelangen Sie mit Lüftungsteilen entsprechend seiner Lage an Ihren Schornstein.
- Die in den Einbauzeichnungen dargestellte Luftaustrittsrichtung ist beispielhaft angegeben. Sie können in andere Richtungen installieren.

Luftführungsteile

- Luftführungsteile, die in Typ-C-Installationen verwendet werden, sollten nur von der Firma „Naber“ bezogen werden.
- Bei einer Installation vom Typ C sollte vor der Installation festgelegt werden, welche Teile verwendet werden sollen. Die Anzahl der Teile, die bei der Installation verwendet werden können, kann je nach Installationsort variieren.
- Alle Teile, die in der Installation verwendet werden können, sind in Tabelle C9 angegeben. Möglicherweise sehen Sie den Teilecode des Unternehmens für dasselbe Teil in der Y-Spalte.

Installation vom Typ D (Direktanschlussinstallation mit externer Zirkulation)

Dies ist die empfohlene Installationsart für die beste Leistung des Produkts.

Vorbereitung der Möbel, auf denen die Installation vorgenommen wird: (Abbildung D2)

Bereiten Sie Ihre Möbel gemäß den in Abbildung D2 dargestellten Maßen vor. Zuschnittmaße für flächenbündigen Einbau sind auch in Bild D2 angegeben.

Schritte für die Installation vom Typ D

- Setzen Sie die in Abbildung D3 beschriebene Lüftungsecke aus Kunststoff in ihren Schlitz auf der Rückseite des Kochfelds ein, wie in der Abbildung gezeigt.
- Nehmen Sie die Schubladen Ihrer Möbel vollständig heraus und stellen Sie Ihren Kaminofen durch Kippen auf Ihre Möbel. (Abbildung D4)
- Installieren Sie das Verbindungsstück, das die Luft direkt zum externen Schornstein leitet, wie in Abbildung D5 dargestellt.
- Setzen Sie Ihre Schubladen wieder ein. (Abbildung D6)

Der elektrische Anschluss des Geräts (Abbildung E)

- Schließen Sie das Gerät an eine geerdete Steckdose/Leitung an, die durch eine Sicherung abgesichert ist, die mit den Werten in der Tabelle „Technische Daten“ kompatibel ist. Lassen Sie

die Erdungsinstallation von einem qualifizierten Elektriker durchführen, während Sie das Produkt mit oder ohne Transformator verwenden. Unser Unternehmen haftet nicht für Probleme, die dadurch entstehen, dass das Produkt nicht gemäß den örtlichen Vorschriften geerdet ist.

- Trennen Sie das Gerät vom elektrischen Anschluss, bevor Sie mit Arbeiten an der elektrischen Installation beginnen. Gefahr eines elektrischen Schlages.
- Das Gerät darf nur von einer autorisierten und qualifizierten Person an den Netzstromanschluss angeschlossen werden. Der Hersteller ist nicht verantwortlich für Schäden, die als Folge von Operationen, die von nicht autorisierten Personen durchgeführt wurden, auftreten können.
- Das Gerät muss so installiert werden, dass es vollständig von der Netzversorgung getrennt werden kann. Die Trennung muss durch einen in die ortsfeste Elektroinstallation eingebauten Schalter gemäß den Bauvorschriften erfolgen.
- Auch die Unterseite des Herdes wird heiß, wenn er in Gebrauch ist. Elektrische Anschlüsse dürfen die Bodenfläche nicht berühren, da sonst die Verbindungen beschädigt werden können.
- Führen Sie die Anschlusskabel nicht über die heißen Oberflächen. Andernfalls kann die Kabelisolierung schmelzen und als Folge eines Kurzschlusses des Kochers einen Brand verursachen. Wenn das elektrische Kabel beschädigt ist, muss es von einem qualifizierten Elektriker ersetzt werden. Andernfalls besteht die Gefahr eines Stromschlags, eines Kurzschlusses oder eines Brandes!
- Bei der Durchführung der Verkabelung müssen Sie die nationalen/lokalen elektrischen Vorschriften einhalten und die entsprechende Steckdose bzw. Leitung und den Stecker für den Herd verwenden. Wenn die Leistungsgrenzen des Produkts außerhalb der Strombelastbarkeit der Steckdose bzw. der Leitung liegen, muss das Produkt über eine feste elektrische Installation direkt ohne Verwendung von Steckdosen oder Leitungen angeschlossen werden.
- Stellen Sie sicher, dass der Sicherungswert mit dem Produkt kompatibel ist.
- Der Anschluss muss den im jeweiligen Land geltenden Vorschriften entsprechen.
- Die Daten der Netzversorgung müssen mit den auf dem Typenschild des Produkts angegebenen Daten übereinstimmen. Sie können das Typenschild auf der Unterseite des Herdes sehen.
- Das Netzkabel Ihres Produkts muss den im Abschnitt „Technische Daten" angegebenen Werten entsprechen.
- **Wenn das Gerät direkt an das Netz angeschlossen werden soll:** Wenn es nicht möglich ist, die Netzversorgung all polig zu trennen, muss eine Trenneinheit mit mindestens 3 mm Kontaktabstand (Sicherung, Netzschutzschalter, Schütz) angeschlossen werden und diese Trenneinheit muss gemäß IEE-Richtlinien allpolig neben (nicht oberhalb) dem Gerät liegen. Die Nichtbeachtung dieser Anweisung kann zu Betriebsproblemen führen und die Produktgarantie ungültig machen.
- Ein zusätzlicher Schutz durch einen Fehlerstromschutzschalter wird empfohlen.

Wenn Ihr Gerät über ein Kabel und einen Stecker verfügt:

- Führen Sie den elektrischen Anschluss Ihres Geräts durch, indem Sie es an eine geerdete Steckdose anschließen.

Wenn Ihr Gerät mit einem Kabel, aber ohne Stecker ausgestattet ist:

- Schließen Sie Ihr Gerät entsprechend dem Kabeltyp wie unten angegeben an das Stromnetz an. Der Kabeltyp Ihres Geräts ist im Abschnitt „Technische Daten" des Bedienungshandbuchs angegeben.

Für einphasigen Anschluss
- (BRW/BLA) Braun/Schwarz = L (Phase)
- (BLU/GRE) Blau/Grau = N (Neutral)
- (GR/YE) Grüner/gelber Draht = (E) ⏚ (Earthing)

Wenn Ihr Kabeltyp 5-Leitertyp ist, für 2-phasigen Anschluss:
- (BRW) Braun = L1 (Phase)
- (BLA) Schwarz = L2 (Phase)
- (BLU/GRE) Blau/Grau = N (Neutral)
- (GR/YE) Grüner/gelber Draht = (E) ⏚ (Earthing)

Wenn Ihr Kabeltyp 4-Leitertyp ist, für 2-phasigen Anschluss:
- (BRW) Braun = L1 (Phase)
- (BLA) Schwarz = L2 (Phase)
- (BLU) Blau = N (Neutral)
- (GR/YE) Grüner/gelber Draht = (E) ⏚ (Earthing)

Wenn Ihr Kabeltyp 5-Leitertyp ist, für 3-phasigen Anschluss:
- (BRW) Braun = L1 (Phase)
- (BLA) Schwarz = L2 (Phase)
- (GRE) Grau = L3 (Phase)
- (BLU) Blau = N (Neutral)
- (GR/YE) Grüner/gelber Draht = (E) ⏚ (Earthing)

Zum Schutz des Gerätes vor Verbrennungen:

- Achten Sie darauf, dass der Stecker des Produkts sicher in die Steckdose eingesteckt ist, um Lichtbögen zu vermeiden.
- Verwenden Sie keine beschädigten Kabel oder Verlängerungskabel.
- Stellen Sie sicher, dass sich keine Flüssigkeit oder Feuchtigkeit an der Buchse befindet, an der der Produktstecker angeschlossen ist.

Abschließende Inspektion

- Schalten Sie nach Abschluss der Installation die Netzversorgung ein.
- Lesen Sie die Bedienungsanleitung für die erste Inbetriebnahme des Geräts.
- Stellen Sie sicher, dass jedes Kochfeld heizt und die Belüftung funktioniert.

FR - Consignes de sécurité

- Deux personnes minimum sont nécessaires pour déplacer et installer l'appareil - risque de blessure. Utilisez des gants de protection pour le déballage et l'installation de l'appareil - vous risquez de vous couper.
- L'installation, y compris l'alimentation en eau (éventuelle), les raccordements électriques et les réparations doivent être réalisés par un technicien qualifié. Ne réparez pas ou ne remplacez pas de parties de l'appareil sauf si cela est spécifiquement indiqué dans le manuel de l'utilisateur. Maintenez les enfants éloignés du site d'installation. Après avoir déballé l'appareil, assurez-vous qu'il n'a pas été endommagé pendant le transport. En cas de problèmes, contactez le distributeur ou votre service après-vente le plus proche. Une fois installé, les déchets de l'emballage (plastiques, pièces en polystyrène, etc.) doivent être stockés hors de portée des enfants - risque d'étouffement. L'appareil ne doit pas être branché à l'alimentation électrique lors de l'installation - vous pourriez vous électrocuter. Au moment de l'installation, assurez-vous que le câble d'alimentation n'est pas endommagé par l'appareil - vous pourriez vous électrocuter. Allumez l'appareil uniquement lorsque l'installation est terminée.
- Découpez le contour du meuble avant d'y insérer l'appareil, et enlevez soigneusement les copeaux et la sciure de bois.
- L'air d'évacuation ne doit pas être ventilé par un conduit utilisé pour l'évacuation des fumées produites par un appareil brûlant du gaz ou tout autre carburant, mais doit disposer d'une évacuation distincte. Toutes les réglementations nationales régissant l'extraction des fumées doivent être respectées.

Dimensions de l'appareil (Schéma 1)

Prêtez attention aux dimensions de l'appareil. Envisagez son adéquation avec votre meuble Votre appareil convient à 3 types d'installation différents selon l'adéquation de votre meuble. Les installations de type A, B et C sont décrites respectivement.
A : Installation sans arbre de circulation interne
B : Installation avec arbre de circulation interne

C : Installation avec circulation externe

Installation de type A (Installation sans arbre de circulation interne)

Préparation du meuble sur lequel l'installation sera effectuée : (Schéma A2)

Préparez votre meuble en fonction des dimensions présentées dans le schéma A2. Les dimensions de coupe pour une installation à fleur de paroi sont également indiquées dans le schéma A2.

Les étapes de l'installation de type A

- Retirez le ruban sur le plastique du plan de travail décrit dans le schéma A3, et placez-le dans son emplacement à l'arrière de la table de cuisson comme indiqué sur le schéma.

- Retirez complètement les tiroirs de votre meuble et placez votre cuisinière à sa place sur votre meuble. (Schéma A4)
- Collez le plastique du plan de travail sur le mur en le tirant vers le mur à travers l'espace que vous avez ouvert dans votre meuble. (Schéma A5)
- Remettez vos tiroirs en place. (Schéma A6)
- Retirez d'abord la partie supérieure du filtre à huile métallique en la tirant vers le haut, puis retirez le filtre à huile en tenant les languettes à l'intérieur et en le tirant vers le haut. (Schéma A7)
- Retirez la chambre de collecte de liquide comme indiqué sur la figure A7.
- Placez deux unités de filtres à charbon actif à droite et à gauche comme indiqué sur le schéma A8.
- Replacez la chambre de collecte de liquide comme indiqué sur le schéma A9. Terminez l'installation en replaçant le filtre à huile métallique et la partie supérieure du filtre à huile métallique.

Installation de type B (Installation avec arbre de circulation interne)

Préparation du meuble sur lequel l'installation sera effectuée : (Schéma B2)

Préparez votre meuble en fonction des dimensions présentées dans le schéma B2. Les dimensions de coupe pour une installation à fleur de paroi sont également indiquées sur le schéma B2. Vous devez vous procurer les pièces en plastique du guide d'air décrites dans cette installation auprès du service agréé ou des revendeurs agréés. Ces pièces ne sont pas incluses dans votre appareil.

Les étapes de l'installation de type B

- Placez le plastique du coin de ventilation décrit dans le schéma B3 dans son emplacement à l'arrière de la table de cuisson, comme indiqué sur le schéma.
- Retirez complètement les tiroirs de votre meuble et placez votre cuisinière en la basculant à sa place sur votre meuble. (Schéma A4)
- Fixez le plastique long et le plastique d'angle de la ventilation qui dirigera l'air vers le bas du meuble, et fixez-les au plastique d'angle que vous avez fixé à l'arrière de la cuisinière comme indiqué sur le schéma B5. Pour le fixer au plastique de l'angle, vous devez légèrement soulever la plaque de cuisson par l'arrière. Les pièces en plastique de la ventilation doivent avoir été montées comme indiqué sur le schéma B6.
- Fixez l'embout de sortie de ventilation au plastique de l'angle de ventilation par le bas de votre meuble comme indiqué sur le schéma B7.
- Remettez vos tiroirs en place. (Schéma B8)
- Retirez d'abord la partie supérieure du filtre à huile métallique en la tirant vers le haut, puis retirez le filtre à huile en tenant les languettes à l'intérieur et en le tirant vers le haut. (Schéma B9)
- Retirez la chambre de collecte de liquide comme indiqué sur le schéma B9.
- Placez deux unités de filtres à charbon actif à droite et à gauche comme indiqué sur le schéma B10.
- Replacez la chambre de collecte des liquides comme indiqué sur le schéma B11. Terminez l'installation en replaçant le filtre à huile métallique et la partie supérieure du filtre à huile métallique.

Pièces de routage aérien

- Les pièces de routage d'air qui seront utilisées dans une installation de type B ne doivent être achetées qu'auprès de la société "Naber".
- Les pièces nécessaires pour utiliser une installation de type B avec des pièces d'acheminement d'air de 10 cm sont indiquées dans le tableau B12. Vous pouvez voir le code de pièce de l'entreprise pour la même pièce dans la colonne Y. Les pièces marquées d'un * étaient facultatives pour les utilisateurs qui souhaitaient utiliser un évent.
- Les pièces nécessaires pour utiliser une installation de type B avec des pièces d'acheminement d'air de 6 cm sont indiquées dans le tableau B13. Vous pouvez voir le code de pièce de l'entreprise pour la même pièce dans la colonne Y. Les pièces marquées d'un * étaient facultatives pour les utilisateurs qui souhaitaient étendre la sortie d'air.

Installation de type C (Installation avec circulation externe)

Préparation du meuble sur lequel l'installation sera effectuée : (Schéma C2)

Préparez votre meuble en fonction des dimensions présentées dans le schéma C2. Les dimensions de coupe pour une installation à fleur de paroi sont également indiquées dans le schéma C2. Vous devez vous procurer les pièces en plastique du guide d'air décrites dans cette installation auprès du service agréé ou des revendeurs agréés. Ces pièces ne sont pas incluses dans votre appareil.

Les étapes de l'installation du type C

- Placez le plastique de l'angle de ventilation décrit dans le schéma C3 dans son emplacement à l'arrière de la table de cuisson, comme indiqué sur le schéma.
- Retirez complètement les tiroirs de votre meuble et placez votre cuisinière en la basculant à sa place sur votre meuble. (Schéma C4)
- Fixez le plastique long et le plastique d'angle de la ventilation qui orientera l'air vers le bas du meuble, et fixez-les au plastique d'angle que vous avez fixé à l'arrière de la cuisinière, comme le montre le schéma C5. Pour le fixer au plastique de l'angle, vous devez légèrement soulever la plaque de cuisson par l'arrière. Les pièces en plastique de la ventilation doivent avoir été montées comme indiqué sur le schéma C5.
- Atteignez votre cheminée en utilisant les pièces de ventilation en fonction de son emplacement.
- La direction de sortie d'air indiquée dans les schémas d'installation est donnée à titre d'exemple. Vous pouvez installer dans d'autres directions.

Pièces de routage aérien

- Les pièces de routage d'air qui seront utilisées dans une installation de type C ne doivent être achetées qu'auprès de la société "Naber".
- Pour une installation de type C, il convient de déterminer quelles pièces doivent être utilisées avant l'installation. Les quantités de pièces pouvant être utilisées dans l'installation peuvent varier en fonction du lieu d'installation.
- Toutes les pièces pouvant être utilisées dans l'installation sont indiquées dans le tableau C9. Vous pouvez voir le code de pièce de l'entreprise pour la même pièce dans la colonne Y.

Installation de type D (installation par raccordement direct avec circulation externe)

Il s'agit du type d'installation recommandé pour un meilleur rendement du produit.

Préparation du meuble sur lequel l'installation sera effectuée : (Schéma D2)

Préparez votre meuble en fonction des dimensions présentées dans le schéma D2. Les dimensions de coupe pour une installation à fleur de paroi sont également indiquées dans le schéma D2.

Les étapes de l'installation du type D

- Placez le plastique de l'angle de ventilation décrit dans le schéma D3 dans son emplacement à l'arrière de la table de cuisson, comme indiqué sur le schéma.
- Retirez complètement les tiroirs de votre meuble et placez votre cuisinière en la basculant à sa place sur votre meuble. (Schéma D4)
- Installez la pièce de raccordement qui dirigera l'air directement vers la cheminée externe, comme indiqué sur l'image D5.
- Remettez vos tiroirs en place. (Schéma D6)

Raccordement électrique de l'appareil (Schéma E)

- Branchez l'appareil sur une prise/ligne de terre et protégée par un fusible compatible avec les valeurs indiquées dans le tableau « Spécifications techniques ». Faites réaliser l'installation de la mise à la terre par un électricien qualifié lors de l'utilisation de l'appareil avec ou sans transformateur. Nous ne sommes en aucun cas responsables de tout problème lié à la mise à la terre de l'appareil non conforme à la réglementation locale.
- Débranchez l'appareil du raccordement électrique avant d'entreprendre tout travail sur l'installation électrique. Risque d'électrocution.
- L'appareil doit uniquement être branché à l'alimentation secteur par une personne agréée et qualifiée. Le fabricant ne saurait

être tenu responsable des dommages qui pourraient résulter des opérations effectuées par des personnes non autorisées.

- Installez l'appareil de sorte que vous puissiez complètement le débrancher de l'alimentation secteur. Conformément aux règles de fabrication, la déconnexion doit être assurée par un commutateur intégré dans l'installation électrique fixe.
- La surface arrière de la cuisinière devient également chaude lorsque la cuisinière est utilisée. Les raccordements électriques ne doivent pas entrer en contact avec la surface arrière, car ils peuvent être endommagés.
- Ne faites pas passer les câbles de raccordement sur les surfaces chaudes. Sinon, l'isolation du câble peut fondre et provoquer un incendie en raison d'un court-circuit dans la cuisinière. Si le câble électrique est endommagé, il doit être remplacé par un technicien qualifié. Autrement, vous courrez un risque de choc électrique, de court-circuit ou d'incendie !
- Lors du câblage, vous devez respecter les réglementations électriques nationales/locales et utiliser une prise/ligne de courant et une fiche adaptée à la cuisinière. Si les limites de puissance de l'appareil dépassent la capacité de conduction de la fiche et de la prise/ligne de courant, l'appareil doit être branché à l'installation électrique fixe directement sans utiliser la fiche et la prise/ligne de courant.
- Assurez-vous que le calibre du fusible soit compatible avec le l'appareil.
- Le raccordement doit être conforme aux réglementations nationales.
- Les données relatives à l'alimentation secteur doivent correspondre aux données indiquées sur l'étiquette de type de l'appareil. Vous pouvez voir la plaque signalétique à l'arrière de la cuisinière.
- Le câble d'alimentation de votre appareil doit être conforme aux valeurs indiquées dans la section « Spécifications techniques ».
- **Si l'appareil doit être branché directement au secteur :** S'il est impossible de déconnecter tous les pôles de l'alimentation secteur, une unité de déconnexion équipée d'un dispositif d'écartement des contacts d'au moins 3 mm (fusible, disjoncteur de protection de ligne, contacteur) doit être branchée et tous les pôles de cette unité de déconnexion doivent être à proximité de (et non au-dessus) l'appareil conformément aux directives EEI. Le non-respect de cette instruction peut entraîner des problèmes de fonctionnement et annuler la garantie de l'appareil.
- Il est recommandé d'utiliser une protection supplémentaire à l'aide d'un disjoncteur différentiel.

Si votre appareil est équipé d'un cordon et d'une fiche :

- Effectuez la connexion électrique de votre appareil en le branchant sur une prise de terre.

Si votre appareil est équipé d'un cordon, mais pas d'une fiche :

- Branchez votre appareil sur secteur comme indiqué ci-dessous en fonction du type de cordon. Le type de cordon de votre appareil est spécifié dans la section « Spécifications techniques » du manuel d'utilisation.

Si votre cordon est de type à 5 conducteurs, pour un branchement monophasé :
Pour un branchement monophasé
- (BRW/BLA) marron / noir = L (Phase)
- (BLU/GRE) bleu / gris = N (Neutre)
- (GR/YE) câble vert / jaune = (E) ⏚ (Mise à la terre)

Si votre cordon est de type à 5 conducteurs, pour un branchement biphasé :
- (BRW) marron = L1 (Phase)
- (BLA) noir = L2 (Phase)
- (BLU/GRE) bleu / gris = N (Neutre)
- (GR/YE) câble vert / jaune = (E) ⏚ (Mise à la terre)

Si votre cordon est de type à 4 conducteurs, pour un branchement biphasé :
- (BRW) marron = L1 (Phase)
- (BLA) noir = L2 (Phase)
- (BLU) bleu = N (Neutre)
- (GR/YE) câble vert / jaune = (E) ⏚ (Mise à la terre)

Si votre cordon est de type à 5 conducteurs, pour un branchement de trois phases :
- (BRW) marron = L1 (Phase)
- (BLA) noir = L2 (Phase)
- (GRE) gris = L3 (Phase)
- (BLU) bleu = N (Neutre)
- (GR/YE) câble vert / jaune = (E) ⏚ (Mise à la terre)

Pour la protection de l'appareil contre les brûlures :

- Assurez-vous que la fiche de l'appareil est bien branchée dans la prise de courant pour éviter la formation d'arcs électriques.
- N'utilisez pas de câbles endommagés ni de rallonges.
- Assurez-vous qu'aucun liquide ou d'élément humide n'est sur la prise où la fiche de l'appareil est branchée.

Inspection finale

- Une fois l'installation terminée, mettez l'alimentation secteur en marche.
- Lisez le manuel d'utilisation avant la première utilisation de l'appareil.
- Assurez-vous que chaque table de cuisson chauffe et que la ventilation

IT- Istruzioni relative alla sicurezza

- Per evitare il rischio di lesioni personali, le operazioni di movimentazione e installazione dell'apparecchio devono essere eseguite da almeno due persone. Per evitare rischi di taglio, utilizzare guanti protettivi per le operazioni di disimballaggio e installazione.
- Le operazioni di installazione, compresi gli eventuali allacci alla rete idrica e i collegamenti elettrici, e gli interventi di riparazione devono essere eseguiti da personale qualificato. Non riparare né sostituire alcuna parte dell'apparecchio a meno che ciò non sia espressamente indicato nel manuale d'uso. Tenere i bambini a distanza dal luogo di installazione. Dopo aver disimballato l'apparecchio, assicurarsi che non sia stato danneggiato durante il trasporto. In caso di problemi, contattare il rivenditore o il Servizio Assistenza Tecnica. A installazione completata, conservare il materiale di imballaggio (parti in plastica, polistirolo, ecc.) fuori della portata dei bambini per evitare potenziali rischi di soffocamento. Prima di procedere all'installazione, scollegare l'apparecchio dalla rete elettrica per non correre il rischio di scosse elettriche. Per evitare il rischio di incendio o di folgorazione, durante l'installazione assicurarsi che l'apparecchio non danneggi il cavo di alimentazione. Attivare l'apparecchio solo dopo avere completato la procedura di installazione.
- Eseguire tutte le operazioni di taglio del mobile prima di inserire il forno, avendo cura di rimuovere trucioli o residui di segatura.
- L'aria di scarico non deve essere evacuata attraverso un condotto utilizzato per i fumi prodotti da apparecchi a gas o altri combustibili, bensì attraverso un'uscita indipendente. È necessario attenersi a tutte le norme nazionali in materia di estrazione dei fumi.

Dimensioni del prodotto (Figura 1)

Prestare attenzione alle dimensioni del prodotto. Considerare la sua idoneità con i propri mobili. Il prodotto è adatto a 3 diversi tipi di installazione secondo l'idoneità dei propri mobili. Le installazioni di tipo A, B e C sono descritte di seguito.

A : Installazione senza albero di circolazione interno

B : Installazione con albero di circolazione interno

C : Installazione con circolazione esterna

Installazione di tipo A (Installazione senza albero di circolazione interno)

Preparazione dei mobili su cui verrà eseguita l'installazione: (Figura A2)

Preparare i propri mobili secondo le dimensioni presentate nella figura A2. Nella Figura A2 sono indicate anche le dimensioni di taglio per l'installazione a filo.

Passi per l'installazione di tipo A

- Rimuovere il nastro adesivo sulla plastica del piano d'appoggio descritto nella figura A3, e metterlo nella sua fessura sul retro del piano cottura come mostrato nella figura.
- Togliere completamente i cassetti dei mobili e mettere il fornello al suo posto sui propri mobili. (Figura A4)
- Attaccare la plastica del piano d'appoggio alla parete tirandola verso il muro attraverso la fessura praticata nei propri mobili. (Figura A5)
- Riposizionare i cassetti. (Figura A6)
- Rimuovere prima la parte superiore del filtro dell'olio in metallo tirandola verso l'alto, quindi rimuovere il filtro dell'olio tenendo le linguette all'interno e tirandolo verso l'alto. (Figura A7)
- Rimuovere la camera di raccolta del liquido come mostrato nella figura A7.
- Posizionare due unità di filtri a carbone

attivo a destra e a sinistra come mostrato nella figura A8.
- Riposizionare la camera di raccolta del liquido come mostrato nella figura A9. Completare l'installazione riposizionando il filtro dell'olio metallico e la parte superiore del filtro dell'olio metallico.

Installazione di tipo B (Installazione con albero di circolazione interno)

Preparazione dei mobili su cui verrà eseguita l'installazione: (Figura B2)

Preparare i propri mobili secondo le dimensioni presentate nella figura B2. Nella Figura B2 sono indicate anche le dimensioni di taglio per l'installazione a filo. Ci si dovrà procurare le parti in plastica della guida dell'aria descritta in questa installazione dal servizio autorizzato o dai rivenditori autorizzati. Queste parti non sono fornite con il prodotto.

Passi per l'installazione di tipo B

- Posizionare la plastica dell'angolo di ventilazione descritto nella figura B3 nella sua fessura sul retro del piano cottura come mostrato in figura.
- Togliere completamente i cassetti dei propri mobili e mettere il proprio fornello inclinandolo al suo posto sui propri mobili. (Figura A4)
- Attaccare le plastiche lunghe e angolari di ventilazione che dirigeranno l'aria verso il fondo del mobile, e attaccarle alla plastica angolare che si sarà attaccata alla parte posteriore del fornello come mostrato nella figura B5. Per l'attacco alla plastica angolare, è necessario sollevare un po' il piano cottura dal retro. Le parti in plastica della ventilazione devono essere montate come indicato nella figura B6.
- Attaccare la punta dell'uscita di ventilazione alla plastica dell'angolo di ventilazione dalla parte inferiore del proprio mobile, come mostrato nella figura B7.
- Riposizionare i cassetti. (Figura B8)
- Rimuovere prima la parte superiore del filtro dell'olio in metallo tirandola verso l'alto, quindi rimuovere il filtro dell'olio tenendo le linguette all'interno e tirandolo verso l'alto.(Figura B9)
- Rimuovere la camera di raccolta del liquido come mostrato nella figura B9.
- Posizionare due unità di filtri a carbone attivo a destra e a sinistra come mostrato nella figura B10.
- Riposizionare la camera di raccolta del liquido come mostrato nella figura B11. Completare l'installazione riposizionando il filtro dell'olio metallico e la parte superiore del filtro dell'olio metallico.

Parti del percorso aereo

- Le parti del percorso dell'aria che verranno utilizzate nell'installazione di tipo B devono essere acquistate solo dalla società "Naber"..
- Le parti necessarie per utilizzare l'installazione di tipo B con parti di passaggio dell'aria di 10 cm sono riportate nella tabella B12. Potresti vedere il codice parte dell'azienda per la stessa parte è nella colonna Y. Le parti contrassegnate con * erano opzionali per gli utenti che desideravano utilizzare la presa d'aria.
- Le parti necessarie per utilizzare l'installazione di tipo B con parti di passaggio dell'aria di 6 cm sono riportate nella tabella B13. Potresti vedere il codice parte dell'azienda per la stessa parte è nella colonna Y. Le parti contrassegnate con * erano opzionali per gli utenti che desideravano estendere l'uscita dell'aria.

Installazione di tipo C (Installazione con circolazione esterna)

Preparazione dei mobili su cui verrà eseguita l'installazione: (Figura C2)

Preparare i propri mobili secondo le dimensioni presentate nella figura C2. Nella Figura C2 sono indicate anche le dimensioni di taglio per l'installazione a filo. Ci si dovrà procurare le parti in plastica della guida dell'aria descritta in questa installazione dal servizio autorizzato o dai rivenditori autorizzati. Queste parti non sono fornite con il prodotto.

Passi per l'installazione di tipo C

- Posizionare la plastica dell'angolo di ventilazione descritto nella figura C3 nella sua fessura sul retro del piano cottura come mostrato in figura.
- Togliere completamente i cassetti dei propri mobili e mettere il proprio fornello inclinandolo al suo posto sui propri mobili. (Figura C4)
- Attaccare le plastiche lunghe e angolari di ventilazione che dirigeranno l'aria verso il fondo del mobile, e attaccarle alla plastica angolare che si sarà attaccata alla parte posteriore del fornello come

mostrato nella figura C5. Per l'attacco alla plastica angolare, è necessario sollevare un po' il piano cottura dal retro. Le parti in plastica della ventilazione devono essere montate come indicato nella figura C5.
- Raggiungere il camino con le parti di ventilazione in base alla sua posizione.
- La direzione di uscita dell'aria mostrata nei disegni di installazione è fornita come esempio. È possibile installare in altre direzioni.

Parti del percorso aereo
- Le parti del percorso dell'aria che verranno utilizzate nell'installazione di tipo C devono essere acquistate solo dalla società "Naber".
- Per l'installazione di tipo C, è necessario determinare quali parti devono essere utilizzate prima dell'installazione. Le quantità di parti che possono essere utilizzate nell'installazione possono variare a seconda del luogo di installazione.
- Tutte le parti che possono essere utilizzate nell'installazione sono riportate nella tabella C9. Potresti vedere il codice parte dell'azienda per la stessa parte è nella colonna Y.

Installazione di tipo D (Installazione con collegamento diretto con circolazione esterna)

Questo è il tipo di installazione consigliato per ottenere le migliori prestazioni di lavoro del prodotto.

Preparazione dei mobili su cui verrà eseguita l'installazione: (Figura D2)

Preparare il mobile in base alle dimensioni presentate nella Figura D2. Le dimensioni di taglio per l'installazione a filo sono indicate anche nella Figura D2.

Fasi per l'installazione del tipo D
- Posizionare la plastica dell'angolo di ventilazione descritto nella figura D3 nella sua fessura sul retro del piano cottura come mostrato in figura.
- Togliere completamente i cassetti dei propri mobili e mettere il proprio fornello inclinandolo al suo posto sui propri mobili. (Figura D4)
- Installare il raccordo che convoglierà l'aria direttamente al camino esterno come mostrato nella Figura D5.

Riposizionare i cassetti. (Figura D6)

elettrico dell'apparecchio (figura E)
- Collegare l'apparecchio a una presa/linea di terra protetta da un fusibile compatibile con i valori della tabella "Specifiche tecniche". Far eseguire la messa a terra da un elettricista qualificato durante l'utilizzo del prodotto con o senza trasformatore. La nostra azienda non sarà responsabile di eventuali problematiche derivanti dall'uso del prodotto senza aver effettuato la messa a terra in conformità con le normative locali.
- Prima di iniziare qualsiasi lavoro sull'impianto elettrico, scollegare l'apparecchio dal collegamento elettrico. Rischio di scosse elettriche.
- L'apparecchio dovrà essere collegato alla rete elettrica solo da una persona autorizzata e qualificata. Il produttore non può essere ritenuto responsabile per danni che potrebbero verificarsi a seguito della mancata osservanza di queste istruzioni.
- L'apparecchio deve essere installato in modo da poter essere completamente scollegato dalla rete elettrica. Lo scollegamento deve essere garantito da un interruttore integrato nell'impianto elettrico fisso, secondo le norme di costruzione.
- Quando in uso, anche la superficie inferiore del fornello si surriscalda. Per evitare danni ai collegamenti elettrici, gli stessi non devono entrare in contatto con la superficie inferiore.
- Non far passare i cavi di collegamento sulle superfici calde. In caso contrario, l'isolamento dei cavi potrebbe fondersi e causare incendi a causa di un corto circuito del fornello. Se il cavo elettrico è danneggiato, deve essere sostituito da un elettricista qualificato. Altrimenti c'è il rischio di scosse elettriche, cortocircuiti o incendi!
- Durante l'esecuzione del cablaggio, è necessario rispettare le norme elettriche nazionali/locali e utilizzare la presa/linea e la spina appropriata per il fornello. Nel caso in cui i limiti di potenza del prodotto superino la capacità di trasporto di corrente della presa/spina, il prodotto deve essere collegato direttamente all'installazione elettrica fissa senza utilizzare la presa/spina.
- Assicurarsi che il fusibile sia compatibile

con il prodotto.
- Il collegamento elettrico deve essere conforme alle normative nazionali.
- I dati dell'alimentazione di rete devono corrispondere a quelli indicati sulla targhetta identificativa del prodotto. La targhetta è posizionata sul fondo del fornello.
- Il cavo di alimentazione del prodotto deve essere conforme ai valori presentati nella sezione "Specifiche tecniche".
- **Se l'apparecchio dovrà essere collegato direttamente alla rete elettrica:** se non è possibile scollegare tutti i poli dell'alimentazione, è necessario collegare un'unità di sezionamento con almeno 3 mm di distanza dai contatti (fusibili, interruttori di sicurezza di linea, contattori) e tutti i poli di questa unità di sezionamento devono essere adiacenti (non trovarsi sopra) all'apparecchio, in conformità alle direttive IEE. La mancata osservanza di questa istruzione potrebbe causare problemi operativi e invalidare la garanzia del prodotto.
- Si consiglia una protezione aggiuntiva con un interruttore differenziale.

Se l'apparecchio è dotato di cavo di alimentazione e spina:

- eseguire il collegamento elettrico dell'apparecchio collegandolo ad una presa con messa a terra.

Se l'apparecchio ha un cavo di alimentazione, ma non ha una spina:

- collegare l'apparecchio alla rete elettrica come indicato di seguito in base al tipo di cavo di alimentazione. Il tipo di cavo di alimentazione dell'apparecchio è specificato nella sezione "Specifiche tecniche" del manuale operativo.

Se il tipo di cavo di alimentazione usato è a 5 conduttori, per il collegamento monofase:
Per il collegamento monofase
- (BRW/BLA) Marrone/Nero = L (Fase)
- (BLU/GRE) Blu/Grigio = N (Neutro)
- (GR/YE) Filo verde/giallo = (E) ⏚ (Messa a terra)

Se il tipo di cavo di alimentazione usato è a 5 conduttori, per il collegamento a 2 fasi:
- (BRW) Marrone = L1 (Fase)
- (BLA) Nero = L2 (fase)
- (BLU/GRE) Blu/Grigio = N (Neutro)
- (GR/YE) Filo verde/giallo = (E) ⏚ (Messa a terra)

Se il tipo di cavo di alimentazione usato è a 4 conduttori, per il collegamento a 2 fasi:
- (BRW) Marrone = L1 (Fase)
- (BLA) Nero = L2 (fase)
- (BLU) Blu = N (Neutro)
- (GR/YE) Filo verde/giallo = (E) ⏚ (Messa a terra)

Se il tipo di cavo di alimentazione usato è a 5 conduttori, per il collegamento a 3 fasi:
- (BRW) Marrone = L1 (Fase)
- (BLA) Nero = L2 (fase)
- (GRE) Grigio = L3 (fase)
- (BLU) Blu = N (Neutro)
- (GR/YE) Filo verde/giallo = (E) ⏚ (Messa a terra)

Per la protezione dell'apparecchio contro la combustione:

- Per evitare la formazione di archi elettrici, assicurarsi che la spina del prodotto sia saldamente inserita nella presa di corrente.
- Non utilizzare cavi danneggiati o prolunghe.
- Assicurarsi che non ci siano liquidi o umidità sulla presa dove è collegata la spina del prodotto.

Ispezione finale

- Dopo l'installazione, accendere l'alimentazione di rete.
- Leggere il manuale d'uso per il primo utilizzo dell'apparecchio.
- Assicurarsi che ogni piano di cottura si riscaldi e che la ventilazione sia funzionante.

NL - Veiligheidsinstructies

- Het apparaat moet door twee of meer personen worden gehanteerd en geïnstalleerd - risico op letsel. Gebruik beschermende handschoenen bij het uitpakken en installeren - risico op snijwonden.
- De installatie, inclusief watertoevoer (indien van toepassing), elektrische aansluitingen en reparaties moeten worden uitgevoerd door een gekwalificeerde technicus. Repareer of vervang geen enkel onderdeel van het apparaat, tenzij dit specifiek in de gebruikershandleiding staat vermeld. Houd kinderen uit de buurt van de installatieplaats. Controleer na het uitpakken van het apparaat of het niet is beschadigd tijdens het transport. Neem bij problemen contact op met de dealer of uw dichtstbijzijnde After-sales Service. Na

installatie moet verpakkingsafval (plastic, piepschuimonderdelen enz.) buiten bereik van kinderen worden bewaard - risico op verstikking. Het apparaat moet worden losgekoppeld van de voeding vóór elke installatie - risico op elektrische schokken. Zorg er tijdens de installatie voor dat het apparaat de stroomkabel niet beschadigt - risico op brand of elektrische schokken. Schakel het apparaat pas in als de installatie is voltooid.

- Voer alle kastzaagwerkzaamheden uit voordat u het apparaat in het meubel plaatst en verwijder alle houtsnippers en zaagsel.
- Uitlaatlucht mag niet worden afgevoerd via een rookkanaal dat wordt gebruikt voor het verwijderen van dampen die worden geproduceerd door apparaten die gas of andere brandstoffen verbranden, maar moet een aparte uitlaat hebben. Alle nationale regelgevingen met betrekking tot het afzuigen van dampen moeten worden nageleefd.

Productafmetingen (Afbeelding 1)

Let op de afmetingen van het product. Overweeg de geschiktheid met uw meubel. Uw product is geschikt voor 3 verschillende installatietypes naargelang de geschiktheid van uw meubel. De A-, B- en C-type installaties worden beschreven.
A: Installatie zonder interne circulatie-as
B: Installatie met interne circulatie-as
C: Installatie met externe circulatie

A-type installatie (Installatie zonder interne circulatie-as)

Voorbereiding van het meubel waarop de installatie wordt uitgevoerd: (Afbeelding A2)

Bereid uw meubel voor in overeenstemming met de afmetingen vermeld in afbeelding A2. De afmetingen die moeten worden uitgesneden voor een verzonken installatie worden ook aangegeven in afbeelding A2.

Stappen voor de A-type installatie

- Verwijder de tap van het werkblad kunststof beschreven in afbeelding A3, Plaats het in de sleuf op de achterzijde van de brander zoals weergegeven in de afbeelding.
- Verwijder de laden volledig uit uw meubel en plaats uw fornuis terug op zijn plaats op uw meubel. (Afbeelding A4)
- Kleef de werkblad kunststof op de muur door het naar de muur te trekken door de opening die u hebt aangebracht in uw meubel. (Afbeelding A5)
- Plaats uw laden terug op zijn plaats. (Afbeelding A6)
- Verwijder eerst het bovenste deel van het metalen oliefilter door het omhoog te trekken. Verwijder vervolgens het oliefilter door de lipjes aan de binnenkant vast te pakken en het omhoog te trekken. (Afbeelding A7)
- Verwijder de vloeistof opvangbak zoals weergegeven in afbeelding A7.
- Plaats twee actieve koolstoffilters rechts en links zoals weergegeven in A8.
- Plaats de vloeistof opvangbak terug zoals weergegeven in toets afbeelding A9. Voltooi de installatie door het metalen oliefilter en het bovenste deel van het metalen oliefilter terug te plaatsen.

B-type installatie (Installatie met interne circulatie-as)

Voorbereiding van het meubel waarop de installatie wordt uitgevoerd: (Afbeelding B2)

Bereid uw meubel voor in overeenstemming met de afmetingen vermeld in afbeelding B2. De afmetingen die moeten worden uitgesneden voor een verzonken installatie worden ook aangegeven in afbeelding B2. U moet de plastic onderdelen van de luchtgeleider beschreven in deze installatie van de geautoriseerde service of geautoriseerde distributeurs. Deze onderdelen worden niet geleverd met uw product.

Stappen voor de B-type installatie

- Plaats het ventilatiehoek kunststof beschreven in B3 in de sleuf op de achterzijde van de brander zoals weergegeven in de afbeelding.
- Verwijder de laden volledig uit uw meubel en plaats uw fornuis terug door het op zijn plaats te kantelen op uw meubel. (Afbeelding A4)
- Bevestig de lange en hoek kunststof van de ventilatie dat de lucht zal geleiden naar de bodem van het meubel en bevestig ze op het hoek kunststof dat u hebt bevestigd op de achterzijde van het fornuis zoals weergegeven in afbeelding B5. Om het te bevestigen op het hoek kunststof moet u de brander achteraan licht optillen. De ventilatie kunststof onderdelen moeten worden gemonteerd zoals weergegeven in afbeelding B6.

- Bevestig de ventilatie uitlaat op de ventilatie kunststof hoek onderaan op uw meubel zoals weergegeven in afbeelding B7.
- Plaats uw laden terug op zijn plaats. (Afbeelding B8)
- Verwijder eerst het bovenste deel van het metalen oliefilter door het omhoog te trekken. Verwijder vervolgens het oliefilter door de lipjes aan de binnenkant vast te pakken en het omhoog te trekken.. (Afbeelding B9)
- Verwijder de vloeistof opvangbak zoals weergegeven in afbeelding B9.
- Plaats twee actieve koolstoffilters rechts en links zoals weergegeven in afbeelding B10.
- Plaats de vloeistof opvangbak terug zoals weergegeven in afbeelding B11. Voltooi de installatie door het metalen oliefilter en het bovenste deel van het metalen oliefilter terug te plaatsen.

Onderdelen voor luchtgeleiding

- Onderdelen voor luchtgeleiding die gebruikt zullen worden in type B-installaties mogen alleen worden gekocht bij het bedrijf "Naber"..
- De onderdelen die nodig zijn voor het gebruik van type B-installatie met luchtgeleidingsonderdelen van 10 cm staan vermeld in tabel B12. Mogelijk ziet u de onderdeelcode van het bedrijf voor hetzelfde onderdeel in de Y-kolom. Onderdelen gemarkeerd met * waren optioneel voor gebruikers die een ontluchter wilden gebruiken.
- De onderdelen die nodig zijn voor het gebruik van type B-installatie met luchtgeleidingsonderdelen van 6 cm staan vermeld in tabel B13. Mogelijk ziet u de onderdeelcode van het bedrijf voor hetzelfde onderdeel in de Y-kolom. Onderdelen gemarkeerd met * waren optioneel voor gebruikers die de luchtuitlaat wilden verlengen.

C-type installatie (Installatie met externe circulatie)

Voorbereiding van het meubel waarop de installatie wordt uitgevoerd: (Afbeelding C2)

Bereid uw meubel voor in overeenstemming met de afmetingen vermeld in afbeelding C2. De afmetingen die moeten worden uitgesneden voor een verzonken installatie worden ook aangegeven in afbeelding C2. U moet de plastic onderdelen van de luchtgeleider beschreven in deze installatie van de geautoriseerde service of geautoriseerde distributeurs. Deze onderdelen worden niet geleverd met uw product.

Stappen voor het C-type installatie

- Plaats het ventilatiehoek kunststof beschreven in afbeelding C3 in de sleuf op de achterzijde van de brander zoals weergegeven in de afbeelding.
- Verwijder de laden volledig uit uw meubel en plaats uw fornuis terug door het op zijn plaats te kantelen op uw meubel. (Afbeelding C4)
- Bevestig de lange en hoek kunststof van de ventilatie dat de lucht zal geleiden naar de bodem van het meubel en bevestig ze op het hoek kunststof dat u hebt bevestigd op de achterzijde van het fornuis zoals weergegeven in afbeelding C5. Om het te bevestigen op het hoek kunststof moet u de brander achteraan licht optillen. De ventilatie kunststof onderdelen moeten worden gemonteerd zoals weergegeven in afbeelding C5.
- Reik naar uw afvoer met de ventilatieonderdelen in overeenstemming met de locatie.
- De luchtuitblaasrichting die in de installatietekeningen wordt weergegeven, wordt als voorbeeld gegeven. U kunt in andere richtingen installeren.

Onderdelen voor luchtgeleiding

- Luchtgeleidingsonderdelen die worden gebruikt in type C-installatie mogen alleen worden gekocht bij het bedrijf "Naber".
- Voor installatie van type C moet vóór installatie worden bepaald welke onderdelen moeten worden gebruikt. De hoeveelheid onderdelen die in de installatie kunnen worden gebruikt, kan variëren afhankelijk van de installatielocatie.
- Alle onderdelen die bij de installatie kunnen worden gebruikt, staan vermeld in tabel C9. Mogelijk ziet u de onderdeelcode van het bedrijf voor hetzelfde onderdeel in de Y-kolom.

D-type installatie (Directe verbinding installatie met externe circulatie)

.Dit is het aanbevolen installatietype voor de beste operationele prestaties van het product.

Voorbereiding van het meubel waarop de installatie wordt uitgevoerd: (Afbeelding D2)

Bereid uw meubel voor in overeenstemming met de afmetingen vermeld in afbeelding D2. De afmetingen die moeten worden uitgesneden voor een verzonken installatie worden ook aangegeven in afbeelding D2.

Stappen voor de D-type installatie

- Plaats het ventilatiehoek kunststof beschreven in B3 in de sleuf op de achterzijde van de brander zoals weergegeven in de afbeelding.
- Verwijder de laden volledig uit uw meubel en plaats uw fornuis terug door het op zijn plaats te kantelen op uw meubel. (Afbeelding D4)
- Installeer het verbindingsstuk die de luchtstroom rechtstreeks naar de externe schouw richt zoals weergegeven in afbeelding D5.
- Plaats uw laden terug op zijn plaats. (Afbeelding D6)

Elektrische aansluiting van het apparaat (Figuur E)

- Sluit het apparaat aan op een geaard stopcontact/leiding beschermd met een zekering compatibel met de waarden vermeld in de tabel "Technische specificaties". De aarding moet worden uitgevoerd door een gekwalificeerde elektricien voor het gebruik van het product met of zonder transformator. Ons bedrijf kan niet aansprakelijk worden gesteld voor problemen die ontstaan omdat het product niet is geaard in overeenstemming met de lokale voorschriften.
- Ontkoppel het apparaat van de elektrische aansluiting voor u werkzaamheden uitvoert aan de elektrische installatie. Risico van elektrische schokken.
- Het apparaat mag enkel worden aangesloten op het elektrisch net door een geautoriseerd en gekwalificeerd persoon. De fabrikant kan niet aansprakelijk worden gesteld voor eventuele schade die optreedt als resultaat bewerkingen uitgevoerd door niet geautoriseerde personen.
- Het apparaat moet worden geïnstalleerd zodat het volledig kan worden losgekoppeld van het elektrisch net. De loskoppeling moet worden voorzien via een schakelaar die wordt ingebouwd in de vaste elektrische installatie, in overeenstemming met de bouwvoorschriften.
- Het onderste oppervlak van de kookplaat wordt ook heet tijdens het gebruik. De elektrische aansluitingen mogen niet in contact komen met het onderste oppervlak, zo niet kunnen de aansluitingen worden beschadigd.
- U mag de kabels niet over de hete oppervlakken leiden. Zo niet zal de kabelisolatie smelten en brand veroorzaken als resultaat van een kortsluiting van de kookplaat. Als het netsnoer beschadigd is, moet het worden vervangen door een gekwalificeerde elektricien. Zo niet, bestaat het risico van elektrische schokken, kortsluitingen of brandgevaar!
- Tijdens het aanbrengen van de bedrading moet u de nationale/lokale elektrische voorschriften naleven en moet u geschikte stopcontacten/leidingen en stekkers gebruiken voor de kookplaat. Als de vermogenslimieten van het product het huidige vermogen van de stekker en het stopcontact/de leiding overschrijden, moet het product rechtstreeks worden aangesloten via een vaste elektrische installatie zonder stekker en stopcontact/leiding.
- Zorg ervoor dat het vermogen van de zekering compatibel is met het product.
- De aansluiting moet voldoen aan de nationale voorschriften.
- De gegevens van het elektrisch net moeten overeenstemmen met de gegevens vermeld op het typeplaatje van het product. Het typeplaatje bevindt zich onderaan op de kookplaat.
- Het netsnoer van uw product moet voldoen aan de waarden in het hoofdstuk "Technische specificaties".
- **Als het apparaat rechtstreeks moet worden aangesloten op het elektrisch net.** Als het niet mogelijk is alle polen los te koppelen van het elektrisch net moet een lastscheidingseenheid met een contact tussenruimte van ten minste 3 mm (zekeringen, snoer veiligheidsschakelaars, contactpunten) worden aangesloten en alle polen van deze lastscheidingseenheid naast (niet boven) het product zitten in overeenstemming met de IEE richtlijnen.

Het niet naleven van deze instructies kan operationele problemen veroorzaken en de garantie teniet doen.
- Een bijkomende bescherming met een aardlekschakelaar is aanbevolen.

Als uw apparaat is voorzien van een netsnoer en stekker.
- Voer de elektrische aansluiting van uw apparaat uit door de stekker in een geaard stopcontact te steken.

Als uw apparaat is voorzien van een netsnoer maar geen stekker heeft.
- apparaat aan op het elektrisch net zoals hieronder gespecificeerd naargelang het type netsnoer. Het netsnoer van uw apparaat is gespecificeerd in het hoofdstuk "Technische Specificaties" van de handleiding.

Als uw netsnoer een 5-geleider type is, voor een 1-fasige aansluiting:
Voor een enkelfasige aansluiting
- (BRW/BLA) Bruin/Zwart = L (Fase)
- (BLU/GRE) Blauw/Grijs = N (Neutraal)
- (GR/YE) Groene/gele draad = (E) ⏚ (Aarding)

Als uw netsnoer een 5-geleider type is, voor een 2-fasige aansluiting:
- (BRW) Bruin = L1 (Fase)
- (BLA) Zwart = L2 (Fase)
- (BLU/GRE) Blauw/Grijs = N (Neutraal)
- (GR/YE) Groene/gele draad = (E) ⏚ (Aarding)

Als uw netsnoer een 4-geleider type is, voor een 2-fasige aansluiting:
- (BRW) Bruin = L1 (Fase)
- (BLA) Zwart = L2 (Fase)
- (BLU) Blauw = N (Neutraal)
- (GR/YE) Groene/gele draad = (E) ⏚ (Aarding)

Als uw netsnoer een 5-geleider type is, voor een 3-fasige aansluiting:
- (BRW) Bruin = L1 (Fase)
- (BLA) Zwart = L2 (Fase)
- (GRE) Grijs = L3 (Fase)
- (BLU) Blauw = N (Neutraal)
- (GR/YE) Groene/gele draad = (E) ⏚ (Aarding)

Voor de bescherming van het apparaat tegen brand:
- Zorg ervoor dat de stekker van het product stevig in het stopcontact zit om vonken te voorkomen.
- Gebruik geen beschadigde snoeren of verlengsnoeren.
- Zorg ervoor dat er geen vloeistoffen of vocht aanwezig zijn op de aansluiting waar de stekker wordt aangesloten.

Definitieve inspectie
- Schakel de netspanning aan na de installatie.
- Lees de handleiding voor de eerste ingebruikname van het apparaat.
- Zorg ervoor dat elke brander opwarmt en de ventilatie werkt.

PT- Instruções de segurança
- O aparelho deve ser transportado e instalado por duas ou mais pessoas - risco de lesões. Use luvas de proteção para desembalar e instalar o aparelho - risco de corte.
- A instalação, incluindo a alimentação de água (caso seja necessário) e as ligações elétricas, bem como quaisquer reparações devem ser realizadas por um técnico devidamente qualificado. Não reparar nem substituir nenhuma peça do aparelho a não ser que tal seja especificamente indicado no manual de utilização. Manter as crianças afastadas do local da instalação. Depois de desembalar o aparelho, certificar-se de que este não foi danificado durante o transporte. Em caso de problemas, contactar o revendedor ou o Serviço Pós-Venda mais próximo. Uma vez instalado o aparelho, os elementos da embalagem (plástico, peças de esferovite, etc.) devem ser armazenados fora do alcance das crianças - risco de asfixia. Deve desligar o aparelho da corrente elétrica antes de efetuar qualquer operação de instalação - risco de choques elétricos. Durante a instalação, certificar-se de que o aparelho não danifica o cabo de alimentação - risco de incêndio ou de choques elétricos. Ligar o aparelho apenas depois de concluída a instalação do mesmo.
- Execute todos os trabalhos de corte no móvel antes de instalar o aparelho e remova todas as lascas de madeira e a serradura.
- O ar de exaustão não pode ser descarregado através de um tubo usado para a extração de fumos produzidos por aparelhos de combustão a gás ou a outros combustíveis; deve existir uma saída em separado para o efeito. Todas as regulamentações nacionais que regem a extração de gases devem ser cumpridas.

Dimensões do produto (Figura 1)

Deve prestar atenção às dimensões do produto. Deve considerar a respetiva adequabilidade com o seu armário. O seu produto é adequado para 3 tipos diferentes de instalação de acordo com a adequabilidade dos seus armários. Instalações do tipo A, B e C são descritas respetivamente.
A : A instalação sem eixo de circulação interior
B: A instalação com eixo de circulação interior
C: Instalação com de circulação exterior

Tipo de instalação A (Instalação sem eixo de circulação interior)

Preparação do armário no qual a instalação será feita: (Figura A2)

Preparar o seu armário de acordo com as dimensões apresentadas na Figura A2.
As dimensões de corte para a instalação encastrada:são também indicadas na Figura A2.

Passos para a instalação do tipo A

- Remover a torneira no plástico da bancada descrito na Figura A3 e colocar a mesma no respetivo encaixe na parte de trás da placa conforme mostrado na figura.
- Remover totalmente as gavetas do seu armário e colocar o seu fogão no respetivo espaço no seu armário. (Figura A4)
- Colar o plástico da bancada na parede puxando o mesmo em direção à parede através da ranhura que abriu no seu armário. (Figura A5)
- Colocar de novo as gavetas no respetivo lugar. (Figura A6)
- Retire primeiro a parte superior do filtro de óleo metálico puxando-o para cima e, em seguida, retire o filtro de óleo segurando as patilhas no interior e puxando-o para cima. (Figura A7)
- Remover a câmara de recolha do líquido conforme mostrado na figura A7.
- Colocar duas unidades de filtros de carvão ativo para a direita e para a esquerda conforme mostrado na figura A8,
- Voltar a colocar a câmara de recolha do líquido conforme mostrado na figura A9. Conclua a instalação recolocando o filtro de óleo metálico e a parte superior do filtro de óleo metálico.

Tipo de instalação B (Instalação com eixo de circulação interior)

Preparação do armário no qual a instalação será feita: (Figura B2)

Preparar o seu armário de acordo com as dimensões apresentadas na Figura B2.
As dimensões de corte para a instalação encastrada:são também indicadas na Figura B2. Tem de obter as peças de plástico da conduta do ar descritas nesta instalação num serviço ou representantes autorizados. Estas peças não são fornecidas com o produto.

Passos para a instalação do tipo B

- Colocar o plástico da ventilação de canto descrito na Figura B3 no respetivo encaixe na parte de trás da placa conforme mostrado na figura.
- Remover totalmente as gavetas do seu armário e colocar o seu fogão inclinando-o no respetivo espaço no seu armário. (Figura A4)
- Encaixar os plásticos compridos e de canto da ventilação que irão direcionar o ar para a base do armário e encaixar os mesmos no plástico do canto que encaixou na parte de trás do fogão conforme mostrado na figura B5. De modo a encaixar o plástico do canto, é necessário levantar um pouco a placa a partir de trás. As peças de plástico da ventilação devem ter sido montadas conforme mostrado na figura B6.
- Encaixar um pouco a saída de ventilação no plástico do canto de ventilação a partir da base do seu armário conforme mostrado na figura B7.
- Colocar de novo as gavetas no respetivo lugar. (Figura B8)
- Retire primeiro a parte superior do filtro de óleo metálico puxando-o para cima e, em seguida, retire o filtro de óleo segurando as patilhas no interior e puxando-o para cima. (Figura B9)
- Remover a câmara de recolha do líquido conforme mostrado figura B9.
- Colocar duas unidades de filtros de carvão ativo para a direita e para a esquerda conforme mostrado na figura B10,
- Voltar a colocar a câmara de recolha do líquido conforme mostrado figura B11:. Conclua a instalação recolocando o filtro de óleo metálico e a parte superior do filtro de óleo metálico.
- As peças de encaminhamento do ar

serão usadas na instalação tipo B, devem somente ser compradas à empresa "Naber".
- As peças necessárias para usar a instalação tipo B com peças de encaminhamento do ar de 10 cm são indicadas na tabela B12. Pode ver que o código da peça da empresa para algumas peças está na coluna Y. As peças marcadas com * eram opcionais para os utilizadores que pretendiam usar a ventilação de ar.
- As peças necessárias para usar a instalação tipo B com peças de encaminhamento do ar de 6 cm são indicadas na tabela B13. Pode ver que o código da peça da empresa para algumas peças está na coluna Y. As peças marcadas com * eram opcionais para quem pretendesse aumentar a saída de ar.

Tipo de instalação C (Instalação com de circulação exterior)

Preparação do armário no qual a instalação será feita: (Figura C2)

Preparar o seu armário de acordo com as dimensões apresentadas na Figura C2.
As dimensões de corte para a instalação encastrada:são também indicadas na Figura C2. Tem de obter as peças de plástico da conduta do ar descritas nesta instalação num serviço ou representantes autorizados. Estas peças não são fornecidas com o produto.

Passos para a instalação do tipo C

- Colocar o plástico da ventilação de canto descrito na Figura C3 no respetivo encaixe na parte de trás da placa conforme mostrado na figura.
- Remover totalmente as gavetas do seu armário e colocar o seu fogão inclinando-o no respetivo espaço no seu armário. (Figura C4)
- Encaixar os plásticos compridos e de canto da ventilação que irão direcionar o ar para a base do armário e encaixar os mesmos no plástico do canto que encaixou na parte de trás do fogão conforme mostrado na figura C5. De modo a encaixar o plástico do canto, é necessário levantar um pouco a placa a partir de trás. As peças de plástico da ventilação devem ter sido montadas conforme mostrado na figura C5.
- Esticar até à sua chaminé usando as peças de ventilação em conformidade com a respetiva localização.
- A direção de saída do ar mostrada nos desenhos de instalação é dada como um exemplo. Pode instalar noutras direções.

Peças de encaminhamento do ar

- As peças de encaminhamento do ar serão usadas na instalação tipo C, devem somente ser compradas à empresa "Naber".
- Para a instalação do tipo C, deve ser determinado quais as peças que devem ser usadas antes de ser instalada. A quantidade de peças que pode ser usada na instalação, pode variar de acordo com a localização da instalação.
- Todas as peças que podem ser usadas na instalação são indicadas na tabela C9. Pode ver que o código da peça da empresa para algumas peças está na coluna Y.

D Tipo de instalação (Ligação direta instalação com circulação exterior)

Este é o tipo de instalação recomendado para um melhor desempenho do produto.

Preparação do armário no qual a instalação será feita: (Figura D2)

Preparar o seu armário de acordo com as dimensões apresentadas na Figura D2.
As dimensões de corte para a instalação encastrada:são também indicadas na Figura D2.

Passos para a instalação do tipo D

- Colocar o plástico da ventilação de canto descrito na Figura D3 no respetivo encaixe na parte de trás da placa conforme mostrado na figura.
- Remover totalmente as gavetas do seu armário e colocar o seu fogão inclinando-o no respetivo espaço no seu armário. (Figura D4)
- Instalar a peça de ligação que irá direcionar o ar diretamente para a chaminé exterior conforme mostrado na Imagem D5.
- Colocar de novo as gavetas no respetivo lugar. (Figura D6)

Ligação elétrica do aparelho.(Figura E)

- Ligar o aparelho. a uma tomada/linha com ligação à terra protegida por um fusível que seja compatível com os valores da tabela de "Especificações técnicas". A instalação com ligação à terra deve ser feita por um eletricista

qualificado enquanto estiver a usar o produto com ou sem um transformador. A nossa empresa não deverá ser responsabilizada por quaisquer problemas que surjam devido ao produto não estar ligado à terra de acordo com os regulamentos locais.

- Desligar o aparelho da ligação elétrica antes de começar qualquer trabalho na instalação elétrica. Risco de choque elétrico.
- O aparelho pode apenas ser ligado à ligação de corrente elétrica por uma pessoa autorizada e qualificada. O fabricante não deverá ser responsabilizado por quaisquer danos que possam ocorrer em resultado das operações executadas por pessoas não autorizadas.
- O aparelho deve ser instalado de modo a poder ser completamente desligado da corrente elétrica. O desligamento deve ser providenciado através de um disjuntor integrado na instalação elétrica fixa de acordo com os regulamentos de construção.
- A superfície inferior da placa fica também quente quando está a ser utilizada. As ligações elétricas não devem tocar na superfície inferior, caso contrário as ligações podem ficar danificadas.
- Não passar os cabos de ligação sobre superfícies quentes. Caso contrário, o cabo de isolamento pode derreter e provocar um incêndio em consequência de um curto-circuito da placa. Se o cabo de alimentação estiver danificado, deve ser substituído por um eletricista qualificado. Caso contrário, existe um risco de choque elétrico ou de perigo de incêndio!
- Enquanto estiver a fazer a ligação elétrica, deve cumprir com os regulamentos elétricos nacionais/locais e deve usar a tomada/linha apropriada e a ficha da placa. No caso de os limites de tensão no produto excederem a capacidade de suporte de corrente da ficha e da tomada/linha, o produto tem de ser ligado através da instalação elétrica fixa diretamente sem usar a ficha e a linha/tomada.
- Assegurar que a classificação dos fusíveis é compatível com o produto.
- A ligação tem de cumprir com os regulamentos nacionais.
- Os dados da fonte de alimentação elétrica têm de corresponder aos dados especificados na etiqueta do tipo do produto. Pode ver a etiqueta de tipo na parte inferior da placa.
- O cabo de alimentação do seu produto deve estar de acordo com os valores apresentados na secção "Especificações técnicas".
- **Se o aparelho deve ser ligado diretamente à rede elétrica:** Se não for possível desligar todos os polos da fonte de alimentação, uma unidade de corte de acesso com pelo menos 3 mm de folga de contacto (fusível, interruptor de segurança de linha, contactor) deve ser ligada e todos os polos desta unidade de corte de acesso devem ser adjacentes ao (não acima) aparelho de acordo com as diretivas IEE. O não cumprimento desta instrução pode causar problemas de funcionamento e invalidar a garantia do produto.
- É recomendada a proteção adicional por um disjuntor de corrente residual.

Se o seu aparelho tiver um cabo de alimentação e ficha:

- Executar a ligação elétrica do seu aparelho ligando-o a uma tomada com ligação à terra.

Se o seu aparelho tiver um cabo de alimentação, mas não tiver uma ficha:

- Ligar o seu aparelho à corrente elétrica conforme especificado abaixo de acordo com o tipo do cabo de alimentação. O tipo do cabo de alimentação do seu aparelho é especificado na secção "Especificações técnicas do manual de funcionamento.

Se o seu tipo do cabo de alimentação for do tipo 5 condutores, para ligação monofásica:
Para única ligação monofásica
- (BRW/BLA) Castanho/Preto = L (Fase)
- (BLU/GRE) Azul/Cinzento = N (Neutro)
- (GR/YE) Fio Verde/amarelo = (E) ⏚ (Terra)

Se o seu tipo do cabo de alimentação for do tipo 5 condutores, para ligação bifásica:
- (BRW) Castanho = L1 (Fase)
- (BLA) Preto = L2 (Fase)
- (BLU/GRE) Azul/Cinzento = N (Neutro)
- (GR/YE) Fio Verde/amarelo = (E) ⏚ (Terra)

Se o seu tipo do cabo de alimentação for do tipo 4 condutores, para ligação bifásica:
- (BRW) Castanho = L1 (Fase)
- (BLA) Preto = L2 (Fase)

- (BLU) Azul = N (Neutro)
- (GR/YE) Fio Verde/amarelo = (E) ⏚ (Terra)

Se o seu tipo do cabo de alimentação for do tipo 5 condutores, para ligação trifásica:
- (BRW) Castanho = L1 (Fase)
- (BLA) Preto = L2 (Fase)
- (GRE) Cinzento = L3 (Fase)
- (BLU) Azul = N (Neutro)
- (GR/YE) Fio Verde/amarelo = (E) ⏚ (Terra)

Para a proteção do aparelho contra incêndios:

- Assegurar que a ficha do produto está firmemente ligada na tomada para evitar a formação de arco.
- Não usar cabos cortados ou cabos de extensão danificados.
- Assegurar não há líquido ou humidade na tomada onde a ficha do produto for ligada.

Inspeção final:

- Depois de concluir a instalação, ligar à rede elétrica.
- Ler o manual de funcionamento para o primeiro funcionamento do aparelho.
- Assegurar que cada um dos pontos de cozedura aquece e que a ventilação funciona.

ES- Instrucciones de Seguridad

- Para que la garantía se mantenga vigente, el aparato deberá ser instalado por una persona cualificada conforme a la normativa aplicable. El fabricante no asumirá ninguna responsabilidad por los daños causados por procedimientos llevados a cabo por personas no autorizadas, lo que también podrá anular la garantía.
- Es responsabilidad del cliente preparar la ubicación en la que se colocará el aparato y también tener preparada la instalación eléctrica. Antes de llamar al Servicio Autorizado, asegúrese de que la instalación eléctrica es adecuada. Si no es así, llame a un electricista e instalador cualificado para que haga los arreglos necesarios.
- Durante la instalación del producto se seguirán las reglas especificadas en las normas locales de instalación eléctrica.
- Antes de realizar la instalación retire todo el material de embalaje y los documentos que se encuentran en el interior del aparato y controle si existe algún daño en el aparato. No lo haga instalar si el aparato está dañado.
- El aparato es pesado, cargue el aparato con al menos dos personas.
- Después de la instalación asegúrese de que el usuario no pueda alcanzar las conexiones eléctricas.
- Si no instala los tornillos y el equipo de fijación de acuerdo con la guía, puede causar peligro eléctrico.
- Las piezas que usted puede estar en la distancia de contacto durante la instalación pueden tener bordes afilados y pueden causar lesiones por corte. Por ello, durante el transporte y la instalación siempre utilice guantes protectores.
- Antes de iniciar la instalación separe las conexiones eléctricas del área de instalación.
- Las superficies del mobiliario en que se instale el aparato deberán ser resistentes al calor (100 °C mínimo).
- Antes de la instalación del aparato asegúrese de que el mueble esté fijado y en posición recta y horizontal.
- No instale cintas aislantes de calor en los muebles donde se instalará el aparato.
- El aire a expulsar con el producto no debe darse a una chimenea utilizada por otros aparatos que quemen gas u otros combustibles. (no aplicable para los aparatos que devuelven el aire al local).
- Debe respetarse la legislación relativa a la evacuación de aire.
- ¡Peligro de Envenenamiento! Durante el funcionamiento del aparato, el aire se extrae de toda la casa. En caso de no disponer de una ventilación adecuada, se produce una circulación de aire y se reabsorben los residuos y los gases tóxicos liberados como resultado de la combustión en la casa. No utilice el producto junto con productos que proporcionen circulación de aire y puedan emitir gases tóxicos (estufas de leña, gas, aceite y carbón, calderas, calentadores de agua, etc.).
- Encargue a personas autorizadas la comprobación de la idoneidad del sistema de ventilación y chimenea de gases de su edificio.
- Cuando haya otro aparato que funcione con energía distinta de la eléctrica en el mismo entorno que la ventilación, deberá haber una presión negativa en el local de 0,04 mbar como máximo, de modo que el escape del otro aparato no sea arrastrado por la campana hacia el

interior del local.
- Las dimensiones que figuran en los diagramas de instalación se expresan en mm.
- Debe respetarse la legislación relativa a la evacuación de aire.
- Sobre los filtros metálicos de aceite pueden formarse lodos de aceite. Por este motivo, no debe haber ninguna llama cerca del producto. Asimismo, sólo se permite la instalación del producto cerca de un equipo de calefacción que utilice combustible sólido si existe una cubierta cerrada no extraíble para evitar chispas.
- Nuestra empresa no asumirá ninguna responsabilidad por los problemas que surjan por no observar alguna de las advertencias anteriores.
- El fabricante del producto no asume ninguna responsabilidad por los defectos causados por los tubos de ventilación utilizados en la instalación.
- La tubería de salida de aire a utilizar debe ser lo más corta posible, recta y de gran diámetro.
- Las tuberías de salida de aire largas, con curvas múltiples o de pequeño diámetro disminuyen el rendimiento de la ventilación y aumentan el ruido del ventilador.
- La tubería de salida de aire debe ser de material incombustible.
- La tubería de salida de aire debe ser instalada con una inclinación de 1 grado para evitar el retorno de la condensación.

Dimensiones del producto (Figura 1)

Observe las dimensiones del producto. Tenga en cuenta su adecuación con el mobiliario. Su producto se adapta a 3 tipos diferentes de instalación dependiendo de la idoneidad de sus muebles. Las instalaciones de tipo A, B y C se describen respectivamente.
A : Instalación sin eje de circulación interna
B : Instalación con eje de circulación interna
C : Instalación con circulación externa

Instalación de tipo A (Instalación sin eje de circulación interna)

Preparación del mueble sobre el que se realizará la instalación: (Figura A2)

Prepare los muebles según las dimensiones presentadas en la Figura A2. Las medidas de corte para la instalación empotrada también se indican en la Figura A2.

Pasos para la instalación de tipo A

- Quite la cinta situada en el plástico de la encimera descrito en la Figura A3, y colóquelo en su ranura situada en la parte posterior de la encimera, tal y como se muestra en la figura.
- Quite por completo los cajones de su mueble y coloque su estufa en su lugar sobre su mueble. (Figura A4)
- Pegue el plástico de la encimera en la pared estirándolo hacia la pared por el hueco que ha abierto en el mueble. (Figura A5)
- Vuelve a colocar los cajones en su sitio. (Figura A6)
- Retire primero la parte superior del filtro de aceite metálico tirando de él hacia arriba y, a continuación, sujete las pestañas interiores y tire de él hacia arriba. (Figura A7)
- Quite la cámara de recogida de líquidos tal como se muestra en la figura A7.
- Sitúe las dos unidades de filtros de carbón activo a derecha e izquierda tal y como se muestra en la figura A8.
- Vuelve a colacar la cámara de recogida de líquidos tal como se muestra en la figura A9. Complete la instalación volviendo a colocar el filtro de aceite metálico.

Instalación de tipo B (Instalación con eje de circulación interna)

Preparación del mueble sobre el que se realizará la instalación: (Figura B2)

Prepare los muebles según las dimensiones presentadas en la Figura B2. Las medidas de corte para la instalación empotrada también se indican en la Figura B2. Es necesario que obtenga las piezas de plástico de la guía de aire descritas en esta instalación del servicio técnico autorizado o de distribuidores autorizados. Es posible que estas piezas no se suministren con el producto.

Pasos para la instalación de tipo B

- Coloque el plástico de la esquina de ventilación descrito en la Figura B3 en su ranura de la parte posterior de la placa de cocción, tal y como se muestra en la figura.
- Quite por completo los cajones de su mueble y coloque su estufa inclinándola en su lugar sobre su mueble. (Figura A4)

- Una los plásticos largos y de esquina de ventilación que dirigirán el aire hacia la parte inferior del mueble, y fíjelos al plástico de esquina que ha fijado en la parte posterior de la estufa, tal y como se muestra en la figura B5. Con el fin de unirlo al plástico de la esquina, es necesario levantar un poco la encimera por la parte trasera. Las piezas plásticas de ventilación se deben montar tal como se muestra en la figura B6.
- Monte la punta de salida de ventilación en el plástico de la esquina de ventilación de la parte inferior de su mueble tal y como se muestra en la figura B7.
- Vuelve a colocar los cajones en su sitio. (Figura B8)
- Retire primero la parte superior del filtro de aceite metálico tirando de él hacia arriba y, a continuación, sujete las pestañas interiores y tire de él hacia arriba. (Figura B9)
- Quite la cámara de recogida de líquidos tal como se muestra en la figura B9.
- Sitúe las dos unidades de filtros de carbón activo a derecha e izquierda tal y como se muestra en la figura B10.
- Vuelve a colacar la cámara de recogida de líquidos tal como se muestra en la figura B11. Complete la instalación volviendo a colocar el filtro de aceite metálico.

Piezas de Conducción de Aire

- Las piezas de conducción de aire que se utilizarán en la instalación de tipo B sólo se deben adquirir a la empresa “Naber”.
- Las piezas necesarias para la instalación de tipo B con un conducto de aire de 10 cm se indican en la tabla B12. Puede ver el código de pieza de la empresa para la misma pieza está en la columna Y. Las piezas marcadas con * son opcionales para los usuarios que deseen utilizar un conducto de aire.
- Las piezas necesarias para la instalación de tipo B con un conducto de aire de 6 cm se indican en la tabla B13. Puede ver el código de pieza de la empresa para la misma pieza está en la columna Y. Las piezas marcadas con * eran opcionales para los usuarios que querían ampliar la salida de aire.

Instalación de tipo C (Instalación con circulación externa)

Preparación del mueble sobre el que se realizará la instalación: (Figura C2)

Prepare los muebles según las dimensiones presentadas en la C2. Las medidas de corte para la instalación empotrada también se indican en la Figura C2. Es necesario que obtenga las piezas de plástico de la guía de aire descritas en esta instalación del servicio técnico autorizado o de distribuidores autorizados. Es posible que estas piezas no se suministren con el producto.

Pasos para la instalación de tipo C

- Coloque el plástico de la esquina de ventilación descrito en la Figura C3 en su ranura de la parte posterior de la placa de cocción, tal y como se muestra en la figura.
- Quite por completo los cajones de su mueble y coloque su estufa inclinándola en su lugar sobre su mueble. (Figura C4)
- Una los plásticos largos y de esquina de ventilación que dirigirán el aire hacia la parte inferior del mueble, y fíjelos al plástico de esquina que ha fijado en la parte posterior de la estufa, tal y como se muestra en la figura C5. Con el fin de unirlo al plástico de la esquina, es necesario levantar un poco la encimera por la parte trasera. Las piezas plásticas de ventilación se deben montar tal como se muestra en la figura C5.
- Acceda a su chimenea utilizando las piezas de ventilación en función de su ubicación.
- El sentido de salida del aire indicado en los planos de instalación sirve como un ejemplo. Puede instalar en otros sentidos.

Piezas de Conducción de Aire

- Las piezas de conducción de aire que se utilizarán en la instalación de tipo C sólo se deben adquirir a la empresa “Naber”.
- Si se trata de una instalación de tipo C, hay que determinar qué piezas deben utilizarse antes de proceder a la instalación. Es posible que las cantidades de piezas que pueden utilizarse en la instalación varíen en función del lugar de instalación.
- Todas las piezas que pueden utilizarse en la instalación figuran en la tabla C9. Puede ver el código de pieza de la

empresa para la misma pieza está en la columna Y.

Instalación tipo D (conexión directa con circulación externa)

Ésta es la modalidad de instalación recomendada para lograr el máximo rendimiento del producto.

Preparación del mueble sobre el que se realizará la instalación: (Figura D2)

Prepare los muebles según las dimensiones presentadas en la D2. Las medidas de corte para la instalación empotrada también se indican en la Figura D2.

Pasos para la instalación de tipo D

- Coloque el plástico de la esquina de ventilación descrito en la Figura D3 en su ranura de la parte posterior de la placa de cocción, tal y como se muestra en la figura.
- Quite por completo los cajones de su mueble y coloque su estufa inclinándola en su lugar sobre su mueble. (Figura D4)
- Coloque el empalme que dirigirá el aire directamente a la chimenea exterior, tal como se muestra en la figura D5.
- Vuelve a colocar los cajones en su sitio. (Figura D6)

Conexión eléctrica del aparato (Figura E)

- Conecte el aparato a una toma de corriente/línea con toma de tierra protegida por un fusible que sea compatible con los valores de la tabla "Especificaciones técnicas". Haga que un electricista cualificado realice la instalación de la toma de tierra mientras utiliza el aparato con o sin transformador. Nuestra empresa no se hace responsable de los problemas que puedan surgir si el aparato no se conecta a tierra de acuerdo con la normativa local.
- Antes de iniciar cualquier trabajo en la instalación eléctrica, desconecte el aparato de la conexión eléctrica. Riesgo de descarga eléctrica.
- La conexión del aparato a la red eléctrica sólo se puede realizar por una persona autorizada y calificada. El fabricante no se hace responsable por los daños que puedan producirse como resultado de operaciones realizadas por personas no autorizadas.
- La instalación del aparato debe realizarse de forma que pueda desconectarse completamente de la red eléctrica. La desconexión se realizará por medio de un interruptor incorporado en la instalación eléctrica fija, conforme a las normas de construcción.
- La superficie inferior de la cocina también se calienta cuando está en uso. Las conexiones eléctricas no deben entrar en contacto con la superficie del fondo, de lo contrario las conexiones se pueden dañar.
- No haga pasar los cables de conexión sobre las superficies calientes. En caso contrario, el aislamiento de los cables podría fundirse y provocar un incendio como consecuencia de un cortocircuito en la cocina. Si el cable de corriente está dañado, debe ser cambiado por un electricista calificado. De lo contrario, ¡existe riesgo de descarga eléctrica, cortocircuito o incendio!
- Cuando realice el cableado, usted deberá cumplir con las regulaciones eléctricas nacionales y locales y deberá utilizar el enchufe apropiado para la cocina. En caso de que el límite de potencia del producto supere la capacidad de transporte de corriente de la toma de corriente/línea, el producto debe conectarse directamente a la instalación eléctrica fija sin utilizar la toma de corriente o línea.
- Verifique que la capacidad de los fusibles sea compatible con el producto.
- La conexión debe cumplir con las regulaciones nacionales.
- Los datos de la corriente de la red deben coincidir con los datos especificados en la etiqueta de tipo del aparato. La etiqueta de tipo se puede ver en la parte inferior de cocina.
- El cable de alimentación de su producto debe cumplir los valores presentados en la sección "Especificaciones técnicas".
- **Si el aparato se conectará directamente a la red eléctrica:** En caso de que no sea posible desconectar todos los polos de la red eléctrica, se conectará una unidad de desconexión con una distancia de contacto de al menos 3 mm (fusible, interruptor de seguridad de línea, contactor) y todos los polos de esta unidad de desconexión deberán estar adyacentes (no por encima) del aparato conforme a las directivas de IEE. Cuando no se cumple con esta instrucción puede causar problemas de funcionamiento y anular la garantía del aparato.

- Es aconsejable utilizar una protección adicional con un interruptor de corriente residual.

Si el aparato tiene un cable y un enchufe:

- Realice la conexión eléctrica del aparato enchufándolo en una toma de corriente con conexión a tierra.

Si el aparato tiene un cable, pero no tiene enchufe:

- La conexión de su aparato a la red eléctrica se realiza según lo especificado a continuación, de acuerdo con el tipo de cable. El tipo de cable de su aparato se especifica en la sección de "Especificaciones Técnicas" del manual de operación.

Si su cable de alimentación es del tipo de 5 conductores, para una conexión de 1-fase:
Para la conexión monofásica
- (BRW/BLA) Marrón/Negro = L (Fase)
- (BLU/GRE) Azul/Gris = N (Neutro)
- (GR/YE) Cable verde/amarillo = (E) ⏚ (Puesta a tierra)

Si su cable de alimentación es del tipo de 5 conductores, para una conexión de 2 fases:
- (BRW) Marrón = L1 (Fase)
- (BLA) Negro = L2 (Fase)
- (BLU/GRE) Azul/Gris = N (Neutro)
- (GR/YE) Cable verde/amarillo = (E) ⏚ (Puesta a tierra)

Si su cable de alimentación es del tipo de 4 conductores, para una conexión de 2 fases:
- (BRW) Marrón = L1 (Fase)
- (BLA) Negro = L2 (Fase)
- (BLU) Azul = N (Neutro)
- (GR/YE) Cable verde/amarillo = (E) ⏚ (Puesta a tierra)

Si su cable de alimentación es del tipo de 5 conductores, para una conexión de 3 fases:
- (BRW) Marrón = L1 (Fase)
- (BLA) Negro = L2 (Fase)
- (GRE) Gris = L3 (Fase)
- (BLU) Azul = N (Neutro)
- (GR/YE) Cable verde/amarillo = (E) ⏚ (Puesta a tierra)

Para la protección del aparato contra incendios:

- Asegúrese de que el enchufe del aparato esté bien conectado a la toma de corriente para evitar la formación de arcos eléctricos.
- No utilice cables ni alargadores dañados.
- Asegúrese de que no haya líquido ni humedad en la toma donde está conectado el enchufe del producto.

Inspección final

- Una vez completada la instalación, encienda el suministro eléctrico.
- Para la puesta en marcha del aparato, lea el manual de instrucciones.
- Asegúrese de que cada placa de cocción se caliente y la ventilación funcione.

PL - Instrukcja bezpieczeństwa

- Urządzenie musi zostać zamontowane przez wykwalifikowany personel zgodnie z obowiązującymi przepisami, aby zachować ważność gwarancji. Producent nie ponosi odpowiedzialności za szkody, które mogą powstać w wyniku wykonywania procedur przez osoby nieuprawnione, co również unieważni gwarancję.
- Obowiązkiem klienta jest przygotowanie miejsca, w którym ma zostać umieszczone urządzenie, oraz przygotowanie instalacji elektrycznej. Przed wezwaniem Autoryzowanego Serwisu upewnij się, że infrastruktura elektryczna jest odpowiednia. Jeśli nie, wezwij wykwalifikowanego elektryka i instalatora w celu wykonania niezbędnych rozwiązań.
- Podczas instalacji urządzenia należy przestrzegać lokalnych norm dotyczących instalacji elektrycznych.
- Usuń opakowanie i wyjmij dokumenty znajdujące się wewnątrz urządzenia, a następnie sprawdź, przed montażem, czy urządzenie jest uszkodzone. Jeśli urządzenie jest uszkodzone nie należy go instalować.
- Produkt jest ciężki, dlatego powinny go przenosić co najmniej dwie osoby.
- Upewnij się, że użytkownik nie ma dostępu do połączeń elektrycznych po instalacji.
- Niezamontowanie śrub i elementów zabezpieczających zgodnie z instrukcją może spowodować zagrożenie elektryczne.
- Części, z którymi możesz się stykać podczas instalacji, mogą mieć ostre krawędzie i mogą powodować skaleczenia. Dlatego podczas transportu i montażu należy zawsze nosić rękawice ochronne.
- Przed rozpoczęcie pracy odłącz wszelkie połączenia elektryczne w obszarze montażu urządzenia.
- Powierzchnie mebli, w których ma być zamontowane urządzenie, powinny być odporne na ciepło (minimum 100 °C).

- Upewnij się, że mebel stoi prosto, poziomo i jest zamocowany przed instalacją urządzenia.
- Nie mocować taśm termoizolacyjnych do mebli, na których ma być zainstalowane urządzenie.
- Powietrze, które ma być wydalane z urządzenia nie powinno być doprowadzane do komina używanego przez inne urządzenia spalające gaz lub inne paliwa. (nie dotyczy urządzeń, które odprowadzają powietrze z powrotem do pomieszczenia).
- Należy przestrzegać przepisów dotyczących odprowadzania powietrza.
- Niebezpieczeństwo zatrucia! Podczas pracy urządzenia powietrze jest pobierane z całego domu. W przypadku braku odpowiedniej wentylacji, następuje przepływ powietrza, a odpady i toksyczne gazy uwalniane w wyniku spalania w domu są ponownie wchłaniane. Nie używaj urządzenia razem z urządzeniami, które zapewniają cyrkulację powietrza i mogą wydzielać toksyczne gazy (piecyki na drewno, gaz, olej i węgiel, kotły, bojlery itp.).
- Należy zlecić sprawdzenie przez uprawnione osoby, czy system wentylacyjny i kominowy budynku jest odpowiedni.
- Jeżeli w tym samym otoczeniu z wentylacją znajduje się inne urządzenie zasilane energią inną niż energia elektryczna, podciśnienie w pomieszczeniu powinno wynosić co najwyżej 0,04 mbar, aby spaliny z innego urządzenia nie były wciągane przez wentylację do pomieszczenia.
- Wymiary podane na schematach montażowych są w mm.
- Należy przestrzegać przepisów dotyczących odprowadzania powietrza.
- Na metalowych filtrach oleju mogą tworzyć się szlamy olejowe. Z tego powodu w pobliżu produktu nie powinno być żadnego płomienia. Ponadto instalacja produktu w pobliżu urządzeń grzewczych na paliwo stałe jest dozwolona tylko wtedy, gdy istnieje nieusuwalna zamknięta pokrywa zapobiegająca powstawaniu iskier.
- Nasza firma nie ponosi odpowiedzialności za problemy wynikające z nieprzestrzegania któregokolwiek z powyższych ostrzeżeń.
- Producent urządzenia nie ponosi żadnej odpowiedzialności za wady powstałe w wyniku działania rur wentylacyjnych zastosowanych w instalacji.
- Stosowana rura wylotowa powietrza powinna być możliwie krótka, prosta i mieć dużą średnicę.
- Długie rury wylotowe powietrza, liczne zagięcia lub małe średnice rur zmniejszają wydajność wentylacji i zwiększają hałas wentylatora.
- Rura wylotowa powietrza musi być wykonana z materiału niepalnego.
- Rura wylotowa powietrza powinna być zainstalowana z nachyleniem 1 stopnia, aby zapobiec cofaniu się skroplin.

Wymiary urządzenia (rysunek 1)

Zwróć uwagę na wymiary urządzenia. Zastanów się, czy pasuje ono do Twoich mebli. Twoje urządzenie nadaje się do 3 różnych typów instalacji, w zależności od tego, do jakich mebli pasuje. Instalacje typu A, B i C zostały opisane odpowiednio.
A : Instalacja bez wewnętrznego wału cyrkulacyjnego
B : Instalacja z wewnętrznym wałem cyrkulacyjnym
C : Instalacja z cyrkulacją zewnętrzną

Instalacja typu A (Instalacja bez wewnętrznego wału cyrkulacyjnego)

Przygotowanie mebla na którym będzie wykonywany montaż: (Rysunek A2)

Przygotuj meble zgodnie z wymiarami przedstawionymi na rysunku A2. Wymiary przycięte do montażu wpuszczanego są również wskazane na rysunku A2.

Kroki instalacji typu A

- Usuń taśmę z plastikowego blatu opisanego na rysunku A3 i umieść ją w szczelinie z tyłu płyty kuchennej, jak pokazano na rysunku.
- Całkowicie wyjmij szuflady z mebli i ustaw piec na swoim miejscu na meblach. (Rysunek A4)
- Przyklej plastikowy blat do ściany, pociągając go w kierunku ściany przez szczelinę, którą otworzyłeś w meblach. (Rysunek A5)
- Włóż szuflady z powrotem na miejsce. (Rysunek A6)
- Najpierw zdejmij górną część metalowego filtra oleju, pociągając ją do góry, a następnie wyjmij filtr oleju,

trzymając za wypustki po wewnętrznej stronie i pociągając go do góry. (Rysunek A7)
- Wyjmij komorę zbiorczą cieczy, jak pokazano na rysunku A7.
- Umieść dwie jednostki filtrów z węglem aktywnym po prawej i lewej stronie, jak pokazano na rysunku A8.
- Umieść z powrotem komorę zbiorczą cieczy, jak pokazano na rysunku A9. Zakończ instalację, umieszczając z

powrotem metalowy filtr oleju.

Instalacja typu B (Instalacja z wewnętrznym wałem cyrkulacyjnym)

Przygotowanie mebla na którym będzie wykonywany montaż: (Rysunek B2)

Przygotuj meble zgodnie z wymiarami przedstawionymi na rysunku B2. Wymiary przycięte do montażu wpuszczanego są również wskazane na rysunku B2. Plastikowe części prowadnicy powietrza opisane w tej instalacji należy uzyskać od autoryzowanego serwisu lub autoryzowanych sprzedawców. Części te nie są dostarczane z urządzeniem.

Kroki instalacji typu B

- Umieść plastikowy narożnik wentylacyjny opisany na rysunku B3 w jego szczelinie z tyłu płyty kuchennej, jak pokazano na rysunku.
- Całkowicie wyjmij szuflady z mebli i umieść piec, przechylając go na swoje miejsce na meblach. (Rysunek A4)
- Przymocuj długie i narożne plastikowe elementy wentylacyjne, które skierują powietrze na spód mebla i przymocuj je do narożnika plastikowego przymocowanego z tyłu pieca, jak pokazano na rysunku B5. Aby przymocować go do plastikowego narożnika, musisz nieco podnieść płytę z tyłu. Plastikowe elementy wentylacyjne muszą być zamontowane w sposób pokazany na rysunku B6.
- Przymocuj końcówkę wentylacyjną do plastikowego narożnika wentylacyjnego od spodu mebla, jak pokazano na rysunku B7.
- Włóż szuflady z powrotem na miejsce. (Rysunek B8)
- Najpierw zdejmij górną część metalowego filtra oleju, pociągając ją do góry, a następnie wyjmij filtr oleju, trzymając za wypustki po wewnętrznej stronie i pociągając go do góry. (Rysunek B9)
- Wyjmij komorę zbiorczą cieczy, jak pokazano na rysunku B9.
- Umieść dwie jednostki filtrów z węglem aktywnym po prawej i lewej stronie, jak pokazano na rysunku B10.
- Umieść z powrotem komorę zbiorczą cieczy, jak pokazano na rysunku B11. Zakończ instalację, umieszczając z powrotem metalowy filtr oleju.

Części do prowadzenia powietrza

- Części do prowadzenia powietrza, które będą wykorzystywane w instalacji typu B należy kupować wyłącznie w firmie „Naber"..
- Części wymagane do zastosowania instalacji typu B z 10 cm przewodami powietrza podano w tabeli B12. Możesz zobaczyć kod części firmy dla tej samej części w kolumnie Y. Części oznaczone * były opcjonalne dla użytkowników, którzy chcieli zastosować odpowietrznik.
- Części wymagane do zastosowania instalacji typu B z 6 cm przewodami powietrza podano w tabeli B13. Możesz zobaczyć kod części firmy dla tej samej części w kolumnie Y. Części oznaczone * były opcjonalne dla użytkowników, którzy chcieli przedłużyć wylot powietrza.

Instalacja typu C (Instalacja z cyrkulacją zewnętrzną)

Przygotowanie mebla na którym będzie wykonywany montaż: (Rysunek C2)

Przygotuj meble zgodnie z wymiarami przedstawionymi na rysunku C2. Wymiary przycięcia do montażu wpuszczanego są również wskazane na rysunku C2. Plastikowe części prowadnicy powietrza opisane w tej instalacji należy uzyskać od autoryzowanego serwisu lub autoryzowanych sprzedawców. Części te nie są dostarczane z urządzeniem.

Kroki instalacji typu C

- Umieść plastikowy narożnik wentylacyjny opisany na rysunku C3 w szczelinie z tyłu płyty kuchennej, jak pokazano na rysunku.
- Całkowicie wyjmij szuflady z mebli i umieść piec, przechylając go na swoje miejsce na meblach. (Rysunek C4)
- Przymocuj długie i narożne plastikowe elementy wentylacyjne, które skierują powietrze na spód mebla i przymocuj je do narożnika plastikowego przymocowanego z tyłu pieca,

jak pokazano na rysunku C5. Aby przymocować go do plastikowego narożnika, musisz nieco podnieść płytę z tyłu. Plastikowe elementy wentylacyjne muszą być zamontowane w sposób pokazany na rysunku C5.

- Sięgnij do komina za pomocą elementów wentylacyjnych zgodnie z jego lokalizacją.
- Kierunek wylotu powietrza pokazany na rysunkach montażowych jest podany jako przykład. Możesz zainstalować w innych kierunkach.

Części do prowadzenia powietrza

- Części do prowadzenia powietrza, które będą wykorzystywane w instalacji typu C należy kupować wyłącznie w firmie „Naber".
- W przypadku instalacji typu C należy określić, które części należy zastosować przed instalacją. Ilości części, których można użyć w instalacji, mogą się różnić w zależności od miejsca instalacji.
- Wszystkie części, które można zastosować w instalacji, podano w tabeli C9. Możesz zobaczyć kod części firmy dla tej samej części w kolumnie Y.

Instalacja typu D (Instalacja bezpośredniego podłączenia z cyrkulacją zewnętrzną)

Jest to zalecany typ instalacji zapewniający najlepszą wydajność pracy produktu.

Przygotowanie mebla na którym będzie wykonywany montaż: (Rys. D2)

Przygotuj meble zgodnie z wymiarami przedstawionymi na rys. D2. Wymiary cięcia dla montażu licowego również podano na rys. D2.

Kroki instalacji typu D

- Umieść plastikowy narożnik wentylacyjny opisany na rysunku D3 w przeznaczonym do tego gnieździe z tyłu płyty kuchennej, jak pokazano na rysunku.
- Całkowicie wyjmij szuflady z mebli i umieść piec, przechylając go na swoje miejsce na meblach. (Rys. D4)
- Zainstaluj element przyłączeniowy, który będzie kierował powietrze bezpośrednio do zewnętrznego komina, jak pokazano na rys. D5.
- Włóż szuflady z powrotem na miejsce.

(Rys. D6)

Podłączenie elektryczne urządzenia (Rysunek E)

- Podłącz urządzenie do uziemionego gniazdka/linii zabezpieczonej bezpiecznikiem, który jest zgodny z wartościami podanymi w tabeli „Dane techniczne". Uziemienie do urządzenia używane z lub bez transformatora powinno być zamontowane przez wykwalifikowanego elektryka. Nasza firma nie ponosi odpowiedzialności za jakiekolwiek problemy wynikające z tego, że produkt nie został uziemiony zgodnie z lokalnymi przepisami.
- Przed przystąpieniem do jakichkolwiek prac przy instalacji elektrycznej należy odłączyć urządzenie od sieci. Zagrożenie porażeniem elektrycznym.
- Produkt może być podłączony do źródła zasilania wyłącznie przez upoważniony i wykwalifikowany personel. Producent nie ponosi odpowiedzialności za jakiekolwiek szkody, które mogą wystąpić w wyniku czynności wykonywanych przez osoby niewykwalifikowane.
- Urządzenie należy zamontować w taki sposób, aby można było je całkowicie odłączyć od zasilania. Oddzielenie musi być zapewnione przez przełącznik wbudowany w instalację elektryczną, zgodnie z przepisami budowlanymi.
- Dolna powierzchnia kuchenki nagrzewa się podczas pracy. Połączenia elektryczne nie powinny stykać się z dolną powierzchnią, w przeciwnym razie może dojść do uszkodzenia połączeń.
- Nie umieszczać przewodów przyłączeniowych po gorących powierzchniach. W przeciwnym razie izolacja kabli może się stopić i spowodować pożar w wyniku zwarcia kuchenki. Jeśli kabel zasilania zostanie uszkodzony, musi zostać wymieniony przez elektryka. W przeciwnym razie istnieje niebezpieczeństwo porażenia prądem, zwarcia lub pożaru!
- Podczas wykonywania okablowania należy postępować zgodnie z krajowymi/lokalnymi przepisami elektrycznymi oraz używać odpowiedniego gniazdka/przewodu i wtyczki do kuchenki. W przypadku, gdy moc graniczna urządzenia przekracza obciążalność prądową wtyczki i gniazda/linii, produkt musi być podłączony do stałej instalacji elektrycznej bezpośrednio, bez użycia wtyczki i gniazda/linii.

- Należy upewnić się, że prąd znamionowy bezpiecznika jest zgodny z urządzeniem.
- Połączenie musi być zgodne z przepisami.
- Dane dotyczące zasilania sieciowego muszą odpowiadać danym podanym na tabliczce znamionowej produktu. Tabliczka znamionowa znajduje się na spodzie kuchenki.
- Kabel zasilający urządzenia musi być zgodny z wartościami podanymi rozdziale „Dane techniczne".
- **Jeśli urządzenie ma być podłączone bezpośrednio do sieci elektrycznej:** Jeśli nie jest możliwe odłączenie wszystkich biegunów zasilania, należy odłączyć rozłącznik o luzie styków co najmniej 3 mm (bezpiecznik, wyłącznik bezpieczeństwa, stycznik), a wszystkie bieguny tego rozłącznika powinny sąsiadować (nie powyżej) z produktem zgodnym z dyrektywami IEE. Nieprzestrzeganie niniejszej instrukcji może spowodować problemy w działaniu urządzenia i unieważnić gwarancję.
- Zalecane jest dodatkowe zabezpieczenie wyłącznikiem różnicowoprądowym.

Jeśli urządzenie jest wyposażone w przewód i wtyczkę:

- Wykonaj podłączenie elektryczne urządzenia, podłączając je do uziemionego gniazdka.

Jeśli urządzenie jest wyposażone w przewód, ale nie ma wtyczki:

- Podłącz urządzenie do sieci elektrycznej zgodnie z poniższym opisem i typem przewodu. Typ przewodu urządzenia jest określony w rozdziale „Dane techniczne" instrukcji obsługi.

Jeśli typ przewodu zasilającego jest 5-przewodowy, dla połączenia 1-fazowego:
Dla połączenia 1-fazowego
- (BRW/BLA) Brązowy/Czarny = L (Faza)
- (BLU/GRE) Niebieski/Szary = N (Neutralny)
- (GR/YE) Zielony/żółty przewód = (E) ⏚ (Uziemienie)

Jeśli typ przewodu zasilającego jest 5-przewodowy, dla połączenia 2-fazowego:
- (BRW) Brązowy = L1 (Faza)
- (BLA) Czarny = L2 (Faza)
- (BLU/GRE) Niebieski/Szary = N (Neutralny)
- (GR/YE) Zielony/żółty przewód = (E) ⏚ (Uziemienie)

Jeśli typ przewodu zasilającego jest 4-przewodowy, dla połączenia 2-fazowego:
- (BRW) Brązowy = L1 (Faza)
- (BLA) Czarny = L2 (Faza)
- (BLU) Niebieski = N (Neutralny)
- (GR/YE) Zielony/żółty przewód = (E) ⏚ (Uziemienie)

Jeśli typ przewodu zasilającego jest 5-przewodowy, dla połączenia 3-fazowego:
- (BRW) Brązowy = L1 (Faza)
- (BLA) Czarny = L2 (Faza)
- (GRE) Szary = L3 (Faza)
- (BLU) Niebieski = N (Neutralny)
- (GR/YE) Zielony/żółty przewód = (E) ⏚ (Uziemienie)

W celu ochrony urządzenia przed oparzeniem:

- Należy upewnić się, że wtyczka produktu jest prawidłowo podłączona do gniazdka, aby uniknąć wyładowania łukowego.
- Nie wolno używać uszkodzonych kabli lub przedłużaczy.
- Upewnij się, że w gniazdku, do którego podłączona jest wtyczka urządzenia, nie ma cieczy ani wilgoci.

Kontrola końcowa

- Po zakończeniu instalacji włącz zasilanie.
- Należy przeczytać instrukcję obsługi dotyczącą pierwszego użycia produktu.
- Upewnij się, że każda płyta grzewcza się nagrzewa i działa wentylacja.

ET- Ohutusjuhised

- Garantii säilitamiseks peab seadme paigaldama kvalifitseeritud isik vastavalt kehtivatele eeskirjadele. Tootja ei vastuta kahjude eest, mis tulenevad mittevolitatud isikute teostatud toimingutest, mis võivad samuti garantii kehtivust tühistada.
- Kliendi kohus on valmistada ette seadme asukoht ja elektriühendus. Enne volitatud teenindusse helistamist veenduge elektripaigaldise sobivuses. Kui see ei ole sobiv, kutsuge kvalifitseeritud elektrik ja paigaldaja vajalike tööde läbiviimiseks.
- Toote paigaldamisel tuleb järgida kohalike elektripaigaldusstandardite eeskirju.
- Eemaldage kõik pakkematerjalid ja dokumendid seadme seest ning kontrollige enne paigaldamist, et seadmel pole kahjustusi. Ärge paigaldage seadet, kui see on kahjustada saanud.
- Toode on raske, selle kandmiseks on vaja vähemalt kahte inimest.
- Veenduge, et kasutaja ei saaks ligi elektriühendusele pärast paigaldamist.
- Kruvide ja kinnitusseadmete paigaldamata jätmine vastavalt juhendile

võib põhjustada elektriohtu.
- Osad, mida võite paigaldamise ajal puudutada, võivad olla teravate servadega ja põhjustada lõikevigastusi. Transportimisel ja paigaldamisel kandke alati kaitsekindaid.
- Enne paigaldamise alustamist ühendage lahti paigaldamisala elektriühendused.
- Mööbli pinnad, kuhu seade paigaldatakse, peavad olema kuumuskindlad (vähemalt 100 °C).
- Enne seadme paigaldamist veenduge, et mööbel oleks sirges ja horisontaalses asendis ning et see oleks kinnitatud.
- Ärge paigaldage soojusisolatsiooniribasid mööblile, millele seade paigaldatakse.
- Õhupuhastiga väljatõmmatavat õhku ei tohi juhtida korstnasse, mida kasutavad muud gaasi või muud kütust põletavad seadmed. (ei kehti õhku tagasi tuppa suunavatele seadmetele).
- Tuleb järgida õhu väljatõmbamist käsitlevaid õigusakte.
- Mürgitusoht! Seadme töötamise ajal võetakse õhku kogu majast. Piisava ventilatsiooni puudumisel tekib õhuvool ning majas põlemisel eralduvad jäätmed ja mürgised gaasid imenduvad uuesti. Ärge kasutage toodet koos toodetega, mis tagavad õhuringluse ja võivad eraldada mürgist gaasi (puu-, gaasi-, õli- ja söeahjud, boilerid, veesoojendid jne).
- Laske volitatud isikutel kontrollida oma hoone ventilatsiooni- ja suitsulõõrisüsteemi olukorda.
- Kui õhupuhastiga samas keskkonnas on mõni muu seade, mis ei tööta elektrienergial, peaks alarõhk ruumis olema maksimaalselt 0,04 mbar, et väljalasketoru ei tõmbaks teise seadme heitgaasi tagasi tuppa.
- Paigaldusskeemidel toodud mõõtmed on millimeetrites.
- Tuleb järgida õhu väljatõmbamist käsitlevaid õigusakte.
- Metallist õlifiltritel võib tekkida õlilahust. Seetõttu ei tohiks toote läheduses olla leeki. Lisaks sellele on toote paigaldamine tahkekütust kasutava kütteseadme lähedusse lubatud ainult siis, kui sellel on sädemete vältimiseks eemaldamatu suletud kate.
- Meie ettevõte ei vastuta probleemide eest, mis tekivad ülaltoodud hoiatuste mittejärgimisel.
- Toote tootja ei võta vastutust paigaldamisel kasutatud ventilatsioonitorude põhjustatud defektide eest.
- Kasutatav õhu väljalasketoru peaks olema võimalikult lühike, sirge ja suure läbimõõduga.
- Pikad õhuväljundtorud, mitu torukõverat või väikese läbimõõduga torud vähendavad ventilatsiooni jõudlust ja suurendavad ventilaatori müra.
- Õhu väljalasketoru peab olema valmistatud mittesüttivast materjalist.
- Õhu väljalasketoru tuleb paigaldada 1-kraadise kaldega, et vältida kondensaadi tagasipöördumist.

Toote mõõtmed (joonis 1)

Pöörake tähelepanu toote mõõtmetele. Kaaluge selle sobivust Teie mööbliga. Teie toode sobib 3 erinevat tüüpi paigaldamiseks vastavalt teie mööbli sobivusele. Kirjeldatakse vastavalt A-, B- ja C-tüüpi seadmeid.
A: Paigaldamine ilma sisemise ringlusvõlliga
B: Paigaldamine koos sisemise ringlusvõlliga
C: Paigaldamine koos välise ringlusega

A-tüüpi paigaldus (paigaldus ilma sisemise tsirkulatsioonivõlliga)

Mööbli ettevalmistamine, millele paigaldatakse: (Joonis A2)

Valmistage mööbel ette vastavalt joonisel A2 esitatud mõõtmetele. Joonisel A2 on näidatud ka lõikemõõtmed paigaldamiseks põrandaga kokku sobitamiseks.

A-tüüpi paigaldamise sammud

- Eemaldage joonisel A3 kirjeldatud teip tööpinna plastikust ja asetage see pliidi tagaküljel olevasse pesasse, nagu joonisel näidatud.
- Eemaldage täielikult oma mööbli sahtlid ja asetage pliit oma kohale mööblile. (Joonis A4)
- Kinnitage tööpinna plastmass seinale, tõmmates seda läbi mööblile avanenud avause seina poole. (Joonis A5)
- Pange oma sahtlid tagasi oma kohale. (Joonis A6)
- Eemaldage esmalt metallist õlifiltri ülemine osa, tõmmates seda ülespoole, ja seejärel eemaldage õlifilter, hoides seespool asuvatest sakkidest ja tõmmates seda ülespoole. (Joonis A7)
- Eemaldage vedeliku kogumiskamber, nagu on näidatud joonisel A7.

- Asetage kaks aktiivsöefiltri ühikut paremale ja vasakule, nagu on näidatud joonisel A8.
- Asetage vedeliku kogumiskamber tagasi, nagu on näidatud joonisel A9. Lõpetage paigaldus, asetades tagasi metallist õlifilter.

B-tüüpi paigaldus (paigaldus sisemise ringlusvõlliga)

Mööbli ettevalmistamine, millele paigaldatakse: (Joonis B2)

Valmistage mööbel ette vastavalt joonisel B2 esitatud mõõtmetele. Joonisel B2 on näidatud ka lõikemõõtmed paigaldamiseks põrandaga kokku sobitamiseks. Käesolevas paigalduses kirjeldatud õhujuhi plastosad tuleb hankida volitatud teenindusest või volitatud edasimüüjatelt. Need osad ei ole tootega kaasas.

B-tüüpi paigaldamise sammud

- Asetage joonisel B3 kirjeldatud ventilatsiooninurga plastmass oma pessa pliidi tagaküljel, nagu on näidatud joonisel.
- Võtke mööbli sahtlid täielikult välja ja asetage pliit kallutatult oma kohale mööblile. (Joonis A4)
- Kinnitage ventilatsiooni pikad ja nurgaplastikud, mis suunavad õhku mööbli põhja, ja kinnitage need nurgaplastiku külge, mille olete kinnitanud ahju tagaküljele, nagu on näidatud joonisel B5. Selle kinnitamiseks nurgaplaadi külge tuleb pliidiplaati tagant veidi tõsta. Ventilatsiooni plastosad peavad olema paigaldatud vastavalt joonisele B6.
- Kinnitage ventilatsiooni väljalaskeotsak mööbli altpoolt ventilatsiooninurga plastikule, nagu on näidatud joonisel B7.
- Pange oma sahtlid tagasi oma kohale. (Joonis B8)
- Eemaldage esmalt metallist õlifiltri ülemine osa, tõmmates seda ülespoole, ja seejärel eemaldage õlifilter, hoides seespool asuvatest sakkidest ja tõmmates seda ülespoole. (Joonis B9)
- Eemaldage vedeliku kogumiskamber, nagu on näidatud joonisel B9.
- Asetage kaks aktiivsöefiltri ühikut paremale ja vasakule, nagu on näidatud joonisel B10.
- Asetage vedeliku kogumiskamber tagasi, nagu on näidatud joonisel B11. Lõpetage paigaldus, asetades tagasi metallist õlifilter.

Õhu marsruutimise osad

- B-tüüpi paigalduses kasutatavad õhutorustiku osad tuleks osta ainult firmalt “Naber”.
- B-tüüpi paigalduse kasutamiseks vajalikud osad 10 cm pikkuse õhutoruga on esitatud tabelis B12. Sama osa puhul võite näha Y-sambas ettevõtte osa koodi. *-ga märgitud osad olid valikulised kasutajatele, kes soovisid kasutada õhuventilaatorit.
- B-tüüpi paigalduse kasutamiseks vajalikud osad koos 6 cm pikkuse õhutoruga on esitatud tabelis B13. Sama osa puhul võite näha Y-sambas ettevõtte osa koodi. *-ga märgitud osad olid valikulised kasutajatele, kes soovisid õhuväljundi laiendamist.

C-tüüpi paigaldus (paigaldus välise ringlusega)

Mööbli ettevalmistamine, millele paigaldatakse: (Joonis C2)

Valmistage mööbel ette vastavalt joonisel C2 esitatud mõõtmetele. Joonisel C2 on näidatud ka lõikemõõtmed paigaldamiseks põrandaga kokku sobitamiseks. Käesolevas paigalduses kirjeldatud õhujuhi plastosad tuleb hankida volitatud teenindusest või volitatud edasimüüjatelt. Need osad ei ole tootega kaasas.

C-tüüpi paigaldamise sammud

- Asetage joonisel C3 kirjeldatud ventilatsiooninurga plastmass selle pessa pliidi tagaküljel, nagu on näidatud joonisel.
- Võtke mööbli sahtlid täielikult välja ja asetage pliit kallutatult oma kohale mööblile. (Joonis C4)
- Kinnitage ventilatsiooni pikad ja nurgaplastikud, mis suunavad õhku mööbli põhja, ja kinnitage need nurgaplastiku külge, mille olete kinnitanud ahju tagaküljele, nagu on näidatud joonisel C5. Selle kinnitamiseks nurgaplaadi külge tuleb pliidiplaati tagant veidi tõsta. Ventilatsiooni plastosad peavad olema paigaldatud joonisel C5 näidatud viisil.
- Jõuate oma korstnani, kasutades ventilatsiooniosasid vastavalt selle asukohale.
- Paigaldusjoonistel näidatud õhu väljalaske suund on esitatud näitena. Te võite paigaldada teistes suundades.

Õhu marsruutimise osad

- C-tüüpi paigalduses kasutatavad õhutorustiku osad tuleks osta ainult firmalt "Naber".
- C-tüüpi paigalduse puhul tuleb enne paigaldamist kindlaks määrata, milliseid osi tuleb kasutada. Paigaldamisel kasutatavate osade kogused võivad sõltuvalt paigalduskohast erineda.
- Kõik paigaldamisel kasutatavad osad on esitatud tabelis C9. Sama osa puhul võite näha Y-sambas ettevõtte osa koodi.

D-tüüpi paigaldus (otsese ühendusega paigaldus koos välise ringlusega)

See on soovitatav paigaldustüüp, et toode töötaks kõige paremini.

Mööbli ettevalmistamine, millele paigaldatakse: (Joonis D2)

Valmistage mööbel ette vastavalt joonisel D2 esitatud mõõtmetele. Joonisel D2 on näidatud ka lõikemõõtmed paigaldamiseks põrandaga kokku sobitamiseks.

D-tüüpi paigaldamise sammud

- Asetage joonisel D3 kirjeldatud ventilatsiooninurga plastmass selle pessa pliidi tagaküljel, nagu on näidatud joonisel.
- Võtke mööbli sahtlid täielikult välja ja asetage pliit kallutatult oma kohale mööblile. (joonis D4)
- Paigaldage ühendusosa, mis suunab õhu otse väliskorstnasse, nagu on näidatud pildil D5.
- Pange oma sahtlid tagasi oma kohale. (joonis D6)

Seadme elektriline ühendus (joonis E)

- Ühendage seade maandatud pistikupessa/liiniga, mis on kaitstud kaitsmega, mis vastab tabelis "Tehnilised andmed" toodud väärtustele. Olenemata sellest, kas seade on ühendatud trafoga või ilma, laske maandus paigaldada kvalifitseeritud elektrikul. Meie firma ei vastuta mis tahes kahjude eest, mis tekivad, kui toodet ei ole maandatud kooskõlas kohalike seadustega.
- Enne elektriühendusega seotud tööde alustamist lahutage seade elektrivõrgust. Elektrilöögi oht.
- Seadet tohib vooluvõrku ühendada ainult selleks volitatud ja kvalifitseeritud isik. Tootja ei vastuta kahjude eest, mis võivad ilmneda volitamata isikute teostatud toimingute tagajärjel.
- Seade tuleb paigaldada nii, et seda saaks täielikult vooluvõrgust lahti ühendada. Lahtiühendamine toimub statsionaarsesse elektripaigaldisse vastavalt ehituseeskirjadele sisseehitatud lüliti kaudu.
- Ka pliidi alumine pind muutub kasutamisel kuumaks. Elektriühendused ei tohi puutuda kokku alumise pinnaga, vastasel juhul võivad ühendused kahjustada saada.
- Ärge paigaldage ühenduskaableid nii, et nad puutuks kokku kuumade pindadega. Vastasel juhul võib kaabli isolatsioon sulada ja põhjustada pliidi lühise tagajärjel tulekahju. Kui toitejuhe on kahjustada saanud, peab selle asendama selle tootja või tema teeninduspartner Vastasel juhul on elektrilöögi, lühise või tulekahju oht!
- Juhtmete paigaldamisel peate järgima riiklikke / kohalikke elektriseadusi ja kasutama pliidi jaoks sobivat pistikupesa ja pistikut. Kui toote voolupiirangud on pistiku ja pistikupesa voolu kandevõimest väljas, tuleb toode ühendada otse fikseeritud elektripaigaldise kaudu, ilma et kasutataks pistikut ja pistikupesa.
- Veenduge, et kaitsme nimiväärtus on tootega ühilduv.
- Ühendus peab vastama riiklikele eeskirjadele.
- Toiteallika andmed peavad vastama toote tüübisildil täpsustatud andmetele. Tüübisildi leiab pliidi põhjalt.
- Teie toote toitekaabel peab vastama tabelis "Tehnilised andmed" toodud väärtustele.
- **Kui seade tuleb otse vooluvõrku ühendada:** Kui kõiki elektrivõrgu pooluseid ei ole võimalik lahti ühendada, tuleb ühendada vähemalt 3 mm kontakti kaugusel olev lahutusseade (kaitse, ohutuslüliti, kontaktor) ja selle lahutusseadme kõik poolused peavad olema seadme kõrval (mitte kohal) vastavalt IEE direktiividele. Selle juhise eiramine võib põhjustada probleeme käsitsemisel ja tühistada toote garantii.
- Soovitatav on kasutada rikkevoolukaitselülitit täiendavana kaitsena.

Kui teie seadmel on toitekaabel ja pistik:

- Ühendage seade elektrivõrku, ühendades selle maandatud pistikupessa.

Kui teie seadmel on toitekaabel, kuid pistikut pole:

- Ühendage seade elektrivõrku, nagu allpool kirjeldatud, vastavalt toitejuhtme tüübile. Teie seadme toitekaabli tüüp on täpsustatud kasutusjuhendi jaotises „Tehnilised andmed".

Kui Teie toitekaabli tüübiks on 5-juhtmeline, siis ühefaasilise ühenduse jaoks:
Ühefaasilise ühenduse puhul
- (BRW/BLA) pruun/must = L (faas)
- (BLU/GRE) sinine/hall = N (null)
- (GR/YE) roheline/kollane juhe= (E) ⏚ (maandus)

Kui Teie toitekaabli tüübiks on 5-juhtmeline, siis kahefaasilise ühenduse jaoks:
- (BRW) pruun = L1 (faas)
- (BLA) must = L2 (faas)
- (BLU/GRE) sinine/hall = N (null)
- (GR/YE) roheline/kollane juhe= (E) ⏚ (maandus)

Kui Teie toitekaabli tüübiks on 4-juhtmeline, siis kahefaasilise ühenduse jaoks:
- (BRW) pruun = L1 (faas)
- (BLA) must = L2 (faas)
- (BLU) sinine = N (null)
- (GR/YE) roheline/kollane juhe= (E) ⏚ (maandus)

Kui Teie toitekaabli tüübiks on 5-juhtmeline, siis kahefaasilise ühenduse jaoks:
- (BRW) pruun = L1 (faas)
- (BLA) must = L2 (faas)
- (GRE) Hall = L3 (faas)
- (BLU) sinine = N (null)
- (GR/YE) roheline/kollane juhe= (E) ⏚ (maandus)

Seadme kaitsmiseks põlemise eest:

- Kaardumise vältimiseks veenduge, et toote pistik oleks korralikult pistikupessa ühendatud.
- Ärge kasutage kahjustatud kaableid ega pikendusjuhtmeid.
- Veenduge, et pistikupesas, kuhu toote pistik on ühendatud, ei oleks vedelikku ega niiskust.

Lõplik kontroll

- Pärast paigaldamise lõppu lülitage toide sisse.
- Enne esmakasutust lugege seadme kasutusjuhendit.
- Veenduge, et iga toiduvalmistamispaneel kütab ja ventilatsioon toimib.

LV - Drošības Instrukcijas

- Lai saglabātu piemērojamo garantiju, ierīce jāuzstāda kvalificētai personai saskaņā ar spēkā esošajiem noteikumiem. Izgatavotājs nav atbildīgs par zaudējumiem, kas saistīti ar nepilnvarotu personu veiktajām procedūrām, kuru dēļ garantija tiks arī anulēta.
- Klienta pienākums ir sagatavot vietu, kur ierīce jāievieto, un veikt elektroinstalāciju. Pirms zvanāt pilnvarotajam dienestam, pārliecinieties, vai elektriskā infrastruktūra ir piemērota. Ja tā nav, sazinieties ar kvalificētu elektriķi un montieri, lai veiktu nepieciešamos pasākumus.
- Izstrādājuma uzstādīšanas laikā jāievēro vietējo elektroinstalācijas standartu noteikumi.
- Noņemiet visu iepakojuma materiālu un dokumentus ierīces iekšpusē un pirms uzstādīšanas pārbaudiet, vai ierīce nav bojāta. Neuzstādiet ierīci, ja tā ir bojāta.
- Izstrādājums ir smags, tas jāpārvieto vismaz diviem cilvēkiem.
- Pārliecinieties, ka pēc uzstādīšanas lietotājs nevar sasniegt elektriskos savienojumus.
- Ja skrūves un nostiprināšanas aprīkojums netiek uzstādīts saskaņā ar rokasgrāmatu, var rasties elektriskās strāvas apdraudējums.
- Daļām, kurām uzstādīšanas laikā var pieskarties, var būt asas malas, un tās var radīt griezuma traumas. Pārvietošanas un uzstādīšanas laikā vienmēr valkājiet aizsargcimdus.
- Pirms uzstādīšanas atvienojiet elektriskos savienojumus uzstādīšanas vietā.
- Mēbeļu virsmām, uz kurām paredzēts uzstādīt ierīci, jābūt karstumizturīgām (vismaz 100°C).
- Pirms ierīces uzstādīšanas pārliecinieties, vai mēbeles atrodas taisnā, horizontālā stāvoklī un vai tās ir nostiprinātas.
- Neuzstādiet siltumizolācijas sloksnes uz mēbelēm, uz kurām jāuzstāda ierīce.
- Gaisu, kas izplūst no tvaika nosūcēja, nedrīkst novirzīt dūmvadā, ko izmanto citas ierīces, kurās tiek dedzināta gāze vai cits kurināmais. (nav attiecināms uz ierīcēm, kas izvada gaisu atpakaļ telpā).
- Jāievēro tiesību akti par gaisa evakuāciju.
- Saindēšanās apdraudējums! Kamēr ierīce darbojas, gaiss tiek iesūkts no

visas mājas. Ja netiek nodrošināta atbilstoša ventilācija, notiek gaisa plūsma un degšanas rezultātā izdalītie atkritumi un toksiskās gāzes tiek reabsorbētas. Neizmantojiet izstrādājumu kopā ar produktiem, kas nodrošina gaisa cirkulāciju un var izdalīt toksiskas gāzes (malkas, gāzes, eļļas un ogļu krāsnis, katli, ūdens sildītāji, utt.).

- Uzdodiet pilnvarotām personām pārbaudīt savas ēkas ventilācijas un dūmvadu sistēmas atbilstību.
- Ja tajā pašā vidē, kur ventilācija, atrodas cita ierīce, kas darbojas, izmantojot citu enerģiju, nevis elektroenerģiju, negatīvais spiediens telpā nedrīkst būt lielāks par 0,04 mbar, lai novērstu to, ka citas ierīces izplūdes gāzu izplūdes gāze ar ventilāciju iepludina gaisu atpakaļ telpā.
- Instalācijas shēmās sniegtie izmēri ir norādīti mm.
- Jāievēro tiesību akti par gaisa evakuāciju.
- Uz metāla eļļas filtriem var veidoties eļļas nosēdumi. Tādēļ izstrādājuma tuvumā nedrīkst atrasties liesma. Turklāt ražojuma uzstādīšana blakus apkures iekārtām, kurās izmanto cieto kurināmo, ir atļauta tikai tad, ja ir nenoņemams slēgts pārsegs, lai novērstu dzirksteles.
- Mūsu uzņēmums nav atbildīgs par problēmām, kas rodas, neievērojot kādu no iepriekšminētajiem brīdinājumiem.
- Izstrādājuma ražotājs neuzņemas nekādu atbildību par instalācijā izmantoto ventilācijas cauruļu radītiem defektiem.
- Izmantojamajai gaisa izplūdes caurulei jābūt pēc iespējas īsākai, taisnai un ar lielu diametru.
- Garas gaisa izplūdes caurules, vairāki cauruļu līkumi vai mazi cauruļu diametri samazina ventilācijas veiktspēju un palielina ventilatora troksni.
- Gaisa izplūdes caurulei jābūt izgatavotai no nedegoša materiāla.
- Gaisa izplūdes caurule jāuzstāda ar 1 grāda slīpumu, lai novērstu kondensāta atgriešanos.

Izstrādājuma izmēri (1. Attēls)

Pievērsiet uzmanību produkta izmēriem. Apsveriet tā piemērotību ar jūsu mēbelēm. Jūsu izstrādājums ir piemērots 3 dažādiem uzstādīšanas veidiem atkarībā no jūsu mēbeļu piemērotības. Aprakstītas attiecīgi A, B un C tipa iekārtas.

A: Uzstādīšana bez iekšējās cirkulācijas vārpstas

B: Uzstādīšana ar iekšējo cirkulācijas vārpstu

C: Uzstādīšana ar ārējo cirkulāciju

A tipa uzstādīšana (Uzstādīšana bez iekšējās cirkulācijas vārpstas)

Mēbeļu, uz kurām tiks veikta uzstādīšana, sagatavošana: (A2 attēls)

Sagatavojiet mēbeles atbilstoši A2 attēlā redzamajiem izmēriem. A2 attēlā ir norādīti arī griezuma izmēri uzstādīšanai vienā līmenī.

A tipa uzstādīšanas soļi

- Noņemiet A3 attēlā aprakstīto lenti no darba virsmas plastmasas un ievietojiet to atverē plīts aizmugurē, kā parādīts attēlā.
- Pilnībā izņemiet mēbeļu atvilktnes un novietojiet plīšņu tās vietā uz mēbelēm. (A4 attēls)
- Uzlīmējiet darba virsmas plastmasas plāksni pie sienas, velkot to pret sienu caur mēbelē atvērto spraugu. (A5 attēls)
- Nolieciet atvilktnes atpakaļ uz vietas. (A6 attēls)
- Vispirms noņemiet metāla eļļas filtra augšējo daļu, pavelkot to uz augšu, un pēc tam izņemiet eļļas filtru, turot aiz cilnēm iekšpusē un pavelkot to uz augšu. (A7. attēls)
- Noņemiet šķidruma savākšanas kameru, kā parādīts attēlā A7.
- Novietojiet divas aktīvās ogles filtru vienības pa labi un pa kreisi, kā parādīts A8 attēlā.
- Ievietojiet atpakaļ šķidruma savākšanas kameru, kā parādīts A9 attēlā. Pabeidziet uzstādīšanu, ievietojot atpakaļ metāla eļļas filtru.

B tipa uzstādīšana (Uzstādīšana ar iekšējo cirkulācijas vārpstu)

Mēbeļu, uz kurām tiks veikta uzstādīšana, sagatavošana: (B2 attēls)

Sagatavojiet mēbeles atbilstoši B2 attēlā redzamajiem izmēriem. B2 attēlā ir norādīti arī griezuma izmēri uzstādīšanai vienā līmenī. Šajā uzstādīšanas instrukcijā aprakstītās gaisa vadotnes plastmasas daļas ir jāsaņem no pilnvarotā servisa vai pilnvarotajiem izplatītājiem. Šīs daļas nav piegādātas kopā ar izstrādājumu.

B tipa uzstādīšanas soļi

- Ievietojiet B3 attēlā aprakstīto ventilācijas stūra plastmasas ierīci tās atverē plīts aizmugurē, kā parādīts attēlā.

- Pilnībā izņemiet mēbeļu atvilktnes un novietojiet plīti, noliecot to tās vietā uz mēbelēm. (A4 attēls)
- Piestipriniet garās un stūra ventilācijas plastmasas, kas virzīs gaisu uz mēbeļu apakšdaļu, un piestipriniet tās pie stūra plastmasas, ko esat piestiprinājis pie krāsns aizmugures, kā parādīts B5 attēlā. Lai to piestiprinātu pie stūra plastmasas, ir nepieciešams nedaudz pacelt plīti no aizmugures. Ventilācijas plastmasas daļām jābūt uzstādītām, kā parādīts attēlā B6.
- Pievienojiet ventilācijas izplūdes bitu ventilācijas stūra plastikāta daļai no mēbeļu apakšas, kā parādīts B7 attēlā.
- Nolieciet atvilktnes atpakaļ uz vietas. (B8 attēls)
- Vispirms noņemiet metāla eļļas filtra augšējo daļu, pavelkot to uz augšu, un pēc tam izņemiet eļļas filtru, turot aiz cilnēm iekšpusē un pavelkot to uz augšu. (B9. attēls)
- Noņemiet šķidruma savākšanas kameru, kā parādīts B9 attēlā.
- Novietojiet divas aktīvās ogles filtru vienības pa labi un pa kreisi, kā parādīts B10 attēlā.
- Ievietojiet atpakaļ šķidruma savākšanas kameru, kā parādīts B11 attēlā. Pabeidziet uzstādīšanu, ievietojot atpakaļ metāla eļļas filtru.

Gaisa maršrutēšanas daļas

- Gaisa vadu daļas, kas tiks izmantotas B tipa instalācijā, jāiegādājas tikai no uzņēmuma "Naber".
- B tipa uzstādīšanai nepieciešamās daļas ar 10 cm gaisa vadu ir norādītas B12 tabulā. Jūs varat redzēt, ka Y slejā ir norādīts tās pašas daļas uzņēmuma daļas kods. Ar * atzīmētās daļas nebija obligātas lietotājiem, kuri vēlējās izmantot gaisa ventilācijas atveri.
- B tipa uzstādīšanai nepieciešamās detaļas ar 6 cm gaisa vadu ir dotas B13 tabulā. Jūs varat redzēt, ka Y slejā ir norādīts tās pašas daļas uzņēmuma daļas kods. Ar * atzīmētās daļas bija neobligātas lietotājiem, kuri vēlējās pagarināt gaisa izplūdes atveri.

C tipa uzstādīšana (Uzstādīšana ar ārējo cirkulāciju)

Mēbeļu, uz kurām tiks veikta uzstādīšana, sagatavošana: (C2 attēls)

Sagatavojiet mēbeles atbilstoši C2 attēlā redzamajiem izmēriem. C2 attēlā ir norādīti arī griezuma izmēri, kas paredzēti uzstādīšanai vienā līmenī. Šajā uzstādīšanas instrukcijā aprakstītās gaisa vadotnes plastmasas daļas ir jāsaņem no pilnvarotā servisa vai pilnvarotajiem izplatītājiem. Šīs daļas nav piegādātas kopā ar izstrādājumu.

C tipa uzstādīšanas soļi

- Ievietojiet C3 attēlā aprakstīto ventilācijas stūra plastmasas elementu tā atverē plīts aizmugurē, kā parādīts attēlā.
- Pilnībā izņemiet mēbeļu atvilktnes un novietojiet plīti, noliecot to tās vietā uz mēbelēm. (C4 attēls)
- Piestipriniet garās un stūra ventilācijas plastmasas, kas virzīs gaisu uz mēbeļu apakšdaļu, un piestipriniet tās pie stūra plastmasas, ko esat piestiprinājis pie krāsns aizmugures, kā parādīts C5. attēlā. Lai to piestiprinātu pie stūra plastmasas, ir nepieciešams nedaudz pacelt plīti no aizmugures. Ventilācijas plastmasas daļām jābūt uzstādītām, kā parādīts C5 attēlā.
- Atbilstoši tā atrašanās vietai piekļūstiet pie skursteņa, izmantojot ventilācijas detaļas.
- Uzstādīšanas rasējumos parādītais gaisa izplūdes virziens ir norādīts kā piemērs. Varat instalēt citos virzienos.

Gaisa maršrutēšanas daļas

- Gaisa vadu daļas, kas tiks izmantotas C tipa instalācijā, jāiegādājas tikai no uzņēmuma "Naber".
- C tipa uzstādīšanas gadījumā pirms uzstādīšanas jānosaka, kuras daļas jāizmanto. Instalācijā izmantojamo detaļu daudzums var atšķirties atkarībā no uzstādīšanas vietas.
- Visas detaļas, ko var izmantot uzstādīšanā, ir dotas C9 tabulā. Jūs varat redzēt, ka Y slejā ir norādīts tās pašas daļas uzņēmuma daļas kods.

D tipa uzstādīšana (tiešā savienojuma uzstādīšana ar ārējo cirkulāciju)

Šis ir ieteicamais uzstādīšanas veids, lai nodrošinātu vislabāko izstrādājuma veiktspēju.

Mēbeļu, uz kurām tiks veikta uzstādīšana, sagatavošana: (D2. attēls)

Sagatavojiet mēbeles atbilstoši D2 attēlā redzamajiem izmēriem. D2 attēlā ir norādīti arī griezuma izmēri, kas paredzēti uzstādīšanai vienā līmenī.

D tipa uzstādīšanas soļi

- Ievietojiet D3 attēlā aprakstīto ventilācijas stūra plastmasas elementu tā atverē plīts aizmugurē, kā parādīts attēlā.
- Pilnībā izņemiet mēbeļu atvilktnes un novietojiet plīti, noliecot to tās vietā uz mēbelēm. (D4. attēls)
- Uzstādiet savienojuma elementu, kas novadīs gaisu tieši uz ārējo skursteni, kā parādīts D5 attēlā.
- Nolieciet atvilktnes atpakaļ uz vietas. (D6. attēls)

Ierīces elektriskais savienojums (E attēls)

- Savienojiet ierīci ar iezemētu kontaktligzdu/līniju, kas ir aizsargāta ar drošinātāju, kurš atbilst tabulā "Tehniskās specifikācijas" norādītajām vērtībām. Lietojot izstrādājumu ar transformatoru vai bez tā, uzticiet zemējuma uzstādīšanu kvalificētam elektriķim. Mūsu uzņēmums nav atbildīgs par jebkādām problēmām, kas rodas sakarā ar to, ka izstrādājums nav iezemēts saskaņā ar vietējiem noteikumiem.
- Pirms elektroinstalācijas darbu uzsākšanas atvienojiet ierīci no elektriskā pieslēguma. Elektriskās strāvas trieciena risks.
- Ierīci elektrotīkla pieslēgumam drīkst pievienot tikai pilnvarota un kvalificēta persona. Ražotājs nav atbildīgs par jebkādiem bojājumiem, kas var rasties nepiederošo personu veikto darbību rezultātā.
- Ierīce jāuzstāda tā, lai to varētu pilnībā atvienot no elektrotīkla. Atvienošanu nodrošina slēdzis, kas iebūvēts stacionārā elektroinstalācijā saskaņā ar būvniecības noteikumiem.
- Arī plīts apakšējā virsma kļūst karsta, kad tā tiek lietota. Elektriskie savienojumi nedrīkst saskarties ar apakšējo virsmu, pretējā gadījumā savienojumi var tikt bojāti.
- Nevelciet savienojuma kabeļus pāri karstām virsmām. Pretējā gadījumā kabeļa izolācija var izkust un izraisīt ugunsgrēku plīts īssavienojuma dēļ. Ja elektriskais kabelis ir bojāts, tas jānomaina kvalificētam elektriķim. Pretējā gadījumā pastāv elektriskās strāvas trieciena, īssavienojuma vai ugunsgrēka risks!
- Veicot elektroinstalāciju, jāievēro nacionālie/vietējie elektrības noteikumi, kā arī plītij jāizmanto atbilstoša kontaktligzda/vads un kontaktdakša. Gadījumā, ja izstrādājuma jaudas ierobežojumi pārsniedz sprauduņa un kontaktligzdas/vada pašreizējo spēju, izstrādājums jāpievieno, izmantojot fiksētu elektroinstalāciju, tieši neizmantojot kontaktdakšu un kontaktligzdu/vadu.
- Pārliecinieties, vai drošinātāju tips ir saderīgs ar izstrādājumu.
- Savienojumam jāatbilst valsts noteikumiem.
- Elektrotīkla datiem jāatbilst datiem, kas norādīti uz izstrādājuma datu plāksnīti. Plīts apakšā var būt redzama tipa plāksnīte.
- Jūsu izstrādājuma strāvas kabelim jāatbilst tabulā "Tehniskās specifikācijas" norādītajām vērtībām.
- **Ja ierīce ir tieši pievienota elektrotīklam:** Ja nav iespējams atvienot visus barošanas avota polus, jāpievieno atvienošanas mezgls ar vismaz 3 mm kontakta atstarpi (drošinātāji, līnijas drošības slēdži, kontaktori), un visiem šīs atvienošanas mezgla poliem jābūt blakus (nevis iepriekš) izstrādājumam saskaņā ar IEE direktīvām. Šīs instrukcijas neievērošana var izraisīt darbības problēmas un anulēt izstrādājuma garantiju.
- Ieteicams papildus aizsargāt ar strāvas automātisko slēdzi.

Ja jūsu ierīcei ir barošanas vads un kontaktdakša:

- Izveidojiet ierīces elektrisko savienojumu, pievienojot to zemētai kontaktligzdai.

Ja jūsu ierīcei ir barošanas vads, bet tam nav kontaktdakšas:

- Pievienojiet ierīci elektrotīklam, kā norādīts zemāk, atbilstoši barošanas vada tipam. Ierīces barošanas vada tips ir norādīts lietošanas rokasgrāmatas sadaļā "Tehniskās specifikācijas".

Ja barošanas vada tips ir 5 - vadītāju, 1 - fāzes savienojumam:
Vienfāzes savienojumam
- (BRW/BLA) Brūns/Melns = L (fāze)
- (BLU/GRE) Zils/Pelēks = N (neitrāls)
- (GR/YE) Zaļa/dzeltena stieple = (E) ⏚ (zemējums)

Ja barošanas vada tips ir 5 - vadītāju, 2 - fāzes savienojumam:
- (BRW) Brūns = L1 (fāze)
- (BLA) Melns = L2 (fāze)
- (BLU/GRE) Zils/Pelēks = N (neitrāls)
- (GR/YE) Zaļa/dzeltena stieple = (E) ⏚ (zemējums)

Ja barošanas vada tips ir 4 - vadītāju, 2 - fāzes savienojumam:
- (BRW) Brūns = L1 (fāze)
- (BLA) Melns = L2 (fāze)
- (BLU) Zils = N (neitrāls)
- (GR/YE) Zaļa/dzeltena stieple = (E) ⏚ (zemējums)

Ja barošanas vada tips ir 5 - vadītāju, 3 - fāzes savienojumam:
- (BRW) Brūns = L1 (fāze)
- (BLA) Melns = L2 (fāze)
- (GRE) Pelēks = L3 (fāze)
- (BLU) Zils = N (neitrāls)
- (GR/YE) Zaļa/dzeltena stieple = (E) ⏚ (zemējums)

Ierīces aizsardzībai pret sadedzināšanu:

- Pārliecinieties, vai izstrādājuma spraudnis ir droši pievienots kontaktligzdai, lai izvairītos no izliekšanās.
- Nelietojiet bojātus kabeļus vai pagarinātājus.
- Pārliecinieties, ka uz kontaktligzdas, kurā ir pievienots produkta kontaktdakša savienojums, nav šķidruma vai mitruma.

Galīgā pārbaude

- Pēc uzstādīšanas ieslēdziet strāvas padevi.
- Pirmo reizi lietojot ierīci, izlasiet lietošanas instrukciju.
- Pārliecinieties, ka katra gatavošanas plīts uzkarst un ventilācija darbojas.

SK - Bezpečnostné Pokyny

- Spotrebič musí nainštalovať kvalifikovaná osoba v súlade s platnými predpismi, aby bola zachovaná platnosť záruky. Výrobca nezodpovedá za škody spôsobené postupmi vykonanými neoprávnenými osobami, ktoré tiež povedú k zrušeniu platnosti záruky.
- Je zodpovednosťou zákazníka pripraviť miesto, na ktoré sa má spotrebič umiestniť, a elektrickú inštaláciu. Pred zavolaním do autorizovaného servisu sa uistite, že elektrická infraštruktúra je vhodná. Ak nie je vhodná, obráťte sa na kvalifikovaného elektrikára a inštalatéra, aby vykonali požadované úpravy.
- Pri inštalácii produktu sa musia dodržiavať pravidlá miestnych noriem pre elektrickú inštaláciu.
- Pred inštaláciou zo spotrebiča odstráňte všetok obalový materiál a dokumenty a skontrolujte, či spotrebič nie je poškodený. Ak je spotrebič poškodený, neinštalujte ho.
- Produkt je ťažký, musia ho prenášať minimálne dvaja ľudia.
- Uistite sa, že používateľ po inštalácii nemôže prísť do kontaktu s elektrickými pripojeniami.
- Nenainštalovanie skrutiek a zaisťovacieho vybavenia v súlade s návodom môže spôsobiť elektrické nebezpečenstvo.
- Časti, ktorých sa môžete počas inštalácie dotýkať, môžu mať ostré hrany a môžu spôsobiť rezné poranenia. Preto počas prepravy a inštalácie vždy noste ochranné rukavice.
- Pred začatím inštalácie odpojte elektrické pripojenia v oblasti inštalácie.
- Povrchy nábytku, do ktorého sa má spotrebič inštalovať, musia byť tepluvzdorné (minimálne 100 °C).
- Pred inštaláciou spotrebiča sa uistite, či je nábytok v rovnej a vodorovnej polohe a či je upevnený.
- Na nábytok, do ktorého sa má spotrebič inštalovať, neinštalujte tepelnoizolačné pásy.
- Vzduch, ktorý sa má vypúšťať z produktu, sa nesmie privádzať do komína, ktorý používajú iné spotrebiče spaľujúce plyn alebo iné palivá. (neplatí pre spotrebiče, ktoré vypúšťajú vzduch späť do miestnosti).
- Musia sa dodržiavať právne predpisy týkajúce sa odsávania vzduchu.
- Nebezpečenstvo otravy! Počas prevádzky spotrebiča je vzduch nasávaný z celého domu. Ak nie je zabezpečené dostatočné vetranie, dochádza k prúdeniu vzduchu a odpadové a toxické plyny uvoľnené v dôsledku spaľovania v dome sú znovu absorbované. Neprevádzkujte výrobok spolu s výrobkami, ktoré zabezpečujú cirkuláciu vzduchu a môžu uvoľňovať toxické plyny (kachle na drevo, plyn, olej a uhlie, bojlery, ohrievače vody atď.).
- Nechajte skontrolovať vhodnosť systému vetrania a komína vo vašej budove oprávneným osobám.
- Ak sa v rovnakom prostredí s ventiláciou nachádza iný spotrebič pracujúci s inou energiou ako elektrickou energiou, podtlak v miestnosti by mal byť maximálne 0,04 mbar, aby oventilácia neodťahovala výfuk z druhého spotrebiča späť do miestnosti.
- Rozmery uvedené v inštalačných schémach sú v mm.

- Musia sa dodržiavať právne predpisy týkajúce sa odsávania vzduchu.
- Na kovových olejových filtroch sa môžu tvoriť olejové kaly. Z tohto dôvodu by sa v blízkosti výrobku nemal nachádzať žiadny plameň. Okrem toho je inštalácia výrobku v blízkosti vykurovacieho zariadenia na tuhé palivo povolená len vtedy, ak má neodnímateľný uzavretý kryt, ktorý zabraňuje iskreniu.
- Naša spoločnosť nezodpovedá za problémy, ktoré vzniknú nedodržaním niektorého z vyššie uvedených upozornení.
- Výrobca výrobku nenesie žiadnu zodpovednosť za chyby spôsobené ventilačnými rúrkami použitými pri inštalácii.
- Výstupná vzduchová rúra, ktorá sa má použiť, by mala byť čo najkratšia, rovná a mala by mať veľký priemer.
- Dlhé potrubia na výstupe vzduchu, viacnásobné ohyby potrubia alebo malé priemery potrubia znižujú výkon ventilátora a zvyšujú jeho hlučnosť.
- Potrubie na výstup vzduchu musí byť vyrobené z nehorľavého materiálu.
- Výstupné potrubie vzduchu by malo byť nainštalované so sklonom 1 stupeň, aby sa zabránilo spätnému toku kondenzátu.

Rozmery výrobku (Obrázok 1)

Venujte pozornosť rozmerom produktu. Zvážte jeho vhodnosť k vášmu nábytku. Váš výrobok je vhodný pre 3 rôzne typy inštalácie podľa vhodnosti vášho nábytku. Opisujú sa zariadenia typu A, B a C.
A: Inštalácia bez vnútornej cirkulačnej šachty
B: Inštalácia s vnútornou cirkulačnou šachtou
C : Inštalácia s vonkajšou cirkuláciou

Inštalácia typu A (Inštalácia bez vnútornej cirkulačnej šachty)

Príprava nábytku, na ktorý sa bude inštalovať: (Obrázok A2)

Pripravte si nábytok podľa rozmerov uvedených na obrázku A2. Rozmery rezu na zapustenú montáž sú tiež uvedené na obrázku A2.

Kroky pre inštaláciu typu A

- Odstráňte pásku na plastovej doske opísanej na obrázku A3, a umiestnite ju do drážky na zadnej strane varnej dosky, ako je znázornené na obrázku.
- Úplne odstráňte zásuvky nábytku a umiestnite sporák na jeho miesto na nábytku. (Obrázok A4)
- Prilepte plastovú dosku na stenu tak, že ju potiahnete smerom k stene cez medzeru, ktorú ste otvorili v nábytku. (Obrázok A5)
- Vráťte späť zásuvky na ich miesto. (Obrázok A6)
- Najprv odstráňte hornú časť kovového olejového filtra potiahnutím nahor a potom vyberte olejový filter uchopením úchytiek na vnútornej strane a potiahnutím nahor. (Obrázok A7)
- Odstráňte zbernú komoru na kvapalinu, ako je znázornené na obrázku A7.
- Umiestnite dve jednotky filtrov s aktívnym uhlím napravo a naľavo, ako je znázornené na obrázku A8.
- Umiestnite späť zbernú komoru na kvapalinu, ako je znázornené na obrázku A9. Inštaláciu dokončite nasadením kovového olejového filtra späť.

Inštalácia typu B (Inštalácia s vnútornou cirkulačnou šachtou)

Príprava nábytku, na ktorý sa bude inštalovať: (Obrázok B2)

Pripravte si nábytok podľa rozmerov uvedených na obrázku B2. Rozmery rezu na zapustenú montáž sú tiež uvedené na obrázku B2. Plastové časti vzduchového vodiča opísané v tejto inštalácii musíte získať v autorizovanom servise alebo u autorizovaných predajcov. Tieto diely sa nedodávajú spolu s výrobkom.

Kroky pre inštaláciu typu B

- Umiestnite ventilačný rohový plast opísaný na obrázku B3 do jeho drážky na zadnej strane varnej dosky, ako je znázornené na obrázku.
- Úplne odstráňte zásuvky nábytku a umiestnite sporák naklonením na svoje miesto na nábytku. (Obrázok A4)
- Pripevnite dlhé a rohové vetracie plasty, ktoré budú smerovať vzduch do spodnej časti nábytku, a pripevnite ich k rohovému plastu, ktorý ste pripevnili na zadnú časť kachlí, ako je znázornené na obrázku B5. Aby ste ho mohli pripevniť k rohovému plastu, musíte varnú dosku trochu nadvihnúť zozadu. Ventilačné plastové diely musia byť namontované podľa obrázka B6.
- Pripojte vývodový vetrací bit k plastovému vetraciemu rohu zo spodnej časti nábytku, ako je znázornené na obrázku B7.

- Vráťte späť zásuvky na ich miesto. (Obrázok B8)
- Najprv odstráňte hornú časť kovového olejového filtra potiahnutím nahor a potom vyberte olejový filter uchopením úchytiek na vnútornej strane a potiahnutím nahor. (Obrázok B9)
- Odstráňte zbernú komoru na kvapalinu, ako je znázornené na obrázku B9.
- Umiestnite dve jednotky filtrov s aktívnym uhlím napravo a naľavo, ako je znázornené na obrázku B10.
- Umiestnite späť zbernú komoru na kvapalinu, ako je znázornené na obrázku B11. Inštaláciu dokončite nasadením kovového olejového filtra späť.

Časti smerovania vzduchu

- Diely na vedenie vzduchu, ktoré sa použijú pri inštalácii typu B, sa môžu zakúpiť len od spoločnosti "Naber".
- Diely potrebné na použitie inštalácie typu B s 10 cm dielmi vedenia vzduchu sú uvedené v tabuľke B12. V stĺpci Y môžete vidieť kód dielu spoločnosti pre ten istý diel. Časti označené * boli voliteľné pre používateľov, ktorí chceli používať vzduchovú ventiláciu.
- Diely potrebné na použitie inštalácie typu B s 6 cm dielmi vedenia vzduchu sú uvedené v tabuľke B13. V stĺpci Y môžete vidieť kód dielu spoločnosti pre ten istý diel. Diely označené * boli voliteľné pre používateľov, ktorí chceli predĺžiť výstup vzduchu.

Inštalácia typu C (Inštalácia s vonkajšou cirkuláciou)

Príprava nábytku, na ktorý sa bude inštalovať: (Obrázok C2)

Pripravte si nábytok podľa rozmerov uvedených na obrázku C2. Rozmery rezu na zapustenú montáž sú tiež uvedené na obrázku C2. Plastové časti vzduchového vodiča opísané v tejto inštalácii musíte získať v autorizovanom servise alebo u autorizovaných predajcov. Tieto diely sa nedodávajú spolu s výrobkom.

Kroky pre inštaláciu typu C

- Umiestnite ventilačný rohový plast opísaný na obrázku C3 do jeho drážky na zadnej strane varnej dosky, ako je znázornené na obrázku.
- Úplne odstráňte zásuvky nábytku a umiestnite sporák naklonením na svoje miesto na nábytku. (Obrázok C4)
- Pripevnite dlhé a rohové vetracie plasty, ktoré budú smerovať vzduch do spodnej časti nábytku, a pripevnite ich k rohovému plastu, ktorý ste pripevnili na zadnú časť kachlí, ako je znázornené na obrázku C5. Aby ste ho mohli pripevniť k rohovému plastu, musíte varnú dosku trochu nadvihnúť zozadu. Ventilačné plastové diely musia byť namontované podľa obrázka C5.
- Dosiahnite na komín pomocou vetracích častí v súlade s jeho umiestnením.
- Smer výstupu vzduchu zobrazený na inštalačných výkresoch je uvedený ako príklad. Inštaláciu môžete vykonať aj v iných smeroch.

Časti smerovania vzduchu

- Diely na vedenie vzduchu, ktoré sa použijú pri inštalácii typu C, sa môžu zakúpiť len od spoločnosti "Naber".
- Pri inštalácii typu C je potrebné pred inštaláciou určiť, ktoré časti sa majú použiť. Množstvo dielov, ktoré možno použiť pri inštalácii, sa môže líšiť v závislosti od miesta inštalácie.
- Všetky diely, ktoré sa môžu použiť pri inštalácii, sú uvedené v tabuľke C9. V stĺpci Y môžete vidieť kód dielu spoločnosti pre ten istý diel.

Inštalácia typu D (inštalácia s priamym pripojením a vonkajšou cirkuláciou)

Toto je odporúčaný typ inštalácie pre najlepší pracovný výkon výrobku.

Príprava nábytku, na ktorý sa bude inštalovať: (Obrázok D2)

Pripravte si nábytok podľa rozmerov uvedených na obrázku D2. Rozmery rezu na zapustenú montáž sú tiež uvedené na obrázku D2.

Kroky pre inštaláciu typu D

- Umiestnite ventilačný rohový plast opísaný na obrázku D3 do jeho drážky na zadnej strane varnej dosky, ako je znázornené na obrázku.
- Úplne odstráňte zásuvky nábytku a umiestnite sporák naklonením na svoje miesto na nábytku. (Obrázok D4)
- Nainštalujte spojovací diel, ktorý bude smerovať vzduch priamo do vonkajšieho komína, ako je znázornené na obrázku D5.
- Vráťte späť zásuvky na ich miesto. (Obrázok D6)

Elektrické pripojenie spotrebiča (obrázok E)

- Pripojte spotrebič k uzemnenej zásuvke/linke chránenej poistkou, ktorá je kompatibilná s hodnotami uvedenými v tabuľke "Technické údaje". Uzemňovaciu inštaláciu nechajte vykonať kvalifikovaným elektrikárom pri používaní výrobku s transformátorom alebo bez neho. Naša spoločnosť nezodpovedá za žiadne problémy, ktoré vzniknú v dôsledku neuzemnenia výrobku v súlade s miestnymi predpismi.
- Pred začatím akýchkoľvek prác na elektrickej inštalácii odpojte spotrebič od elektrickej siete. Riziko zranenia elektrickým prúdom.
- Spotrebič smie pripojiť k elektrickej sieti iba oprávnená a kvalifikovaná osoba. Výrobca nenesie zodpovednosť za akékoľvek škody, ktoré môžu vzniknúť v dôsledku operácií vykonaných neoprávnenými osobami.
- Spotrebič musí byť nainštalovaný tak, aby ho bolo možné úplne odpojiť od elektrickej siete. Podľa stavebných predpisov musí byť odpojenie zabezpečené vypínačom zabudovaným do pevnej elektrickej inštalácie.
- Pri používaní sa zahrieva aj spodný povrch varnej dosky. Elektrické pripojenia sa nesmú dotýkať spodného povrchu, inak by sa mohli poškodiť.
- Neveďte pripojovacie káble cez horúce povrchy. Inak by sa izolácia káblov mohla roztaviť a spôsobiť požiar v dôsledku skratu varnej dosky. Ak je elektrický kábel poškodený, musí ho vymeniť kvalifikovaný elektrikár. V opačnom prípade hrozí riziko zásahu elektrickým prúdom, skrat alebo riziko požiaru!
- Pri vykonávaní elektroinštalácie je potrebné dodržiavať národné/miestne elektrotechnické predpisy a používať vhodnú zásuvku/vedenie a zástrčku pre varnú dosku. V prípade, že limity napájania výrobku presahujú prúdovú kapacitu zástrčky a zásuvky/vedenia, výrobok musí byť pripojený priamo prostredníctvom pevnej elektrickej inštalácie bez použitia zástrčky a zásuvky/vedenia.
- Uistite sa, že menovitý prúd poistky je kompatibilný s výrobkom.
- Pripojenie musí byť v súlade s národnými predpismi.
- Údaje o sieťovom napájaní musia zodpovedať údajom uvedeným na typovom štítku výrobku. Typový štítok nájdete na spodnej strane varnej dosky.
- Napájací kábel vášho výrobku musí zodpovedať hodnotám uvedeným v tabuľke „Technické špecifikácie".
- **Ak má byť spotrebič priamo pripojený k elektrickej sieti:** Ak nie je možné odpojiť všetky póly v elektrickej sieti, musí sa pripojiť odpojovacia jednotka s minimálnou vzdialenosťou 3 mm medzi kontaktmi (poistka, sieťový bezpečnostný spínač, stýkač) a všetky póly tejto odpojovacej jednotky musia byť priľahlé k spotrebiču (nie nad ním) v súlade so smernicami IEE. Nedodržanie tohto pokynu môže spôsobiť prevádzkové problémy a zrušiť platnosť záruky na výrobok.
- Odporúča sa dodatočná ochrana prúdovým chráničom.

Ak má váš spotrebič napájací kábel a zástrčku:

- Elektrické pripojenie spotrebiča vykonajte zapojením do uzemnenej zásuvky.

Ak má váš spotrebič napájací kábel, ale nemá zástrčku:

- Pripojte spotrebič k sieti podľa pokynov uvedených nižšie a podľa typu napájacieho kábla. Typ napájacieho kábla vášho spotrebiča je uvedený v časti návodu na obsluhu „Technické údaje".

Ak je váš napájací kábel päťvodičový, pre jednofázové pripojenie:
Pre jednofázové pripojenie
- (BRW/BLA) Hnedá/čierna = L (Fáza)
- (BLU/GRE) Modrá/sivá = N (Neutrálny vodič)
- (GR/YE) Zelený/žltý drôt = (E) ⏚ (Uzemnenie)

Ak je váš napájací kábel päťvodičový, pre dvojfázové pripojenie:
- (BRW) Hnedá = L1 (Fáza)
- (BLA) Čierna = L2 (Fáza)
- (BLU/GRE) Modrá/sivá = N (Neutrálny vodič)
- (GR/YE) Zelený/žltý drôt = (E) ⏚ (Uzemnenie)

Ak je váš napájací kábel štvorvodičový, pre dvojfázové pripojenie:
- (BRW) Hnedá = L1 (Fáza)
- (BLA) Čierna = L2 (Fáza)
- (BLU) Modrá = N (Neutrál)
- (GR/YE) Zelený/žltý drôt = (E) ⏚ (Uzemnenie)

Ak je váš napájací kábel päťvodičový, pre dvojfázové pripojenie:
- (BŘW) Hnedá = L1 (Fáza)
- (BLA) Čierna = L2 (Fáza)
- (GRE) sivá = L3 (Fáza)
- (BLU) Modrá = N (Neutrál)
- (GR/YE) Zelený/žltý drôt = (E) ⏚ (Uzemnenie)

Na ochranu spotrebiča pred požiarom:

- Uistite sa, že zástrčka výrobku je bezpečne zapojená do zásuvky, aby ste predišli vzniku elektrického oblúka.
- Nepoužívajte poškodené alebo predlžovacie káble.
- Uistite sa, že na zásuvke, do ktorej je pripojená zástrčka výrobku, nie je žiadna kvapalina ani vlhkosť.

Záverečná kontrola

- Po dokončení inštalácie zapnite sieťové napájanie.
- Pri prvom použití spotrebiča si prečítajte návod na obsluhu.
- Skontrolujte, či sa každá varná doska zahrieva a či funguje ventilácia.

LT - SAUGAUS NAUDOJIMO INSTRUKCIJOS

- Prietaisą įrengti turi kvalifikuotas specialistas, vadovaudamasis galiojančiais teisės aktais, kad išlaikytų galiojančią garantiją. Gamintojas neatsako už žalą, atsiradusią dėl neįgaliotų asmenų atliktų procedūrų, kurios taip pat panaikins garantiją.
- Parengti vietą, kurioje bus prietaisas, ir paruošti elektros instaliaciją, yra kliento pareiga. Prieš skambindami įgaliotajai tarnybai, įsitikinkite, kad elektros infrastruktūra yra tinkama. Jei ne, paskambinkite kvalifikuotam elektrikui ir montuotojui, kad jie atliktų reikiamus veiksmus.
- Montuojant gaminį reikia laikytis vietinių elektros instaliacijos standartų taisyklių.
- Išimkite visas pakavimo medžiagas ir dokumentus prietaiso viduje ir prieš montuodami patikrinkite, ar nėra prietaiso pažeidimų. Jei prietaisas sugadintas, jo nemontuokite.
- Produktas yra sunkus, neškite jį su savimi bent dviem žmonėms.
- Įsitikinkite, kad po montavimo vartotojas negalės pasiekti elektros jungčių.
- Neįmontavus varžtų ir neįrengus tvirtinimo įrangos pagal instrukcijos reikalavimus, gali kilti elektros pavojus.
- Dalys, kurias galite liesti montuodami, gali turėti aštrias briaunas ir gali sukelti pjautinių sužalojimų. Todėl transportuodami ir montuodami visada mūvėkite apsaugines pirštines.
- Prieš montuodami atjunkite elektros jungtis toje vietoje, kur jas įrengsite.
- Baldų, kuriuose bus montuojamas prietaisas, paviršiai turi būti atsparūs karščiui (ne mažiau kaip 100 °C).
- Prieš montuodami prietaisą įsitikinkite, kad baldai yra tiesioje, horizontalioje padėtyje ir pritvirtinti.
- Neįstatykite šilumos izoliacijos juostelių ant baldų, į kuriuos reikia sumontuoti prietaisą.
- Iš gartraukio išmetamas oras neturi būti tiekiamas į kaminą, kurį naudoja kiti prietaisai, deginantys dujas ar kitą kurą. (netaikoma prietaisams, išleidžiantiems orą atgal į patalpą).
- Turi būti laikomasi teisės aktų, susijusių su oro šalinimu.
- Apsinuodijimo pavojus! Prietaisui veikiant oras siurbiamas iš namo aplinkos. Jei neužtikrinama tinkama ventiliacija, atsiranda oro srautas ir degimo metu išsiskiriančios atliekos bei nuodingos dujos reabsorbuojamos. Nenaudokite prietaiso kartu su produktais, kurie užtikrina oro cirkuliaciją ir gali išskirti toksiškas dujas (medžio, dujų, alyvos ir anglies krosnys, boileriai, vandens šildytuvai ir kt.).
- Pasirūpinkite, kad įgalioti asmenys patikrintų jūsų pastato vėdinimo ir dūmtakių sistemos tinkamumą.
- Jei toje pačioje aplinkoje su gartraukiu yra kitas prietaisas, veikiantis ne elektros energija, o neigiamas slėgis patalpoje turi būti ne didesnis kaip 0,04 mbar, kad kito prietaiso išmetamųjų dujų gartraukis nepatrauktų atgal į patalpą.
- Montavimo schemose pateikti matmenys nurodyti milimetrais.
- Turi būti laikomasi teisės aktų, susijusių su oro šalinimu.
- Ant metalinių alyvos filtrų gali susidaryti alyvos nuosėdų. Dėl šios priežasties šalia gaminio neturi būti jokios liepsnos. Be to, įrengti gaminį šalia šildymo įrenginių, naudojančių kietąjį kurą, leidžiama tik tuo atveju, jei yra nenuimamas uždaras dangtis, apsaugantis nuo kibirkščių.
- Mūsų įmonė neprisiima atsakomybės už problemas, kurios kyla nesilaikant bet kurio iš aukščiau pateiktų įspėjimų.

- Gaminio gamintojas neprisiima jokios atsakomybės už defektus, atsiradusius dėl įrenginyje naudojamų vėdinimo vamzdžių.
- Naudojamas oro išleidimo vamzdis turi būti kuo trumpesnis, tiesus ir didelio skersmens.
- Ilgi oro išleidimo vamzdžiai, daugybė vamzdžių lenkimų arba mažas vamzdžių skersmuo mažina vėdinimo našumą ir didina ventiliatoriaus keliamą triukšmą.
- Oro išleidimo vamzdis turi būti pagamintas iš nedegios medžiagos.
- Oro išleidimo vamzdis turi būti įrengtas 1 laipsnio nuolydžiu, kad į jį negrįžtų kondensatas.

Gaminio matmenys (1 pav.)

Atkreipkite dėmesį į produkto išmatavimus. Apsvarstykite jo tinkamumą jūsų baldams. Jūsų gaminį galima montuoti 3 skirtingais būdais, atsižvelgiant į jūsų baldų tinkamumą. Aprašyti atitinkamai A, B ir C tipo įrenginiai.
A: Montavimas be vidinės cirkuliacijos veleno
B: Įrengimas su vidinės cirkuliacijos velenu
C: Įrengimas su išorine cirkuliacija

A tipo montavimas (Montavimas be vidinės cirkuliacijos veleno)

Baldų, ant kurių bus montuojamas įrenginys, paruošimas: (A2 pav.)

Paruoškite baldus pagal A2 paveikslėlyje pateiktus matmenis. A2 paveikslėlyje taip pat nurodyti pjūvio matmenys, skirti montuoti lygiai su paviršiumi.

A tipo įrengimo žingsniai

- Nuimkite A3 paveikslėlyje aprašyto stalviršio plastiko juostelę ir įdėkite ją į lizdą galinėje kaitlentės dalyje, kaip parodyta paveikslėlyje.
- Visiškai išimkite baldų stalčius ir pastatykite viryklę į jos vietą ant baldų. (A4 pav.)
- Priklijuokite stalviršio plastiką prie sienos, traukdami jį link sienos per baldų tarpą, kurį atvėrėte. (A5 pav.)
- Padėkite stalčius atgal į vietą. (A6 pav.)
- Pirmiausia nuimkite viršutinę metalinio alyvos filtro dalį, traukdami ją aukštyn, tada išimkite alyvos filtrą, laikydami už vidinėje pusėje esančių skirtukų ir traukdami jį aukštyn. (A7 pav.)
- Išimkite skysčio surinkimo kamerą, kaip parodyta A7 paveikslėlyje.
- Padėkite du aktyviosios anglies filtrų vienetus į dešinę ir į kairę, kaip parodyta A8 paveikslėlyje.
- Padėkite atgal skysčio surinkimo kamerą, kaip parodyta A9 paveikslėlyje. Užbaigkite montavimą uždėdami atgal metalinį alyvos filtrą.

B tipo montavimas (Montavimas su vidiniu cirkuliaciniu velenu)

Baldų, ant kurių bus montuojamas įrenginys, paruošimas: (B2 pav.)

Paruoškite baldus pagal B2 paveikslėlyje pateiktus matmenis. B2 paveikslėlyje taip pat nurodyti pjūvio matmenys, skirti montuoti lygiai su paviršiumi. Plastikines oro kreiptuvo dalis, aprašytas šiame montavimo dokumente, turite įsigyti iš įgaliotojo serviso arba įgaliotų pardavėjų. Šios dalys su gaminiu nepateikiamos.

B tipo montavimo žingsniai

- Įdėkite B3 paveikslėlyje aprašytą plastikinį ventiliacijos kampelį į jo lizdą galinėje kaitlentės dalyje, kaip parodyta paveikslėlyje.
- Visiškai išimkite baldų stalčius ir pastatykite viryklę pakreipdami ją į jos vietą ant baldų. (A4 pav.)
- Pritvirtinkite ilgąjį ir kampinį ventiliacijos plastiką, kuris orą nukreiptų į baldo apačią, ir pritvirtinkite juos prie kampinio plastiko, kurį pritvirtinote prie krosnelės galinės dalies, kaip parodyta B5 paveikslėlyje. Norėdami pritvirtinti jį prie kampinio plastiko, turite šiek tiek pakelti kaitlentę iš galo. Ventiliacijos plastikinės dalys turi būti sumontuotos taip, kaip parodyta B6 paveikslėlyje.
- Pritvirtinkite ventiliacijos išleidimo antgalį prie ventiliacijos kampo plastiko iš baldo apačios, kaip parodyta B7 paveikslėlyje.
- Padėkite stalčius atgal į vietą. (B8 pav.)
- Pirmiausia nuimkite viršutinę metalinio alyvos filtro dalį, traukdami ją aukštyn, tada išimkite alyvos filtrą, laikydami už vidinėje pusėje esančių skirtukų ir traukdami jį aukštyn. (B9 pav.)
- Išimkite skysčio surinkimo kamerą, kaip parodyta B9 paveikslėlyje.
- Padėkite du aktyviosios anglies filtrų vienetus į dešinę ir į kairę, kaip parodyta B10 paveikslėlyje.
- Įstatykite atgal skysčio surinkimo kamerą, kaip parodyta B11 paveikslėlyje. Užbaigkite montavimą uždėdami atgal metalinį alyvos filtrą.

Oro Maršruto Dalys

- B tipo įrenginiuose naudojamas oro tiekimo sistemos dalis galima įsigyti tik iš "Naber" įmonės.
- Dalys, reikalingos naudojant B tipo įrenginį su 10 cm ilgio oro tiekimo kanalu, pateiktos B12 lentelėje. Y stulpelyje galite matyti tos pačios dalies įmonės dalies kodą. * pažymėtos dalys buvo neprivalomos naudotojams, kurie norėjo naudoti oro išleidimo angą.
- Dalys, reikalingos naudojant B tipo įrenginį su 6 cm ilgio oro kanalu, pateiktos B13 lentelėje. Y stulpelyje galite matyti tos pačios dalies įmonės dalies kodą. * pažymėtos dalys buvo neprivalomos naudotojams, kurie norėjo išplėsti oro išleidimo angą.

C tipo įrenginys (Įrenginys su išorine cirkuliacija)

Baldų, ant kurių bus montuojamas įrenginys, paruošimas: (C2 pav.)

Paruoškite baldus pagal C2 paveikslėlyje pateiktus matmenis. C2 paveikslėlyje taip pat nurodyti pjūvio matmenys, skirti montuoti lygiai su paviršiumi. Plastikines oro kreiptuvo dalis, aprašytas šiame montavimo dokumente, turite įsigyti iš įgaliotojo serviso arba įgaliotų pardavėjų. Šios dalys su gaminiu nepateikiamos.

C tipo įrengimo žingsniai

- Įdėkite C3 paveikslėlyje aprašytą plastikinį ventiliacijos kampelį į jo lizdą galinėje kaitlentės dalyje, kaip parodyta paveikslėlyje.
- Visiškai išimkite baldų stalčius ir pastatykite viryklę pakreipdami ją į jos vietą ant baldų. (C4 pav.)
- Pritvirtinkite ilgąjį ir kampinį ventiliacijos plastiką, kuris orą nukreiptų į baldo apačią, ir pritvirtinkite juos prie kampinio plastiko, kurį pritvirtinote prie krosnelės galinės dalies, kaip parodyta C5 paveikslėlyje. Norėdami pritvirtinti jį prie kampinio plastiko, turite šiek tiek pakelti kaitlentę iš galo. Ventiliacijos plastikinės dalys turi būti sumontuotos taip, kaip parodyta C5 paveikslėlyje.
- Pasiekite savo kaminą naudodami vėdinimo dalis pagal jo vietą.
- Įrengimo brėžiniuose parodyta oro išleidimo kryptis pateikiama kaip pavyzdys. Galite montuoti kitomis kryptimis.

Oro maršruto dalys

- C tipo įrenginiuose naudojamas oro tiekimo sistemos dalis galima įsigyti tik iš "Naber" įmonės.
- Prieš montuojant C tipo įrenginį reikia nustatyti, kurios dalys turi būti naudojamos. Įrenginyje naudojamų dalių kiekis gali skirtis priklausomai nuo įrengimo vietos.
- Visos dalys, kurias galima naudoti įrenginyje, pateiktos C9 lentelėje. Y stulpelyje galite matyti tos pačios dalies įmonės dalies kodą.

D tipo montavimas (tiesioginio prijungimo montavimas su išorine cirkuliacija)

Tai rekomenduojamas montavimo būdas, kad gaminys veiktų geriausiai.

Baldų, ant kurių bus montuojamas įrenginys, paruošimas: (D2 pav.)

Paruoškite baldus pagal D2 paveikslėlyje pateiktus matmenis. D2 paveikslėlyje taip pat nurodyti pjūvio matmenys, skirti montuoti lygiai su paviršiumi.

D tipo įrengimo žingsniai

- Įdėkite D3 paveikslėlyje aprašytą plastikinį ventiliacijos kampelį į jo lizdą galinėje kaitlentės dalyje, kaip parodyta paveikslėlyje.
- Visiškai išimkite baldų stalčius ir pastatykite viryklę pakreipdami ją į jos vietą ant baldų. (D4 pav.)
- Sumontuokite jungiamąjį elementą, kuris orą nukreipia tiesiai į išorinį kaminą, kaip parodyta D5 paveikslėlyje.
- Padėkite stalčius atgal į vietą. (D6 pav.)

Elektrinis prietaiso prijungimas (E pav.)

- Prietaisą prijunkite prie įžeminto lizdo / linijos, apsaugoto saugikliu, atitinkančiu lentelėje "Techninės specifikacijos" nurodytas vertes. ir naudojant su transformatoriumi, ir be jo, įsitikinkite, ar įžeminimo instaliavimą atliko kvalifikuotas elektrikas. Mūsų įmonė nebus atsakinga už jokias problemas, kylančias dėl to, kad gaminys nebuvo įžemintas pagal vietinius reikalavimus.
- Prieš pradėdami bet kokius darbus su elektros instaliacija, atjunkite prietaisą nuo elektros jungties. Elektros smūgio pavojus.

- Prietaisą prie maitinimo tinklo gali prijungti tik įgaliotasis kvalifikuotas asmuo. Gamintojas neatsako už jokią žalą, kuri gali atsirasti dėl pašalinių asmenų atliktų operacijų.
- Prietaisas turi būti sumontuotas taip, kad jį būtų galima visiškai atjungti nuo elektros tinklo. Atjungimas turi būti numatytas jungikliu, įmontuotu stacionarioje elektros įrangoje, pagal statybos reglamentus.
- Apatinis viryklės paviršius taip pat įkaista, kai jis naudojamas. Elektros jungtys neturi liesti apatinio paviršiaus, kitaip jungtys gali būti pažeistos.
- Nenuleiskite jungiamųjų laidų per karštus paviršius. Priešingu atveju kabelio izoliacija gali ištirpti ir sukelti gaisrą dėl trumpo viryklės sujungimo. Jei elektros laidas yra pažeistas, jį turi pakeisti kvalifikuotas elektrikas. Kitu atveju kyla elektros smūgio, trumpojo jungimo ar gaisro pavojus!
- Tiesdami laidus, laikykitės nacionalinių / vietinių elektros taisyklių ir viryklei naudokite tinkamą lizdą / laidą bei kištuką. Jei gaminio galios ribos viršija kištukinio ir kištukinio lizdo (linijos) srovės pralaidumą, gaminys turi būti prijungtas prie stacionarios elektros instaliacijos tiesiogiai, nenaudojant kištukinio ir kištukinio lizdo (linijos).
- Patikrinkite, ar saugiklio elektros saugos klasė yra tinkama šiam gaminiui.
- Pajungiant reikia vadovautis nacionaliniais reglamentais.
- Maitinimo tinklo duomenys turi atitikti ant prietaiso esančioje kategorijos plokštelėje nurodytus duomenis. Viryklės apačioje galite pamatyti tipo etiketę.
- Jūsų gaminio maitinimo laidas turi atitikti "Techninių specifikacijų" skyriuje pateiktas vertes.
- **Jei prietaisas yra tiesiogiai prijungtas prie tinklo:** Jeigu neįmanoma iš maitinimo tinklo išjungti visų polių, išjungimo prietaisai (saugikliai, grandinės apsaugos jungikliai, kontaktoriai) turi būti prijungti paliekant bent 3 mm tarpelius tarp konkaktų; visi poliai turi būti šalia (bet ne virš) viryklės, atsižvelgiant į iEE reglamentus. Nesilaikant šio nurodymo gali kilti naudojimo problemų ir gaminio garantija nebegalios.
- Rekomenduojama papildoma apsauga, panaudojant elektros grandinės pertraukiklį.

Jei prietaisas turi laidą ir kištuką:

- Prijunkite prietaisą elektriniu būdu, prijunkdami jį prie įžeminto lizdo.

Jei jūsų prietaisas turi maitinimo laidą, bet neturi kištuko:

- Prijunkite savo prietaisą prie elektros tinklo, kaip nurodyta toliau, atsižvelgiant į maitinimo laido tipą. Jūsų prietaiso laido tipas nurodytas naudojimo vadovo skyriuje "Techninės specifikacijos".

Jei jūsų maitinimo laido tipas yra 5 laidininkai, jungiant 1 fazę:
Vienfazei jungčiai
- (BRW / BLA) Ruda / Juoda = L (fazė)
- (BLU / GRE) mėlyna / pilka = N (neutrali)
- (GR / YE) žalia / geltona viela = (E) ⏚ (įžeminimas)

Jei jūsų maitinimo laido tipas yra 5 laidininkai, jungiant 2 fazę:
- (BRW) Ruda = L1 (fazė)
- (BLA) Juoda = L2 (fazė)
- (BLU / GRE) mėlyna / pilka = N (neutrali)
- (GR / YE) žalia / geltona viela = (E) ⏚ (įžeminimas)

Jei jūsų maitinimo laido tipas yra 4 laidininkai, jungiant 2 fazę:
- (BRW) Ruda = L1 (fazė)
- (BLA) Juoda = L2 (fazė)
- (BLU) mėlyna = N (neutrali)
- (GR / YE) žalia / geltona viela = (E) ⏚ (įžeminimas)

Jei jūsų maitinimo laido tipas yra 5 laidininkai, jungiant 3 fazę:
- (BRW) Ruda = L1 (fazė)
- (BLA) Juoda = L2 (fazė)
- (GRE) Pilka = L3 (fazė)
- (BLU) mėlyna = N (neutrali)
- (GR / YE) žalia / geltona viela = (E) ⏚ (įžeminimas)

Norėdami apsaugoti prietaisą nuo degimo:

- Įsitikinkite, kad produkto kištukas tvirtai įkištas į lizdą, kad išvengtumėte kibirkščiavimo.
- Nenaudokite pažeistų kabelių arba ilginamųjų kabelių.
- Įsitikinkite, kad ant kištukinio lizdo, prie kurio prijungtas gaminio kištukas, nėra skysčio ar drėgmės.

Galutinis patikrinimas

- Atlikę montavimą įjunkite maitinimą.
- Prieš naudodami prietaisą pirmą kartą, perskaitykite naudotojo vadovą.
- Įsitikinkite, kad kiekviena kaitvietė įkaista ir veikia ventiliacija.

CZ- Bezpečnostní pokyny

- Spotřebič musí být instalován a manipulován dvěma nebo více osobami – nebezpečí zranění. Při vybalování a instalaci používejte ochranné rukavice – nebezpečí pořezání.
- Instalaci, včetně přívodu vody (pokud existuje), elektrických zapojení a oprav musí provádět kvalifikovaný technik. Neopravujte ani nevyměňujte žádnou část spotřebiče, pokud není výslovně uvedeno v uživatelské příručce. Udržujte děti mimo dosah místa instalace. Po vybalení spotřebiče se ujistěte, že během přepravy nebyl poškozen. V případě problémů se obraťte na prodejce nebo nejbližší poprodejní servis. Po instalaci musí být obalový odpad (plast, polystyrenové díly atd.) uložen mimo dosah dětí – riziko udušení. Před jakoukoli instalační prací musí být spotřebič odpojen od elektrické sítě – riziko úrazu elektrickým proudem. Během instalace se ujistěte, že spotřebič nepoškodil napájecí kabel – riziko požáru nebo úrazu elektrickým proudem. Spotřebič zapínejte až po dokončení instalace..
- Před montáží spotřebiče do nábytku proveďte veškeré řezné práce na skříňkách a odstraňte všechny dřevěné štěpky a piliny..
- Odpadní vzduch nesmí být odváděn kouřovodem používaným k odvodu výparů produkovaných spotřebiči spalujícími plyn nebo jiná paliva, ale musí mít samostatný výstup. Je nutné dodržovat všechny národní předpisy upravující odsávání výparů..

Rozměry produktu (obrázek 1)

Věnujte pozornost rozměrům produktu. Zvažte jeho vhodnost pro váš nábytek. Váš produkt je vhodný pro 3 různé typy instalace v závislosti na vhodnosti vašeho nábytku. Jsou popsány instalace typu A, B a C.
A : Instalace bez vnitřní cirkulační šachty
B: Instalace s vnitřní cirkulační šachtou
C: Instalace s vnější cirkulací

A typ instalace (instalace bez vnitřní cirkulační šachty)

Příprava nábytku, na který bude provedena instalace: (Obrázek A2)

Připravte si nábytek podle rozměrů uvedených na obrázku A2. Rozměry řezu pro zapuštěnou montáž jsou také uvedeny na obrázku A2.

Kroky pro instalaci typu A

- Odstraňte pásku z plastové desky popsané na obrázku A3 a vložte ji do příslušného otvoru na zadní straně varné desky, jak je znázorněno na obrázku.
- Úplně vyjměte zásuvky z nábytku a umístěte sporák na jeho místo. (Obrázek A4)
- Plastovou desku nalepte na stěnu tahem ke stěně skrz mezeru, kterou jste v nábytku otevřeli. (Obrázek A5)Put your drawers back in place. (Figure A6)
- Nejprve odstraňte horní část kovového olejového filtru tahem nahoru a poté vyjměte olejový filtr uchopením jazýčků na vnitřní straně a tahem nahoru. (Obrázek A7)
- Vyjměte sběrnou komoru kapaliny, jak je znázorněno na obrázku A7.
- Umístěte dvě jednotky filtrů s aktivním uhlím vpravo a vlevo, jak je znázorněno na obrázku A8.
- Vraťte zpět sběrnou komoru kapaliny, jak je znázorněno na obrázku A9. Dokončete instalaci nasazením zpět kovového olejového filtru a horní části kovového olejového filtru.

B typ instalace (instalace s vnitřní cirkulační šachtou)

Příprava nábytku, na který bude provedena instalace: (Obrázek B2)

Připravte si nábytek podle rozměrů uvedených na obrázku B2. Rozměry řezu pro zapuštěnou montáž jsou také uvedeny na obrázku B2. Plastové díly vedení vzduchu popsané v této instalaci je třeba obstarat od autorizovaného servisu nebo autorizovaných prodejců. Tyto díly nejsou dodávány s výrobkem.

Kroky pro instalaci typu B

- Vložte rohový ventilační plastový díl popsaný na obrázku B3 do příslušného otvoru na zadní straně varné desky, jak je znázorněno na obrázku.
- Úplně vyjměte zásuvky z nábytku a umístěte sporák nakloněním na jeho místo. (Obrázek A4)
- Připevněte dlouhý a rohový ventilační plastový díl, který bude směřovat vzduch ke spodní části nábytku, a připevněte je k rohovému plastovému dílu, který jste připevnili k zadní straně sporáku, jak je znázorněno na obrázku B5. Abyste jej mohli připevnit k rohovému plastovému dílu, je třeba varnou desku zezadu trochu nadzvednout. Plastové díly ventilace musí

být namontovány, jak je znázorněno na obrázku B6.
- Připevněte kus výstupu ventilace k rohovému ventilačnímu plastovému dílu ze spodní části nábytku, jak je znázorněno na obrázku B7.
- Vraťte zásuvky na místo. (Obrázek B8)
- Nejprve odstraňte horní část kovového olejového filtru tahem nahoru a poté vyjměte olejový filtr uchopením jazýčků na vnitřní straně a tahem nahoru. (Obrázek B9)
- Vyjměte sběrnou komoru kapaliny, jak je znázorněno na obrázku B9.
- Umístěte dvě jednotky filtrů s aktivním uhlím vpravo a vlevo, jak je znázorněno na obrázku B10.
- Vraťte zpět sběrnou komoru kapaliny, jak je znázorněno na obrázku B11. Dokončete instalaci nasazením kovového olejového filtru a horní části kovového olejového filtru zpět.

Díly pro rozvod vzduchu
- Díly pro vedení vzduchu, které budou použity v instalaci typu B, by měly být zakoupeny pouze od společnosti „Naber".
- Díly potřebné pro použití instalace typu B s 10cm vedením vzduchu jsou uvedeny v tabulce B12. Kód dílu společnosti pro stejný díl je uveden ve sloupci Y. Díly označené * byly volitelné pro uživatele, kteří chtěli použít odvzdušňovací otvor.
- Díly potřebné pro použití instalace typu B s 6cm vedením vzduchu jsou uvedeny v tabulce B13. Kód dílu společnosti pro stejný díl je uveden ve sloupci Y. Díly označené * byly volitelné pro uživatele, kteří chtěli prodloužit výstup vzduchu.

C typ instalace (instalace s externí cirkulací)

Příprava nábytku, na který bude provedena instalace: (Obrázek C2)
Připravte si nábytek podle rozměrů uvedených na obrázku C2. Rozměry řezu pro zapuštěnou instalaci jsou také uvedeny na obrázku C2. Plastové díly vedení vzduchu popsané v této instalaci je třeba získat od autorizovaného servisu nebo autorizovaných prodejců. Tyto díly nejsou dodávány s výrobkem.

Kroky pro instalaci typu C
- Umístěte rohový ventilační plast popsaný na obrázku C3 do příslušného otvoru na zadní straně varné desky, jak je znázorněno na obrázku.
- Úplně vyjměte zásuvky z nábytku a umístěte sporák nakloněním na jeho místo. (Obrázek C4)
- Připevněte dlouhý a rohový ventilační plast, který bude směřovat vzduch ke spodní části nábytku, a připevněte je k rohovému plastu, který jste připevnili k zadní straně sporáku, jak je znázorněno na obrázku C5. Abyste jej mohli připevnit k rohovému plastu, je třeba varnou desku zezadu trochu nadzvednout. Plastové ventilační díly musí být namontovány, jak je znázorněno na obrázku C5.
- Dosahujte ke komínu pomocí ventilačních dílů v souladu s jeho umístěním.
- Směr výstupu vzduchu znázorněný na instalačních výkresech je uveden jako příklad. Můžete instalovat i v jiných směrech.

Díly pro rozvod vzduchu
- Díly pro rozvod vzduchu, které budou použity v instalaci typu C, by měly být zakoupeny pouze od společnosti „Naber".
- Pro instalaci typu C je třeba před instalací určit, které díly mají být použity. Množství dílů, které lze v instalaci použít, se může lišit v závislosti na místě instalace.
- Všechny díly, které lze v instalaci použít, jsou uvedeny v tabulce C9. Kód dílu dané společnosti je uveden ve sloupci Y.

D typ instalace (instalace s přímým připojením a externí cirkulací)

Toto je doporučený typ instalace pro dosažení nejlepšího provozního výkonu produktu.

Příprava nábytku, na který bude provedena instalace: (Obrázek D2)
Připravte si nábytek podle rozměrů uvedených na obrázku D2. Rozměry řezu pro zapuštěnou montáž jsou také uvedeny na obrázku D2.

Kroky pro instalaci typu D
- Vložte plastový rohový ventilační prvek popsaný na obrázku D3 do příslušného otvoru na zadní straně varné desky, jak je znázorněno na obrázku.
- Úplně vyjměte zásuvky z nábytku a umístěte sporák nakloněním na jeho místo na nábytku. (Obrázek D4)
- Nainstalujte spojovací kus, který bude směřovat vzduch přímo do vnějšího komína, jak je znázorněno na obrázku D5.
- Vraťte zásuvky na místo. (Obrázek D6)

Elektrické připojení spotřebiče (obrázek E)

- Připojte spotřebič k uzemněné zásuvce/vedení chráněnému pojistkou, která odpovídá hodnotám v tabulce „Technické specifikace". Nechte si uzemnění provést kvalifikovaným elektrikářem, ať už používáte výrobek s transformátorem nebo bez něj. Naše společnost nenese odpovědnost za žádné problémy vzniklé v důsledku neuzemnění výrobku v souladu s místními předpisy. Před zahájením jakýchkoli prací na elektrické instalaci odpojte spotřebič od elektrické sítě. Nebezpečí úrazu elektrickým proudem. Spotřebič smí k elektrické síti připojit pouze autorizovaná a kvalifikovaná osoba. Výrobce nenese odpovědnost za žádné škody, které mohou vzniknout v důsledku zásahů prováděných neoprávněnými osobami. Spotřebič musí být instalován tak, aby jej bylo možné zcela odpojit od elektrické sítě. Odpojení musí být zajištěno spínačem zabudovaným do pevné elektrické instalace v souladu se stavebními předpisy. Spodní povrch sporáku se při používání také zahřívá. Elektrické přípojky se nesmí dotýkat spodního povrchu, jinak by mohly být poškozeny. Neveďte připojovací kabely přes horké povrchy. V opačném případě se může izolace kabelu roztavit a způsobit požár v důsledku zkratu sporáku. Pokud je elektrický kabel poškozen, musí jej vyměnit kvalifikovaný elektrikář. Jinak hrozí riziko úrazu elektrickým proudem, zkratu nebo požáru!
- Při zapojení dodržujte národní/místní elektrotechnické předpisy a používejte vhodnou zásuvku/kabel a zástrčku pro sporák. V případě, že výkonové limity výrobku překračují proudovou zatížitelnost zástrčky a kabelu, musí být výrobek připojen k pevné elektrické instalaci přímo bez použití zástrčky a kabelu.
- Ujistěte se, že pojistka je kompatibilní s výrobkem.
- Připojení musí splňovat národní předpisy.
- Údaje o síťovém napájení musí odpovídat údajům uvedeným na typovém štítku výrobku. Typový štítek naleznete na spodní straně sporáku.
- Napájecí kabel vašeho výrobku musí splňovat hodnoty uvedené v části „Technické specifikace".
- Pokud bude spotřebič připojen přímo k elektrické síti: Pokud není možné odpojit všechny póly v elektrické síti, musí být připojena odpojovací jednotka s minimálně 3 mm vzdáleností kontaktů (pojistka, jistič vedení, stykač) a všechny póly této odpojovací jednotky musí být v souladu se směrnicemi IEE v blízkosti spotřebiče (ne nad ním). Nedodržení tohoto pokynu může způsobit provozní problémy a zneplatnit záruku na výrobek. Doporučuje se dodatečná ochrana proudovým chráničem.

Pokud má váš spotřebič kabel a zástrčku:

- Elektrické připojení spotřebiče proveďte zapojením do uzemněné zásuvky..

Pokud má váš spotřebič kabel, ale nemá zástrčku:

- Připojte spotřebič k elektrické síti podle níže uvedených pokynů v závislosti na typu kabelu. Typ kabelu vašeho spotřebiče je uveden v části „Technické specifikace" v návodu k obsluze..

Pokud je váš napájecí kabel 5vodičový, pro 1fázové připojení:
Pro jednofázové připojení
- (BRW/BLA) Hnědá/Černá = L (Fáze)
- (BLU/GRE) Modrá/Šedá = N (Nulová)
- (GR/YE) Zelený/žlutý vodič = (E) (Uzemnění)

Pokud je váš napájecí kabel 5vodičový, pro 2fázové připojení:
- (BRW) Hnědá = L1 (Fáze)
- (BLA) Černá = L2 (Fáze)
- (BLU/GRE) Modrá/Šedá = N (Nulová)
- (GR/YE) Zelený/žlutý vodič = (E) (Uzemnění)

Pokud je váš napájecí kabel 4vodičový, pro 2fázové připojení:
- (BRW) Hnědá = L1 (Fáze)
- (BLA) Černá = L2 (Fáze)
- (BLU) Modrá = N (Nulová)
- (GR/YE) Zelený/žlutý vodič = (E) (Uzemnění)

Pokud je váš napájecí kabel 5vodičový, pro 3fázové připojení:
- (BRW) Hnědý = L1 (Fáze)
- (BLA) Černá = L2 (Fáze)
- (GRE) Šedý = L3 (Fáze)
- (BLU) Modrý = N (Nula)
- (GR/YE) Zelený/žlutý vodič = (E) (Uzemnění))

Pro ochranu spotřebiče před spálením:

- Ujistěte se, že je zástrčka produktu bezpečně zasunuta do zásuvky, aby nedošlo k jiskření.
- Nepoužívejte poškozené kabely ani prodlužovací kabely.

- Ujistěte se, že na zásuvce, kam je připojena zástrčka produktu, není žádná kapalina ani vlhkost..

Závěrečná kontrola

- Po dokončení instalace zapněte síťové napájení.
- Před prvním uvedením spotřebiče do provozu si přečtěte návod k obsluze.
- Ujistěte se, že každá varná deska se zahřívá a ventilace funguje..