AKT 8190/BA

12NC: 859991015470

Κωδικός **EAN: 8003437830204**

Whirlpool
SENSING THE DIFFERENCE

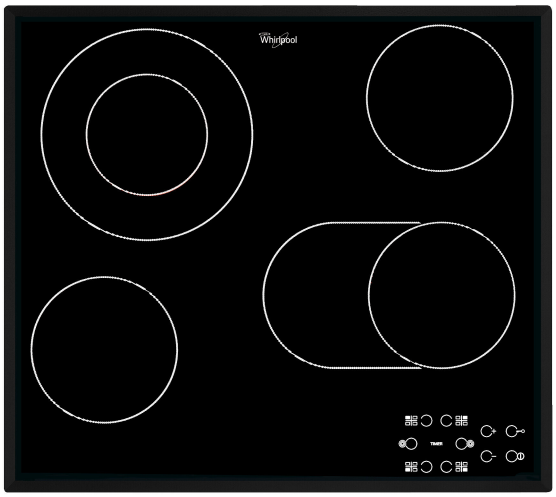

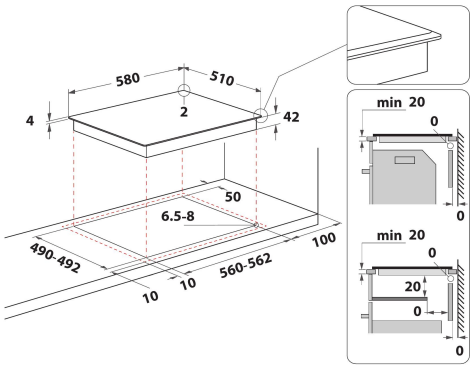

MAIN FEATURES

Ομάδα προϊόντος	Εστίες
Τύπος κατασκευής	Εντοιχισμένη
Τύπος ελέγχου	Ηλεκτρονικός
Τύπος διατάξεων ελέγχου και επισήμανσης	-
Αριθμός εστιών αερίου	**0**
Αριθμός ηλεκτρικών ζωνών μαγειρέματος	**4**
Αριθμός ηλεκτρικών εστιών	**0**
Αριθμός εστιών ακτινοβολίας	**4**
Αριθμός εστιών αλογόνου	**0**
Αριθμός επαγωγικών εστιών	**4**
Αριθμός ηλεκτρικών ζωνών θέρμανσης	**0**
Θέση πίνακα έλεγχου	**Front**
Βασικό υλικό επιφάνειας	**Glass**
Κύριο χρώμα προϊόντος	Μαύρο
Ονομαστικές τιμές παροχής	**5000**
Ονομαστικές τιμές παροχής αερίου	**0**
Τύπος αερίου	**N/A**
Ρεύμα	**22**
Τάση	**220-240/380-415**
Συχνότητα	**50/60**
Μήκος καλωδίου ηλεκτρικής παροχής	**Yes**
Τύπος φις	**No**
Σύνδεση αερίου	**N/A**
Πλάτος προϊόντος	**580**
Ύψος προϊόντος	**46**
Βάθος προϊόντος	**510**
Ελάχιστο ύψος εσοχής	**42**
Ελάχιστο πλάτος εσοχής	**560**
Βάθος εσοχής	**490**
Καθαρό βάρος	**7.25**
Αυτόματα προγράμματα	Όχι

TECHNICAL FEATURES

Ένδειξη λειτουργίας	Ναι
Ένδειξη λειτουργίας εστίας	**4**
Τύπος ρύθμισης	**Radiant**
Τύπος καλύμματος	Χωρίς ένδειξη
Ένδειξη υπολειπόμενης θερμότητας	ξεχωριστή
Κεντρικός διακόπτης ενεργοποίησης/απενεργοποίησης	Ναι
Διάταξη ασφαλείας	**No**
Χρονοδιακόπτης	Ναι

ENERGY LABEL

Εισερχόμενη ενέργεια	Ηλεκτρικό ρεύμα