Frost Free Hladnjak - Zamrzivač

Korisnički priručnik

Frost Free Frižider - Zamrzivač

Uputstvo za upotrebu

No Frost Hladilnik - Zamrzovalni

Navodila za uporabo

Frigider Congelator No-Frost

Manual de utilizare

WHK 26412 XR5E

®/TM/© 2026 Whirlpool. Proizvedeno prema licenci
®/TM/© 2026 Whirlpool. Proizvedeno pod licencom
®/TM/© 2026 Whirlpool. Izdelano po licenci
®/TM/© 2026 Whirlpool. Produs sub licență

HR - SR - SL - RO

ZAHVALJUJEMO VAM NA KUPOVINI PROIZVODA WHIRLPOOL
Kako bismo vam mogli pružiti potpuniju pomoć, registrirajte svoj proizvod na adresi **www.register10.eu**

SKENIRAJTE QR KOD NA SVOM UREĐAJU DA BISTE DOBILI VIŠE INFORMACIJA

Prvo pročitajte ovaj korisnički priručnik!

Poštovani kupci,

Nadamo se da će vam naš proizvod, proizveden u suvremenim postrojenjima i provjeren po strogim procedurama kontrole kvalitete, pružiti učinkovit rad.

Svakako pažljivo pročitajte ovaj korisnički priručnik prije uporabe proizvoda te ga zadržite za buduće potrebe. Ako proizvod proslijedite nekom drugom, proslijedite mu i korisnički priručnik.

Korisnički priručnik pomoći će vam da se koristite svojim uređajem brzo i sigurno.

- Pročitajte priručnik prije postavljanja i rada s proizvodom.
- Svakako pročitajte sigurnosne upute.
- Čuvajte priručnik na lako dostupnom mjestu jer vam može kasnije zatrebati.
- Pročitajte ostale dokumente koje ste dobili s proizvodom.

Ne zaboravite da je ovaj korisnički priručnik primjenjiv i na nekoliko drugih modela. Razlike između modela navedene su u priručniku.

Unesite sljedeću web stranicu **docs.whirlpool.eu** & **parts-selfservice.europeanappliances.com**

PODACI

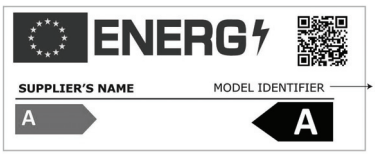

Podaci o modelu pohranjeni u bazi podataka o proizvodu mogu se dobiti unosom sledeće mrežne stranice i pretragom po identifikacionom broju vašeg modela (*) koji se nalazi na oznaci potrošnje električne energije.

https://eprel.ec.europa.eu/

1 Upute za zaštitu okoliša..... 3
2 Vaš hladnjak 4
3 Postavljanje..... 5
3.1. Odgovarajuće mjesto za postavljanje 5
3.2. Podešavanje nožica 5
3.3. Električne instalacije 5
4 Priprema 7
5 Rad s proizvodom..... 8
5.1. Upute za čuvanje svježe hrane 10
5.2. Promjena lampice za osvjetljenje 12
5.3. Promjena smjera otvaranja vrata 12
5.4. Upozorenje o otvorenim vratima 12
5.5. Polica za mliječne proizvode
(hladnjak) 12
5.6. Posuda za povrće 12
5.7. AeroFlow 12
5.8. Zamrzavanje svježe hrane 12
5.9. Preporuke za pohranu
zamrznute hrane 13
5.10. Pojedinosti o odjeljku za duboko
zamrzavanje..... 13
5.11. Stavljanje hrane 14
5.12. Aktivna provjera.....14
5.13. Modul za uklanjanje
neugodnih mirisa (FreshGuard) 14
5.14. Spremnik za povrće s
kontrolom vlažnosti (EverFresh+) 15
6 Održavanje i čišćenje 16
7 Otklanjanje kvara 17

1 Upute za zaštitu okoliša

1.1. Usklađenost s Direktivom o električnoj i elektroničkoj opremi (WEEE) i zbrinjavanju otpada:

Ovaj proizvod usklađen je s EU Direktivom WEEE (2012/19/EU). Ovaj proizvod nosi klasifikacijski simbol za električni i elektronički otpad (WEEE).

Ovaj simbol ukazuje da se ovaj proizvod ne smije odlagati s drugim kućnim otpadom na kraju svog vijeka trajanja.
Korišteni uređaj mora se vratiti na službeno sabirno mjesto za recikliranje električnih i elektroničkih uređaja. Kako biste pronašli ove sustave prikupljanja obratite se lokalnim vlastima ili prodavaču kod kojeg je kupljen proizvod. Svako kućanstvo ima važnu ulogu u obnavljanju i recikliranju starih uređaja. Prikladno odlaganje korištenih uređaja pomaže u sprječavanju potencijalnih negativnih posljedica po okoliš i ljudsko zdravlje.

1.2. Usklađenost s Direktivom o zabrani uporabe određenih opasnih tvari u električnoj i elektroničkoj opremi (RoHS)

Proizvod koji ste kupili usklađen je s EU Direktivom RoHS (2011/65/EU). On ne sadrži štetne i zabranjene materijale navedene u Direktivi.

1.3. Podaci o ambalaži

Ambalažni materijali proizvoda proizvode se od materijala koji se mogu reciklirati u skladu s našim državnim propisima o zaštiti okoliša. Ne odlažite ambalažne materijale zajedno s otpadom iz kućanstva ili drugim otpadom. Odnesite ih u sabirne centre ambalažnog otpada koje su odredile lokalne vlasti.

1.4. Tehnički podaci o Bluetoothu + Wi-fi vezi

Frekvencijski pojas:	2,4 GHz (Wi-Fi ili Bluetooth rade)
Maks. snaga prijenosa:	< 100 mW (Wi-Fi ili Bluetooth rade)
Informacije o softveru:	Quartz_WiFi.XXX

POJEDNOSTAVLJENA EU IZJAVA O SUKLADNOSTI:
Ovime Arçelik A.Ş. izjavljuje da je radijska oprema u skladu s Direktivom 2014/53/EU. Cjeloviti tekst EU izjave o sukladnosti dostupan je na sljedećoj internetskoj adresihttps://docs.emeaappliance-docs.eu/
Ovaj proizvod prikuplja i prenosi podatke o uporabi kada je spojen na internet (npr. postavke temperature, trajanje uporabe, kodovi pogrešakaitd.). U skladu sa Zakonom o podacima EU (Uredba EU 2023/2854), imate pravo pristupa i upravljanja tim podacima. Pojedinosti o tome koji se podaci prikupljaju, kako se upotrebljavaju i kako im pristupiti potražite na:
www.homewhiz.com/eu-data-act-policy

2 Vaš hladnjak

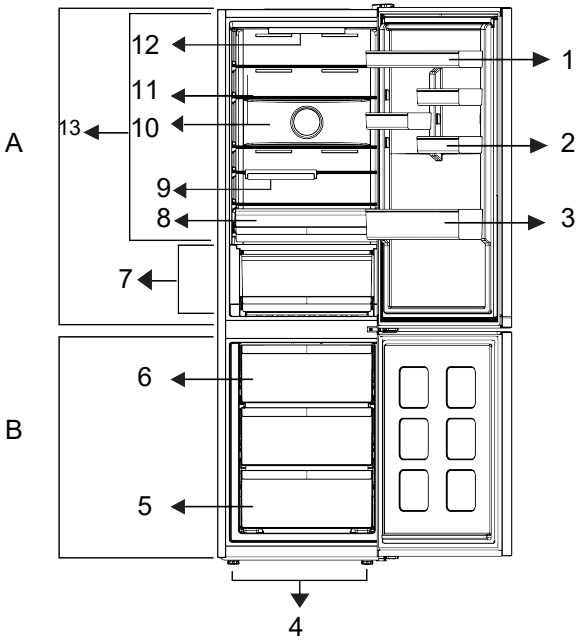

1 * Police na vratima odjeljka hladnjaka
3 * Polica za boce
5 * Odjeljak zamrzivača
7 * Ladica za mliječne proizvode (rashladnik)
10 * Ventilator
12 * Rasvjetna žaruljica

2 * Držač za jaja
4 * Podesive prednje nožice
6 * Spremnik za led
8 *Posuda za povrće
9 * Preklopni stalak za vino
11* Prilagodljive police
13 * Pretinac za hlađenje

***Dodatno:** Slike u ovom korisničkom priručniku su shematske i ne moraju točno odgovarati proizvodu. Ako vaš proizvod ne sadrži određene dijelove tada se informacije odnose na druge modele.

***Možda nije dostupno na svim modelima**

	Slike koje se nalaze u ovom priručniku shematske su i možda ne ogovaraju u potpunosti vašem proizvodu. Ako dijelovi naslova nisu sadržani u proizvodu koji ste kupili, onda to vrijedi za ostale modele.

3 Postavljanje

3.1. Odgovarajuće mjesto za postavljanje

Za postavljanje proizvoda obratite se ovlaštenom servisu. Kako biste proizvod pripremili za upotrebu, pogledajte informacije

u korisničkom priručniku i provjerite jesu li električne i vodovodne instalacije prikladne. Ako nisu, pozovite ovlaštenog električara i tehničara koji će obaviti potrebne prilagodbe.

	UPOZORENJE: Proizvođač ne odgovara za oštećenja koja mogu nastati nakon postupaka koje izvedu neovlaštene osobe.
	UPOZORENJE: Proizvod ne smije biti priključen na napajanje tijekom postavljanja. U suprotnom postoji opasnost od smrti ili ozbiljne ozljede!
	UPOZORENJE: Ako razmak vrata u prostoriji u kojoj ćete postaviti proizvod nije toliko širok da bi proizvod mogao proći kroz njega, uklonite vrata i provucite proizvod kroz vrata tako da ga okrenete postrance; ako to ne funkcionira, pozovite ovlašteni servis.

- Proizvod postavite na ravnu površinu poda kako biste spriječili nagle udarce.
- Postavite proizvod najmanje 30 cm od izvora topline kao što su plamenici, grijalice i štednjaci i najmanje 5 cm dalje od električnih pećnica.
- Kako bi se postigao učinkovit rad, oko vašeg proizvoda mora postojati odgovarajuća ventilacija. Ako se proizvod treba postaviti u otvor u zidu, osigurajte udaljenost od najmanje 5 cm od plafona i bočnih zidova.
- Ostavite najmanje 5cm udaljenosti za

  cirkulaciju zraka između stražnje strane proizvoda i zida kako biste izbjegli kondenzaciju na stražnjoj ploči proizvoda.
- Vašem proizvodu potrebna je odgovarajuća cirkulacija zraka kako bi učinkovito funkcionirao.
- Provjerite je li komponenta za zaštitu razmaka od stražnjeg zida na svom mjestu (ako je isporučena uz proizvod). Ako komponenta nije dostupna ili ako je izgubljena ili je pala, postavite proizvod tako da ostane najmanje 5 cm razmaka između stražnje površine proizvoda i zida prostorije. Stražnji razmak vrlo je bitan za učinkovitost rada proizvoda.

3.2. Podešavanje nožica

Ako proizvod nakon postavljanja nije uravnotežen, podesite prednje nožice tako da ih zakrenete udesno ili ulijevo.

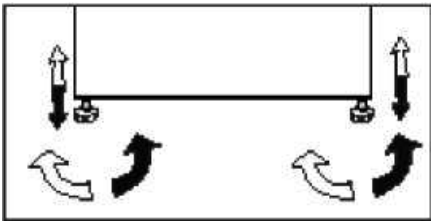

3.3. Električne instalacije

	UPOZORENJE: Nemojte upotrebljavati produžne kabele ili višestruke utičnice za spajanje proizvoda na izvor napajanja.
	UPOZORENJE: Oštećeni kabel napajanja mora zamijeniti ovlašteni električar.
	Ako se dva hladnjaka moraju postaviti jedan do drugog, između njih treba postojati razmak od najmanje 4 cm.

Postavljanje

- Naša tvrtka nije odgovorna ni za kakva oštećenja koja će nastati ako se proizvod upotrebljava bez uzemljenja i električnih veza u skladu s nacionalnim propisima.
- Utikač naponskog kabela mora biti lako dostupan nakon instalacije.

	Upozorenje na vruću površinu! Bočni zidovi vašeg proizvoda imaju cijevi za rashladno sredstvo za poboljšanje sustava za hlađenje. Rashladno sredstvo s visokim temperaturama može teći kroz ta područja što će rezultirati vrućim površinama na bočnim zidovima. Ovo je normalno i ne zahtjeva nikakvu uslugu. Obratite pozornost prilikom dodirivanja ovih područja.

4 Priprema

- Za samostojeći uređaj; „ovaj rashladni uređaj nije namijenjen za korištenje kao ugradni uređaj.
- Pazite da se unutrašnjost vašeg hladnjaka temeljito čisti.
- Ako se dva hladnjaka trebaju instalirati jedan do drugog, između njih treba postojati razmak od najmanje 2 cm.
- Kada prvi put uključite hladnjak, molimo pridržavajte se sljedećih uputa tijekom prvih šest sati.
- Mora raditi prazan, bez ikakve hrane u njemu.
- Originalno pakiranje i materijali od pjene se trebaju čuvati zbog budućeg transporta ili selidbe.
- Košare / ladice u odjeljku za hlađenje uvijek se moraju upotrebljavati za nisku potrošnju energije i za bolje uvjete pohrane.
- Dodir hrane sa senzorom temperature u odjeljku zamrzivača može povećati potrošnju energije uređaja. Stoga jepotrebno izbjegavati bilo kakav dodir sa senzorom (ili senzorima).
- Kod nekih modela ploča s instrumentima automatski se isključuje 1 minutu nakon zatvaranja vrata. Ponovno će se uključiti kada se vrata otvore ili se pritisne bilo koja tipka.
- Zbog promjene temperature koja se događa zbog otvaranja/zatvaranja vrata proizvoda prilikom rada, može doći do normalne pojave kondenzacije na vratima/ policama i staklenim spremnicima.
- Funkcije i sastavni dijelovi kao kompresor, ventilator, grijač, odmrzavanje, svijetlo, zaslon i tako dalje, radit će sukladno potrebama za potrošnju minimalne energije pod ovim okolnostima.
- Ova kombinacija može pomoći u poboljšanju distribucije zraka i energetske učinkovitosti.

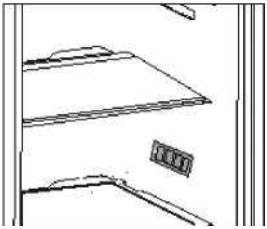

5 Rad s proizvodom

Kontrolna tabla proizvoda

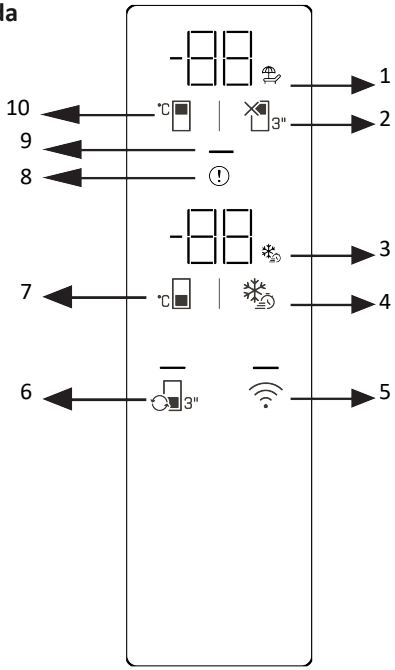

1 * Ikona funkcije zatvaranja odjeljka hladnjaka (praznika)
2 * Tipka za isključivanje odjeljka hladnjaka (praznici)
3 * Ikona funkcije brzog zamrzavanja
4 * Tipka za brzo zamrzavanje
5 * Tipka za bežičnu vezu
6 * Gumb za pretvaranje kabine
7 * Tipka za podešavanje temperature odjeljka zamrzivača
8 * Indikator statusa pogreške
9 * Indikator uštede energije
10 * Tipka za podešavanje temperature odjeljka hladnjaka

Najprije pročitajte „Sigurnosne upute”! Audio i vizualne funkcije na ploči s instrumentima pomažu vam u uporabi proizvoda.
***Nije obavezno**Prikazane funkcije su opcionalne; funkcije na ploči s instrumentima vašeg proizvoda mogu se razlikovati po obliku i lokaciji.

1.* Ikona funkcije isključivanja odjelj hladnjaka (praznika)
Kad je aktivirano isključivanje odjeljka hladnjaka, svijetli ikona praznika. Na pokazivaču temperature odjeljka hladnjaka prikazuje se "- -", a odjeljak hladnjaka ne izvodi aktivno hlađenje.

Rad s proizvodom

2. Gumb za isključivanje odjeljka hladnjaka (praznici) 3"

Za aktiviranje funkcije godišnjih odmora pritisnite tipku na 3 sekunde. Aktiviran je način rada Vacation (godišnji odmor) i svijetli ikona Vacation (godišnji odmor). Indikator temperature odjeljka hladnjaka prikazat će "- -" i odjeljak hladnjaka neće izvoditi aktivno hlađenje.

3. Ikona funkcije brzog zamrzavanja

Svijetli kad je omogućena funkcija brzog zamrzavanja.

4. Gumb za brzo zamrzavanje

Kad pritisnete tipku za brzo zamrzavanje, svijetli ikona brzog zamrzavanja i aktivira se funkcija brzog zamrzavanja. Temperatura odjeljka zamrzivača podešena je na -27 °C. Za poništavanje funkcije ponovno pritisnite tipku. Funkcija brzog zamrzavanja automatski se poništava. Ako želite zamrznuti velike količine svježe hrane, pritisnite tipku za brzo zamrzavanje prije stavljanja hrane u odjeljak zamrzivača.

5. Tipka za bežičnu vezu

Kad zadržite tipku pritisnutom 3 sekunde, ikona bežične veze na zaslonu će polako treperiti (u intervalima od 0,5 sekunde). Time se pokreće početna registracija kućne mreže na proizvod. Nakon uspostavljanja bežične veze s proizvodom, ikona bežične veze ostat će svijetliti. Po završetku početnog podešavanja možete aktivirati/deaktivirati vezu pritiskom ove tipke. Ikona bežične veze brzo će treperiti (u intervalima od 0,2 sekunde) dok se veza ne uspostavi. Kad je veza aktivna, ikona bežične mreže ostat će svijetliti. Ako veza nije uspostavljena dulje vrijeme, provjerite postavke veze i pogledajte odjeljak "Rješavanje problema" u korisničkom priručniku. Za bežičnu vezu mora se koristiti aplikacija HomeWhiz. Koraci za postavljanje objašnjeni su u aplikaciji tijekom postavljanja. Aplikaciji možete pristupiti skeniranjem QR koda na oznaci HomeWhiz na proizvodu. Aplikacija je dostupna u App Storeu za iOS uređaje i Play Storeu za Android uređaje. Za više informacija posjetite https://www.homewhiz.com/.

6. *Gumb za pretvorbu kabi 3"

Pritisak tipke za pretvorbu ormarića na 3 sekunde prolazi kroz načine rada hladnjaka, isključenog i zamrzivača. Kad radite kao odjeljak hladnjaka, temperatura je podešena na 4 °C. Led indikator na gumbu svijetli u načinu rada hladnjaka i isključen. U isključenom načinu rada, na pokazivaču temperature ormarića prikazat će se "- -".

7. * Tipka za podešavanje temperatu odjeljka zamrzivača °C

Podešava se temperatura odjeljka zamrzivača. Kad pritisnete tipku, temperatura odjeljka zamrzivača može se podesiti na -18, -19, -20, -21, -22, -23, -24 °C.

8. *Indikator statusa pogreš

Ovaj indikator će se aktivirati kada se vaš proizvod ne hladi na odgovarajući način ili kada dođe do pogreške senzora. Na pokazivaču temperature zamrzivača pojavit će se slovo "E", a na pokazivaču temperature hladnjaka pojavit će se brojevi poput 1, 2, 3 itd. Ovi brojevi na zaslonu obavještavaju službu nastaloj pogrešci Kad stavite vruću hranu u odjeljak zamrzivača ili ostavite vrata otvorena dulje vrijeme, može se privremeno upaliti uskličnik. To nije kvar; upozorenje će se izbrisati kada se hrana ohladi ili se pritisne bilo koja tipka.

9. *Indikator uštede energije (zasl isključen)

Kad se vrata uređaja ne otvaraju ili zatvaraju, automatski se aktivira način rada za uštedu energije i svijetli simbol za uštedu energije (pojavit će se vodoravni simbol). Kad je aktivirana funkcija uštede energije, sve ikone na zaslonu osim simbola uštede energije će se isključiti. Ako pritisnete bilo koju tipku ili otvorite vrata dok je aktivna funkcija uštede energije, funkcija uštede energije će se deaktivirati i ikone na zaslonu vratit će se u normalu. Funkcija uštede energije tvornički je zadana funkcija i ne može se isključiti.

10. *Tipka za podešavanje temperature odjeljka hladnjaka

Izrađena je postavka temperature odjeljka hladnjaka. Pritiskom tipke temperatura

odjeljka hladnjaka može se podesiti na 8, 7, 6, 5, 4, 3, 2 i 1 °C.

*** Tipka za resetiranje postavki bežičn veze** +

Za resetiranje bežičnih postavki istodobno pritisnite i držite tipke za brzo zamrzavanje i bežičnu vezu 3 sekunde. Resetiranjem bežičnih postavki na tvorničke vrijednosti izbrisat će se sve korisničke informacije prethodno unesene tijekom podešavanja.

*** Konverzija °C {404}** °C + 3"

Istovremenim pritiskom tipke za podešavanje temperature odjeljka hladnjaka i tipke za isključivanje (odmor) odjeljka hladnjaka na 3 sekunde prikaz temperature promijenit će se između °C i°F.

*** Način rada Sabbath {406}** °C +

Kako biste aktivirali/deaktivirali način rada Sabbath, istodobno pritisnite i zadržite tipku za podešavanje temperature odjeljka zamrzivača i tipku za brzo zamrzavanje na 3 sekunde. Kad je aktiviran način rada Sabbath, tipke za prikaz, alarm za otvaranje vrata i svjetla neće raditi.Ğ

5.1. Upute za čuvanje svježe hrane:

Čuvanje u odjeljku za svježu hranu:

- Neka hladnjak radi na preporučenoj temperaturi od 4°C.
- Između hrane ostavite razmak i omogućite protok hladnog zraka oko nje radi boljeg i ravnomjernijeg hlađenja.

- Kako bi se vrata samo nakratko otvorila hranu koju jedete svakodnevno čuvajte na prednjem dijelu police.
- Ostavite razmak između hrane i unutarnje stijenke radi protoka zraka. Ako hranu čuvati pored stražnje stijenke tada se hrana može zamrznuti za stražnju stijenku.
- Vruće, kuhane namirnice moraju se ohladiti na sobnu temperaturu prije čuvanja u hladnjaku. Zatim, toplu hranu čuvajte na donjim policama hladnjaka. Toplu hranu ne stavljajte pored lako kvarljive hrane.
- Zamrznutu hranu odmrznite u odjeljku za svježu hranu. Na ovaj način možete koristiti zamrznutu hranu ohlađenu u odjeljku za svježu hranu i tako uštediti energiju.
- Ako se ne zrelo tropsko voće (mango, lubenice, papaja, banana, ananas) čuvaju u hladnjaku tada se proces zrenja može ubrzati te se to ne savjetuje jer skraćuje vrijeme čuvanja. Međutim, zrenje iznimno nezrelog voća (jabuke, kruške) može se produžiti određeno vrijeme u odjeljku hladnjaka.
- Crveni luk, češnjak, đumbir i drugo korjenasto povrće treba se čuvati u tamnim i hladnim prostorima, a ne u hladnjaku.
- Kada se hrana pokvari u hladnjaku treba je odmah ukloniti. Kada otkrijete trulu hranu očistite unutrašnjost ili pribor u kojem se nalazila kako bi se spriječilo širenje truleži.
- Velike zdjele s hranom, poput juha ili gulaša mogu se podijeliti u više plićih zdjela kako bi se brže ohladila u hladnjaku. Veliki komadi kuhanog mesa te cijela perad trebaju se podijeliti u manje komade iz istog razloga.
- Neotpakiranu hranu ne držite pored jaja.
- Voće i povrće čuvajte odvojeno i čuvajte slično sa sličnim: jabuke s jabukama, mrkve
  s mrkvama. Voće i povrće ispuštaju različite plinove koji izazivaju propadanje kod drugih.
- Lisnato povrće izvadite iz vrećice, omotajte ih papirnatim ručnikom ili kuhinjskom krpom prije stavljanja u hladnjak. Ne zaboravite ih osušiti ako ste ih isprali vodom ili smočili prije stavljanja u hladnjak.
- Voće i povrće koje se suši čuvajte u rupičastim ili ne zatvorenim plastičnim vrećicama kako bi se očuvalo vlažno okruženje, a i dalje omogućila cirkulacija zraka.

Rad s proizvodom

- Različitu hranu treba čuvati u različitim dijelovima u skladu s njihovim svojstvima:

“Molimo, provjerite klimatski razred uređaja naveden na nazivnoj pločici. Jedna od donjih informacija je točna za vaš uređaj u vezi s nazivnim klimatskim razredom.“

• SN: Proširena umjerena Ovaj hladnjak namijenjen je upotrebi pri rasponu temperature okruženja od 10°C do 32°C.

• N: Umjerena: Ovaj hladnjak namijenjen je upotrebi pri rasponu temperature okruženja od 16°C do 32°C.

• ST: Suptropska: Ovaj hladnjak namijenjen je upotrebi pri rasponu temperature okruženja od 16°C do 38°C.

• T: Tropska: Ovaj hladnjak namijenjen je upotrebi pri rasponu temperature okruženja od 16°C do 43°C.

Hrana	Lokacija
Jaja	Polica na vratima
Mliječni proizvodi (maslac, sir)	Ako je dostupno, u bio-svježem odjeljku ili odjeljku hladnjaka. Najdonje police
Voće, povrće i salate	Kutija za voće i povrće, posuda za voće ili povrće te odjeljak EverFresh+ (ako postoji)
Svježe meso, perad, svježa riba, kobasice, kuhana hrana	Ako je dostupno, u bio-svježem odjeljku ili odjeljku hladnjaka. Najdonja polica
Gotova hrana, pakirani proizvodi, hrana u konzervi, ukiseljeni proizvodi	Gornje police ili polica na vratima
Pića, boce, začini, grickalice	Polica na vratima
Ostaci hrane	Srednje police

Čuvanje u odjeljku zamrzivača:

- Preporučuje se držati postavke zamrzivača na temperaturi od -18°C osim u ekstremnim uvjetima u okruženju.
- 8 sati prije zamrzavanja uključite funkciju brzog zamrzavanja kako bi se omogućilo brzo zamrzavanje.
- Vruće namirnice moraju se ohladiti na sobnu temperaturu prije čuvanja u odjeljku hladnjaka.
- Namirnice isječene na male komade brže će se zamrznuti i biti će ih lakše odmrznuti i kuhati.
- Bolje je zapakirati hranu prije nego što je stavite
  u zamrzivač.
- Kako bi se izbjeglo istjecanje roka trajanja namirnica zabilježite datum zamrzavanja, rok trajanja i naziv namirnice na pakiranju prema razdobljima čuvanja različitih namirnica.
- Ne premašujte rok trajanja namirnica koje je preporučio proizvođač namirnice. Iz zamrzivača izvadite samo potrebnu količinu hrane.
- Odmrznutu hranu brzo konzumirajte. Odmrznuta hrana ne smije se ponovno zamrznuti osim ako nije kuhana. Nije sigurno konzumirati nekuhanu ponovno zamrznutu svježu hranu.
- Prilikom zamrzavanja svježe hrane pazite da ne dođe u kontakt s već zamrznutom hranom. Jer može izazvati odmrzavanje već zamrznutih komada.

Prilikom čuvanja komercijalno zamrznutih namirnica pridržavajte se ovih smjernica:

• Uvijek se pridržavajte smjernica proizvođača vezano uz dužinu čuvanja hrane. Ne premašujte ove "smjernice“.

• Neka vrijeme između kupnje i stavljanja u hladnjak bude što kraće zbog očuvanja kvalitete hrane.

• Kupujte smrznutu hranu, koja se čuvala na temperaturi od -18°C ili nižoj.

• Izbjegavajte kupovati hranu na čijem

pakiranju ima leda il inja. - To znači kako su proizvodi djelomično odmrznuti i ponovno zamrznuti
u određenom trenutku - porast temperature utječe na kvalitetu hrane.
• Preporučujemo postavku temperature od 4° C za odjeljak svježe hrane i -18°C za odjeljak zamrzivača kako bi hrana bolje očuvala.
• S izuzetkom ekstremnih uvjeta u okruženju, ako je temperatura podešena na preporučene vrijednosti od +4°C / -18°C, svježina će se produžiti u odjeljcima svježe hrane i zamrzivača. Ako je temperatura odjeljka svježe hrane podešena na hladnije, svježe voće i povrće može se djelomično zamrznuti ili izložiti ozeblinama, dok toplije razine temperature mogu izazvati brže kvarenje lako kvarljive hrane (mliječni proizvodi, mesni proizvodi).

5.2. Promjena lampice za osvjetljenje

Kako biste zamijenili žarulju / LED-lampicu za osvjetljenje hladnjaka, nazovite ovlašteni servis. Žaruljica (ili žaruljice) u ovom uređaju nije prikladna za osvjetljivanje prostorija kućanstva. Namjena ove žaruljice jest pomoći korisniku da namirnice stavi u hladnjak / zamrzivač na siguran i ugodan način. Svjetiljke ovog uređaja moraju podnijeti ekstremne uvjete poput temperatura nižih od -20 °C

(samo škrinja i uspravni zamrzivač)

5.3. Promjena smjera otvaranja vrata

Smjer otvaranja vrata hladnjaka može se promijeniti u skladu s mjestom na kojem ćete ga koristiti. Ako je to potrebno, pozovite svoj najbliži ovlašteni servis.

5.4. Upozorenje o otvorenim vratima

Kad vrata hladnjaka ili odjeljka škrinje vašeg uređaja ostanu otvorena određeno vrijeme, začut će se zvučno upozorenje. Ovaj se zvučni signal upozorenja neće čuti kad se pritisne oznaka ili kad se vrata zatvore.

5.5.Polica za mliječne proizvode (hladnjak)

Osigurava nisku temperaturu unutar odjeljka hladnjaka Ovu policu koristite za čuvanje delikatesa (salama, kobasica, mliječnih proizvoda i sl.) koje zahtijevaju nižu temperaturu čuvanja ili za čuvanje proizvoda od mesa, piletine ili ribe koji će se odmah konzumirati. Na ovoj polici ne čuvajte voće i povrće.

5.6. Posuda za povrće

Posuda za povrće u hladnjaku dizajnirana je za održavanje povrća u posudi svježim održavajući njihovu vlažnost. U ovo svrhu, cirkulacija hladnog zraka se pojačava oko posude za povrće. Voće i/ili povrće bi trebalo biti pohranjeno u ovom odjeljku. Zeleno lisnato povrće i voće držite odvojeno i tako produžite njihov vijek trajanja.

5.7. AeroFlow

To je sustav distribucije zraka koji osigurava jednoličnu distribuciju temperature. Kod cirkulacije zraka, jednolična distribucija temperature osigurana je u odjeljku za čuvanje svježe hrane te su fluktuacije temperature svedene na najmanju razinu. Nema izravnog puhanja zraka preko hrane što pomaže smanjiti gubitak vlage. On čuva svježinu hrane koja se čuva u odjeljku za svježu hranu hladnjaka. Na ovaj načine, hrana se čuva na stabilnijim temperaturama te je smanjen kontakt sa zrakom. Sprječava se isušivanje i skupljanje hrane zbog gubitka vlage te osigurava svježinu duže vrijeme.

5.8. Zamrzavanje svježe hrane

- Aktivirajte funkciju Brzo zamrzavanje 8 sati prije zamrzavanja svježe hrane.

- Da biste očuvali kvalitetu hrane, namirnice u odjeljku zamrzivača moraju se zamrznuti što je brže moguće, za što se upotrebljava brzo zamrzavanje.
- Zamrzavanjem namirnica dok su svježe produžit će se razdoblje pohrane u odjeljku zamrzivača.
- Zapakirajte namirnice u hermetičnu ambalažu i dobro ih zatvorite.
- Pobrinite se da su namirnice zapakirane prije stavljanja u zamrzivač. Upotrijebite držače zamrzivača, aluminijsku foliju i papir otporan na vlagu, plastičnu vrećicu ili slične materijale za pakiranje umjesto uobičajenog papira za omatanje.

	Led u odjeljku za zamrzavanje odmrzava se automatski.

- Svako pakiranje hrane označite datumom prije zamrzavanja. Time ćete moći odrediti svježinu svakog pakiranja svaki put kada otvorite zamrzivač. Starije namirnice stavite naprijed kako bi se one prve upotrijebile.

- Svako pakiranje hrane označite datumom prije zamrzavanja. Time ćete moći odrediti svježinu svakog pakiranja svaki put kada otvorite zamrzivač. Starije namirnice stavite naprijed kako bi se one prve upotrijebile.

5.9. Preporuke za pohranu zamrznute hrane

Odjeljak se mora postaviti na najmanje -18°C.

1. Stavite namirnice u zamrzivač što je brže moguće da biste spriječili odmrzavanje.
2. Prije zamrzavanja provjerite „rok upotrebe“ na pakiranju kako biste se uvjerili da nije istekao.
3. Pobrinite se da pakiranje hrane ne bude oštećeno.

Postavka temperature odjeljka zamrzivača	Postavka temperature odjeljka za hlađenje	Pojedinosti
-18 °C	4 °C	To je zadana, preporučena postavka.
-20, -22 ili -24°C	4 °C	Ove postavke preporučene su kada sobna temperatura prelazi 30 °C.
Brzo zamrzavanje	4 °C	Koristite kada želite zamrznuti svoju hranu u kratkom vremenu. Kada se postupak okonča, proizvod će se vratiti u svoj položaj.
-18 °C ili hladnije	2 °C	Upotrijebite ove postavke ako mislite da odjeljak za hlađenje nije dovoljno hladan zbog sobne temperature ili čestog otvaranja vrata.

5.10. Pojedinosti o dubokom zamrzavanju

U skladu sa standardom IEC 62552, zamrzivač mora imati sposobnost zamrzavanja 4,5 kgmo hrane na temperaturi od -18 °C ili niže u 2424 sata za svakih 100 litara volumena odjeljka zamrzivača. Namirnice se mogu čuvati dulje vrijeme samo na temperaturi od -18 °C ili niže. Hranu možete očuvati svježom mjesecima (u odjeljku za duboko zamrzavanje, na temperaturi od -18 °C ili niže).
Namirnice koje se zamrzavaju ne smiju doći kontakt s već zamrznutom hranom koja se nalazi unutra kako bi se izbjeglo djelomično odmrzavanje. Prokuhajte povrće i filtrirajte vodu da biste produžili razdoblje pohrane u zamrzivaču.

Hranu stavite u hermetična pakiranja nakon filtriranja te je stavite u zamrzivač. Banane, rajčice, zelena salata, celer, kuhana jaja, krumpiri i slične namirnice ne smiju se zamrzavati. U slučaju da ova hrana istrune, negativno će utjecati samo na nutritivne vrijednosti i hranljive kvalitete. Nije u pitanju truljenje koje prijeti ljudskom zdravlju.

5.11. Stavljanje hrane

Police odjeljka zamrzivača	Različita zamrznuta hrana, uključujući meso, ribu, sladoled, povrće itd.
Police odjeljka za hlađenje	Namirnice u posudama, poklopljenim tanjurima i kutijama, jaja (u poklopljenoj kutiji)
Police vrata odjeljka za hlađenje	Mala i zapakirana hrana ili pića
Spremnik za povrće	Voće i povrće
Odjeljak za svježu hranu	Delikatese (hrana za doručak, mesni proizvodi koji se brzo konzumiraju)

5.12. Aktivna provjera

Active Check je pametna kontrolna značajka koja stalno prati status vašeg proizvoda pomoću umjetne inteligencije, identificirajući potencijalne probleme prije nego što se pojave i obavještavajući vas. To osigurava da su performanse vašeg proizvoda uvijek sigurne i sprječava neočekivane kvarove. Da bi aktivna provjera radila, vaš proizvod mora biti povezan s internetom putem aplikacije HomeWhiz.

5.13. Modul za uklanjanje neugodnih mirisa (FreshGuard)

Modul za uklanjanje neugodnih mirisa brzo uklanja neugodne mirise u hladnjaku prije nego što zahvate površine. Zahvaljujući ovom modulu koji se nalazi na stropu odjeljka za svježu hranu, neugodni se mirisi uklanjaju dok se zrak aktivno prenosi u filtar za miris, a zatim se zrak očišćen filtrom ponovno šalje u odjeljak za svježu hranu. Na taj način, neželjeni mirisi koji mogu nastati tijekom skladištenja hrane u hladnjaku eliminiraju se prije nego što zahvate površine.
To se postiže zahvaljujući ventilatoru, LED indikatoru i filtru za miris ugrađenom modul. U svakodnevnoj se uporabi modul za uklanjanje neugodnih mirisa automatski uključuje u određenim periodima. Radi održavanja učinkovitosti rada, preporučuje se da ovlašteni davatelj usluga svakih 5 godina zamjeni filtar modula za uklanjanje neugodnih mirisa. Buka koju čujete tijekom rada uobičajena je zbog ugrađenog ventilatora. Ako otvorite vrata odjeljka za svježu hranu dok je modul aktivan, ventilator će se privremeno zaustaviti i nastaviti nakon određenog vremena nakon što ponovno zatvorite vrata. U slučaju nestanka struje, modul za uklanjanje neugodnih mirisa nastavit će rad od točke u kojoj je rad zaustavljen unutar ukupnog trajanja rada nakon što se struja vrati. Preporučuje se pohranjivati aromatičnu hranu (kao što su sir, masline i delikatese) zatvorenu u originalnoj ambalaži kako bi se izbjegli neugodni mirisi koji mogu nastati prilikom miješanja mirisa različitih namirnica. Osim toga, preporučuje se brzo vađenje pokvarene hrane iz hladnjaka kako bi se spriječilo kvarenje ostale hrane i kako bi se izbjegli neugodni mirisi.

5.14. Spremnik za povrće s kontrolom vlažnosti (EverFresh+)

Uz pomoć značajke kontrole vlažnosti, vlažnost povrća i voća drži se pod kontrolom pa se osigurava da hrana duže ostane svježa.
Preporučuje se da se lisnato povrće kao što su salata i špinat te slično povrće koje je sklono gubitku vlage ne postavlja na korijen, već u vodoravan položaj u spremnik za povrće. Prilikom stavljanja povrća, teško i tvrdo povrće stavite na dno, a lagano i meko na vrh, uzimajući u obzir težinu povrća.
Ako se povrće ostavi u plastičnim vrećicama, dolazi do brzog truljenja povrća. Ako kontakt s drugim povrćem nije preporučljiv, upotrijebite materijale za pakiranje kao što je papir koji ima određenu prozračnost s obzirom na higijenu.
Nemojte stavljati voće koje proizvodi mnogo etilena, kao što su kruške, marelice, breskve i posebno jabuke, u isti spremnik za povrće s drugim povrćem i voćem. Plin etilen koji izlazi iz tog voća može dovesti do bržeg dozrijevanja i truljenja drugog povrća i voća.

6 Održavanje i čišćenje

Prvo pročitajte odjeljak „Sigurnosne upute“!

Preporučujemo da isključite uređaj iz struje prije čišćenja.

Za proizvode koji nisu No Frost mogu se javiti kapljice vode i led debljine prsta na stražnjoj strani odjeljka hladnjaka.

Upotrebljavajte samo navlažene krpe od mikrovlakana za čišćenje vanjske površine proizvoda. Spužve i druge vrste krpa za čišćenje mogu izgrebati površinu.

Koristite mlaku vodu za čišćenje kutije hladnjaka i osušite ga krpom.

Koristite ocijeđenu vlažnu krpu potopljenu u otopini jedne žličice sode bikarbone na pola litre vode da biste očistili unutrašnjost i osušite je krpom.

Pripazite da voda ne uđe u kućište žaruljice i druge električne dijelove.

Ako se aparat neće koristiti dulje vrijeme, isključite ga, izvadite svu hranu, očistite ga i ostavite vrata otvorena.

Redovito provjeravajte brtve na vratima kako biste bili osigurali da su čiste i da na njima nema komadića hrane.

Da biste skinuli police s vrata, izvadite sav sadržaj i tada jednostavno gurnite policu vrata gore iz osnove.

Klor uzrokuje koroziju na takvim metalnim površinama.

Za čišćenje upotrebljavajte mlaku vodu i mekanu krpu, a površine zatim osušite.

Zaštita plastičnih površina

Ne stavljajte tekuća ulja ili jela kuhana na ulju u vaš hladnjak u nezatvorenim posudama jer mogu oštetiti plastične površine hladnjaka. U slučaju prolijevanja ili razmazivanja ulja na plastičnim površinama, odmah očistite i isperite odgovarajuće dijelove površine toplom vodom.

7 Otklanjanje kvara

Pregledajte popis prije pozivanja servisa. To će vam uštedjeti vrijeme i novac. Popis sadrži česte reklamacije koje nisu posljedica oštećenja u proizvodnji ili upotrebe materijala. Neke od opisanih značajki možda ne postoje na vašem proizvodu.

Hladnjak ne radi.

- Utikač nije pravilno stavljen u utičnicu. **>>>** Čvrsto umetnite utikač u utičnicu.
- Pregorio je osigurač utičnice na koju je hladnjak priključen ili je pregorio glavni osigurač. **>>>** Provjerite osigurač.

Kondenzacija na bočnom zidu odjeljka hladnjaka (MULTIZONA, KONTROLA HLAĐENJA i FLEKSI ZONA).

- Vrata se često otvaraju. **>>>**
- Okruženje je vrlo vlažno. **>>>**
- Hrana koja sadrži tekućinu pohranjena je u otvorenim posudama. **>>>**
- Vrata hladnjaka ostala su odškrinuta. **>>>** Zatvorite vrata hladnjaka.
- Termostat je postavljen na vrlo hladnu razinu. **>>>** Postavite termostat na odgovarajuću razinu.

Kompresor ne radi

- Zaštitni termički dio kompresora pregorjet će tijekom naglih nestanaka struje ili isključivanja priključaka jer tlak rashladnog sredstva u sustavu za hlađenje hladnjaka još uvijek nije uravnotežen. Hladnjak će početi s radom nakon otprilike 6 minuta. Nazovite servis ako se vaš hladnjak ne pokrene na kraju ovog razdoblja.
- Hladnjak je u ciklusu odmrzavanja. **>>>** To je uobičajeno za hladnjak s potpunim automatskim odmrzavanjem. Ciklus za odmrzavanje odvija se periodično.
- Hladnjak nije uključen u utičnicu. **>>>** Provjerite je li utikač pravilno postavljen u utičnicu.
- Postavke temperature nisu pravilno postavljene. **>>>** Odaberite odgovarajuću vrijednost temperature.
- Došlo je do nestanka struje. **>>>** Hladnjak počinje s uobičajenim radom kad se vrati napajanje.

Buka tijekom rada povećava se kad hladnjak radi.

- Radne performanse hladnjaka mogu se promijeniti ovisno o promjenama sobne temperature. To je normalno i ne predstavlja kvar.

Hladnjak radi često ili dugotrajno.

- Novi proizvod možda je širi od prethodnog. Veći hladnjaci rade dulje.
- Sobna temperatura možda je visoka. **>>>** Normalno je da uređaj radi dulje vrijeme u toploj okolini.
- Hladnjak je nedavno uključen ili je u njega stavljena hrana. **>>>** Kada je hladnjak nedavno uključen ili je u njega stavljena hrana, trebat će dulje vremena da postigne postavljenu temperaturu. To je normalno.
- Možda su nedavno u hladnjak stavljene velike količine vruće hrane. **>>>** Ne stavljajte vruću hranu u hladnjak.
- Vrata se možda često otvaraju ili ostavljaju odškrinuta. **>>>** Topli zrak koji je ušao u hladnjak uzrokuje duža razdoblja rada.
- Vrata zamrzivača ili hladnjaka možda su odškrinuta. **>>>** Provjerite jesu li vrata zatvorena do kraja.
- Hladnjak je podešen na vrlo nisku temperaturu. **>>>** Podesite temperaturu hladnjaka na topliju razinu i pričekajte dok se temperatura ne postigne.
- Brtva vrata hladnjaka ili zamrzivača možda je prljava, istrošena, oštećena ili nije dobro sjela. **>>>** Očistite ili zamijenite brtvu. Oštećena / slomljena brtva uzrokuje dulji rad hladnjaka da bi se održala trenutačna temperatura.

Otklanjanje kvara

Temperatura zamrzivača vrlo je niska dok je temperatura hladnjaka dovoljna.

- Temperatura zamrzivača postavljena je na vrlo nisku temperaturu. **>>>** Podesite temperaturu zamrzivača na toplije i provjerite.

Temperatura hladnjaka vrlo je niska dok je temperatura zamrzivača dovoljna.

- Temperatura hladnjaka podešena je na vrlo nisku temperaturu. **>>>** Podesite temperaturu hladnjaka na toplije i provjerite.

Hrana koja se čuva u ladicama odjeljka hladnjaka zamrznuta je.

- Temperatura hladnjaka podešena je na vrlo visoku temperaturu. **>>>** Podesite temperaturu hladnjaka na hladnije i provjerite.

Temperatura u hladnjaku ili zamrzivaču je previše niska.

- Temperatura hladnjaka podešena je na vrlo visoku temperaturu. **>>>** Postavka temperature odjeljka hladnjaka utječe na temperaturu zamrzivača. Mijenjajte temperature hladnjaka ili zamrzivača i čekajte dok odgovarajući odjeljci ne postignu dovoljnu temperaturu.
- Često ste otvarali vrata ili ih ostavljali odškrinutima na duže vrijeme. **>>>**
- Vrata su odškrinuta. **>>>** Zatvorite vrata do kraja.
- Hladnjak je nedavno uključen ili je u njega stavljena hrana. **>>>** To je normalno. Kada je hladnjak nedavno uključen ili je u njega stavljena hrana, trebat će dulje vremena da postigne postavljenu temperaturu.
- Možda su nedavno u hladnjak stavljene velike količine vruće hrane. **>>>** Ne stavljajte vruću hranu u hladnjak.

Vibracije ili buka.

- Pod nije ravan ili stabilan. **>>>** Ako se hladnjak ljulja kad se lagano pomiče, izbalansirajte ga podešavanjem nožica. Također pripazite da je pod ravan i da dovoljno jak da može nositi hladnjak.
- Predmeti stavljeni na hladnjak mogu uzrokovati buku. **>>>** Uklonite predmete s hladnjaka.

Iz hladnjaka se čuje buka poput protoka tekućine, prskanja itd.

- Protok tekućine i plinova događa se u skladu s radnim principima hladnjaka. To je normalno i ne predstavlja kvar.

Iz hladnjaka dopire zviždanje.

- Ventilatori se upotrebljavaju za hlađenje hladnjaka. To je normalno i ne predstavlja kvar.

Kondenzacija na unutarnjim zidovima hladnjaka.

- Toplo i vlažno vrijeme povećava nastanak leda i kondenziranje. To je normalno i ne predstavlja kvar.
- Često ste otvarali vrata ili ih ostavljali odškrinutima na duže vrijeme. **>>>** Zatvorite ih ako su otvorena.
- Vrata su odškrinuta. **>>>** Zatvorite vrata do kraja.

Vlaga se pojavljuje na vanjskom dijelu hladnjaka ili između vrata.

- Možda ima vlage u zraku; to je potpuno normalno kad je vrijeme vlažno. Kad je vlažnost manja, kondenzat će nestati.

Neugodan miris unutar hladnjaka.

- Ne obavlja se redovito čišćenje. **>>>** Redovito čistite unutrašnjost hladnjaka spužvom, mlakom vodom ili sodom bikarbonom otopljenom u vodi.
- Neugodan miris možda uzrokuju neke posude ili materijali pakiranja. **>>>** Upotrijebite drugu posudu ili drugačiju marku materijala za pakiranje.
- Hrana je stavljena u hladnjak u nepokrivenim posudama. **>>>** Čuvajte hranu u zatvorenim posudama. Mikroorganizmi koji se šire iz nepokrivenih posuda mogu uzrokovati neugodne mirise.
- Iz hladnjaka uklonite hranu kojoj je istekao rok i koja je pokvarena.

Otklanjanje kvara

Vrata se ne zatvaraju.
• Pakiranja hrane možda sprječavaju zatvaranje vrata. **>>>** Uklonite pakiranja hrane koja smetaju vratima. • Hladnjak ne stoji ravno na podu. **>>>** Podesite nožice da biste uravnotežili hladnjak. • Pod nije ravan ili čvrst. **>>>** Provjerite je li pod ravan i može li podnijeti težinu hladnjaka.
Zaglavljeni su odjeljci za povrće.
• Hrana dodiruje vrh ladice. **>>>** Presložite hranu u ladici.
Ako je površina proizvoda vruća.
• Visoke temperature mogu se primijetiti između dvaju vrata, na bočnim pločama i na stražnjoj rešetki tijekom rada uređaja. Ovo je normalno i nije potrebna usluga održavanja!

ODRICANJE OD ODGOVORNOSTI / UPOZORENJE

Neke (jednostavne) kvarove može ukloniti krajnji korisnik bez sigurnosnih problema ili opasnosti, pod uvjetom da se izvode u granicama i u skladu s sljedećim uputama (pogledajte odjeljak „Samostalno popravljanje“).

Stoga, osim ako nije drugačije naglašeno u donjem odjeljku „Samostalno popravljanje“, popravke će obavljati registrirani profesionalni serviseri kako bi se izbjegli sigurnosni problemi. Registrirani profesionalni serviser je profesionalni serviser kojem je proizvođač odobrio pristup uputama i popisu rezervnih dijelova ovog proizvoda prema metodama opisanim u zakonodavnim aktima u skladu sa Direktivom 2009/125/EC.

Međutim, samo servisni agenti (tj. ovlašteni profesionalni serviseri) do kojih možete doći putem telefonskog broja koji je naveden u korisničkom priručniku/jamstvenoj kartici ili putem ovlaštenog prodavača, mogu pružiti uslugu pod uvjetima jamstva. Stoga imajte na umu da popravke koje izvrše profesionalni serviseri (koje nije ovlastio Beko) poništavaju jamstvo.

Samostalno popravljanje

Samostalno popravljanje može izvršiti krajnji korisnik za sljedeće rezervne dijelove: ručke vrata, šarke vrata, ladice, košare i brtve vrata (ažurirani popis također je dostupan na support.beko.com od 1. ožujka 2021. godine).

Štoviše, kako bi se osigurala sigurnost proizvoda i spriječio rizik od ozbiljnih ozljeda, spomenuto samostalno popravljanje mora se izvršiti prema uputama u korisničkom priručniku za samostalno popravljanje, a dostupno je i na support.beko.com. Radi vaše sigurnosti, prije pristupanja bilo kakvom samostalnom popravljanju isključite proizvod.

Popravka ili pokušaji popravka od strane krajnjeg korisnika za dijelove koji nisu uključeni u popis i/ili za koje se ne slijede upute u korisničkom priručniku za samostalno popravljanje ili koji su dostupni na support.beko.com, mogu dovesti do sigurnosnih problema koji se ne mogu pripisati tvrtki Beko i poništit će jamstvo proizvoda.

Stoga se krajnjim korisnicima preporučuje da se uzdrže pokušaja popravka koji nisu na spomenutom popisu rezervnih dijelova i da se u takvim slučajevima obrate ovlaštenom profesionalnom serviseru ili registriranom profesionalnom serviseru. U suprotnom, takvi pokušaji krajnjih korisnika mogu uzrokovati sigurnosne probleme i oštetiti proizvod, te tako izazvati požar, poplavu, strujni udar i ozbiljne osobne ozljede.

Na primjer, ali se ne ograničavajući na, za sljedeće popravke mora se obratiti ovlaštenom profesionalnom serviseru ili registriranom profesionalnom serviseru: kompresor, rashladni sklop, glavna ploča, inverter ploča, ploča zaslona i slično.

Proizvođač/prodavač ne može se smatrati odgovornim u bilo kojem slučaju kada se krajnji korisnici ne pridržavaju gore navedenog.

Dostupnost rezervnih dijelova hladnjaka koji ste kupili je 10 godina.

Tijekom tog razdoblja originalni rezervni dijelovi bit će dostupni za ispravan rad hladnjaka

Minimalno trajanje jamstva hladnjaka koji ste kupili je 24 mjeseca.

Ovaj je proizvod opremljen izvorom rasvjete „G“ energetskog razreda.

Izvor rasvjete u ovom proizvodu mora zamijeniti samo profesionalni serviser.

HVALA ŠTO STE KUPILI PROIZVOD KOMPANIJE WHIRLPOOL
Kako biste dobili kompletniju podršku, registrujte svoj uređaj na adresi **www.register10.eu**

SKENIRAJTE QR KÔD NA SVOM UREĐAJU DA BISTE DOBILI VIŠE INFORMACIJA

Molimo da prvo pročitate ovo uputstvo za upotrebu!

Poštovani kupci,

Nadamo se da će vam ovaj proizvod, koji je proizveden u savremenim fabrikama i koji je prošao najstrože kontrole kvaliteta, dugo i efikasno služiti.

Stoga, pročitajte kompletno uputstvo za korisnika pažljivo pre korišćenja proizvoda i sačuvajte ga za kasnije korišćenje. Ako ovaj proizvod predate trećem licu, priložite i ovo korisničko uputstvo.

Priručnik za korisnika će vam pomoći sa korišćenjem proizvoda na brzi bezbedan način.

- Pročitajte uputstvo za upotrebu pre instaliranja i rada sa vašim proizvodom.
- Obavezno pročitajte bezbednosna uputstva.
- Uputstvo za upotrebu čuvajte na pristupačnom mestu jer vam kasnije može zatrebati.
- Pročitajte ostale dokumente priložene uz proizvod.

Imajte na umu da ovo korisničko uputstvo može da se primeni i na nekoliko drugih modela. Razlike između modela će biti naznačene u priručniku.

Unesite sledeće sajtove **docs.whirlpool.eu** & **parts-selfservice.europeanappliances.com**

PODACI

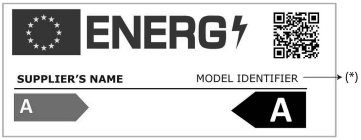

Podaci o modelu sačuvani u bazi podataka o proizvodu mogu se dobiti unosom sledeće internet stranice i pretragom po identifikacionom broju vašeg modela (*) koji se nalazi na oznaci potrošnje električne energije.

https://eprel.ec.europa.eu/

1 Uputstva u vezi sa zaštitom okoline ... 3
2 Vaš frižider 4
3 Instalacija 5
3.1. Odgovarajuće mesto za instalaciju 5
3.2. Podešavanje nožica 5
3.3. Povezivanje struje 5
4 Priprema 7
5 Rukovanje proizvodom 8
5.1.Uputstvo za čuvanje sveže hrane 10
5.2. Promena lampe za osvetljenje 12
5.3. Promena smera otvaranja vrata 12
5.4. Upozorenje za otvorena vrata 12
5.5. Prostor za skladištenje mlečnih proizvoda 12
5.6. Odeljak za voće i povrće 12
5.7. Zamrzavanje sveže hrane 12
5.8. Preporuke za odlaganje zamrznute hrane 13
5.9. AeroFlow 13
5.10. Detalji o dubokom zamrzavanju 13
5.11. Stavljanje hrane 14
5.12. Aktivna provera 14
5.13. Modul dezodoransa (FreshGuard) 14
5.14. Korpa za povrće sa kontrolom vlažnosti (EverFresh+) 15
6 Održavanje i čišćenje 16
7 Rešavanje problema 17

1 Uputstva u vezi sa zaštitom okoline

2.1. Usaglašenost sa WEEE direktivom

i1odlaganje otpada:

Ovaj proizvod je usaglašen sa WEEE direktivom Evropske Unije (2012/19/EU). Ovaj proizvod nosi znak klasifikacije za električni i elektronski otpad (WEEE).

Ovaj simbol ukazuje da se ovaj proizvod ne sme odlagati sa drugim kućnim otpadom na kraju svog radnog veka.

Korišćeni uređaj mora biti vraćen u zvanični centar za prikupljanje i reciklažu električnih i elektronskih uređaja. Da nađete ove sisteme za prikupljanje kontaktirajte lokalne vlasti ili prodavca kod kojeg je proizvod kupljen. Svako domaćinstvo igra važnu ulogu u reciklaži starih uređaja. Pravilno odlaganje korišćenih uređaja pomaže da se spreče potencijalne negativne posledice na okruženje i ljudsko zdravlje.

1.2. Usaglašenost sa RoHS direktivom

Proizvod koji ste kupili u saglasnosti je sa RoHS direktivom Evropske unije (2011/65/EU). On ne sadrži štetne i zabranjene materijale navedene u direktivi.

1.3. Informacije o pakovanju

Materijali za pakovanje ovog proizvoda proizvedeni su od materijala koji se mogu reciklirati u skladu sa našim nacionalnim propisima o zaštiti životne sredine. Materijale za pakovanje ne odlagati zajedno sa kućnim ili drugim otpadom. Odnesite ih na mesta za prikupljanje ambalažnog materijala određena od strane lokalne vlasti.

1.4. Tehničke informacije za Wifi + Bluetooth

Frekvencijski opseg:	2,4 GHz (Wi-Fi ili bluetooth funkcija)
Maks. snaga prenosa:	< 100mW (Wi-Fi ili bluetooth funkcija)
Detalji o softveru:	Quartz_WiFi.XXX

POJEDNOSTAVLJENA EU IZJAVA O USAGLAŠENOSTI:
Ovim putem, Arçelik A.Ş. izjavljuje da je radio oprema u skladu sa Direktivom 2014/53/ EU. Kompletan tekst EU izjave o usaglašenosti dostupan je na sledećoj internet adresi:
https://docs.emeaappliance-docs.eu/
Ovaj proizvod prikuplja i prenosi podatke o korišćenju kada je povezan sa internetom (npr. podešavanja temperature, trajanje korišćenja, kodovi grešakaitd.). U skladu sa Zakonom o podacima EU (Uredba EU 2023/2854), imate pravo pristupa ovim podacima i upravljanja njima.
Za detalje o tome koji se podaci prikupljaju, kako se koriste i kako im se pristupa, posetite:
www.homewhiz.com/eu-data-act-policy

2 Vaš frižider

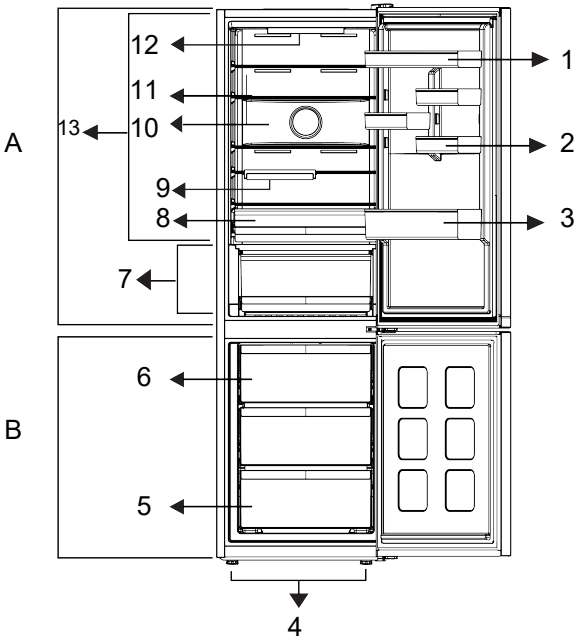

1. Podesive police na vratima
2. Polica za jaja
3. Polica za boce
4. Podesive nožice
5. Odeljak zamrzivača
6. * Posuda za led
7. * Svježa hrana
8. * Ladica za povrće
9. * Sklopiva polica za flaše
10. * Ventilator
11. * Podesiva unutrašnja polica
12. * Sijalica za osvetljenje
13. * Svježa hrana

***Opcionalno:** Slike u ovom priručniku su šematski date i možda neće u potpunosti odgovarati vašem proizvodu. Ako vaš proizvod ne sadrži delove na koje se te slike odnose, informacije se odnose na druge modele.

***Možda nije dostupno na svim modelima**

	Brojke iz ovog priručnika su šematske i možda ne odgovaraju tačno vašem proizvodu. Ako delovi teme nisu uključeni u proizvod koji ste kupili, onda to važi za druge modele.

3 Instalacija

3.1. Odgovarajuće mesto za instalaciju

Obratite se ovlašćenom servisu za instaliranje proizvoda. Da biste proizvod pripremili za upotrebu pogledajte informacije u uputstvu za upotrebu i proverite da li su električne i vodovodne instalacije odgovarajuće. Ako ne odgovaraju, pozovite kvalifikovanog električara i tehničara da obave neophodne izmene.

	UPOZORENJE: Proizvođač neće biti odgovoran za oštećenja koja proističu iz procedura koje obavlja neovlašćena osoba.
	UPOZORENJE: Proizvod ne sme da bude priključen na napajanje tokom instalacije. U suprotnom, postoji rizik od smrti ili ozbiljne povrede!
	UPOZORENJE: Ako je prostor vrata prostorije u koju treba da smestite proizvod toliko uzak da je nemoguće da proizvod prođe, uklonite vrata prostorije i unesite proizvod kroz vrata okrećući ga na stranu; ako je to nemoguće, obratite se ovlašćenom servisu.

- Stavite proizvod na ravnu površinu da biste sprečili trešenje.
- Instalirajte proizvod najmanje 30 cm udaljeno od izvora toplote kao što su ringle, grejna tela i šporeti, i najmanje 5 cm udaljeno od električnih pećnica.
- Proizvod se ne sme izložiti direktnim sunčevim zracima i držati na vlažnim mestima.
- Mora se obezbediti odgovarajuća ventilacija kod vašeg proizvoda da bi se postigao efikasan rad. Ako proizvod treba postaviti u zidnu nišu, obratite pažnju tako da ostavite najmanje 5 cm rastojanja od plafona i okolnih zidova.
- Obezbedite minimum 5 cm udaljenosti za cirkulaciju vazduha između zadnje strane vašeg proizvoda i zida da bi se izbegla kondenzacija na zadnjem panelu proizvoda.
- Vašem proizvodu je neophodna adekvatna cirkulacija vazduha da bi efikasno funkcionisao. Ako proizvod postavljate u udubljenju u zidu, obavezno ostavite minimum 5 cm prostora između proizvoda i plafona, zadnjeg zida i bočnih zidova.
- Ako proizvod postavljate u udubljenju u zidu, obavezno ostavite minimum 5 cm prostora između proizvoda i plafona, zadnjeg zida i bočnih zidova. Proverite da li je komponenta zaštite za razmak od zadnjeg zida postavljena na svoje mesto (ako je isporučena uz proizvod). Ako komponenta nije dostupna ili je izgubljena ili je ispala, postavite proizvod tako da između zadnje površine proizvoda i zida prostorije bude minimum udaljenosti od 5 cm. Za efikasan rad proizvoda veoma je važna razdaljina u pozadini.

3.2. Podešavanje nožica

Ako nakon instalacije proizvod ne stoji stabilno, podesite prednje nožice okrećući ih levo ili desno.

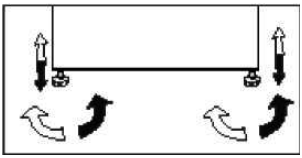

3.3. Povezivanje struje

	UPOZORENJE: Nemojte da koristite produžne kablove ili višestruke utičnice.
	UPOZORENJE: Oštećen kabl za napajanje treba da zameni ovlašćeni serviser.
	Ako su dva frižidera postavljena jedan pored drugog, udaljenost između njih treba da bude bar 4 cm.

Instalacija

- Naša kompanija se ne smatra odgovornom za oštećenja koja proističu iz korišćenja proizvoda bez uzemljenja povezivanja struje koje nije u skladu sa nacionalnim propisima.
- Utičnica za kabl za napajanje nakon instalacije mora biti lako dostupna.
- Ne postavljajte produžne kablove ili bežične višestruke utičnice između vašeg proizvoda i zidne utičnice.

	Upozorenje na vruću površinu! Bočni zidovi vašeg proizvoda sadrže cevi za rashladno sredstvo da bi se poboljšao sistem za hlađenje. Rashladno sredstvo sa visokom temperaturom može da teče ovim područjem što će rezultirati vrućim površinama na bočnim zidovima. Ovo je normalno i ne zahteva nikakve intervencije servisa. Budite pažljivi ako dodirujete ova područja.

4 Priprema

- Za samostojeći uređaj; „ovaj rashladni uređaj nije predviđen da se koristi kao ugradni uređaj.
- Vaš frižider treba da se ugradi najmanje 30 cm dalje od izvora toplote kao što su ringle, rerne, centralno grejanje i šporeti i bar 5 cm dalje od električnih rerna i ne treba da se stavi tamo gde je izložen direktnoj sunčevoj svetlosti.
- Spoljašnja temperatura u prostoriji u kojoj instalirate frižider treba da bude najmanje +5°C. Rad vašeg frižidera u hladnijim uslovima se ne preporučuje zbog njegove efikasnosti.
- Pobrinite se da se unutrašnjost frižidera temeljno čisti.
- Ako su dva frižidera postavljena jedan pored drugog, udaljenost između njih treba da bude bar 2 cm.
- Kada prvi put uključite frižider, molimo da se držite sledećih uputstava za vreme prvih šest sati.
- Vrata ne trebaju da se otvaraju često.
- Mora da radi prazan, bez ikakve hrane u njemu.
- Ako dođe do nestanka struje van vaše kontrole, pogledajte upozorenja u delu “Preporučena rešenja problema”.
- Originalno pakovanje i penasti materijali treba da se čuvaju za budući transport ili preseljenje.
- Korpe/fioke koje su isporučene uz odeljak za hlađenje uvek se moraju koristiti zbog niske potrošnje struje i boljih uslova odlaganja.
- Kontakt hrane sa senzorom temperature u odeljku zamrzivača može povećati potrošnju struje uređaja. Zbog toga treba izbeći svaki kontakt sa senzorima.
- Na nekim modelima, instrument tabla se automatski isključuje 1 minut nakon što se vrata zatvore. Biće ponovo aktivirana kada se vrata otvore ili kada se pritisne bilo koji taster.
- Zbog promene temperature koja se dešava zbog otvaranja/zatvaranja vrata proizvoda tokom rada, kondenzacija na vratima/policama kućišta i staklenim odeljcima je normalna.
- Kako vruć i vlažan vazduh ne prodire u vaš proizvod kada vrata nisu otvorena, vaš proizvod će se optimizovati u uslovima dovoljnim za zaštitu vaše hrane. Funkcije i sastavni delovi kao kompresor, ventilator, grejač, odmrzavanje, svetlo, displej slično, radiće u skladu sa potrebama za potrošnju minimalne energije pod ovim okolnostima.
- U slučaju više mogućnosti, staklene police treba da se postave tako da se ne blokiraju izlazi za vazduh na stražnjim zidovima, a po mogućstvu izlazi za vazduh treba da ostanu ispod staklene police. Ova kombinacija može da pomogne u poboljšanju distribucije vazduha i energetskoj efikasnosti.

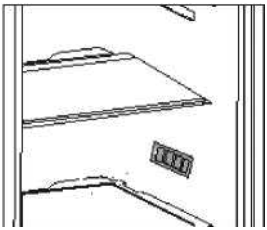

5 Rukovanje sa proizvodom

Kontrolna tabla proizvoda

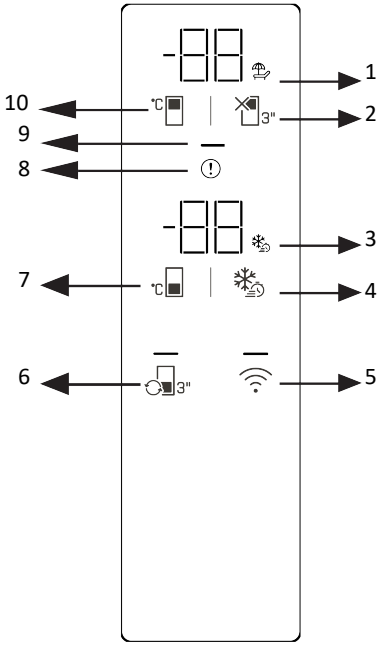

1 * Ikona funkcije zatvaranja odeljka frižidera (odmor)
2 * Dugme za isključivanje odeljka frižidera (odmor)
3 * Ikona funkcije brzog zamrzavanja
4 * Dugme za brzo zamrzavanje
5 * Dugme za bežičnu vezu
6 * Dugme za konverziju kabine
7 * Dugme za podešavanje temperature odeljka zamrzivača
8 * Indikator statusa greške
9 * Indikator uštede energije
10 * Taster za podešavanje temperature odeljka frižidera

Prvo pročitajte „Bezbednosna uputstva“!Audio i vizuelne funkcije na instrument tabli pomažu vam da koristite svoj proizvod.
***Nije obavezno**Prikazane funkcije su opcione; funkcije na instrument tabli vašeg proizvoda mogu se razlikovati po obliku i lokaciji.

1. Ikona funkcije isključivanja odelj frižidera (praznika)
Kada je aktivirano isključivanje odeljka frižidera, svetli ikona praznika. Na displeju temperature odeljka frižidera prikazuje se „--“, a odeljak frižidera ne vrši aktivno hlađenje.

2. *Dugme za isključivanje odelj frižidera (odmor) 3"
Da biste aktivirali funkciju odmora, pritisnite dugme na 3 sekunde. Režim odmora je aktiviran i ikona odmora svetli. Indikator temperature odeljka frižidera će prikazati "--" i odeljak frižidera neće vršiti aktivno hlađenje.
3. *Ikona funkcije brzog zamrzavan
Svetli kada je omogućena funkcija brzog zamrzavanja.
4. *Dugme za brzo zamrzavan
Kada se pritisne taster za brzo zamrzavanje, svetli ikona za brzo zamrzavanje i aktivira se funkcija brzog zamrzavanja. Temperatura odeljka zamrzivača je podešena na -27°C.

Rukovanje sa proizvodom

Da biste poništili funkciju, ponovo pritisnite dugme. Funkcija brzog zamrzavanja se automatski poništava. Ako želite da zamrznete velike količine sveže hrane, pritisnite dugme za brzo zamrzavanje pre stavljanja hrane u odeljak zamrzivača.

5. *Dugme za bežičnu vezu

Kada držite taster pritisnutim 3 sekunde, ikona bežične veze na ekranu će polako treperiti (u intervalima od 0,5 sekundi). Ovo inicira inicijalnu registraciju kućne mreže na proizvod. Kada se uspostavi bežična veza sa proizvodom, ikona bežične veze će ostati upaljena. Nakon završetka početnog podešavanja, možete da aktivirate/deaktivirate vezu pritiskom na ovo dugme. Ikona bežične veze će brzo treperiti (u intervalima od 0,2 sekunde) dok se veza ne uspostavi. Kada je veza aktivna, ikona bežične mreže će ostati upaljena. Ako veza nije uspostavljena duže vreme, proverite podešavanja veze i pogledajte odeljak "Rešavanje problema" u uputstvu za upotrebu. Za bežičnu vezu mora se koristiti aplikacija HomeWhiz. Koraci podešavanja su objašnjeni u aplikaciji tokom podešavanja. Aplikaciji možete pristupiti skeniranjem QR koda na oznaci HomeWhiz na proizvodu. Aplikacija je dostupna u App Store-u za iOS uređaje i Play Store-u za Android uređaje. Za više informacija posetite https://www.homewhiz.com/.

6. *Dugme za konverziju kabine 3"

Pritiskanje dugmeta za konverziju ormarića na 3 sekunde prolazi kroz režime frižidera, isključenog i zamrzivača. Kada radite kao odeljak frižidera, temperatura je podešena na 4°C. Led lampica na dugmetu svetli u režimima frižidera i isključivanja. U režim u isključenosti, na displeju temperature ormarića će se prikazati "- -".

7. *Dugme za podešavanje temperature odeljka zamrzivača °C

Temperatura odeljka zamrzivača je podešena. Kada se pritisne dugme, temperatura zamrzivača se može podesiti na -18, -19, -20, -21, -22, -23, -24 °C.

8. *Indikator statusa greške

Ovaj indikator će se aktivirati kada se vaš proizvod ne hladi adekvatno ili kada dođe do greške senzora. Na displeju temperature zamrzivača pojaviće se slovo "E", a na displeju temperature frižidera će se pojaviti brojevi kao što su 1, 2, 3 itd. Ovi brojevi na ekranu obaveštavaju servis o nastaloj grešci. Kada ubacite vruću hranu u odeljak zamrzivača ili ostavite vrata otvorena duže vreme, može se privremeno upaliti uzvičnik. Ovo nije kvar; upozorenje će se izbrisati kada se hrana ohladi ili kada se pritisne bilo koje dugme.

9. *Indikator uštede energije (displej isključen)

Kada se vrata proizvoda ne otvaraju ili zatvaraju, automatski se aktivira režim uštede energije i svetli simbol uštede energije (pojaviće se horizontalni simbol). Kada je funkcija uštede energije aktivirana, sve ikone na ekranu osim simbola uštede energije će se isključiti. Ako se pritisne bilo koje dugme ili se otvore vrata dok je funkcija uštede energije aktivna, funkcija uštede energije će se deaktivirati i ikone na ekranu će se vratiti u normalu. Funkcija uštede energije je fabrički podrazumevana funkcija i ne može se deaktivirati.

10. *Dugme za podešavanje temperature odeljka frižidera °C

Podešavanje temperature za odeljak frižidera je napravljeno. Pritiskom na dugme, temperatura odeljka frižidera može se podesiti na 8, 7, 6, 5, 4, 3, 2 i 1 °C.

Ključ za resetovanje podešavanja bežične veze +

Da biste resetovali bežična podešavanja, pritisnite i držite dugmad za brzo zamrzavanje i bežično istovremeno 3 sekunde. Resetovanje bežičnih podešavanja na fabrička podrazumevana podešavanja će izbrisati sve korisničke informacije koje su prethodno unete tokom podešavanja.

Konverzija °C / °F {404} °C + 3"

Pritiskom dugmeta za podešavanje temperature u odeljku frižidera i dugmeta za isključivanje (odmor) odeljka frižidera istovremeno na 3 sekunde promeniće se prikaz temperature između °C i °F.

Režim sabata {406} °C +

Da biste aktivirali/deaktivirali režim Sabbath, pritisnite i držite dugme za podešavanje temperature zamrzivača i dugme za brzo zamrzavanje istovremeno 3 sekunde. Kada je aktiviran režim Sabbath, dugmad za prikaz, alarm za otvorena vrata i svetla neće raditi. Podešavanja temperature mogu se podesiti između 1-8 °C za odeljak frižidera i između -24 i -18 °C za odeljak zamrzivača. Podesive vrednosti temperature mogu varirati unutar ovih opsega u zavisnosti od specifikacija proizvoda.

Rukovanje sa proizvodom

5.1. Uputstvo za čuvanje sveže hrane:

Čuvanje u odeljku za svežu hranu:

- Podesite frižider na preporučeni nivo temperature od 4°C.
- Hrana koja se čuva treba da bude pravilno zatvorena da bi se izbegli neprijatni mirisi ili promene ukusa.
- Ne čuvajte prekomerne količine hrane u frižideru. Ostavite slobodan prostor između hrane da biste dozvolili da hladan vazduh struji oko nje kako bi se postiglo bolje i ravnomernije hlađenje.
- Da bi se omogućila što kraća otvaranja vrata, hrana koja se konzumira svakodnevno treba da se čuva na prednjem delu police.
- Ostavite slobodan prostor između hrane i unutrašnjih zidova, što omogućava protok vazduha. Ako stavljate hranu naslonjenu uz zadnji zid, hrana može da se zaledi za zadnji zid.
- Topla, skuvana hrana mora da se ohladi na sobnu temperaturu pre stavljanja u uređaj. Nakon toga se topla hrana može čuvati na donjim policama frižidera. Ne stavljajte toplu hranu pored lako kvarljive hrane.
- Zamrznutu hranu odmrznite u odeljku za svežu hranu. Na taj način možete iskoristiti zamrznutu hranu za hlađenje odeljka za svežu hranu i uštedeti energiju.
- Ako se u frižideru čuva nezrelo tropsko voće
  (mango, dinja, papaja, banana, ananas) može da ubrza proces sazrevanja, što nije preporučljivo jer se time skraćuju vremena skladištenja. Međutim, sazrevanje dosta zelenog voća (jabuka, kruška) može da se podstakne određeni vremenski period u odeljku frižidera.
- Crni luk, beli luk, đumbir i drugo korenasto povrće treba čuvati na tamnom i hladnom mestu na sobnoj temperaturi, a ne u frižideru.
- Ako se hrana pokvari u frižideru, treba je baciti. Ako primetite trulu hranu, očistite unutrašnju površinu ili pribor sa kojim je bila u kontaktu da biste sprečili kontaminaciju.
- Velike posude s hranom, poput supe ili gulaša, možete podeliti u pliće posude da bi se brže ohladila u frižideru. Za istu svrhu, velike komade kuvanog mesa i cele peradi treba podeliti na manje komade.
- Ne čuvajte neupakovanu hranu pored jaja.
- Voće i povrće držite odvojeno i čuvajte sa istovetnim: jabuke sa jabukama, šargarepu sa šargarepom. Voće i povrće ispuštaju različite gasove zbog kojih se stanje drugih može pogoršati.
- Lisnato zeleno povrće izvadite iz plastičnih kesa, umotajte ga u papirni ubrus ili kuhinjsku krpu pre nego što ga stavite u frižider. Ne zaboravite da ga pre skladištenja osušite ako je oprano ili vlažno.
- Voće i povrće podložno sušenju čuvajte u perforiranim ili nezatvorenim plastičnim kesama da biste održali vlažno okruženje, a opet omogućili cirkulaciju vazduha.
- Različite namirnice treba da se stave u različite oblasti u skladu sa njihovim svojstvima:

“Proverite odgovarajuću klimatsku klasu vašeg uređaja koja je navedena na tipskoj pločici. Jedna od dole navedenih informacija važi za vaš uređaj u skladu sa klasifikovanom klimatskom klasom.”

- SN: Dugotrajno umerena:

Ovaj rashladni uređaj je predviđen za korišćenje na sobnoj temperaturi u opsegu od 10°C do 32°C.

Rukovanje sa proizvodom

- N: Umerena: Ovaj rashladni uređaj je predviđen za korišćenje na sobnoj temperaturi u opsegu od 16°C do 32°C.
- ST: Suptropska: Ovaj rashladni uređaj je predviđen za korišćenje na sobnoj temperaturi u opsegu od 16°C do 38°C.
- T: Tropska: Ovaj rashladni uređaj je predviđen za korišćenje na sobnoj temperaturi u opsegu od 16°C do 43°C.

Hrana	Lokacija
Jaja	Polica na vratima
Mlečni proizvodi (maslac, sir)	Ako je dostupan, odeljak za svežu hranu ili lako kvarljivu hranu Najniže police
Voće, povrće i salata	Kutija, fioka za voće i povrće ili odeljak za uvek svežu hranu (ako je dostupan)
Sveže meso, perad, sveža riba, kobasice, kuvana hrana	Ako je dostupan, odeljak za svežu hranu ili lako kvarljivu hranu Najniža polica
Hrana spremna za konzumaciju, upakovani proizvodi, konzervisana hrana, ukiseljeni proizvodi	Gornje police ili polica na vratima
Napici, boce, začini, grickalice	Polica na vratima
Ostaci hrane	Srednje police

Čuvanje u odeljku zamrzivača:

- Preporučuje se da podesite zamrzivač na temperaturu od -18°C, osim u ekstremnim ambijentalnim uslovima.
- 8 sati pre zamrzavanja uključite funkciju brzog zamrzavanja da biste obezbedili brže zamrzavanje.
- Topla hrana mora da se ohladi na sobnu temperaturu pre stavljanja u odeljak zamrzivača.
- Hrana isečena na male porcije će se brže zamrznuti i lakše će se odmrznuti i skuvati.
- Najbolje je da se hrana upakuje pre stavljanja u zamrzivač.
- Da bi se izbeglo prekoračenje perioda skladištenja, zabeležite datum zamrzavanja, vremensko ograničenje i naziv namirnice na pakovanju u skladu sa periodima skladištenja različitih namirnica.
- Ne prekoračujte periode čuvanja hrane koje su preporučili proizvođači hrane. Iz zamrzivača izvadite samo potrebnu količinu hrane.
- Brzo potrošite odmrznutu hranu.

Odmrznuta hrana ne sme ponovo da se zamrzava, osim ako se ne skuva. Nije bezbedno konzumirati neskuvanu, ponovno zamrznutu svežu hranu.

- Prilikom zamrzavanja sveže hrane, izbegavajte da ona dođe u kontakt sa već zaleđenom hranom. To može izazvati odmrzavanje već zamrznutih komada.

Prilikom čuvanja komercijalno zamrznute hrane, pratite ove smernice:

• Uvek pratite smernice proizvođača za vremenski period tokom koga možete čuvati hranu. Ne prekoračujte vreme navedeno u ovim smernicama.

• Pokušajte da vremenski period između kupovine i odlaganja hrane bude što kraći da bi se sačuvao kvalitet.

• Kupite zamrznutu hranu koja je čuvana na temperaturama manjim od -18°C.

• Nakon što kupite hranu koja ima led na pakovanju – Ovo može da znači da su proizvodi u nekom trenutku delimično odmrznuti i ponovo zamrznuti – povećanja temperature utiču na kvalitet hrane.

• Preporučujemo podešavanje temperature na 4°C u odeljku za svežu hranu i na -18°C u

odeljku za zamrzavanje da bi se postiglo bolje očuvanje hrane.
• Izuzev ekstremnih uslova u okolini, ako je temperatura postavljena na preporučene vrednosti od +4°C / -18°C, produžiće se ukupna svežina u odeljcima za svežu hranu i zamrzivaču. Ako se temperatura odeljka za svežu hranu postavi na nižu, sveže voće i povrće može delimično da se zamrzne ili da se izložite riziku od promrzlina, dok viša temperatura može prouzrokovati brže kvarenje lako kvarljive hrane (mlečni proizvodi, mesni proizvodi).

5.2. Promena lampe za osvetljenje

Za promenu sijalice / LED lampe koja služi za osvetljenje u frižideru, pozovite ovlašćeni servis. Lampa koja se koristi u ovom aparatu nije pogodna za osvetljenje prostorije u domaćinstvu. Namena ove lampe je da pomogne korisniku pri stavljanju hrane u frižider/zamrzivač na bezbedan i prijatan način. Lampe korišćene u ovom uređaju moraju da izdrže ekstremne fizičke uslove, kao što su temperature ispod -20 °C.
(samo horizontalni i uspravni zamrzivači)

5.3. Promena smera otvaranja vrata

Smer otvaranja vrata frižidera može se menjati prema mestu na kome ga postavljate. Ako je potrebno, pozovite najbliži ovlašćeni servis.

5.4. Upozorenje za otvorena vrata

Ako vrata odeljka frižidera ili zamrzivača budu otvorena određeno vreme, čuće se zvučno upozorenje. Ovaj zvučni signal će se isključiti kad se pritisne bilo koje dugme na indikatoru ili kad se zatvore vrata.

5.5. Prostor za skladištenje mlečnih proizvoda

Fioka za skladištenje za hlađenje
ioka za skladištenje za hlađenje može dostići niže temperature u odeljku za hlađenje. Koristite ovu fioku za delikatesne proizvode (salama, kobasice, itd.) i mlečne proizvode koji zahtevaju hladnije uslove skladištenja ili ribu koju ćete u skorije vreme konzumirati. Nije pogodno čuvati voće i povrće

5.6. Odeljak za voće i povrće

Odeljak za voće i povrće frižidera je dizajniran da održi povrće svežim, čuvajuću njegovu vlažnost. Zbog toga će se ukupna cirkulacija hladnog vazduha povećati u odeljku za voće i povrće. Držite voća i povrća u tom prostoru. Držite zelenolisnog povrće i voće odvojeno da bi produžili njihovi život.

5.7. Zamrzavanje sveže hrane

- Funkciju Brzo zamrzavanje aktivirajte 8 sati pre zamrzavanja sveže hrane.
- Da biste sačuvali kvalitet hrane, hrana koju stavljate u odeljak zamrzivača mora se zamrznuti što pre. Za to koristite brzo zamrzavanje.
- Zamrzavanje hrane dok je sveža produžiće se vreme čuvanja u odeljku zamrzivača.
- Hranu pakujte u hermetičku ambalažu i dobro zatvorite.
- Uverite se da je hrana zapakovana pre nego što je stavite u zamrzivač.

Koristite držače zamrzivača, foliju i papir otporan na vlagu, plastične kese ili sličan materijal za pakovanje umesto tradicionalnog papira za pakovanje.

	Led u odeljku za zamrzavanje otapa se automatski.

- Pre zamrzavanja obeležite svako pakovanje hrane tako što ćete na njemu napisati datum. To će vam omogućiti da odredite svežinu svakog pakovanja svaki put kada otvorite zamrzivač. Stariju hranu držite napred da biste je prvu koristili.
- Zamrznuta hrana mora se upotrebiti odmah nakon što se odmrzne i ne sme se ponovo zamrzavati.

Rukovanje sa proizvodom

Podešavanje temperature odeljka zamrzivača	Podešavanje temperature odeljka frižidera	Detalji
-18 °C	4 °C	Ovo je uobičajeno preporučeno podešavanje.
-20,-22 ili -24°C	4 °C	Ova podešavanja su preporučena za temperatura okoline koja premašuje 30°C.
Brzo zamrzavanje	4 °C	Koristite kada hoćete da zamrznete hranu za kratko vreme. Kada se proces završi, proizvod će se vratiti u svoj položaj.
-18°C ili niže	2 °C	Koristite ova podešavanja ako mislite da odeljak frižidera nije dovoljno hladan zbog spoljašnje temperature ili čestog otvaranja vrata.

5.8. Preporuke za čuvanje zamrznute hrane

Temperatura u odeljku mora biti podešena na najmanje -18°C.

1. Hranu stavite u zamrzivač što je brže moguće da biste izbegli odmrzavanje.
2. Pre zamrzavanja proverite „Rok upotrebe“ na pakovanju da biste se uverili da nije istekao.
3. Proverite da pakovanje hrane nije oštećeno

5.9. AeroFlow

To je sistem za distribuciju vazduha koji obezbeđuje homogenu raspodelu temperature. Sa cirkulacijom vazduha obezbeđuje se homogena distribucija temperature u odeljku za skladištenje sveže hrane, a temperaturne fluktuacije se održavaju na niskim nivoima. Ne ostvaruje se direktno duvanje vazduha preko hrane i to pomaže da se smanji gubitak njene vlažnosti. Čuva svežinu hrane koja se nalazi odeljku za svežu hranu u frižideru. Na ovaj način vaša hrana se čuva na stabilnijim temperaturama i smanjuje se kontakt sa vazduhom. Sprečava se sušenje i skupljanje namirnica usled gubitka vlažnosti i obezbeđuje se svežina duže vreme.

5.10. Detalji o dubokom zamrzavanju

Prema IEC 62552 standardima, zamrzivač mora imati kapacitet zamrzavanja 4,5 kg hrane na -18°C ili nižim temperaturama

u 24 sata na svakih 100 litara volumena odeljka zamrzivača. Hrana se može očuvati duži vremenski period samo na temperaturi od -18°C ili nižoj. Svežinu hrane možete zadržati mesecima (u odeljku za duboko zamrzavanje ili na temperaturi nižoj od 18° C).
Hrana koja tek treba da se zamrzne ne sme doći u kontakt sa već zamrznutom hranom u zamrzivaču da bi se izbeglo delimično odmrzavanje.
Obarite povrće i filtrirajte vodu da biste produžili vreme čuvanja u zamrzivaču.
Hranu stavite u hermetički zatvorenu ambalažu nakon filtriranja i stavite je u zamrzivač. Banane, paradajz, zelena salata, celer, kuvana jaja, krompir i slična hrana ne smeju se zamrzavati. U slučaju da ova hrana istruli, to će negativno uticati samo na hranljive vrednosti i kvalitet. Ne radi se o truljenju koje je pretnja po ljudsko zdravlje.

5.11. Stavljanje hrane

Police odeljka zamrzivača	Različite zamrznute namirnice kao što su meso, riba, sladoled, povrće itd.
Police odeljka frižidera	Hrana u posudama, zatvorenim tanjirima i kutijama, jaja (u zatvorenoj kutiji)
Police na vratima odeljka frižidera	Mala i zapakovana hrana ili piće
Korpa za povrće	Voće i povrće
Odeljak za svežu hranu	Delikatesi (hrana za doručak, mesni proizvodi koji će biti brzo upotrebljeni)

5.12. Aktivna provera

Active Check je funkcija pametne kontrole koja konstantno prati status vašeg proizvoda koristeći veštačku inteligenciju, identifikujući potencijalne probleme pre nego što se pojave i obaveštavajući vas. Ovo osigurava da su performanse vašeg proizvoda uvek bezbedne i sprečava neočekivane kvarove. Da bi aktivna provera funkcionisala, vaš proizvod mora biti povezan sa internetom putem aplikacije HomeWhiz.

5.13. Modul dezodoransa (FreshGuard

Modul za dezodorisanje brzo eliminiše neprijatne mirise u vašem frižideru pre nego što prionu za površine. Zahvaljujući ovom modulu koji se nalazi na svodu odeljka za svežu hranu, neprijatni mirisi se rastvaraju dok vazduh aktivno prolazi kroz filter za mirise, zatim se vazduh koji je očišćen filterom ponovo vraća u odeljak za svežu hranu. Na taj način, neželjeni mirisi koji se mogu javiti tokom skladištenja hrane u frižideru otklanjaju se pre nego što prionu za površine.

To se postiže zahvaljujući ventilatoru, LED osvetljenju i filteru za mirise koji je integrisan u modul. Prilikom svakodnevne upotrebe, modul za dezodorisanje će se povremeno automatski uključivati. Da bi se održale efikasne performanse, preporučuje se da se filter u modulu za dezodorisanje zameni u ovlašćenom servisu na svakih 5 godina. Zbog toga što je ventilator integrisan u modul, buka koju čujete tokom rada je normalna. Ako otvorite vrata odeljka za svežu hranu dok je modul aktivan, ventilator će se privremeno zaustaviti i nastaviće da radi tamo gde je zastao nakon nekog vremena kada se vrata ponovo zatvore. U slučaju nestanka energije, modul za dezodorisanje će nastaviti sa radom tamo gde je zastao to ukupnog trajanja rada kada se napajanje povrati.
Preporučuje se da se aromatična hrana (kao što su sir, masline i delikates) skladišti zatvorenim pakovanjima da bi se izbegli neprijatni mirisi koji mogu da nastanu kada se mirisi različite hrane pomešaju. Pored toga, preporučuje se da se pokvarena hrana izvadi iz frižidera brzo da bi se sprečilo da se druga hrana pokvari i da bi se izbegli neprijatni mirisi.

5.14. Korpa za povrće sa kontrolom vlažnosti (EverFresh+

***opciono**

Sa opcijom za kontrolu vlažnosti, vlažnost povrća i voća se drži pod kontrolom i obezbeđuje se duži period svežine za hranu. Preporučuje se da se lisnato povrće, kao što je zelena salata i spanać, i povrće sklono gubitku vlažnosti ne postavlja na koren, već

u horizontalnom položaju u korpi za povrće što je više moguće. Prilikom stavljanja povrća, stavite teško i čvrsto povrće na dno, a lagano i meko povrće na vrh, uzimajući u obzir težine povrća.

U korpu za povrće nemojte da stavljate povrće u plastičnim kesama. Ako ih ostavite u plastičnim kesama, povrće će ubrzo istruleti. U situacijama kada nije poželjan dodir sa drugim povrćem, koristite materijal za pakovanje, kao što je papir, koji je porozan u pogledu higijene. Nemojte da stavljate voće koje proizvodi veliku količinu gasa etilena, kao što su kruške, kajsije, breskve i naročito jabuke u istu korpu za povrće sa drugim povrćem i voćem. Gas etilena koji izlazi iz ovih voća može da dovede do bržeg sazrevanja i truljenja drugog povrća i voća.

6 Čišćenje i održavanje

Prvo pročitajte odeljak „Bezbednosna uputstva“!

Preporučujemo da pre čišćenja isključite uređaj iz struje.

Kod proizvoda koji nemaju funkciju Bez zamrzavanja (No Frost), voda kaplje i zamrzava se do debljine prsta na zadnjem zidu u odeljku frižidera.

Koristite isključivo blago navlaženu mikrofiber krpu da očistite spoljašnju površinu proizvoda. Sunđeri i druge vrste krpa za čišćenje mogu da ogrebu površinu.

Za čišćenje frižidera, koristite mlaku vodu i obrišite ga.

Za čišćenje unutrašnjosti i sušenje koristite isceđenu krpu koju ste bili umočili u rastvor od jedne kafene kašičice soda bikarbone u otprilike pola litre vode.

Pazite da voda ne uđe u kućište lampe i druge električne instalacije.

Ako frižider nećete da koristite duže vreme, isključite ga, izvadite svu hranu, očistite ga i ostavite vrata odškrinuta.

Redovno proveravajte izolaciju vrata da biste bili sigurni da je čista i da na njoj nema ostataka hrane.

Da biste skinuli policu vrata, izvadite sav sadržaj i jednostavno gurnite policu vrata prema gore iz baze.

Hlor izaziva koroziju na takvim metalnim površinama.

Za čišćenje koristite mlaku vodu i meku krpu, a zatim osušite.

Zaštita plastičnih površina

Ne stavljajte tekuća ulja ili hranu kuvanu s uljem u frižider u posudama koje nisu poklopljene jer to može da ošteti plastične površine vašeg frižidera. U slučaju prolivanja ili razmazivanja na plastičnim površinama, odmah ih očistite i isperite toplom vodom.

7 Otklanjanje kvarova

Pregledajte ovu listu pre zvanja servisa. To može da vam uštedi vreme i novac. Ova lista uključuje česte probleme do kojih ne dolazi zbog neadekvatne izrade ili upotrebe materijala. Neke funkcije, koje su ovde opisane, možda ne postoje kod vašeg proizvoda.

Frižider ne radi.

- Utikač nije pravilno uključen u utičnicu. **>>>** Bezbedno uključite utikač u utičnicu.
- Osigurač utičnice na koju je priključen frižider je pregoreo ili je pregoreo glavni osigurač. **>>>** Proverite osigurač.

Kondenzacija na bočnom zidu odeljka frižidera ("MULTIZONE" (VIŠENAMENSKA ZONA), "COOL CONTROL" (KONTROLA HLAĐENJA) i "FLEXI ZONE" (FLEKSIBILNA ZONA)).

- Vrata se često otvaraju. **>>>** Ne otvarajte i ne zatvarajte često vrata frižidera.
- Sredina je veoma vlažna. **>>>** Ne instalirajte frižider na mestima sa visokom vlažnošću.
- Hrana koja sadrži tečnost se čuva u otvorenim posudama. **>>>** Ne čuvajte tečnu hranu u otvorenim posudama.
- Vrata frižidera su odškrinuta. **>>>** Zatvorite vrata frižidera.
- Termostat je podešen na veoma hladan nivo. **>>>** Podesite termostat na odgovarajući nivo.

Kompresor ne radi

- Zaštitni termo-osigurač kompresora će pregoreti za vreme naglog nestanka struje ili uključivanja i isključivanja, jer se pritisak rashladnog sredstva sistema frižidera još uvek nije stabilizovao. Frižider će početi da radi otprilike posle 6 minuta. Pozovite servis ako se frižider ne uključi na kraju ovog perioda.
- Frižider je u ciklusu odmrzavanja. **>>>** To je normalno za frižider koji se potpuno automatski odmrzava. Ciklus odmrzavanja se uključuje periodično.
- Frižider nije uključen u utičnicu. **>>>** Pazite da je utikač pravilno stavljen u utičnicu.
- Podešavanja temperature nisu pravilno izvršena. **>>>** Izaberite odgovarajuću vrednost temperature.
- Nestalo je struje. **>>>** Frižider nastavlja normalno da radi kada dođe struja.

Buka u toku rada se povećava kad frižider radi.

- Radne karakteristike frižidera se mogu menjati u skladu sa promenama temperature okoline. To je normalno i nije greška.

Frižider radi stalno ili dugo.

- Novi aparat je možda širi od prethodnog. Veći frižideri rade duže vreme.
- Sobna temperatura je možda visoka. **>>>** Normalno je da aparat radi duže vremena u vrelim prostorima.
- Frižider je možda nedavno uključen ili napunjen hranom. **>>>** Kada je frižider uključen ili nedavno napunjen hranom, biće mu potrebno više vremena da postigne podešenu temperaturu. To je normalno.
- U frižider su možda nedavno stavljene veće količine vruće hrane. **>>>** Ne stavljajte vruću hranu u frižider.
- Vrata su možda često otvarana ili su odškrinuta duže vreme. **>>>** Topli vazduh koji je ušao u frižider je uzrok dužeg rada frižidera. Ne otvarajte vrata često.
- Vrata odeljka zamrzivača ili frižidera su možda odškrinuta. **>>>** Proverite da li su vrata dobro zatvorena.
- Frižider je podešen na veoma nisku temperaturu. **>>>** Podesite temperaturu frižidera na topliji stepen i sačekajte dok se ne postigne temperatura.
- Zaptivač vrata frižidera može da bude zaprljan, istrošen, polomljen ili da ne leže kako treba. **>>>** Očistite ili zamenite zaptivač. Oštećen / pokvaren zaptivač dovodi do toga da frižider radi duže vreme da bi održao trenutnu temperaturu.

Temperatura zamrzivača je jako niska dok je temperatura frižidera dovoljna.

- Temperatura zamrzivača je podešena na jako nisku temperaturu. **>>>** Podesite temperaturu zamrzivača na topliji nivo i proverite.

Otklanjanje kvarova

Temperatura frižidera je jako niska dok je temperatura zamrzivača dovoljna.

- Temperatura frižidera je podešena na jako nisku temperaturu. **>>>** Podesite temperaturu frižidera na topliji stepen i proverite.

Hrana koja se čuva na policama u odeljku frižidera se zamrzava.

- Temperatura frižidera je podešena na veoma visoku temperaturu. **>>>** Podesite temperaturu frižidera na hladniji stepen i proverite.

Temperatura u frižideru ili zamrzivaču je veoma niska.

- Temperatura frižidera je podešena na veoma visoku temperaturu. **>>>** Podešavanje temperature odeljka frižidera utiče na temperaturu zamrzivača. Promenite temperature frižidera ili zamrzivača i čekajte dok odgovarajući odeljci ne postignu dovoljnu temperaturu.
- Vrata su često otvarana ili su odškrinuta duže vreme. **>>>** Ne otvarajte vrata često.
- Vrata su odškrinuta. **>>>** Zatvorite vrata do kraja.
- Frižider je uključen ili je nedavno napunjen hranom. **>>>** To je normalno. Kada je frižider uključen ili nedavno napunjen hranom, biće mu potrebno više vremena da postigne podešenu temperaturu.
- U frižider su možda nedavno stavljene veće količine vruće hrane. **>>>** Ne stavljajte vruću hranu u frižider.

Vibracije ili buka.

- Pod nije ravan ili stabilan. **>>>** Ako se frižider ljulja kad se polako pomera, izbalansirajte ga podešavanjem nožica. Pobrinite se da je pod dovoljno jak da može da nosi frižider i da je ravan.
- Predmeti stavljeni na frižider mogu izazivati buku. **>>>** Sklonite predmete sa frižidera.

Postoje šumovi koji dolaze iz frižidera kao što je proticanje tečnosti, prskanje itd.

- Cirkulacija tečnosti i gasa se vrši u skladu sa principima rada vašeg frižidera. To je normalno i nije greška.

Čuje se zviždanje iz frižidera.

- Ventilatori se koriste za rashlađivanje frižidera. To je normalno i nije greška.

Kondenzat na unutrašnjim površinama frižidera.

- Vruće i vlažno vreme pojačava stvaranje leda i kondenzaciju. To je normalno i nije greška.
- Vrata su često otvarana ili su odškrinuta duže vreme. **>>>** Ne otvarajte vrata često. Zatvorite ih ako su otvorena.
- Vrata su odškrinuta. **>>>** Zatvorite vrata do kraja.

Vlaga nastaje na spoljašnjoj strani frižidera ili između vrata

- Možda je vlažan vazduh; to je potpuno normalno na vlažnom vremenu. Kad bude manje vlage, kondenzat će nestati.

Neprijatan miris unutar frižidera.

- Ne obavlja se redovno čišćenje. **>>>** Redovno čistite unutrašnjost frižidera sunđerom, toplom vodom ili natrijum bikarbonatom razblaženim u vodi.
- Neke posude ili pakovanja možda uzrokuju neprijatan miris. **>>>** Upotrebite drugu posudu ili drugu marku materijala za pakovanje.
- Hrana je stavljena u frižider u nepokrivenim posudama. **>>>** Držite hranu u zatvorenim posudama. Mikroorganizmi koji se šire iz nepokrivenih posuda mogu izazvati neprijatne mirise.
- Sklonite iz frižidera hranu sa isteklim rokom i koja je pokvarena.

Vrata se ne zatvaraju.

- Pakovanja hrane možda sprečavaju zatvaranje vrata. **>>>** Zamenite pakovanja koja smetaju vratima.
- Frižider ne stoji potpuno ravno na podu. **>>>** Podesite nožice da biste izalansirali frižider.
- Pod nije ravan ili čvrst. **>>>** Pobrinite se da je pod ravan, jak i da može da nosi frižider.

Odeljak za povrće je zaglavljen.

- Hrana dodiruje plafon fioke. **>>>** Ponovi rasporedite hranu u fioci.

Otklanjanje kvarova

Ako je površina proizvoda vruća.
• Visoke temperature se mogu javiti između dvoja vrata, na bočnim tablama i na zadnjoj rešetki prilikom korišćenja proizvoda. To je normalno i usluge održavanja nisu neophodne!

ODRICANJE OD ODGOVORNOSTI / UPOZORENJE

Neke (jednostavne) kvarove može da reši krajnji korisnik bez ikakvih problema po bezbednost ili opasnosti za upotrebu, pod uslovom da se izvedu u granicama i u skladu sa sledećim uputstvima (pogledajte odeljak „Samostalno popravljanje“).

Osim ako nije drugačije naznačeno u odeljku „Samostalno popravljanje“, popravke treba da izvrši registrovani profesionalni serviser kako bi se izbegli bezbednosni problemi. Registrovani profesionalni serviser je profesionalni serviser kojem je proizvođač odobrio pristup uputstvima i listi rezervnih delova ovog proizvoda u skladu sa metodama opisanim u zakonskim propisima prema Direktivi 2009/125/EC.

Međutim, samo servisni agenti (npr. ovlašćeni profesionalni serviseri) koje možete kontaktirati putem telefonskog broja navedenog u uputstvu za upotrebu/kartici za garanciju ili putem ovlašćenog prodavca, mogu pružiti uslugu pod uslovima garancije. Zato imajte u vidu da će popravke koje izvrše profesionalni serviseri (koje nije ovlastila kompanija proizvođač/prodavac) poništiti garanciju.

Samostalno popravljanje

Samostalno popravljanje može da izvede krajnji korisnik za sledeće rezervne delove: ručke vrata, šarke vrata, tacne, korpe i zaptivnu gumu na vratima (ažurirana lista dostupna je i na web od 1. marta 2021. godine).

Međutim, da bi se osigurala bezbednost proizvoda i da bi se sprečila opasnost od ozbiljnih povreda, navedeno samostalno popravljanje mora se izvršiti u skladu sa uputstvima u uputstvu za upotrebu za samostalno popravljanje ili uputstvima dostupnim na web. Zbog vaše bezbednosti, isključite proizvod iz utičnice pre nego što počnete samostalno popravljanje.

Popravke i pokušaji popravke od strane krajnjeg korisnika za delove koji nisu uključeni u listu i/ili za koje nisu poštovana uputstva iz uputstava za upotrebu za samostalno popravljanje ili iz uputstava dostupnih na web, mogu izazvati bezbednosne probleme za koje nije odgovorna kompanija proizvođač/prodavac i poništiće garanciju proizvoda.

Zato se preporučuje da se krajnji korisnik uzdrži od pokušaja da izvrši popravke koje ne spadaju u one navedene u listi rezervnih delova i da u takvim slučajevima kontaktira ovlašćene profesionalne servisere ili registrovane profesionalne servisere. U suprotnom, takvi pokušaji krajnjih korisnika mogu izazvati bezbednosne probleme i oštetiti proizvod kao i izazvati požar, poplavu, strujni udar i ozbiljne telesne povrede.

Na primer, ali se ne ograničavajući na, sledeće popravke mora izvršiti ovlašćeni profesionalni serviser ili registrovani profesionalni serviser: kompresor, rashladno kolo, glavna tabla, tabla invertora, displej.

Proizvođač/prodavac ne mogu se smatrati odgovornim u bilo kojem slučaju kada se krajnji korisnik nije pridržavao gore navedenog.

HVALA, KER STE SE ODLOČILI ZA IZDELEK WHIRLPOOL
Aparat registrirajte na spletni strani **www.register10.eu**, da vam bomo lahko nudili celovit servis in podporo.

ZA PODROBNEJŠE INFORMACIJE POSKENIRAJTE KODO QR NA NAPRAVI

Prosimo, da najprej preberete uporabniški priročnik!
Dragi kupec,
Upamo, da bo naprava, ki je bila izdelana v modernih obratih in preizkušena z natančnimi postopki kakovosti, zagotovila učinkovito delovanje.
Zato pred uporabo naprave preberite celoten uporabniški priročnik in ga shranite kot referenco. Če napravo predate nekomu drugemu, zraven priložite še uporabniški priročnik.

Uporabniški priročnik bo pomagal pri hitri in varni uporabi naprave.
- Priročnik preberite preden napravo namestite in uporabite.
- Preberite si tudi varnostna navodila.
- Priročnik hranite na lahko dosegljivem mestu, saj ga boste morda kasneje potrebovali.
- Poleg tega preberite tudi ostale dokumente, ki so priloženi napravi.

Upoštevajte, da je uporabniški priročnik namenjen tudi številnim drugim modelom. Razlike med modeli bodo identificirane v priročniku.

Vnesite naslednja spletna mesta **docs.whirlpool.eu** &
parts-selfservice.europeanappliances.com

INFORMACIJE

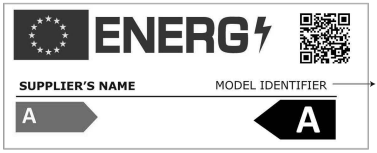

Do informacij o modelu, ki so shranjene v zbirki podatkov o izdelkih, lahko pridete tako, da obiščete naslednje spletno mesto in poiščete identifikator modela (*), ki je naveden na energijski nalepki.

https://eprel.ec.europa.eu/

1 Okoljska navodila 3

2 Vaš hladilnik 4

3 Namestitev.....5

3.1. Primerno mesto za namestitev 5

3.2. Prilagajanje nogic 5

3.3. Električna povezava 5

4 Priprava 7

5 Upravljanje izdelka.....8

5.1.Navodila za shranjevanje sveže hrane 10

5.2. Zamenjava luči 12

5.3. Spreminjanje smeri odpiranja vrat 12

5.4. Opozorilo o odprtih vratih 12

5.5. Košara za mlečne izdelke (hladen prostor) 12

5.6. Posoda za zelenjavo 12

5.7 AeroFlow 12

5.8. Zamrzovanje svežih živil 12

5.9. Priporočila za shranjevanje zamrznjenih živil 13

5.10. Podrobnosti o globokem zamrzovalniku 13

5.11. Postavitev živil 13

5.12. Aktivni pregled 14

5.13. Modul z osvežilcem zraka (FreshGuard)...14

5.14. Posoda za zelenjavo z uravnavanjem vlage (EverFresh+) 14

6 Vzdrževanje in čiščenje 15

7 Odpravljanje težav 16

1 Okoljska navodila

1.1. Skladnost z direktivo OEEO in odstranjevanjem odpadnih izdelkov:

Izdelek je v skladu z direktivo EU OEEO (2012/19/EU). Izdelek vsebuje simbol za razvrstitev odpadne električne in elektronske opreme (OEEO).

Uporabljeno napravo je treba vrniti na uradno zbirno mesto za recikliranje električnih in elektronskih naprav. Če želite poiskati te sisteme zbiranja, se obrnite na lokalne oblasti ali prodajalca, pri katerem je bil izdelek kupljen. Vsako gospodinjstvo ima pomembno vlogo pri predelavi in recikliranju starih naprav. Ustrezno odstranjevanje rabljene naprave pomaga preprečiti morebitne negativne posledice za okolje in zdravje ljudi.

1.2. Skladnost z direktivo RoHS

Izdelek, ki ste ga kupili, je v skladu z direktivo EU RoHS (2011/65/EU).

1.3. Informacije o embalaži

Embalažni material izdelka je izdelan iz materiala, ki ga je mogoče reciklirati, v skladu z našimi nacionalnimi okoljskimi predpisi.

Odnesite ga na zbirna mesta za embalažni material, ki so jih določile lokalne oblasti.

1.4. Tehnične informacije Bluetooth-u + Wi-fi-ju

Frekvenčni pas:	2,4 GHz (funkcija Wi-Fi ali Bluetooth)
Največja prenosna moč:	< 100 mW (Wi-Fi ali Bluetooth funkcija)
Podrobnosti o programski opremi:	Quartz_WiFi.XXX

POENOSTAVLJENA IZJAVA EU O SKLADNOSTI:
Arçelik A.Ş. izjavlja, da je radijska oprema v skladu z Direktivo 2014/53/EU. Celotno besedilo izjave EU o skladnosti je na voljo na naslednjem spletnem naslovu: https://docs.emeaappliance-docs.eu/
Ta izdelek zbira in prenaša podatke o uporabi, ko je povezan z internetom (npr. nastavitve temperature, trajanje uporabe, kode napakitd.). V skladu z Zakonom o podatkih EU (Uredba EU 2023/2854) imate pravico do dostopa in upravljanja s temi podatki.
Za podrobnosti o tem, kateri podatki se zbirajo, kako se uporabljajo in kako do njih dostopati, obiščite:
www.homewhiz.com/eu-data-act-policy

2 Vaš hladilnik

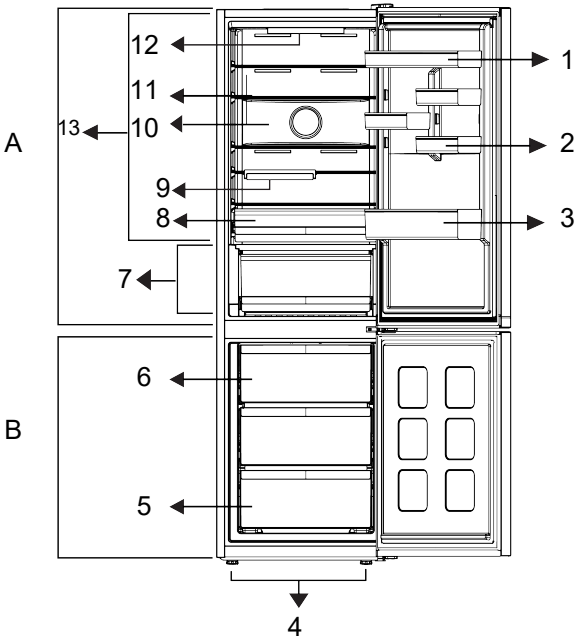

1 * Nastavljiva polica na vratih
**2 ***Polica za jajca
**3 ***Polica za steklenice
4 * Nastavljive nogice
5 * Zamrzovalni predal
6 * Posoda za ledene kocke
7 * Sveža živila
8 * Predal za zelenjavo
**9 ***Zložljiva polica za steklenice
10 * Ventilator
**11 ***Nastavljiva polica v prtljažniku
**12 ***Lučka za osvetlitev
13 * Hladilni predal

***Izbirno:** Številke v tem priročniku so shematične in se morebiti ne bodo popolnoma ujemale z vašo napravo. Če vaš izdelek ne vsebuje ustreznih delov, se podatki nanašajo na druge modele.

***Ni na voljo pri vseh modelih**

	Slike v navodilih za uporabo so shematske in morda ne ustrezajo vašemu proizvodu. Če naprava, ki ste jo kupili, ne vsebuje določenih delov, so veljavni za druge modele.

3 Namestitev

3.1. Primerno Mesto za namestitev

Za namestitev izdelka se obrnite na pooblaščeni servis. Za pripravo izdelka na uporabo se obrnite na informacije v priročniku za uporabnika in zagotovite, da sta električna in vodna napeljava primerni. Drugače pokličite kvalificiranega električarja ali tehnika, ki bo izvedel potrebne prilagoditve.

	OPOZORILO: Proizvajalci niso odgovorni za škodo, ki lahko nastane zaradi postopkov s strani nepooblaščenih oseb.
	OPOZORILO: V nasprotnem primeru obstaja nevarnost smrti ali resne poškodbe!
	OPOZORILO: Če je razdalja med vrati prostora, v katerem naj bi bil izdelek nameščen, tako majhna, da onemogoča prehod izdelka, odstranite vrata prostora in izdelek potisnite skozi vrata tako, da ga obrnete na stran;

- Izdelek namestite na ravno površino, da preprečite tresenje.
- Namestite izdelek vsaj 30 cm oddaljen od virov toplote, kot so kuhinjske plošče, sredina grelca ali štedilniki, ter vsaj 5 cm daleč od električnih peči.
- Da bo izdelek učinkovito deloval, mora biti okoli njega primerna zračna ventilacija. Če ga nameravate vgraditi v odprtino v steni, bodite pozorni, da pustite vsaj 5 cm razdalje od stropa in stranskih sten.
- Zagotovite vsaj 5 cm razdalje za kroženje zraka med zadnjo stranjo vašega izdelka in steno, da preprečite kondenzacijo na zadnji plošči izdelka.
- Izdelek za učinkovito delovanje rabi zadostno kroženje zraka.
- Preverite, ali je na svojem mestu prisoten zaščitni element za zaščito zadnje stene (če je priložen izdelku). Če sestavni del ni na voljo ali če se izgubi ali pade, izdelek postavite tako, da ostane najmanj 5 cm prostora med zadnjo površino izdelka in steno prostora. Odmik na zadnji strani je pomemben za učinkovito delovanje izdelka.

3.2. Prilagajanje nogic

Če izdelek po namestitvi ni stabilen, lahko prilagodite položaj s premestitvijo sprednjih nogic proti levi ali desni strani.

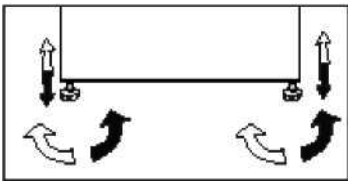

3.3. Električna povezava

	kabel lahko zamenja le pooblaščeni
	drug ob drugem, naj bo vmes vsaj 4

- Vtičnica za napajalni kabel mora biti po namestitvi na neposrednem dosegu kabla.

Namestitev

	Opozorilo glede vroče podlage! Stranski del vašega izdelka je opremljen s cevmi, ki vsebujejo hladilno tekočino, kar izboljša hladilni sistem. Skozi ta območja lahko teče hladilno sredstvo z visokimi temperaturami, kar povzroči vroče površine na stranskih stenah. Bodite previdni, ko se dotikate teh območij.

4 Priprava

- Za prostostoječo napravo: „ta hladilna naprava ni namenjen za uporabo kot vgradna naprava.
- Temperatura prostora kjer boste namestili hladilnik naj bo vsaj +5 °C. Delovanje hladilnika v hladnejših razmerah ni priporočljivo zaradi njegove učinkovitosti.
- Prepričajte se, da je notranjost hladilnika popolnoma čista.
- Če bosta dva hladilnika nameščena drug ob drugem, naj bo vmes vsaj 2 cm razmika.
- Pri prvi uporabi hladilnika upoštevajte naslednja navodila med prvimi šestimi urami delovanja.
- Izognite se pogostemu odpiranju vrat.
- Delovati mora prazen, brez živil.
- Če se pojavi nenadzorovan izpad elektrike, upoštevajte opozorila v poglavju »Priporočljive rešitve za težave«.
- Originalno embalažo in penasti material shranite za prihodnji prevoz ali premikanje.
- Za manjšo porabo energije in boljše pogoje shranjevanja morajo biti košare/predali, ki so priloženi hladilnemu oddelku, vedno v uporabi.
- Stik živil s temperaturnim senzorjem v zamrzovalnem predelu lahko poveča porabo energije naprave. Zato se je treba izogibati vsakemu stiku s senzorjem(-i).
- Pri nekaterih modelih se instrumentna plošča samodejno izklopi 1 minuto po zaprtju vrat. Ponovno se aktivira, ko se vrata odprejo ali ko pritisnete katero koli tipko.
- Zaradi temperaturnih sprememb, ki so posledica odpiranja/zapiranja vrat izdelka med delovanjem, je kondenzacija na vratih/policah in steklenih posodah normalni pojav.
- Funkcije in sestavni deli, kot so kompresor, ventilator, grelec, odmrzovanje, osvetlitev, zaslon in tako naprej, bodo delovali v skladu s potrebami po porabi minimalne energije v teh okoliščinah.
- V primeru, da je prisotnih več možnosti, je treba steklene police postaviti tako, da odvodi zraka na zadnji steni niso blokirani, po možnosti ostanejo odvodi zraka pod stekleno polico. Ta kombinacija lahko pomaga izboljšati distribucijo zraka in energetsko učinkovitost.

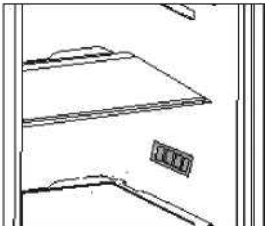

5 Upravljanje izdelka

Nadzorna plošča izdelka

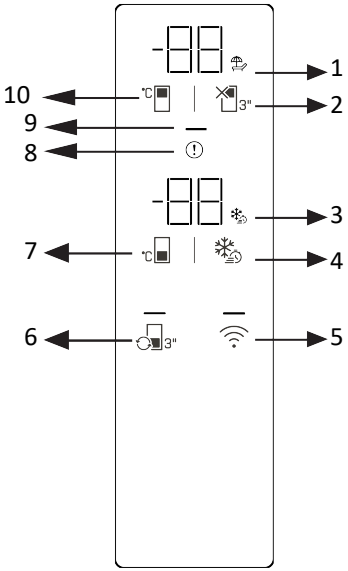

1 * Ikona funkcije zaprtja hladilnega dela (praznika)
2 * Gumb za izklop hladilnega dela (počitnice)
3 * Ikona funkcije hitrega zamrzovanja
4 * Gumb za hitro zamrznitev
5 * Gumb za brezžično povezavo
6 * Gumb za pretvorbo kabine
7 * Gumb za nastavitev temperature zamrzovalnega predela
8 * Indikator stanja napake
9 * Indikator varčevanja z energijo
10 * Gumb za nastavitev temperature hladilnega dela

Najprej preberite "Varnostna navodila"! Zvočne in vizualne funkcije na armaturni plošči vam pomagajo pri uporabi izdelka. ***Neobvezno** Prikazane funkcije so neobvezne; funkcije na armaturni plošči vašega izdelka se lahko razlikujejo po obliki in lokaciji.

1. Ikona funkcije izklopa (prazničnega) dela hladilnika
Ko je aktiviran izklop hladilnega dela, zasveti ikona Holiday. Na prikazovalniku temperature hladilnega dela se prikaže "- -" in hladilni del ne izvaja aktivnega hlajenja.

2. Gumb za izklop hladilnega dela (dopust) 3"
Če želite aktivirati funkcijo počitnice, pritisnite gumb za 3 sekunde. Aktiviran je način Počitnice in zasveti ikona Počitnice. Indikator temperature hladilnega dela bo prikazal "- -" in hladilni del ne bo izvajal aktivnega hlajenja.
3. Ikona funkcije hitrega zamrzovanja
Zasveti, ko je omogočena funkcija hitrega zamrzovanja.
4. Gumb za hitro zamrznitev
Ko pritisnete gumb za hitro zamrzovanje, zasveti ikona za hitro zamrzovanje in aktivira se funkcija hitrega zamrzovanja. Temperatura zamrzovalnega dela je nastavljena na -27 °C. Če želite funkcijo preklicati, ponovno pritisnite gumb. Funkcija hitrega zamrzovanja se samodejno prekliče. Če želite zamrzniti

velike količine sveže hrane, pritisnite gumb za hitro zamrzovanje, preden hrano postavite v zamrzovalni predel.

5. Gumb za brezžično povezavo

Ko tipko držite pritisnjeno 3 sekunde, bo ikona brezžične povezave na zaslonu počasi utripala (v intervalih po 0,5 sekunde). To sproži začetno registracijo domačega omrežja na izdelek. Ko je brezžična povezava z izdelkom vzpostavljena, ikona brezžične povezave ostane prižgana. Po končani začetni nastavitvi lahko povezavo aktivirate/deaktivirate s pritiskom na ta gumb. Ikona brezžične povezave bo hitro utripala (v 0,2-sekundnih intervalih), dokler povezava ni vzpostavljena. Ko je povezava aktivna, ikona brezžičnega omrežja ostane prižgana. Če povezava ni vzpostavljena dlje časa, preverite nastavitve povezave in glejte razdelek Odpravljanje težav« v uporabniškem priročniku. Za brezžično povezavo je treba uporabiti aplikacijo HomeWhiz. Koraki za nastavitev so razloženi v aplikaciji med nastavitvijo. Do aplikacije lahko dostopate s skeniranjem QR kode na etiketi HomeWhiz na izdelku. Aplikacija je na voljo v trgovini App Store za naprave s sistemom iOS in trgovini Play Store za naprave s sistemom Android. Za več informacij obiščite https://www.homewhiz.com/.

6. Gumb za pretvorbo kabine 3"

3-sekundni pritisk na gumb za pretvorbo omare preklaplja med načini hladilnika, izklopa in zamrzovanja. Ko deluje kot hladilnik, je temperatura nastavljena na 4 °C. LED lučka na gumbu sveti v načinih hladilnika in izklopa. V načinu izklopa se na prikazovalniku temperature omare prikaže "- -".

7. Gumb za nastavitev temperature zamrzovalnega predela

Temperatura zamrzovalnega dela je nastavljena. Ko pritisnete gumb, lahko temperaturo zamrzovalnega dela nastavite na -18, -19, -20, -21, -22, -23, -24 °C.

8. Indikator stanja napake

Ta indikator se bo aktiviral, ko se vaš izdelek ne ohladi ustrezno ali ko pride do napake senzorja. Na prikazovalniku temperature zamrzovalnega dela se prikaže črka "E", na prikazovalniku temperature hladilnega dela pa se prikažejo številke, kot so 1, 2, 3 itd. Te številke na zaslonu obveščajo servis o nastali napaki. Ko v zamrzovalni predel naložite vročo hrano ali pustite vrata odprta dlje časa, se lahko začasno prižge klicaj. To ni okvara; opozorilo se bo izbrisalo, ko se hrana ohladi ali ko pritisnete kateri koli gumb.

9. Indikator varčevanja z energijo (zaslon izklopljen)

Ko se vrata izdelka ne odpirajo ali zapirajo, se samodejno aktivira način varčevanja z energijo in zasveti simbol za varčevanje z energijo (prikaže se vodoravni simbol). Ko je funkcija varčevanja z energijo aktivirana, se izklopijo vse ikone na zaslonu, razen simbola za varčevanje z energijo. Če pritisnete kateri koli gumb ali odprete vrata, medtem ko je funkcija varčevanja z energijo aktivna, se funkcija varčevanja z energijo izklopi in ikone na zaslonu se vrnejo v normalno stanje. Funkcija varčevanja z energijo je tovarniško privzeta funkcija in je ni mogoče izklopiti.

10. Gumb za nastavitev temperature hladilnega dela

Nastavitev temperature hladilnega dela je nastavljena. S pritiskom na gumb lahko temperaturo hladilnega dela nastavite na 8, 7, 6, 5, 4, 3, 2 in 1 °C.

*** Tipka za ponastavitev nastavitev brezžične povezave** +

Za ponastavitev brezžičnih nastavitev pritisnite in držite gumba za hitro zamrznitev in brezžično povezavo hkrati 3 sekunde. Če ponastavite brezžične nastavitve na tovarniške privzete nastavitve, bodo izbrisane vse uporabniške informacije, ki ste jih predhodno vnesli med nastavitvijo.

*** Pretvorba °C {404}** + 3"

Če za 3 sekunde istočasno pritisnete gumb za nastavitev temperature hladilnega dela in gumb za izklop (dopust) hladilnega dela, se prikaz temperature preklopi med °C in°F.

*** Način Sabbath {406}** +

Če želite vklopiti/izklopiti način Sabbath, za 3 sekunde hkrati pritisnite in držite gumb za nastavitev temperature zamrzovalnega dela in gumb za hitro zamrznitev. Ko je aktiviran način Sabbath, gumbi za prikaz, alarm za odprta vrata in luči ne bodo delovali.

Upravljanje izdelka

5.1. Navodila za shranjevanje sveže hrane:

Shranjevanje v predalu za svežo hrano:

- Hladilnik naj bo nastavljen na priporočeno temperaturo 4°C.
- Hrana, ki jo nameravate shraniti, mora biti ustrezno zaprta, da preprečite spremembe vonja ali okusa.
- V hladilniku ne shranjujte prevelikih količin hrane. Med hrano naj bo nekaj prostora, da omogočite kroženje hladnega zraka, kar zagotavlja boljše in
- enakomernejše hlajenje. Hrana, ki jo uživate vsak dan, mora biti shranjena na sprednjem delu police, da skrajšate odprtost vrat.
- Med hrano in notranjimi stenami naj bo nekaj prostora, da omogočite pretok zraka. Če shranjujete hrano tako, da se dotika zadnje stene, se lahko primrzne nanjo. Preden shranite vročo (kuhano/pečeno) hrano v aparat, jo morate ohladiti na sobno temperaturo. Nato lahko toplo hrano postavite na spodnje police hladilnika. Ne postavljajte tople hrane v bližino hitro pokvarljive hrane.
- Zamrznjeno hrano odtajajte v predalu za svežo hrano. Tako lahko z zamrznjeno hrano ohladite predal za svežo hrano in prihranite energijo. Če je v hladilniku shranjeno nezrelo tropsko sadje (mango, melona, papaja, banana, ananas), se lahko pospeši proces staranja, zato to ni priporočljivo, ker se skrajšajo časi shranjevanja.

Za določeno obdobje pa lahko v hladilnem delu pospešite zorenje zelo zelenega sadja (jabolka, hruška).

- Česen, čebulo, ingver in drugo korenasto zelenjava je treba hraniti v temnem in hladnem prostoru in ne v hladilniku. Če v hladilniku odkrijete pokvarjeno hrano, jo je treba zavreči. Če odkrijete gnilo hrano, očistite notranjo površino delov, ki so bili v stiku s hrano, da preprečite kontaminacijo.
- Velike posode hrane, kot je juha ali enolončnica, lahko razdelite v plitve posode za hitro hlajenje v hladilniku. Prav tako je treba na manjše kose razdeliti tudi velike kose pečenega mesa ali perutnine.
- Ne shranjujte nepakirane hrane v bližini jajc. Sadje in zelenjavo shranjujte ločeno in po skupinah: jabolka z jabolki, korenček s korenčki. Sadje in zelenjava oddajata različne pline, ki lahko povzročijo kvarjenje druge hrane. Listnato zelenjavo vzemite iz plastičnih vrečk in jo pred shranjevanjem v hladilniku ovijte v papirnato brisačo ali kuhinjsko krpo. Če jo splaknete ali zmočite, je pred shranjevanjem ne pozabite posušiti.
- Sadje in zelenjavo, ki se hitro izsušita, shranjujte v perforiranih ali odprtih plastičnih vrečkah, ki ohranjajo vlažno okolje in hkrati omogočajo kroženje zraka.
- Različno hrano je treba shranjevati na različnih območjih glede na njene lastnosti:

“Preverite ustrezni klimatski razred aparata na ploščici s podatki. Za vaš aparat velja eden od spodnjih podatkov v skladu z nazivnim klimatskim razredom.”

- SN: Razširjeni zmerni: ta hladilni aparat je zasnovan za uporabo pri temperaturi okolja od 10°C do 32°C.
- N: Zmerni: ta hladilni aparat je zasnovan za uporabo pri temperaturi okolja od 16°C do 32°C.
- ST: Subtropski: ta hladilni aparat je zasnovan za uporabo pri temperaturi okolja od 16°C do 38°C.
- T: Tropski: ta hladilni aparat je zasnovan za uporabo pri temperaturi okolja od 16°C do 43°C.

Upravljanje izdelka

Hrana	Mesto
Jajca	Vratna polica
Mlečni izdelki (maslo, sir)	Če je na voljo, predal BioFresh ali ohlajevalni predal Najnižje police
Sadje, zelenjava in solata	Predal za sadje in zelenjavo, predal Crisper ali predal EverFresh+ (če je na voljo)
Sveže meso, perutnina, sveže ribe, klobase, kuhana/pečena hrana	Če je na voljo, predal BioFresh ali ohlajevalni predal Najnižja polica
Hrana, pripravljena za zaužitje, pakirani izdelki, konzervirana hrana, vloženi izdelki	Zgornje police ali vratna polica
Pijače, steklenice, začimbe, prigrizki	Vratna polica
Ostanki	Srednje police

Shranjevanje v zamrzovalnem delu:

- Priporočamo, da nastavite zamrzovalnik na -18°C, razen pri skrajnih okoljskih pogojih.
- 8 ur pred zamrzovanjem vklopite funkcijo hitrega zamrzovanja, da omogočite hitrejše zamrzovanje.
- Preden shranite vročo hrano v zamrzovalni del, jo morate ohladiti na sobno temperaturo.
- Hrana, narezana na majhne dele, hitreje zamrzne in jo je mogoče lažje odmrzniti ter pripraviti.
- Priporočamo, da hrano zapakirate, preden jo daste v zamrzovalnik.
- Da preprečite prekoračitev roka shranjevanja, na embalažo skladno z roki shranjevanja posamezne hrane zabeležite datum zamrznitve, časovno omejitev in vrsto hrane.
- Ne prekoračite rokov shranjevanja hrane, ki jih priporočajo proizvajalci hrane. Iz zamrzovalnika vzemite le toliko hrane, kot je potrebujete.
- Odmrznjeno hrano hitro porabite. Odmrznjene hrane ni dovoljeno znova zamrzovati, razen če jo skuhate. Uživanje znova zamrznjene sveže hrane, ki ni kuhana, ni varno.
- Pri zamrzovanju se izogibajte stiku sveže hrane z že zamrznjeno hrano. Lahko pride do odtajanja že zamrznjenih kosov.

Pri shranjevanju tovarniško zamrznjene hrane upoštevajte naslednje smernice:

- Vedno upoštevajte navodila proizvajalca glede trajanja shranjevanja hrane. Ne prekoračite teh rokov!
- Poskusite zagotoviti čim krajši čas med nakupom in shranjevanjem, da se ohrani kakovost hrane.
- Kupujte zamrznjeno hrano, ki je bila shranjena pri temperaturi -18°C ali manj.
- Ne kupujte hrane, ki ima na embalaži led ali zmrzal. To pomeni, da so na eni točki izdelki morda bili delno odmrznjeni in nato znova zamrznjeni. Takšni dvigi temperature vplivajo na kakovost hrane.
- Priporočamo nastavitev temperature **4°C** za predal za svežo hrano in **-18°C** za zamrzovalni del, da se zagotovi boljše shranjevanje hrane.
- Če je temperatura nastavljena na priporočeni vrednosti **+4°C / -18°C** (razen pri skrajnih okoljskih pogojih), se zagotovi daljša splošna svežina v predalu za svežo hrano in zamrzovalnem delu. Če je temperatura v predalu za svežo hrano nastavljena na nižjo vrednost, lahko sveže sadje in zelenjava delno zmrzneta oz. se poškodujeta zaradi nizkih temperatur, pri višji temperaturi pa se lahko hitro pokvarljiva hrana (mlečni izdelki, mesni izdelki) hitreje pokvari.

5.2. Zamenjava luči

Zamenjavo svetilke / lučke LED, ki se uporablja za osvetlitev hladilnika, naročite pri pooblaščenem servisu.
Luči, ki se uporabljajo v tej napravi, niso primerne za razsvetljavo prostorov. S pomočjo te luči lahko uporabniki varno in udobno namestijo živila v hladilnik / zamrzovalnik. Luči, uporabljene v tej napravi, morajo prenesti ekstremne fizične pogoje, kot so temperature pod -20 °C.

(samo skrinja in pokončni zamrzovalnik)

5.3. Spreminjanje smeri odpiranja vrat

Smer odpiranja vrat naprave se lahko spremeni glede na to, kje boste napravo uporabljali. Če je to potrebno, pokličite najbližji pooblaščen servis.

5.4. Opozorilo o odprtih vratih

Ko so vrata hladilnega ali zamrzovalnega predela odprta, se po določenem času sproži zvočno opozorilo. Zvočni alarm ugasne, ko pritisnete katerokoli tipko na prikazovalniku ali zaprete vrata.

5.5. Košara za mlečne izdelke (hladen prostor)

Zagotavlja nižjo temperaturo kot v hladilniku. V tej košari shranjujte delikatese (salame, klobase, mlečni izdelki itd.), ki zahtevajo nižjo temperaturo skladiščenja ali mesne, piščančje ali ribje izdelke za takojšnjo uporabo. V tej košari ne shranjujte sadja in zelenjave.

5.6. Posoda za zelenjavo

Posoda za zelenjavo je narejen, da ohranja vlago in ohranja zelenjavo svežo. V ta namen se celotno kroženje mrzlega zraka v posodi za zelenjavo okrepi. Hranite sadje in zelenjavo v tem predelu. Zeleno listno zelenjavo in sadje hranite ločeno, da jim podaljšate življenje.

5.7. AeroFlow

Je sistem za distribucijo zraka, ki zagotavlja homogeno porazdelitev temperature. S kroženjem zraka je zagotovljena homogena porazdelitev temperature v prostoru za shranjevanje svežih živil, temperaturna nihanja pa so nizka. Ne pride do neposrednega pihanja zraka čez hrano, kar pomaga zmanjšati izgubo vlage. Ohranja svežino živil, shranjenih v predalu za sveža živila v hladilniku. Na ta način je vaša hrana shranjena pri stabilnejših temperaturah in zmanjšan je stik z zrakom. Preprečeno je sušenje in krčenje živil zaradi izgube vlage,
svežina pa je zagotovljena dlje časa.

5.8. Zamrzovanje svežih živil

- 8 ur pred zamrzovanjem svežih živil aktivirajte funkcijo Quick Freeze.
- Če želite ohraniti kakovost živil, morate živila, ki jih postavite v predel zamrzovalnika, čim hitreje zamrzniti; za to uporabite hitro zamrzovanje.
- Zamrzovanje sveže hrane podaljša čas shranjevanja v predelu zamrzovalnika.
- Zapakirajte živila v nepredušne pakete in jih tesno zaprite.
- Pazite, da so živila zapakirana, preden jih postavite v zamrzovalnik. Uporabite držala zamrzovalnika, folijo in papir, ki je odporen na vlago, plastične vrečke ali podobni pakirni material, namesto običajnega papirja.

	Led v predelu zamrzovalnika se samodejno odtaja.

- Preden pakete s hrano zamrznete jih označite z datumom. Tako boste lahko določili svežino posameznega paketa vsakič, ko odprete zamrzovalnik. Hranite starejša živila spredaj, da jih tako uporabite najprej.

Upravljanje izdelka

Nastavitev temperature zamrzovalnega predela	Nastavitev temperature hladilnega predela	Podrobnosti
-18 °C	4 °C	To je privzeta in priporočena nastavitev.
-20,-22 ali -24 °C	4 °C	Te nastavitve so priporočene za temperature okolja, ki presegajo 30 °C.
Funkcija hitrega zamrzovanja	4 °C	Uporabite, ko želite zamrzniti hrano v kratkem času. Ko se postopek konča, izdelek ponovno pridobi svoj položaj.
-18 ℃ ali hladneje	2 ℃	Te nastavitve uporabite, če mislite, da predel hladilnika ni dovolj hladen zaradi temperature okolja ali pogostega odpiranja vrat.

5.9. Priporočila za shranjevanje zamrznjenih živil

Predel mora biti nastavljen vsaj na -18 °C.

1. Pred zamrzovanjem, preverite »datum izteka roka« na embalaži, da se prepričajte, da izdelek ni pretečen.
2. Preverite, da embalaža živil ni poškodovana.

5.10.Podrobnosti o globokem zamrzovalniku

Po standardih IE 62552 mora imeti zamrzovalnik zmogljivost, da zamrzne 4,5 kg hrane pri -18 °Ca li nižji temperaturi v 24 urah na vsakih 100 litrov volumna predela zamrzovalnika. Žviila lahko dlje časa hranite samo pri ali pod temperaturo -18 °.
Žviila lahko tako ohranite svežo več mesecev (v globokem zamrzovalniku pri ali pod temperaturo - 18 °.
Zavrite zelenjavo in prefiltrirajte vodo, da podaljšate čas shranjevanja zamrznjenih živil. ivila najprej filtrirajte, nato pa jih dajte v nepredušne pakete in postavite v zamrzovalnik. V primeru, da ta živila zgnijejo, bo to negativno vplivalo na prehranske vrednosti in kakovost. Gnitje, ki ogroža človeško življenje, ni vprašljivo.

5.11. Postavitev živil

Police zamrzovalnega dela	Različne vrste živil, vključno z mesom, ribami, sladoledom, zelenjavo itd.
Police predela hladilnika	Živila v loncih, pokritih krožnikih in zaprtih posodah, jajca (v zaprtih posodah)
Police na vratih hladilnega dela	Manjša in pakirana živila ali pijače
Posoda za zelenjavo	Sadje in zelenjava
Predel za sveža živila	Delikatese (hrana za zajtrk, mesni izdelki, ki jih boste porabili v kratkem času)

5.12. Aktivni pregled

Active Check je pametna nadzorna funkcija, ki nenehno spremlja stanje vašega izdelka z uporabo umetne inteligence, prepozna morebitne težave, še preden se pojavijo, in vas o tem obvesti. To zagotavlja, da je učinkovitost vašega izdelka vedno varna in preprečuje nepričakovane okvare. Da bi aktivno preverjanje delovalo, mora biti vaš izdelek povezan z internetom prek aplikacije HomeWhiz.

5.13. Modul z osvežilcem zraka (FreshGuard)

Modul z osvežilcem zraka hitro odstrani neprijetne vonjave v hladilniku, preden prežamejo površine. S tem modulom, ki je nameščen na strop predala za sveža živila, se bodo slabe vonjave razblinile, zrak bo prešel v filter za odpravo neprijetnih vonjav, ta pa bo zrak poslal nazaj v predal za sveža živila. Tako bodo odstranjene neprijetne vonjave, ki se pojavijo med shranjevanjem živil v hladilniku, preden prežamejo površine. To omogočajo ventilator, dioda in filter za svež zrak, ki je vgrajen v modulu. Modul z osvežilcem zraka se bo samodejno vklopil v intervalih. Če želite ohraniti učinkovito delovanje modula delovanje modula z osvežilcem zraka, vam priporočamo, da filter v modulu vsakih 5 let zamenja pooblaščen serviser. Hrup, ki ga slišite med delovanjem modula je zaradi vgrajenega ventilatorja normalen. Če odprete vrata predala za sveža živila, medtem ko modul deluje, se bo ventilator začasno ustavil, ter se ponovno vklopil in deloval naprej, ko vrata zaprete. V primeru izpada električnega toka bo modul z osvežilcem zraka po ponovni vzpostavitvi napajanja nadaljeval z delovanjem od točke, na kateri se je ustavil.

5.14. Posoda za zelenjavo z uravnavanjem vlage (EverFresh+)

Funkcija uravnavanja vlage ohranjate stopnje vlage zelenjave in sadja pod nadzorom in zagotovi hrano dlje časa svežo. Listnato zelenjavo, kot je zelena solata, špinača in podobna zelenjava, ki je podvržena izgubi vlage, shranjujte v vodoravnem položaju v posodi za zelenjavo in ne na koreninah. Ko nalagata zelenjavo, položite težjo in trdo zelenjavo na dno, lahko in mehko pa na vrh, pri tem pa upoštevajte specifične teže zelenjave. Zelenjave ne pustite v posodi za zelenjavo v plastičnih vrečkah. Če jo pustite v plastičnih vrečkah, zelenjava hitreje zgnije. V situacijah, kjer ni dobro, da se različne vrste zelenjave stikajo med seboj, uporabite pakirni material, kot je papir, ki ima določeno poroznost v smislu higiene. Sadja, ki ima proizvodnjo z visoko vsebnostjo etilena, kot so hruške, marelice, breskve in predvsem jabolka, v isto posodo za zelenjavo z drugo zelenjavo in sadjem. Etilen, ki prihaja iz tega sadja, lahko povzroči, da druga zelenjava in sadje hitreje dozori in zgnije. Če želite sadje in zelenjavo shranjevati pri idealnih pogojih vlažnosti, lahko spremenite položaj zapaha na predalu za sveža živila. Če shranjujete samo sadje in zelenjavo, nastavite zapah na sadje; če shranjujete samo zelenjavo, nastavite zapah na zelenjavo, če shranjujete mešane izdelke, nastavite zapah na mešano nastavitev.

6 Vzdrževanje in čiščenje

Najprej preberite varnostna navodila!

Priporočamo, da napravo pred čiščenjem izključite iz električnega omrežja.

Pri hladilnikih brez tehnologije No Frost se na zadnji notranji steni hladilnega dela lahko pojavijo vodne kaplje ali plast ledu.

Za čiščenje zunanje površine izdelka uporabite samo rahlo vlažno krpo iz mikrovlaken. Gobice in druge vrste krp za čiščenje lahko opraskajo površino.

Omarico hladilnika očistite z mlačno vodo in jo do suhega obrišite.

Za čiščenje notranjosti uporabite izžeto krpo, ki ste jo namočili v raztopino ene čajne žličke sode bikarbone in pol litra vode, ter nato do suhega obrišite.

Preprečite, da bi ohišje luči in ostali električni predmeti prišli v stik z vodo.

Če želite odstraniti vratne police, jih izpraznite in jih enostavno potisnite navzgor od podlage.

Klor povzroči korozijo na kovinskih površinah.

Za čiščenje uporabite mlačno vodo in mehko krpo ter do suhega obrišite.

Zaščita plastičnih površin

Če na plastičnih površinah razlijete olje ali jih umažete z oljem, jih očistite in splaknite s toplo vodo.

7 Odpravljanje težav

Prosimo, preglejte ta seznam preden pokličete servisno službo. Prihranilo vam bo čas in denar. Na seznamu so pogoste pritožbe, ki niso posledica pomanjkljive izdelave ali materiala.

Hladilnik

- Vtič ni pravilno vključen v vtičnico. **>>>** Pravilno priključite vtič v vtičnico.
- Ali je glavna varovalka ali pa varovalka vtičnice v katero je priključen hladilnik, pregorela? **>>>** Preverite varovalko.

Kondenzacija na stranski steni hladilnega dela (MULTIZONE, COOL CONTROL in FLEXI ZONE).

- Vrata so bila pogosto odprta. **>>>**
- Prostor je zelo vlažen. **>>>**
- Živila, ki vsebujejo tekočino, so shranjena v odprtih posodah. **>>>**
- Vrata hladilnika so priprta. **>>>** Zaprite vrata hladilnika.
- Temperatura je nastavljen na zelo hladno stopnjo. **>>>** Termostat preklopite na ustrezno stopnjo.

Kompresor

- Termična zaščita kompresorja bo med nenadnimi izpadi električnega toka ali pri izključevanju-vključevanju pregorela, saj pritisk hladilnega sredstva v hladilnem sistemu še ni uravnotežen. Po približno 6 minutah se bo hladilnik zagnal.
- Hladilnik se odtaja. **>>>** Za hladilnik s popolnoma samodejnim odtajanjem je to običajno. Odtajanje poteka v rednih presledkih.
- Hladilnik ni vključen v vtičnico. **>>>** Prepričajte se, da je vtič vstavljen v vtičnico.
- Temperatura ni pravilno nastavljena. **>>>** Izberite ustrezno vrednost temperature.
- Pojavi se izpad elektrike. **>>>** Ob vrnitvi elektrike se hladilnik povrne v normalno delovanje.

Med delovanjem hladilnika se hrup poveča.

- Učinkovitost delovanja hladilnika se lahko spremeni glede na spremembe temperature prostora. To je normalno in ni napaka.

Hladilnik deluje stalno ali dlje časa.

- Nova naprava je širša od prejšnje. Večji hladilniki delujejo dalj časa.
- Temperatura prostora je visoka. **>>>** Normalno je, da naprava v toplem prostoru deluje dlje časa.
- Hladilnik je bil pred kratkim priključen ali pa je bil prenapolnjen z živili. **>>>** Če ste hladilnik šele pred kratkim priključili ali pa ste ga prenapolnili z živili, bo trajalo dlje časa, da doseže nastavljeno temperaturo. To je normalno.
- V hladilnik so bile nedavno postavljene večje količine toplih živil. **>>>**
- Vrata ste pogosto odpirali ali jih pustili dalj časa priprte. **>>>** Topel zrak, ki je prišel v hladilnik, povzroča daljše delovanje hladilnika. Vrata zamrzovalnega ali
- hladilnega dela so bila priprta. **>>>** Preverite, če so vrata dobro zaprta.
- Hladilnik je nastavljen na zelo nizko temperaturo. **>>>** Temperaturo hladilnika nastavite na toplejšo stopnjo in počakajte, da jo doseže.
- Tesnilo na vratih hladilnika ali zamrzovalnika je umazano, izrabljeno, zlomljeno ali nepravilno nameščeno. **>>>** Tesnilo očistite ali zamenjajte. Poškodovano / zlomljeno tesnilo povzroča, da hladilnik deluje dalj časa za vzdrževanje trenutne temperature.

Temperatura zamrzovalnika je zelo nizka, medtem ko je temperatura hladilnika ustrezna.

- Temperatura zamrzovalnika je nastavljena na zelo nizko vrednost. **>>>** Temperaturo zamrzovalnika nastavite na toplejšo stopnjo in preverite.

Odpravljanje težav

Temperatura hladilnika je zelo nizka, medtem ko je temperatura zamrzovalnika ustrezna.

- Temperatura hladilnika je nastavljena na zelo nizko vrednost. **>>>**Temperaturo hladilnika nastavite na toplejšo stopnjo in preverite.

Živila shranjena v predelih hladilnega dela so zamrznila.

- Temperatura hladilnika je nastavljena na zelo visoko vrednost. **>>>** Temperaturo hladilnika nastavite na nižjo stopnjo in preverite.

Temperatura v hladilniku ali zamrzovalniku je zelo nizka.

- Temperatura hladilnika je nastavljen na zelo visoko stopnjo. **>>>** Temperatura hladilnega predela vpliva na temperaturo zamrzovalnika. Spremenite temperaturo hladilnika ali zamrzovalnika in počakajte, da želen predel doseže ustrezno temperaturo.
- Vrata pogosto odpirate ali jih puščate dalj časa priprte. **>>>**
- Vrata so priprta. **>>>** Dobro zaprite vrata.
- Hladilnik je bil pred kratkim priključen ali prenapolnjen z živili. **>>>**To je normalno. Če ste hladilnik šele pred kratkim priključili ali prenapolnili z živili, bo trajalo dlje časa, da doseže nastavljeno temperaturo.
- V hladilnik so bile nedavno postavljene večje količine toplih živil. **>>>**

Tresljaji ali hrup.

- Neravna ali nestabilna tla. **>>>** Če se hladilnik med počasnim premikanjem trese, ga izravnajte, tako da nastavite noge hladilnika. Prepričajte se tudi, da so tla ravna in dovolj močna podpora za hladilnik.
- Predmeti, ki so postavljeni na hladilnik, lahko povzročijo hrup. **>>>** Odstranite predmete, ki so postavljeni na vrhu hladilnika.

Iz hladilnika se širi hrup podoben prelivanju tekočine, pršenju itd.

- Način delovanja hladilnika povzroča pretok tekočine in plinov. To je normalno in ni napaka.

Iz hladilnika se sliši žvižganje.

- Za ohladitev hladilnika se uporabljajo ventilatorji. To je normalno in ni napaka.

Kondenzacija na notranjih stenah hladilnika.

- Vroče in vlažno vreme poveča zaledenitev in kondenzacijo. To je normalno in ni napaka.
- Vrata pogosto odpirate ali jih puščate dalj časa priprte. **>>>**
- Zaprite jih, če so odprte.
- Vrata so priprta. **>>>** Dobro zaprite vrata.

Na zunanji strani hladilnika ali med vrati se pojavi vlaga.

- Vlaga v zraku, kar je običajno pri vlažnem vremenu. Ko se vlaga zniža, bo kondenzacija izginila.

Neprijeten vonj v hladilniku.

- Naprave niste redno čistili. **>>>** Notranjost hladilnika očistite z gobo, mlačno ali gazirano vodo.
- Vonj povzročajo nekatere posode ali materiali pakiranja. **>>>** Uporabite druge posode ali drugačno vrsto materialov pakiranja.
- Živila so v hladilniku v nepokritih posodah. **>>>** Živila shranjujte v zaprtih posodah. Mikroorganizmi, ki prihajajo iz nepokritih posod, lahko povzročijo neprijetne vonjave.
- Živila, ki jim je potekel datum uporabe ter pokvarjena živila odstranite iz hladilnika.

Vrata

- Ovojnine živil preprečujejo zapiranje vrat. **>>>** Prestavite pakiranja, ki ovirajo vrata.
- **>>>** Noge hladilnika nastavite, da uravnate hladilnik.
- Neravna ali šibka tla. **>>>** Prepričajte se, da so tla ravna in primerna podpora za hladilnik.

Predali so obtičali.

- Živila se dotikajo stropa predala. **>>>** Ponovno razporedite živila v predalu.

Če je površina izdelka vroča.

- Med delovanjem izdelka se lahko predel med obojimi vrati, stranske plošče in zadnja rešetka segrejejo.

IZJAVA O OMEJITVI ODGOVORNOSTI / OPOZORILO

Nekatere (preproste) okvare lahko končni uporabnik ustrezno ravna brez kakršnih koli varnostnih težav ali nevarne uporabe, če se izvajajo v mejah in v skladu z naslednjimi navodili (glejte razdelek »Samopopravilo«).

Razen če ni drugače navedeno v spodnjem razdelku »Samopopravilo«, je treba popravila nasloviti na registrirane profesionalne serviserje, da bi se izognili varnostnim težavam. Registrirani strokovni serviser je strokovni serviser, ki mu je proizvajalec omogočil dostop do navodil in seznama rezervnih delov tega izdelka v skladu z metodami, opisanimi v zakonodajnih aktih v skladu z Direktivo 2009/125/ES.

Vendar pa lahko servis v skladu z garancijskimi pogoji opravljajo samo servisni zastopniki (tj. pooblaščeni strokovni serviserji), ki so dosegljivi na telefonski številki, navedeni v navodilih za uporabo/garancijskem listu, ali pri vašem pooblaščenem prodajalcu. Zato vas opozarjamo, da popravila, ki jih opravijo strokovni serviserji (ki niso pooblaščeni s strani družbe Beko), pomenijo prenehanje veljavnosti garancije.

Samopopravilo

Končni uporabnik lahko sam popravi naslednje nadomestne dele: vratne kljuke, vratne tečaje, pladnje, košare in tesnila za vrata (posodobljen seznam je na voljo tudi na spletni strani support.beko.com od 1. marca 2021).

Da bi zagotovili varnost izdelka in preprečili nevarnost resnih poškodb, je treba omenjeno samopopravilo opraviti v skladu z navodili za uporabo za samopopravilo ali navodili, ki so na voljo na spletni strani support.beko.com. Za vašo varnost izklopite izdelek iz električnega omrežja, preden se lotite samopopravil.

Poskusi popravil in popravila, ki jih končni uporabniki izvajajo za dele, ki niso vključeni v ta seznam, in/ali če ne upoštevajo navodil za uporabo za samopopravila ali navodil, ki so na voljo na spletni strani support.beko.com, lahko povzročijo varnostne težave, ki jih ni mogoče pripisati družbi Beko, in izničijo garancijo za izdelek.

Zato je zelo priporočljivo, da se končni uporabniki vzdržijo poskusov popravil, ki ne spadajo na navedeni seznam rezervnih delov, in se v takih primerih obrnejo na pooblaščene strokovne serviserje ali registrirane strokovne serviserje. Nasprotno pa lahko takšni poskusi končnih uporabnikov povzročijo varnostne težave in poškodujejo izdelek ter posledično povzročijo požar, poplavo, električni udar in hude telesne poškodbe.

Na primer, vendar ne omejeno na, je treba naslednja popravila nasloviti na pooblaščene strokovne serviserje ali registrirane strokovne serviserje: popravila kompresorja, hladilnega krogotoka, matične plošče, plošče inverterja, zaslona itd.

Proizvajalec/prodajalec ni odgovoren v nobenem primeru, če končni uporabniki ne ravnajo v skladu z zgoraj navedenim.

Rezervni deli za kupljeni hladilnik so na voljo 10 let.

V tem času bodo originalni rezervni deli na voljo za pravilno delovanje hladilnika.

Minimalno trajanje garancije za kupljeni hladilnik je 24 mesecev.

Ta izdelek je opremljen z virom svetlobe energijskega razreda "G".

Svetlobni vir v tem izdelku lahko zamenjajo le strokovni serviserji.

VĂ MULŢUMIM CĂ AŢI ACHIZIŢIONAT UN PRODUS WHIRLPOOL
Pentru a beneficia de servicii complete de asistenţă, vă rugăm să vă înregistraţi produsul pe **www.register10.eu**

SCANAŢI CODUL QR DE PE APARATUL DUMNEAVOASTRĂ PENTRU A OBŢINE MAI MULTE INFORMAŢII

Citiţi mai întâi acest manual!
Stimate client,
Sperăm că veţi fi mulţumit de acest produs, care a fost fabricat în unităţi moderne şi verificat conform celor mai riguroase proceduri de control al calităţii.
Vă recomandăm să citiţi cu atenţie întregul manual înainte de a folosi produsul; păstraţi manualul la îndemână, pentru a-l putea consulta pe viitor.

Acest manual
• Vă ajută să folosiţi aparatul eficient şi în siguranţă.
• Citiţi manualul înainte de a instala şi utiliza produsul.
• Respectaţi instrucţiunile, în special cele referitoare la siguranţă.
• Păstraţi manualul într-un loc accesibil, pentru a-l putea consulta în viitor.
• Citiţi şi celelalte documente furnizate cu produsul.
Reţineţi că acest manual se poate adresa şi altor modele.

Vă rugăm să accesați următoarele site-uri web
docs.whirlpool.eu & **parts-selfservice.europeanappliances.com**

INFORMAȚII

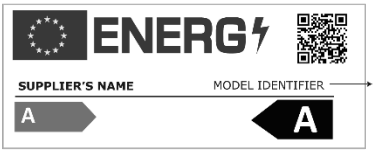

Informațiile despre model, care sunt stocate în baza de date a produselor, pot fi obținute prin accesarea următorului site web și căutarea identificatorului dvs. de model (*) aflat pe eticheta energetică.

https://eprel.ec.europa.eu/

1 Instrucţiuni de mediu 3

2 Prezentarea aparatului 4

3 Instalarea 5

3.1. Instrucţiuni pentru transportul ulterior al frigiderului..... 5

3.2. Ajustarea picioarelor 5

3.3. Conexiunea electrică 6

4 Pregătirea 7

5 Utilizarea frigiderului 8

5.1. Păstrarea alimentelor în produsul dumneavoastră 10

5.2. Panou de control 12

5.3. Schimbare direcţie uși 12

5.4. Avertizare ușă deschisă 12

5.5. Cutia pentru lactate (depozitare la rece) 12

5.6. Sertar pentru fructe și legume proaspete 13

5.7. Cutie de legume cu umiditate controlată (EverFresh+) 13

5.8. Congelarea alimentelor proaspete 13

5.9. Plasarea produselor alimentare 14

5.10. Modul de deodorizare (FreshGuard).....14

5.11. Detalii congelator 15

5.12. Recomandări pentru compartimentul de alimente proaspete 15

5.13. AeroFlow 15

5.14. Verificare activă.....15

6 Întreţinere şi curăţare 16

7 Soluții recomandate 17

1 Instrucțiuni de mediu

1.1. Conformitatea cu Directiva DEEE şi eliminarea deşeurilor:

Acest produs este în conformitate cu Directiva UE DEEE (2012/19/UE). Acest produs poartă un simbol de clasificare pentru deşeurile de echipamente electrice şi electronice (DEEE). Dispozitivul folosit trebuie returnat la punctul oficial de colectare pentru reciclarea dispozitivelor electrice şi electronice. Pentru a găsi aceste sisteme de colectare, vă rugăm să contactaţi autorităţile locale sau distribuitorul de unde a fost achiziţionat produsul. Fiecare gospodărie joacă un rol important în recuperarea şi reciclarea aparatelor vechi. Eliminarea adecvată a aparatului uzat ajută la prevenirea potenţialelor consecinţe negative asupra mediului și sănătăţii umane.

1.2. Conformitate cu Directiva RoHS

Produsul pe care l-aţi achiziţionat respectă Directiva UE RoHS (2011/65/UE).

1.3. Informații despre ambalaj

Materialele de ambalare ale produsului sunt fabricate din materiale reciclabile în conformitate cu reglementările noastre naţionale de mediu. Depozitaţi-le la punctele de colectare a materialelor de ambalare desemnate de autorităţile locale.

1.4. Date tehnice pentru Bluetooth şi Wi-fi

Banda de frecvență:	2.4GHz (funcție Wi-fi sau bluetooth)
Max. Transferul puterii:	<100mW (funcție Wi-Fi sau bluetooth)
Detalii software:	Quartz_WiFi.xxx

DECLARAȚIE DE CONFORMITATE UE SIMPLIFICATĂ:
Prin prezenta, Arçelik A.Ş. declară că echipamentul radio este în conformitate cu Directiva 2014/53/UE.
Textul integral al declarației UE de conformitate este disponibil la următoarea adresă de internet:
https://docs.emeaappliance-docs.eu/ Acest produs colectează și transmite date de utilizare atunci când este conectat la internet (de exemplu, setări de temperatură, durată de utilizare, coduri de eroareet cetera). În conformitate cu Legea UE privind datele (Regulamentul UE 2023/2854), aveți dreptul de a accesa și de a gestiona aceste date. Pentru detalii despre ce date sunt colectate, cum sunt utilizate și cum să le accesați, vă rugăm să vizitați:
www.homewhiz.com/eu-data-act-policy

2 Prezentarea aparatului

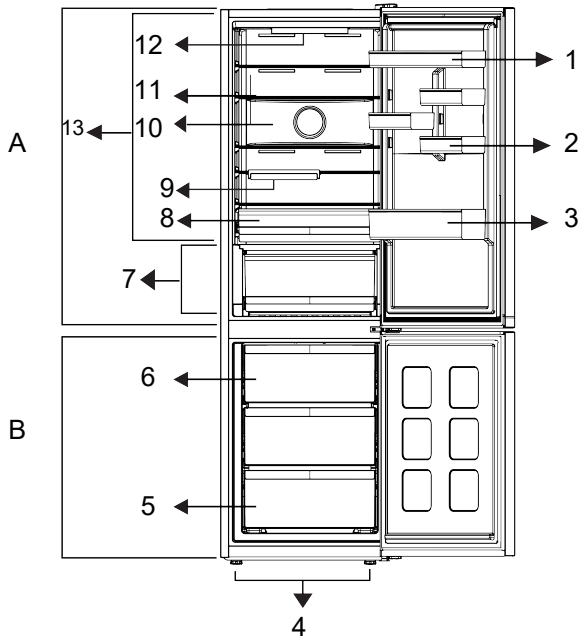

A = Frigider

B = Congelator

1 *Suport reglabil pe ușă
3 * Suport pentru sticle
5 * Compartiment congelator
7 *Mâncare proaspătă
9 * Suport pliabil pentru sticle
11 * Raft reglabil pentru portbagaj
13 * Compartiment frigorific

2 * Suport pentru ouă
4 * Picioare reglabile
6 * Sertar pentru cuburi de gheață
8 * Sertar pentru legume
10 * Ventilator
12 * Lampă de iluminat

***Opţional:** Cifrele din acest manual de utilizare sunt schematice și s-ar putea să nu corespundă exact cu produsul dvs. Dacă produsul dumneavoastră nu conține componentele relevante, informațiile se referă la alte modele.

*** Este posibil să nu fie aplicabil pentru toate modelele**

	Cifrele care apar în acest manual de instrucţiuni sunt schematice şi pot să fie necorespunzătoare exact cu produsul dumneavoastră.

3 Instalarea

3.1. Instrucţiuni pentru transportul ulterior al frigiderului

Contactaţi un service autorizat pentru instalarea produsului. Pentru a pregăti produsul pentru utilizare, consultaţi informaţiile din manualul de utilizare și asiguraţi-vă că instalaţia electrică și instalaţia de apă sunt adecvate. Apelaţi un electrician și un tehnician calificat pentru a efectua toate aranjamentele necesare.

	AVERTISMENT: Producătorul este nerăspunzător pentru daunele care pot apărea din procedurile efectuate de persoane neautorizate.
	AVERTISMENT: Produsul trebuie deconectat de la priză în timpul instalării. În caz contrar, există riscul de deces sau rănire gravă!
	AVERTISMENT: Dacă spaţiul liber al ușii din încăperea în care va fi amplasat produsul este atât de strâns încât să împiedice trecerea produsului, scoateţi ușa încăperii și treceţi produsul prin ușă rotindu-l în lateral, contactaţi serviciul autorizat.

- Așezaţi produsul pe o suprafaţă plană pentru a preveni şocurile.
- Instalaţi produsul la cel puţin 30 cm distanţă de sursele de căldură, cum ar fi plite, sobe și la cel puţin 5 cm distanţă de cuptoarele electrice.
- Trebuie asigurată o ventilaţie adecvată în jurul produsului dumneavoastră pentru a obţine o funcţionare eficientă. Dacă produsul urmează să fie plasat într-o adâncitură din perete, acordaţi atenţie să lăsaţi o distanţă de cel puţin 5 cm cu tavanul și pereţii laterali.
- Vă rugăm să asiguraţi o distanţă de cel puţin 5 cm pentru circulaţia aerului între partea din spate a produsului şi perete, pentru a evita condensul pe panoul din spate al produsului.
- Produsul dumneavoastră necesită o circulaţie adecvată a aerului pentru a funcţiona eficient.
- Verificaţi dacă componenta de protecţie a spaţiului din peretele din spate este prezentă în locaţia sa (dacă este furnizată împreună cu produsul). Dacă componenta este nedisponibilă, sau dacă este pierdută sau căzută, poziţionaţi produsul astfel încât să rămână un spaţiu liber de cel puţin 5 cm între suprafaţa din spate a produsului și peretele încăperii. Spaţiul liber din spate este important pentru funcţionarea eficientă a produsului.

3.2. Ajustarea picioarelor

Dacă produsul stă dezechilibrat după instalare, reglaţi picioarele din faţă rotindu-le spre dreapta sau spre stânga.

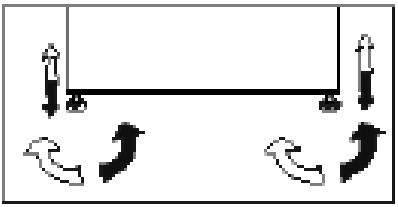

3.3. Conexiunea electrică

Dacă produsul stă dezechilibrat după instalare, reglaţi picioarele din faţă rotindu-le spre dreapta sau spre stânga.

	AVERTISMENT: Efectuarea conexiuni prin cabluri prelungitoare sau mufe multiple este interzisă.
	AVERTISMENT: Cablul de alimentare deteriorat trebuie înlocuit de către agentul de service autorizat.
	Dacă urmează să fie instalate două răcitoare una lângă alta, ar trebui să existe o distanţă de cel puţin 4 cm între ele.

- Fișa cablului de alimentare trebuie să fie la îndemână după instalare.

	Avertisment de suprafaţă fierbinte! Pereţii laterali ai produsului dumneavoastră sunt echipaţi cu conducte de agent frigorific pentru a îmbunătăţi sistemul de răcire. Agentul frigorific cu temperaturi ridicate poate curge prin aceste zone, rezultând suprafeţe fierbinţi pe pereţii laterali. Acest lucru este normal . Vă rugăm să acordaţi atenţie când atingeţi aceste zone.

4 Pregătirea

Citiţi mai întâi secţiunea „Instrucţiuni de siguranţă”.

- Frigiderul dumneavoastră trebuie instalat la cel puţin 30 cm distanţă de sursele de căldură precum plite, cuptoare, încălzire centrală şi aragaz şi la cel puţin 5 cm distanţă de cuptoarele electrice.
- Temperatura ambiantă a încăperii în care instalaţi frigiderul trebuie să fie de cel puţin + 5°C. Utilizarea frigiderului în condiţii mai răcoroase este nerecomandată în ceea ce priveşte eficienţa acestuia.
- Vă rugăm să vă asiguraţi că interiorul frigiderului dumneavoastră este curăţat temeinic.
- Dacă urmează să fie instalate două frigidere una lângă alta, trebuie să existe o distanţă de cel puţin 2 cm între ele.
- Când frigiderul funcţionează pentru prima dată, vă rugăm să respectaţi următoarele instrucţiuni în primele şase ore:

- Acesta trebuie să funcţioneze fără nici un aliment în interior.
- În cazul în care are loc o pană decurent vă rugăm să consultaţi avertismentele din secţiunea "Soluţiile recomandate pentru probleme".
- Ambalajul original şi materialele de protecţie ar trebui păstrate pentru transportul sau mutarea ulterioară.
- Coşurile/sertarele care sunt prevăzute cu compartimentul de răcire trebuie să fie întotdeauna în uz pentru un consum redus de energie şi pentru condiţii de depozitare mai bune.
- Contactul alimentelor cu senzorul de temperatură din compartimentul congelator poate creşte consumul de energie al aparatului. Astfel, orice contact cu senzorul (senzorii) trebuie evitat.
- La unele modele, tabloul de bord se opreşte automat la 1 minut după ce uşa s-a închis. Acesta va fi reactivat atunci când uşa s-a deschis sau s-a apăsat pe orice tastă.
- Din cauza schimbării de temperatură ca urmare a deschiderii/închiderii uşii produsului în timpul funcţionării, condensul pe rafturile uşii/corpului şi recipientelor de sticlă este normal.
- Funcţiile și componentele precum compresor, ventilator, încălzire, dezgheţare, iluminare, afișaj și așa mai departe vor funcţiona în funcţie de nevoile de consum minim de energie în aceste circumstanţe.
- Această combinaţie poate ajuta la îmbunătăţirea distribuţiei aerului și a eficienţei energetice.

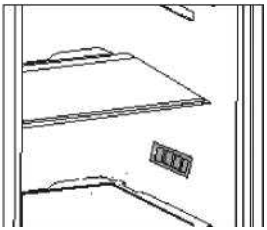

5 Utilizarea frigiderului

Panoul de control al produsului

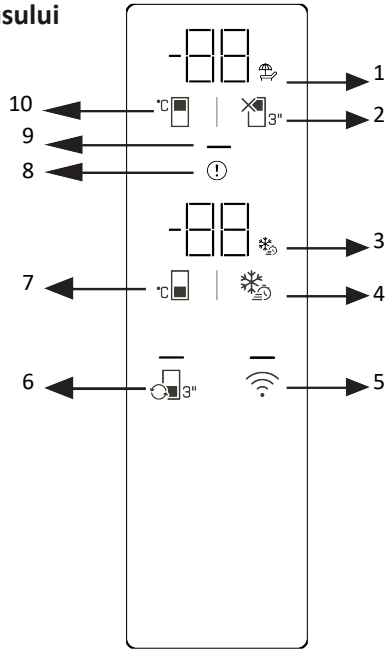

1 * Pictograma funcției închiderea compartimentului frigiderului (vacanță) 3 * Pictograma funcției de înghețare rapidă 5 * Buton fără fir
7 * Buton de reglare a temperaturii compartimentului congelator
9 * Indicator de economisire a energiei

Citiți mai întâi „Instrucțiunile de siguranță”! Funcțiile audio și vizuale de pe panoul de bord vă ajută să utilizați produsul.
*** Opțional** Funcțiile afișate sunt opționale; funcțiile de pe panoul de bord al produsului dvs. pot diferi ca formă și locație.

1. Pictograma funcției de închidere a compartimentului frigider (vacanță)
Când Oprirea compartimentului frigiderului este activată, pictograma de vacanță se aprinde. Afișajul temperaturii compartimentului frigiderului afișează „- - „, iar compartimentul frigiderului nu efectuează nicio operațiune activă de răcire.

2 * Buton de închidere acompartimentului frigiderului (vacanță)
4 * Buton de înghețare rapidă
6 * Buton de conversie a cabinei
8 * Indicator de stare de eroare
10 * Buton de reglare a temperaturii compartimentului frigiderului

2. Butonul de închidere a compartimentului frigiderului (sărbători)

Pentru a activa funcția de vacanță, apăsați butonul timp de 3 secunde. Modul de vacanță este activat și pictograma de vacanță se aprinde. Indicatorul de temperatură al compartimentului frigiderului va afișa „- -”, iar compartimentul frigiderului nu va efectua răcire activă.
3. Pictograma funcției de înghețare rapidă
Se aprinde când funcția de înghețare rapidă este activată.

Utilizarea frigiderului

4. Buton de înghețare rapidă
Când este apăsat butonul de înghețare rapidă, pictograma de înghețare rapidă se aprinde și funcția de înghețare rapidă este activată. Temperatura compartimentului congelator este setată la -27°C. Pentru a anula funcţia, apăsaţi din nou butonul. Funcția de înghețare rapidă se anulează automat. Dacă doriți să înghețați cantități mari de alimente proaspete, apăsați butonul de congelare rapidă înainte de a introduce alimentele în compartimentul congelator.

5. Buton wireless
Când țineți apăsat butonul timp de 3 secunde, pictograma conexiunii wireless de pe afișaj va clipi încet (intervale de 0,5 secunde). Aceasta inițiază înregistrarea inițială a rețelei de domiciliu la produs. Odată ce conexiunea wireless este stabilită cu produsul, pictograma conexiunii wireless va rămâne aprinsă.
După finalizarea configurării inițiale, puteți activa/dezactiva conexiunea apăsând acest buton. Pictograma conexiunii wireless va clipi rapid (la intervale de 0,2 secunde) până când conexiunea este stabilită. Odată ce conexiunea este activă, pictograma rețelei wireless va rămâne aprinsă. Dacă conexiunea nu este stabilită pentru o perioadă lungă de timp, verificați setările conexiunii și consultați secțiunea „Depanare” din manualul de utilizare.
Aplicația HomeWhiz trebuie utilizată pentru conexiunea wireless. Pașii de configurare sunt explicați prin aplicație în timpul configurării.
Puteți accesa aplicația scanând codul QR de pe eticheta HomeWhiz de pe produs. Aplicația este disponibilă în App Store pentru dispozitive iOS și Play Store pentru dispozitive Android. Pentru mai multe informații, vă rugăm să vizitați https://www.homewhiz.com/.

6. Buton de conversie a cabinei 3"
Apăsarea butonului de conversie a dulapului timp de 3 secunde trece prin modurile frigider, oprit și congelator. Când funcționează ca compartiment frigider, temperatura este setată la 4°C. LED-ul de pe buton se aprinde în modurile frigider și oprit. În modul oprit, afișajul temperaturii dulapului va afișa „- -”.

7. Buton de reglare a temperaturii compartimentului congelator °C
Temperatura compartimentului congelator este reglată. Când butonul este apăsat, temperatura compartimentului congelator poate fi setată la -18, -19, -20, -21, -22, -23, -24 °C.

8. Indicator de stare de eroare
Acest indicator se va activa atunci când produsul dvs. nu se răcește corespunzător sau când apare o eroare de senzor. Litera „E” va apărea pe afișajul temperaturii compartimentului congelator, iar numere precum 1, 2, 3 etc. vor apărea pe afișajul temperaturii compartimentului frigiderului. Aceste numere de pe afișaj informează serviciul despre eroarea care a apărut. Când încărcați alimente calde în compartimentul congelatorului sau lăsați ușa deschisă pentru o perioadă lungă de timp, un semn de exclamare se poate aprinde temporar. Aceasta nu este o defecțiune; avertismentul se va șterge atunci când mâncarea se răcește sau se apasă orice buton.

9. Indicator de economisire a energiei (afișaj oprit).
Când ușile produsului nu sunt deschise sau închise, modul de economisire a energiei este activat automat și simbolul de economisire a energiei se va aprinde (va apărea un simbol orizontal). Când funcția de economisire a energiei este activată, toate pictogramele de pe ecran, cu excepția simbolului de economisire a energiei, se vor opri. Dacă este apăsat vreun buton sau ușă este deschisă în timp ce funcția de economisire a energiei este activă, funcția de economisire a energiei va fi dezactivată și pictogramele de pe ecran vor reveni la normal. Funcția de economisire a energiei este o funcție implicită din fabrică și nu poate fi dezactivată.

10. Buton de reglare a temperaturii compartimentului frigider
Se face setarea temperaturii pentru compartimentul frigiderului. Prin apăsarea butonului, temperatura compartimentului frigiderului poate fi setată la 8, 7, 6, 5, 4, 3, 2 și 1 °C.

*** Tasta de resetare a setărilor conexiunii wireless +**
Pentru a reseta setările wireless, apăsați și țineți apăsat simultan butoanele de înghețare rapidă și wireless timp de 3 secunde. Resetarea setărilor wireless la valorile implicite din fabrică va șterge toate informațiile despre utilizator introduse anterior în timpul configurării.

***° C/° F Conversie {404} + 3"**
Apăsând simultan butonul de reglare a temperaturii compartimentului frigiderului și a butonului de oprire a compartimentului frigiderului (sărbători) timp de 3 secunde, afișajul temperaturii va comuta între °C și°F.

*** Modul Sabat {406} +**
Pentru a activa/dezactiva modul Sabat, apăsați și țineți apăsat butonul de setare a temperaturii compartimentului congelator și butonul de înghețare rapidă simultan timp de 3 secunde. Când modul Sabat este activat, butoanele afișajului, alarma de deschidere a ușii și luminile nu vor funcționa.

5.1. Păstrarea alimentelor în produsul dumneavoastră

Depozitarea alimentelor în frigidere și compartimente reci

• Deschiderea și închiderea frecventă a ușii compartimentului sau lăsarea acesteia deschisă pentru perioade îndelungate pot determina creșterea semnificativă a temperaturii compartimentului, reducând durata de valabilitate a alimentelor și ducând la deteriorare.
• Pentru a preveni modificările mirosului și gustului, alimentele trebuie depozitate în recipiente etanșe.
• Pentru a obține o răcire mai bună și mai uniformă, așezați produsele alimentare departe, astfel încât aerul rece să poată circula între ele.
• Permiteți fluxul de aer lăsând un spațiu între mâncare și peretele interior. Dacă așezați mâncarea pe peretele din spate, acesta poate îngheța.
• Lăsați mâncarea gătită și fierbinte să se răcească la temperatura camerei înainte de refrigerare. Apoi, puteți așeza mâncarea călduță pe rafturile inferioare ale frigiderului. Păstrați alimentele călduțe departe de alimentele perisabile.
• Acordați o atenție deosebită asigurării faptului că alimentele congelate nu sunt amestecate cu alimente proaspete.
• Dezghețați alimentele congelate în compartimentul frigiderului. În acest fel, puteți utiliza alimentele congelate pentru a răci compartimentul, economisind energie.
• Depozitarea fructelor tropicale necoapte (mango, diferite tipuri de pepeni, papaya, banane, ananas) în frigider poate accelera procesul de maturare. Aceasta înseamnă un timp de depozitare mai scurt, deci nu este recomandat.
• Ceapa, usturoiul, ghimbirul și alte legume rădăcinoase trebuie depozitate într-o cameră întunecată și rece, nu în frigider.
• Dacă observați că alimentele din frigider s-au stricat, aruncați-le și curățați orice accesorii care au intrat în contact cu acesta.
• Pentru a răci rapid vasele mari, cum ar fi supele și tocanele, le puteți împărți în recipiente puțin adânci și le puteți păstra la frigider.
• Păstrați alimentele neambalate departe de ouă.
• Păstrați fructele și legumele separate și depozitați toate tipurile împreună (de exemplu, mere cu mere, morcovi cu morcovi).
• Scoateți verdele din punga de plastic, înfășurați-le în prosoape de hârtie sau o cârpă de vase și puneți-le în frigider. Dacă spălați aceste tipuri de alimente înainte de a le pune la frigider, nu uitați să le uscați.
• Puteți crea un mediu umed, permițând

circulația aerului prin depozitarea fructelor și legumelor care sunt predispuse la uscare în pungi de plastic perforate sau cu gură deschisă.

• Cu excepția cazurilor de condiții extreme de mediu, alimentele din toate compartimentele vor rămâne proaspete mai mult timp dacă produsul dvs. este setat la valorile stabilite indicate în tabelul cu valori stabilite recomandate.

• Nu depozitați legume sensibile la frig, cum ar fi verdeața cu frunze, roșiile și castraveții în compartimentul rece. Dacă compartimentul rece trebuie utilizat pentru depozitarea legumelor, asigurați-vă că panoul de control al frigiderului este setat la 5°C sau mai cald.

Depozitarea alimentelor în compartimentul rece

• În compartimentul rece, temperatura alimentelor depozitate poate varia între +3°C și -3° C. Temperaturile pot scădea sub 0° C în compartimentul rece, prin urmare nu este potrivit pentru depozitarea fructelor/ legumelor proaspete. Dacă trebuie să depozitați alimente proaspete în compartimentul rece, asigurați-vă că setați setarea frigiderului la 5°C sau mai cald.

Depozitați alimentele în diferite locuri în funcție de caracteristicile lor:	
Alimente	**Locație**
Ouă	Raft pentru uși
Produse lactate (unt, brânză)	Dacă este disponibil, un compartiment cu grad zero (mic dejun) /compartiment frigorific
Fructe, legume și verdeață	Compartiment pentru fructe și legume, sertar pentru legume sau; În compartimentul pentru alimente proaspete, cu condiția ca frigiderul să fie setat la o temperatură mai mare de 5°C, în sertarul pentru legume sau în sertarul Everfresh+ (dacă este disponibil).
Carne proaspătă, păsări de curte, pește, produse din cârnați, alimente gătite.	Dacă este disponibil, un compartiment cu grad zero (mic dejun) /compartiment frigorific
Alimente gata de consum, produse ambalate, conserve și murături.	Rafturi superioare sau raft pentru uși
Băuturi, sticle, condimente și gustări.	Raft pentru uși

Depozitarea alimentelor în compartimentul congelator

• Puteți obține o răcire mai rapidă activând funcția Quick Freeze cu 4-6 ore înainte de îngheț.

• Lăsați alimentele calde să ajungă la temperatura camerei înainte de a le pune în compartimentul congelator.

• Alimentele care urmează să fie congelate trebuie împărțite în porții suficient de mari pentru fiecare porție și congelate în pachete separate.

• Se recomandă ambalarea alimentelor înainte de a le pune în congelator.

• Pentru a împiedica alimentele să treacă peste data de expirare, scrieți data de congelare, timpul de depozitare și numele alimentelor pe ambalaj, în funcție de timpii de depozitare a diferitelor alimente.

• Consumați rapid alimentele dezghețate. Mâncarea dezghețată nu poate fi congelată decât dacă este gătită. Nu este sigur să consumi alimente proaspete dezghețate și congelate fără a le găti.

• Când congelați alimentele proaspete, evitați contactul dintre alimentele proaspete și cele deja congelate. În caz contrar, alimentele congelate se vor dezgheța.

Depozitarea alimentelor congelate

• Când depozitați alimente, vă rugăm să urmați termenele de păstrare specificate în aceste instrucțiuni.

• Pentru a păstra calitatea alimentelor, încercați să păstrați timpul dintre cumpărare și depozitare cât mai scurt posibil. Cumpărați alimente congelate care sunt păstrate la -18°C sau mai puțin. Evitați să cumpărați alimente care au gheață sau substanțe similare în ambalajul lor. Aceasta înseamnă că produsul poate fi parțial dezghețat și apoi reînghețat. Temperatura afectează calitatea alimentelor. Păstrați alimentele pentru timpul recomandat de producător. Scoateți din congelator cât mai multă mâncare de care aveți nevoie.
• Cu excepția condițiilor extreme de mediu, dacă produsul dvs. este setat la valorile stabilite specificate în tabelul cu valori stabilite recomandate, alimentele vor rămâne proaspete mai mult timp atât în compartimentul pentru alimente proaspete, cât și în compartimentul congelator. Fructele și legumele proaspete pot îngheța parțial dacă compartimentul pentru alimente proaspete este setat la o temperatură mai scăzută.
• Compartimentul de 2 stele este potrivit pentru alimentele pre-congelate. Înghețată și cuburi de gheață pot fi depozitate acolo. Congelați alimentele numai în compartimentul de 4 stele.

5.2. Panou de control

Pentru a schimba becul/LED-ul folosit pentru iluminarea frigiderului, apelaţi Serviciul Autorizat. Scopul acestei lămpi este de a ajuta utilizatorul să plaseze alimentele în frigider / congelator într-un mod sigur şi confortabil. Lămpile utilizate în acest aparat trebuie să reziste la condiţii fizice extreme, cum ar fi temperaturi sub -20 °C.

5.3. Schimbare direcţie uşi

Direcţia de deschidere a uşii frigiderului dumneavoastră poate fi schimbată în funcţie de locul în care îl utilizaţi. Dacă acest lucru este necesar, vă rugăm să sunaţi cel mai apropiat service autorizat.

5.4. Avertizare ușă deschisă

O avertizare sonoră va fi emisă atunci când uşa compartimentului frigiderului sau congelatorului a produsului dumneavoastră este lăsată deschisă pentru o anumită perioadă de timp. Acest semnal de avertizare audio se va opri atunci când este apăsat orice buton de pe indicator sau când uşa este închisă.

5.5. Cutia pentru lactate (depozitare la rece)

Cutia pentru lactate (depozitare la rece) asigură temperatură mai scăzută în compartimentul pentru frigider. Utilizaţi această cutie pentru a depozita delicatese (salam, cârnaţi, produse lactate etc.) care necesită o temperatură de depozitare mai scăzută sau produse din carne, pui sau peşte pentru consum imediat.

5.6. Sertar pentru fructe și legume proaspete

Setarul pentru legume şi fructe proaspete al frigiderului este conceput pentru a menține legumele proaspete prin păstrarea umidității. În acest scop, circularea totală a aerului rece este intensificată în cutia pentru legume şi fructe. Păstraţi fructele şi legumele în acest compartiment. Păstraţi legumele cu frunze verzi şi fructele separat pentru a prelungi durata de viaţă.

5.7. Cutie de legume cu umiditate controlată (EverFresh+)

*** Este posibil să nu fie aplicabil pentru toate modelele**

Cu funcția de control al umidității, ratele de umiditate ale legumelor şi fructelor sunt ținute sub control și asigură o perioadă mai lungă de prospețime pentru alimente. Se recomandă să păstrați legumele cu frunze, cum ar fi salata verde şi spanacul şi legumele similare predispuse la pierderea uamidității, nu pe rădăcini, ci în poziție orizontală în coşul de legume, cât mai mult posibil.

La așezarea legumelor, puneți în partea de jos legume grele şi tari şi deasupra cele ușoare și moi, ținând cont de greutățile specifice legumelor.

Nu lăsați legume în coșul de legume în pungi de plastic. Lăsarea lor în pungi de plastic face ca legumele să putrezească în scurt timp. In situatiile in care nu se prefera contactul cu alte legume, folositi materiale de ambalare precum hartia care are o anumita porozitate din punct de vedere igienic. Nu puneți fructele care au o producție mare de etilenă, cum ar fi perele, caisele, piersicii și în special mărul în acelaşi coş de legume cu alte legume și fructe.

Gazul de etilenă care iese din aceste fructe poate face ca alte legume și fructe să se maturizeze mai repede și să putrezească într-o perioadă mai scurtă de timp.

5.8. Congelarea alimentelor proaspete

- Cu 8 ore înainte de a congela alimentele proaspete activaţi funcţia Congelare rapidă.
- Pentru a păstra calitatea alimentelor, alimentele introduse în compartimentul congelator trebuie congelate cât mai repede posibil, folosiţi congelarea rapidă pentru aceasta.
- Congelarea alimentelor când sunt proaspete va prelungi timpul de păstrare în compartimentul congelator.
- Împachetaţi alimentele în pachete etanșe și sigilaţi ermetic.
- Asiguraţi-vă că alimentele sunt ambalate înainte de a le pune în congelator. Utilizaţi suporturi pentru congelator, folie de staniol şi hârtie rezistentă la umezeală, pungi de plastic sau materiale de ambalare similare în locul hârtiei de ambalare tradiţionale.

	Gheaţă în compartimentul de congelare automat.

- Marcaţi fiecare pachet de alimente notând data pe ambalaj înainte de congelare. Acest lucru vă va permite să determinaţi prospeţimea fiecărui pachet de fiecare dată când congelatorul este deschis. Păstraţi

alimentele anterioare în faţă pentru a vă asigura că sunt folosite mai întâi.

- Alimentele congelate trebuie folosite imediat după decongelare și nu trebuie congelate din nou.
- Nu eliberaţi cantităţi mari de alimente deodată.

5.9. Plasarea produselor alimentare

Compartimentul trebuie setat la cel puţin -18°C.

1. Puneţi alimentele în congelator cât mai repede posibil pentru a evita dezgheţarea.
2. Înainte de congelare, verificaţi „Data de expirare” de pe pachet pentru a vă asigura că nu este expirat
3. Asiguraţi-vă că ambalajul alimentelor nu este deteriorat.

Setarea temperaturii compartimentu lui congelator	Setarea temperaturii in compartimentul refrigerator	Explicații
-18°C	4°C	Aceasta este setarea recomandată normală.
-20,-22 or -24°C	4°C	Recomandăm aceste setări pentru temperaturi ambientale mai mari de 30 ° C.
Congelare rapidă	4°C	Utilizaţi atunci când doriţi să vă congelaţi alimentele într-un timp scurt. Când procesul se încheie, produsul își va recăpăta poziţia.
-18°C sau mai rece	2°C	Utilizaţi aceste setări dacă credeţi că compartimentul răcitor nu este suficient de rece din cauza temperaturii ambientale sau a deschiderii frecvente a uşii.

5.10. Modul de deodorizare (FreshGuard)

Modulul de deodorant elimină rapid mirosurile neplăcute din frigider înainte ca acestea să pătrundă pe suprafeţe. Datorită acestui modul, care este amplasat pe tavanul compartimentului pentru alimente proaspete, mirosurile neplăcute se dizolvă în timp ce aerul este trecut activ pe filtrul de mirosuri, apoi aerul care a fost curăţat de filtru este reemis în compartimentul alimentar. În acest fel, mirosurile nedorite care pot apărea în timpul depozitării alimentelor în frigider sunt eliminate înainte ca acestea să pătrundă pe suprafeţe. Acest lucru se realizează datorită ventilatorului, LED-ului şi filtrului de miros integrat în modul. În utilizarea zilnică, modulul de deodorant se va porni automat în mod periodic. Pentru a menţine performanţa eficientă, se recomandă ca filtrul în modulul de deodorizare să fie de către furnizorul de servicii autorizat la fiecare 5 ani. Datorită ventilatorului integrat în modul, zgomotul pe care il veţi auzi în timpul functionării este normal. Dacă deschideţi uşa compartimentului pentru alimente proaspete în timp ce modulul este activ, ventilatorul se va opri temporar şi va relua de unde a rămas după un timp ce uşa este închisă din nou. În caz de întrerupere a curentului, modulul dezodorizant va relua acolo unde sa oprit pe durata totală de funcţionare, odată ce este alimentat din nou.

Se recomandă păstrarea alimentelor aromate (cum ar fi brânză, măsline și delicatese) în ambalajele lor şi sigilate pentru a evita mirosurile neplăcute care pot apărea atunci când se amestecă mirosurile diferitelor alimente. În plus, se recomandă să scoateţi rapid alimentele stricate din frigider pentru a preveni stricarea celorlalte alimente şi pentru a evita mirosurile neplăcute..

5.11. Recomandări pentru compartimentul de alimente proaspete

Rafturile congelatorului	Diverse alimente congelate precum carne, pește, înghetata,legume etc.
Rafturile frigiderului	Mâncare în tigăi, oale, farfurii acoperite, în recipiente închise
Rafturi,usi compartiment frigider	Alimente sau băuturi mici şi ambalate
Sertar pentru legume	Legume şi fructe
Compartiment pentru alimente proaspete	Delicatese (mic dejun, produse din carne care se consumă în scurt timp)

5.12. AeroFlow

Este un sistem de distribuție a aerului care asigură o distribuție omogenă a temperaturii. Odată cu circulația aerului se asigură distribuția omogenă a temperaturii în compartimentul de depozitare a alimentelor proaspete, iar fluctuațiile de temperatură sunt menținute la cote scăzute. Aerul nu este suflat direct peste alimente iar acest lucru ajută la reducerea pierderii umidităţii. Astfel, prospețimea alimentelor depozitate în compartimentul pentru alimente proaspete al frigiderului este păstrată. În acest fel, alimentele sunt păstrate la temperaturi mai stabile și contactul cu aerul este redus. Uscarea și micșorarea alimentelor prin pierderea umidității ete prevenită iar prospețimea este asigurată pentru mai mult timp.

5.13. Detalii congelator

Conform standardelor EC 62552, congelatorul trebuie să aibă capacitatea de a îngheţa 4,5 kg de alimente la -18°C sau temperaturi mai mici în 24 de ore pentru fiecare 100 de litri de volum al compartimentului congelator. Produsele alimentare pot fi conservate doar pentru perioade lungi de timp la temperaturi de -18°C sau mai mici.
Puteţi păstra alimentele proaspete luni de zile (în congelator la temperaturi de 18°C sau mai mici). Alimentele care urmează să fie congelate nu trebuie să intre în contact cu alimentele deja congelate din interior pentru a evita dezgheţarea parţială. Se fierb legumele și se filtrează apa pentru a prelungi timpul de păstrare congelată. Puneţi alimentele în ambalaje ermetice după filtrare și puneţi-le la congelator. Bananele, roșiile, salata verde, ţelina, ouăle fierte, cartofii şi alte alimente similare nu trebuie congelate. În cazul în care acest aliment putrezeşte, doar valorile nutriţionale și calităţile alimentare vor fi afectate negativ.

5.14. Verificare activă

Active Check este o funcție de control inteligent care monitorizează constant starea produsului dvs. folosind inteligența artificială, identificând potențialele probleme înainte ca acestea să apară și să vă anunțe. Acest lucru asigură că performanța produsului dvs. este întotdeauna sigură și previne defecțiunile neașteptate. Pentru ca Active Check să funcționeze, produsul dvs. trebuie să fie conectat la internet prin aplicația HomeWhiz.

6 Întreținere și curățare

Citiţi mai întâi secţiunea „Instrucţiuni de siguranţă”!

Vă recomandăm să deconectaţi aparatul înainte de curăţare.

La dispozitivele care nu sunt fără gheaţă, pe peretele din spate al compartimentului de răcire se formează picături de apă, care pot îngheţa formând un strat de gheaţă gros cât un deget.

Curăţaţi suprafeţele exterioare a aparatului numai cu o cârpă din microfibră uşor umezită. Bureţii și alte ajutoare de curăţare pot zgâria suprafaţa.

Folosiţi apă călduţă pentru a curăţa interiorul, apoi ştergeţi cu o cârpă uscată.

Ştergeţi interiorul cu o cârpă umezită într-o soluţie de o linguriţă de bicarbonat de sodiu dizolvat în 1l apă, apoi ştergeţi cu o cârpă uscată.

Asiguraţi-vă că nu intră apă în carcasa lămpii şi în alte componente electrice.

Dacă frigiderul nu va fi utilizat o perioadă lungă de timp,deconectaţi-l de la priză şi scoateţi toate alimentele, lăsând uşa întredeschisă.

Verificaţi periodic garniturile uşii, asigurându-vă că nu s-au murdărit cu alimente.

Pentru a îndepărta suporturile uşii, scoateţi tot conţinutul şi apoi pur şi simplu împingeţi suportul uşii în sus de la bază.

Clorul provoacă coroziune pe astfel de suprafeţe metalice.

Utilizaţi apă călduţă şi o cârpă moale pentru curăţare şi apoi ştergeţi-o.

Protejarea suprafeţelor din plastic

Dacă uleiul ajunge pe suprafeţele din plastic, curăţaţi-le şi clătiţi-le imediat cu apă caldă

7 Soluții recomandate pentru probleme

Vă rugăm să parcurgeţi această listă înainte de a contacta serviciul pentru clienţi. Acest lucru vă poate economisi timp și bani. Lista conţine probleme mai frecvente care nu sunt cauzate de defecte de manoperă sau materiale. Nu toate funcţiile descrise aici sunt disponibile pentru fiecare model.

Dacă frigiderul nu funcţionează.

- Ştecherul de alimentare nu este introdus corect. **>>>** Introduceţi ștecherul în priză cât de departe poate ajunge.
- Siguranţa respectivă a casei s-a ars **>>>** Verificaţi siguranţa.

Condens pe pereţii laterali ai zonei de răcire (Multizone, control răcire și FlexiZone).

- Ușa a fost deschisă frecvent. **>>>** Evitaţi deschiderea frecventă a ușii frigiderului.
- Umiditatea din zonă este prea mare. **>>>** Nu așezaţi frigiderul în locuri cu umiditate ridicată.
- Alimentele cu un conținut ridicat de lichid se păstrează în recipiente deschise. **>>>** Nu păstraţi alimente cu conţinut ridicat de lichid în recipiente deschise.
- Ușa frigiderului este deschisă. **>>>** Închideţi uşa frigiderului.
- Termostatul este setat la o temperatură foarte scăzută. **>>>** Reglaţi termostatul în consecinţă.

Dacă compresorul nu funcţionează.

- Un circuit de protecţie oprește compresorul în cazul unor întreruperi scurte în alimentarea cu energie și dacă dispozitivul este pornit şi oprit prea des şi rapid, deoarece presiunea agentului frigorific trebuie egalizat pentru o perioadă. Frigiderul va începe să funcţioneze din nou după aproximativ șase minute. Vă rugăm să contactaţi serviciul pentru clienţi dacă frigiderul dumneavoastră nu începe să funcţioneze după expirarea acestui timp.
- Frigiderul se dezgheţă. **>>>** Acest lucru este complet normal într-un frigider care se dezgheţă complet automat. Aparatul se dezgheţă din când în când.
- Ştecherul nu este conectat. **>>>** Verificaţi dacă ștecherul a fost introdus corect.
- Temperatura nu este setată corect. **>>>** Alegeţi o temperatură potrivită.
- S-a întrerupt curentul. **>>>** De îndată ce alimentarea cu energie este restabilită, frigiderul va începe să funcţioneze din nou.

Zgomotul de funcţionare crește atunci când frigiderul funcţionează.

- Performanţa dispozitivului de răcire se poate modifica în funcţie de temperatura ambientală. Acest lucru este complet normal și nu este o defecţiune.

Frigiderul funcţionează foarte intens sau foarte mult timp.

- Noul dvs. dispozitiv poate fi puţin mai lat decât predecesorul său. Frigiderele mari funcţionează adesea puţin mai mult.
- Temperatura mediului ambiant poate fi Foarte ridicată. **>>>** Dispozitivul funcţionează puţin mai mult la temperaturi ambientale ridicate.
- Este posibil ca frigiderul să fi fost pornit recent sau să fi fost umplut cu alimente. **>>>** Dacă frigiderul a fost pornit recent sau a fost umplut cu alimente, va dura ceva timp până când ajunge la temperatura setată. Asta este normal.
- Cu putin timp inainte, in frigider au fost puse cantitati mari de alimente calde. **>>>** Nu puneţi alimente calde sau chiar fierbinţi în frigider.
- Uşile au fost deschise frecvent sau nu s-au închis corespunzător pentru o perioadă lungă de timp. **>>>** Frigiderul trebuie să funcţioneze mai mult deoarece aerul cald a pătruns în interior. Evitaţi deschiderea frecventă a ușilor.
- Uşile frigiderului sau congelatorului nu au fost închise corect. **>>>** Asiguraţi-vă că ușile sau închis corect.
- Temperatura frigiderului este setată foarte scăzută. >>> Setaţi temperatura frigiderului

Soluții recomandate pentru probleme

mai mare. Apoi aşteptaţi până când se atinge temperatura dorită.

- >>> Curăţaţi sau înlocuiţi garnitura. Garniturile deteriorate sau defecte înseamnă că frigiderul trebuie să funcţioneze mai mult pentru a menţine temperatura.

Dacă temperatura în congelator este foarte scăzută, în timp ce temperatura în frigider este normală.

- Temperatura congelatorului este setată la un nivel foarte scăzut >>> Setaţi temperatura congelatorului, verificaţi t emperatura după un timp.

Temperatura în compartimentul frigider este foarte scăzută, în timp ce temperatura în compartimentul congelator este normală.

- Temperatura de răcire este setată foarte scăzută. >>> Setaţi temperatura compartimentului frigider mai cald, verificaţi temperatura după un timp.

Alimentele depozitate în compartimentul frigider îngheaţă.

- Temperatura de răcire este setată foarte scăzută. >>> Selectaţi o temperatură mai mare în compartimentul frigiderului, verificaţi temperatura după un timp.

Temperatura din frigider sau congelator este foarte ridicată.

- Temperatura de răcire este setată foarte ridicată. >>> Temperatura compartimentului frigider afectează temperatura compartimentului congelator. Schimbaţi temperatura compartimentului frigider sau congelator și aşteptaţi ca compartimentele relevante să atingă o temperatură adecvată.
- Uşile au fost deschise frecvent sau au fost închise necorespunzător pentru o perioadă lungă de timp. >>> Evitaţi deschiderea frecventă a uşilor.
- Ușa e deschisă. >>> Închide complet ușa.
- Este posibil ca frigiderul să fi fost pornit recent sau să fi fost umplut cu alimente. >>> Acest lucru este normal. Dacă frigiderul a fost folosit recent sau a fost umplut cu alimente, va dura ceva timp pentru a ajunge la temperatura setată.
- Cu putin timp inainte, in frigider au fost puse cantitati mari de alimente calde. >>>

Vibraţii sau zgomote în timpul funcţionării.

- Dacă frigiderul se clătina cu mișcări ușoare, echilibraţi-l cu ajutorul picioarelor. De asemenea, asiguraţi-vă că podeaua este orizontală și poate suporta cu uşurinţă greutatea frigiderului.
- Obiectele puse pe frigider pot face zgomote. >>> Luaţi articolele de pe frigider.

Se aud zgomote asemanatoare curgerii sau pulverizarii lichidelor.

- Din motive tehnice, lichidele şi gazele se deplasează în interiorul dispozitivului. Acest lucru este complet normal.

Se aude un fluierat de la frigider.

- Ventilatoarele sunt folosite pentru o răcire uniformă. Acest lucru este complet normal și nu este o defecţiune.

Condens în interiorul frigiderului.

- În condiţii de vreme caldă și umedă, Formarea gheţii și condensul apar mai frecvent. Acest lucru este complet normal
- Uşile au fost deschise frecvent sau au fost închise necorespunzător pentru o perioadă lungă de timp. >>> Evitaţi deschiderea frecventă a uşilor. Închideţi uşile deschise.
- Ușa e deschisă. >>> Închide complet ușa.

Umiditatea în exteriorul frigiderului sau pe uşi.

- Poate exista umiditate ridicată; Acest lucru este complet normal, în funcţie de vreme. Condensul dispare imediat ce umiditatea scade.

Miros neplăcut în frigider.

- Curăţaţi în mod regulat interiorul frigiderului cu un burete pe care l-aţi umezit cu apă călduţă sau carbonatată.

Soluții recomandate pentru probleme

• Anumite recipiente sau materiale de ambalare provoacă mirosul. **>>>** Utilizaţi un alt recipient sau material de ambalare diferit. • Alimentele au fost introduse la frigider în recipiente deschise. **>>>** Păstraţi alimentele în recipiente închise. Microorganismele care scapă din recipientele desigilate pot provoca mirosuri neplăcute. • Scoateţi din frigider alimentele cu o dată expirată și alimentele stricate.
Uşa
• Pachetele alimentare împiedică închiderea completă a uşii. **>>>** Scoateţi ambalajul care blochează ușa. • **>>>** Nivelaţi frigiderul cu ajutorul picioarelor. • Asiguraţi-vă că podeaua este orizontală și poate suporta cu ușurinţă greutatea frigiderului.
Compartimentul pentru legume este blocat.
• Alimentele pot atinge partea de sus a sertarului **>>>** Rearanjaţi mâncarea în sertar.
Suprafetele produsului au temperaturi ridicate.
• Zonele dintre cele doua usi, pe laterale si pe spatele gratarului se pot incinge foarte mult in timpul functionarii. Acest lucru este complet normal.

DISCLAIMER / AVERTISMENT

Unele erori (simple) pot fi tratate în mod rezonabil de către utilizatorul final fără a cauza probleme de siguranţă sau utilizare nesigură, cu condiţia ca acestea să fie efectuate în limitele şi conform instrucţiunilor următoare (vezi secţiunea „Auto-reparare”).

Dacă nu este autorizat altfel în secţiune „Auto-reparare” de mai jos reparaţiile se fac către tehnicieni de reparaţii profesioniști înregistraţi pentru a fi abordate problemelor de securitate a evita. Un reparator profesionist înregistrat este un tehnician profesionist de reparaţii căruia producătorul i-a acordat acces la instrucţiunile și lista de piese de schimb pentru acest produs în conformitate cu metodele descrise în actele juridice corespunzătoare Directivei 2009/125/CE.

Cu toate acestea, numai furnizorul de servicii (adică tehnicianul de reparaţii profesionist autorizat), pe care îl puteţi contacta prin numărul de telefon indicat în manualul de utilizare / cardul de garanţie sau prin dealer-ul dumneavoastră autorizat, poate oferi un serviciu în conformitate cu condiţiile de garanţie. Vă rugăm să reţineţi, prin urmare, că reparaţiile efectuate de tehnicieni de reparaţii profesioniști (care nu sunt autorizaţi de producătorul/vânzătorul) vor anula garanţia.

Auto-reparare

Auto-repararea poate fi efectuată de către utilizatorul final asupra următoarelor piese de schimb: garnituri, filtre, balamale uşi, coşuri, elice, accesorii din plastic etc. (o listă actualizată va fi disponibilă și pe web începând cu 1 martie, 2021).

Pentru a asigura siguranţa produsului și pentru a reduce riscul de vătămare gravă, procesul de auto-reparare menţionat trebuie efectuat conform instrucţiunilor din manualul de utilizare pentru auto-reparare disponibil pe pagina web. Pentru propria dumneavoastră siguranţă, scoateţi ștecherul din priză înainte de a efectua o auto-reparare.Reparaţii și încercări ale utilizatorului final pentru piese care nu sunt incluse în această listă sunt și/sau instrucţiunile.

Nerespectarea ghidurilor de utilizare pentru auto-reparare sau a celor disponibile pe web poate duce la probleme de siguranţă non-producătorului/vânzătorului și poate anula garanţia produsului.

Prin urmare, se recomandă insistent ca utilizatorii finali să nu încerce să efectueze reparaţii care se află în afara listei de piese de schimb specificate şi pe dvs în astfel de cazuri, contactaţi un tehnician de reparaţii profesional autorizat sau un tehnician de reparaţii profesional înregistrat. În caz contrar, astfel de încercări ale utilizatorilor finali pot crea probleme de siguranţă și pot deteriora produsul, ceea ce ar putea duce la incendiu, inundaţii, șocuri electrice și vătămări corporale grave. De exemplu, dar fără a se limita la, următoarele reparaţii trebuie direcţionate către tehnicieni de reparaţii profesioniști autorizaţi sau către tehnicieni de reparaţii profesioniști înregistraţi: compresor, circuit frigorific, placă de bază, placă invertor, panou de afişare etc.

Producătorul/vânzătorul nu poate fi tras la răspundere în niciun caz în care utilizatorii finali nu respectă prevederile de mai sus.

4579331414 / AA
HR,SR,SL,RO