# WCW6O7HTB

**12NC**: 859991680250

**Штрих-код (EAN) код**: 8003437397103

Whirlpool
SENSING THE DIFFERENCE

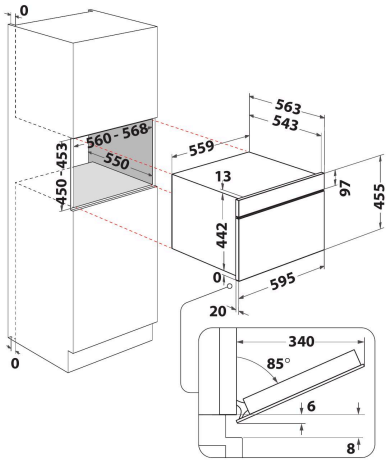


- Технологія 6TH Sense
- 6TH Sense з функцією CRISP та тарілкою CRISP
- Функція Crisp
- Турбо старт: швидкий розігрів їжі
- Турбо розморозка: швидкий розігрів
- Примусова вентиляція
- Підтримання температури
- Функція Пара
- Функція Підйому тіста
- CrispFry
- Функція Розморозка хлібу
- 950 мікрохвильова піч (В)
- Поворотна ручка
- Максимальний діаметр посуду: 410 мм
- Повністю сенсорна панель управління
- Відкриття донизу
- Тарілка Crisp та ручка до тарілки Crisp

## Мікрохвильова піч Whirlpool вбудована: чорний колір - WCW6O7HTB

Характеристики вбудованої мікрохвильової печі Whirlpool: чорний колір. Збільшений об'єм. Технологія комбінування способів приготування подарує страви, які за смаком та якістю не поступатимуться приготованим у традиційній духовій шафі. Ексклюзивна технологія 6th SENSE автоматично встановлює час, температуру та енергоспоживання протягом всього процесу приготування. Функція Crisp для хрустких запіканок та пирогів.

**Приготування на парі**
Здорова їжа у будь-який час. Технологія приготування на парі дозволяє готувати смачні та корисні страви лише у один дотик.

**Функція JetDefrost**
Турбо розморозка. Використовуйте унікальну систему JetDefrost 3D для ефективної і швидкої розморозки.

**Примусова вентиляція**
Збережіть смак. Завдяки технології примусової вентиляції та інноваційній системі конвекції нагріте повітря циркулює всередині мікрохвильової печі, роблячи ваші страви соковитими.

**Функція Jet Start**
Надзвичайно швидкий нагрів. Функція Jet Start прискорює нагрів до максимуму за 30 секунд, забезпечуючи ідеальний температурний режим для розігрву їжі з високим вмістом води, таку як бульйони або напої.

**Технологія 6th Sense**
Впевнене приготування їжі. З технологією 6th Sense ваша мікрохвильова піч автоматично встановлює час, температуру і рівень енергоспоживання.

**Система плавного зачинення дверцят SoftClosing**
Нове покоління шарнірів робить зачинення дверцят безшумним і плавним – один легкий дотик і вони беззвучно стають на місце.

**Функція Crisp**
Неперевершено хрустка скоринка. Мікрохвильова піч Whirlpool із функцією Crisp доповнена спеціальною тарілкою та гарантує вам приготування найхрусткішої піци, пирога або кіша.

**Функція Crispfry**
Для приготування страв зі смаженою текстурою і смаком. Застосовуйте мінімальну кількість олії або готуйте без неї й отримуйте страву, здоровішу ніж з пательні.

# WCW6O7HTB

**12NC: 859991680250**

**Штрих-код (EAN) код: 8003437397103**

Whirlpool
SENSING THE DIFFERENCE

## ОСНОВНІ ХАРАКТЕРИСТИКИ

| | |
|---|---|
| Група продуктів | Мікрохвильовий |
| Комерційний код | WCW6O7HTB |
| Основний колір продукту | Чорний |
| Тип мікрохвильової печі | Спосіб приготування: мікрохвилі+комбі |
| Тип конструкції | Вбудована |
| Тип управління | Електронне |
| Тип управління | Touch-control |
| Додатковий режим приготування: Гриль | Так/Є |
| Crisp | Так/Є |
| Пара | Так/Є |
| Додатковий режим приготування: Вентилятор | Так/Є |
| Годинник | Так/Є |
| Автоматичні програми | Так/Є |
| Висота продукту | 455 |
| Ширина продукту | 559 |
| Глибина продукту | 543 |
| Мінімальна висота ніші | 450 |
| Мінімальна ширина ніші | 560 |
| Глибина ніші | 550 |
| Вага нетто (кг) | 41 |
| Об'єм духової шафи (л) | 53 |
| Поворотний стіл | Ні |
| Діаметр поворотного столу (мм) | 0 |
| Вбудована система очищення | Гідролітична (-ий) |

## ТЕХНІЧНІ ХАРАКТЕРИСТИКИ

| | |
|---|---|
| Струм (А) | 16 |
| Напруга (В) | 220-240 |
| Частота (Гц) | 50 |
| Length of electrical supply cord (cm) | 150 |
| Тип вилки | Schuko |
| Таймер | Ні |
| Потужність гриля (Вт) | 2000 |
| Тип гриля | Тип нагрівального елементу |
| - | Емальовані |
| Внутрішнє освітлення | Так/Є |
| Додатковий режим приготування: Гриль | Так/Є |
| Розташування елементів освітлення | З права |
| Максимальна швидкість потоку повітря - | 0 |
| Мінімальн швидкість потоку повітря - | 0 |
| Рівень шуму за макс.швидкості (2010/30/EU) - | 0 |
| Рівень шуму за мін.швидкості (2010/30/EU) - | 0 |

## ЕНЕРГЕТИЧНЕ МАРКУВАННЯ

| | |
|---|---|
| Технологія 6th Sense | 6th Sense |
| Кількість рівнів потужності | 7 |
| Максимальна потужність мікрохвиль (Вт) | 950 |
| Розморозка хліба | Так/Є |
| Турбо розморозка | Так/Є |
| Турбо старт | Так/Є |
| Клас енергоефективності - NEW (2010/30/EU) - | - |