ART 6711 A++ SF

Réfrigérateur combiné intégrable 178 cm

A++

Fresh Control

6th sense

LED

STOP Frost

178

POINTS FORTS

- **StopFrost: dégivrage rapide et facile**
- Technologie 6TH SENSE Fresh Control
- Système Multiflow
- Filtre anti-bactéries

blanc

ART 6711 A++ SF
EAN 80 03437 04012 2

COMFORT

- **Classe énergétique A++**
- Commandes électroniques LED
- Réglage électronique de la température
- Alarme accoustique porte ouverte

RÉFRIGÉRATEUR

- Technologie 6TH SENSE Fresh Control
- Filtre anti-bactéries
- Système Multiflow pour une distribution uniforme de la température
- Porte-bouteilles
- **Éclairage LED**
- Fonction réfrigération rapide
- Système de dégivrage automatique du réfrigérateur
- 5 clayettes en verre incassable (inc. le bac à légumes), dont 4 ajustable(s) en hauteur
- 1 tiroir à légumes
- 3 balconnets de porte amovibles

SURGÉLATEUR

- **StopFrost: dégivrage rapide et facile**
- 3 tiroirs de surgélation
- Durée de conservation en cas de panne de courant : 19 heures

DONNÉES TECHNIQUES

- Hauteur niche **178** cm
- Volume brut total : 277 litres
- Volume net total : 275 litres
- Volume brut réfrigérateur : 197 litres
- Volume brut congélateur : 80 litres
- Volume net réfrigérateur : 195 litres
- Volume net congélateur : 80 litres
- Capacité de surgélation : 3,5 kg en 24 heures
- Consommation annuelle d'énergie : 235 kWh
- Consommation d'énergie par jour : 0,64 kWh
- Fixation à glissières ajustables
- Puissance de raccordement : 190 W
- Fusible : 0,8 A
- Frequence : 50 Hz
- Alimentation électrique : 220-240 V
- Câble de raccordement : 245 cm
- Niveau sonore : 35 dBA
- Charnières à droite, réversibles
- Emploi dans température environnante(°C) : +10/+43 (SN-T)
- Dimensions de la niche (HxLxP) : 1776 x 560 x min. 560 mm
- Dimensions de l'appareil (HxLxP) : 1770 x 540 x 550 mm
- Dimensions de l'appareil emballé (HxLxP) : 1840 x 580 x 608 mm
- Poids de l'appareil : 50,6 kg
- Poids de l'appareil emballé : 52,2 kg

TECHNOLOGIE

- Nombre de thermostats : 1
- Nombre de compresseurs : 1

ACCESSOIRES

- 1 bac à glaçons

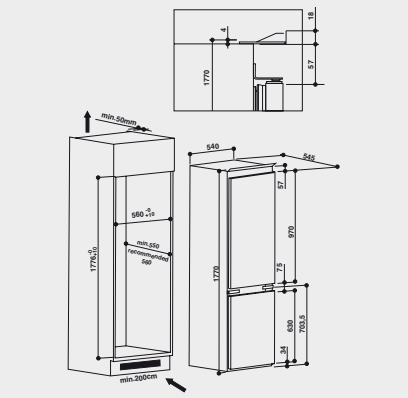

Pour toute information technique, veuillez vous référer aux informations produits EU. Sous réserve de modification des caractéristiques des produits et des prix mentionnés et des erreurs d'impression · L'utilisation/la publication des textes et/ou des images dans d'autres médias ne peut se faire que suite à un accord préalable · État 02.08.2020