WHBS 93 F LE X

12NC: 859991549880

GTIN (EAN) kód: 8003437233111

Whirlpool
SENSING THE DIFFERENCE

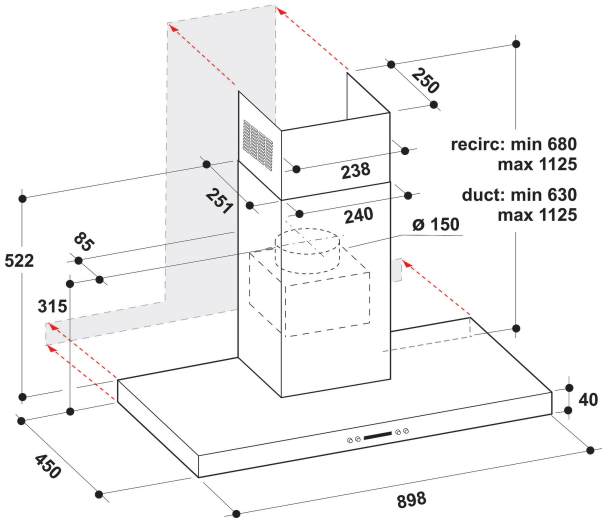

ZÁKLADNÁ CHARAKTERISTIKA

Skupina výrobkov	Odsávače
Farba tela	Nerez
Materiál tela	Nerezová oceľ
Farba komína	Nerez
Materiál komín	Nerezová oceľ
Typológia	Nástenný
Typ inštalácie	Nástenný
Typ ovládania	Elektronický
Typ nastavenia ovládania	-
Možnosti dekoratívnych panelov	N/A
Umiestnenie motora	Integrovaný motor v komíne digestora
Prevádzkový režim	Konvertibilný
Hodnota elektrického pripojenia (W)	255
Prúd (A)	1,1
Napätie (V)	220-240
Frekvencia (Hz)	50
Dĺžka elektrického prívodného kábla (cm)	150
Typ zástrčky	Schuko
Výška komína (mm)	530-1125
Výška výrobku bez komína (mm)	40
Výška výrobku	680
Šírka výrobku	898
Hĺbka zabaleného výrobku	450
Minimálna výška výklenku	0
Minimálna šírka výklenku	0
Hĺbka výklenku	0
Čistá hmotnosť (kg)	19.3

TECHNICKÉ VLASTNOSTI

Typ ručného ovládacieho zariadenia	Mäkké tlačidlá
Typ automatických regulačných zariadení	-
Počet motorov	1
Celkový výkon motorov (W)	250
Počet nastavení rýchlosti: dostupnosť možnosti boost	4
Prítomnosť boostu	Áno
Maximálny výkon odsávania vzduchu (m^3/h)	713
Zvýšená poloha odsávania vzduchu (m^3/h)	720
Maximálny výkon recirkulácie vzduchu (m^3/h)	330
Výkon recirkulácie v polohe Boost (m^3/h)	330
Typ ovládania svetla	On/Off
Počet svetiel	2
Typ použitých svetelných zdrojov	LED
Celkový výkon svietidiel (W)	5
Priemer výstupu vzduchu (mm)	150
Klapka bez spätného toku vzduchu	Nie
Materiál tukového filtra	Umývateľný hliník
Pachový filter	Áno

ENERGETICKÝ ŠTÍTOK

Akustický výkon pri min. otáčkach (2010/30/EU)	53
Hlukový výkon pri max. otáčkach (2010/30/EÚ)	69
Úroveň hluku s polohou zosilnenia (dB(A) re 1 pW)	0