BKSI 9VF2

Einbau-Kühlschrank (Nische 88)

Bauknecht
Für mich und mein Zuhause

SetmoQuick

LED

88 cm

29 dB

A ↑ G E

TOP 4
- Einfache Festtürmontage SETMO-QUICK
- 1 Obst- und Gemüseschublade
- 4 Ablagen aus Sicherheitsglas, davon 3 höhenverstellbar
- Abtauautomatik im Kühlteil

WEISS

BKSI 9VF2
EAN 40 11577 86824 1

KÜHLTEIL/AUSSTATTUNG BEI VOLLKÜHLRAUM
- LED-Licht – bessere Ausleuchtung bei weniger Verbrauch
- Abtauautomatik im Kühlteil
- 4 Ablagen aus Sicherheitsglas, davon 3 höhenverstellbar
- 1 Obst- und Gemüseschublade
- 3 Türfächer

VERBRAUCHSWERTE
- Energieeffizienzklasse E[1]
- Energieverbrauch: 92 kWh/Jahr
- Nutzinhalt: 126 l Kühlen, gesamt 126 l
- Luftschallemissionsklasse: A, 29 dB(A) re 1 pW

TECHNISCHE DATEN
- Einfache Festtürmontage SETMO-QUICK
- Gesamtanschluss: 75 W
- Türanschlag rechts, wechselbar
- Maße (HxBxT): 855x540x550 mm

ZUBEHÖR
- 1 Eierleiste (6 Eier)

WPRO-ZUBEHÖR (OPTIONAL)
- Goodbye Odours Geruchsabsorber für den Kühlschrank
  DEO213, EAN 8015250441413

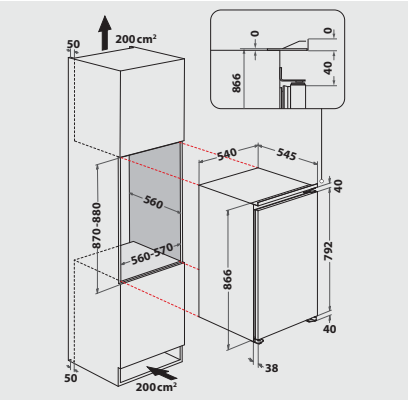

[1] Energieeffizienzklassen-Spektrum von A bis G

Technische Daten entnehmen Sie bitte dem EU-Produktdatenblatt, oder fordern Sie diese unter https://docs.bauknecht.eu/ an · Liefermöglichkeiten, Änderungen und Irrtümer vorbehalten · Nutzung/Veröffentlichung von Bildern/Texten, auch in anderen Medien, ganz oder teilweise, nur mit Genehmigung des Herausgebers · Stand 15.01.2026