OAS KC8V1SW BLG

12NC: 859991639210

Kod EAN: 8003437939129

Whirlpool
SENSING THE DIFFERENCE

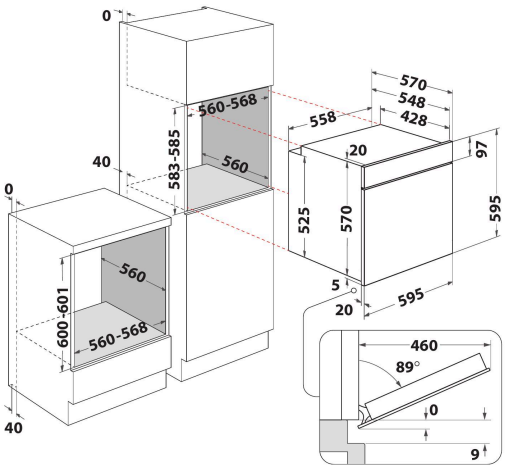

- Katalityczny system czyszczenia
- Klasa energetyczna A+
- Wnęka 71 L
- Cook3
- Wentylator termoobiegu
- Grill
- Emaliowane wnętrze łatwe do czyszczenia
- Funkcja turbo grill
- Gotowanie maxi
- Funkcja pizza/chleb
- Eco termoobieg
- Delikatne zamykanie drzwiczek
- Wyrastanie
- Funkcje specjalne
- Gotowanie konwencjonalne
- "Chowane pokrętła"
- Liczba szklanych drzwi: 2

Piekarnik elektryczny do zabudowy Whirlpool: kolor czarny - OAS KC8V1SW BLG

Cechy piekarnika do zabudowy Whirlpool: zaawansowana technologia elektryczna umożliwia oszczędne gotowanie potraw. Innowacyjna funkcja Cook3 umożliwia gotowanie trzech oddzielnych potraw jednocześnie bez ryzyka pomieszania zapachów. Delikatne zamykanie drzwiczek piekarnika ułatwiające korzystanie.

Multifunkcja 8
Wiele metod gotowania. Opcja Multifunkcja 8 to uniwersalne funkcje gotowania zapewniające doskonałe rezultaty, bez względu na przepis.

Cook3
Bez mieszania się aromatów. Innowacyjna funkcja Cook3 pozwala przygotować nawet trzy różne potrawy w tym samym czasie bez ryzyka zmieszania się aromatów.

Wymuszony obieg powietrza
Zachowaj smak potraw. Dzięki technologii wymuszonego obiegu gorące powietrze w piekarniku jest równomiernie rozprowadzane wokół potraw, dzięki czemu Twoje potrawy są zawsze soczyste i perfekcyjnie upieczone.

SoftClosing
Miękkie domykanie drzwi. Dzięki zawiasom z wolnym domykaniem, drzwi piekarnika zamykają się bez wysiłku, cichym i delikatnym ruchem.

Wzornictwo Absolute
Kolekcja Absolute. Styl i wydajność w jednym. Nowoczesna stylistyka oraz wyjątkowa wydajność sprawiają, że urządzenia z linii Absolute idealnie pasują do nowoczesnych, zaawansowanych technologicznie kuchni. Wyposażone w innowacyjną technologię 6. Zmysł piekarniki Absolute można ustawić w trzech prostych krokach, dzięki czemu zawsze osiągasz najlepsze rezultaty.

Katalityczna
Samoczyszczące panele. Panele katalityczne wewnątrz piekarnika podczas pieczenia eliminują wszelkie rozlane i rozsypane resztki jedzenia.

Standardowa komora
Piekarnik Whirlpool ma komorę o standardowych rozmiarach.

Klasa energetyczna
Wyjątkowa oszczędność energii. Piekarniki klasy energetycznej A/A+ mają doskonałą efektywność energetyczną, co zapewnia mniejsze zużycie energii oraz niższe rachunki za prąd.

Sterowanie elektroniczne
Elektroniczny system regulacji temperatury.

OAS KC8V1SW BLG

12NC: 859991639210

Kod EAN: 8003437939129

Whirlpool
SENSING THE DIFFERENCE

DANE OGÓLNE

Grupa produktowa	Piekarnik
Nazwa serii	OAS KC8V1SW BLG
Dominujący kolor produktu	Czarny
Typ budowy	Do zabudowy
Sterowanie	Elektroniczne
Elementy obsługi i sygnalizacji	-
Czy urządzenie posiada sterowanie do płyty?	Brak
Do jakiego typu płyt urządzenie ma sterowanie?	-
Programy automatyczne	Brak
Natężenie	13
Napięcie	220-240
Częstotliwość	50/60
Długość przewodu zasilającego	100
Rodzaj wtyczki	Brak
Głębokość urządzenia przy drzwiach otwartych pod kątem 90°	-
Wysokość urządzenia	595
Szerokość urządzenia	595
Głębokość urządzenia	551
Minimalna wysokość niszy	0
Minimalna szerokość niszy	0
Głębokość niszy	0
Waga netto	26.9
Pojemność użytkowa	71
System czyszczenia	Panele katalityczne na części ścian
Drabinki boczne	1
Blachy do pieczenia	2

DANE TECHNCZNE

Timer	Tak
Kontrola czasu	Elektroniczne
Opcje ustawiania czasu	Stop
Zabezpieczenie	-
Oświetlenie wewnętrzne	Tak
Liczba lamp wewnętrznych	0
Umiejscowienie świateł wewnętrznych	Front left
Prowadnice piekarnika	Teleskopowe
Sonda	Brak

EFEKTYWNOŚĆ
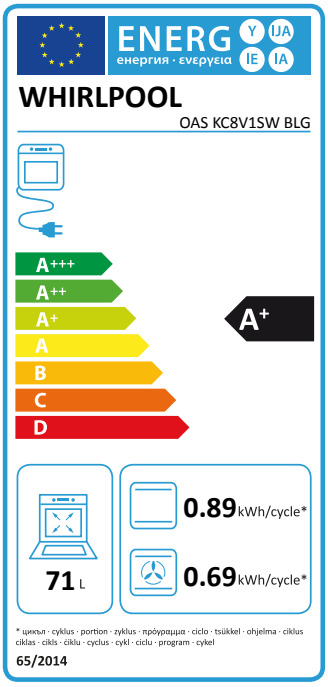
Rodzaj zasilania	Elektryczne
Rodzaj energii	Elektryczne
Klasa efektywności energetycznej - NOWA DYREKTYWA (2010/30/UE)	A+
Zużycie energii w cyklu w trybie tradycyjnym - NOWA DYREKTYWA (2010/30/WE)	0.89
Zużycie energii w cyklu w trybie z włączonym wentylatorem - NOWA DYREKTYWA (2010/30/WE)	0.69