Semi-Automatic Espresso Machine With Integrated Milk Cup

User Manual

CEP 5304 X
CEP 5303 B

EN - TR - PL - RO - IT - CS - SK - SR - UA - MK - SQ - SL - HR - LT - LV - ET - AR

مطـــــابق
COMPLIANT

UK CA

CE

01M-8914083200-0626-16
01M-8914711200-0626-16
01M-8915403200-0626-16
01M-8916213200-0626-16

You can download the HomeDirect application for free from the Apple App Store or Google Play Store to access the recipes.

CONTENTS

ENGLISH	**3-18**
TÜRKÇE	**19-36**
POLISH	**87-103**
ROMÂNĂ	**104-123**
ITALIANO	**124-140**
ČESKY	**141-154**
SLOVENSKÝ	**155-168**
СРПСКИ	**169-183**
УКРАЇНСЬКОЮ	**184-198**
МАКЕДОНСКИ	**200-214**
SHQIPTARE	**215-229**
SLOVENŠČINA	**230-243**
HRVATSKI	**244-257**
LIETUVIŲ	**190-203**
LATVIEŠU	**204-216**
EESTI	**217-224**

Please read this user manual first!

Dear Customer,

Thank you for selecting this Beko product. We hope that you get the best results from your product, which has been manufactured to a high quality with state-of-the-art technology. Please read this entire user manual and all other accompanying documents carefully before using the product and keep them as a reference for future use. If you pass on the product to someone else, please give them the user manual as well. Please take into consideration all warnings and information in the user manual.

Explanation of symbols

The following symbols are used in the various section of this manual:

	Important information and useful hints about usage.
	DANGER: This warning for dangerous situations with regard to life and property.
	WARNING: This warning indicates potentially dangerous situations.
	CAUTION: This warning indicates the potential for material damage.
	Materials are intended to be in contact with food.

1 Important instructions for safety and environment

This section includes the safety instructions that will help providing protection against personal injury and material loss risks. Failure to follow these instructions invalidates the granted warranty.

1.1 Danger of electric current

Danger to life by electric current!
Contact with live wires or components could lead to serious injury or even death!
Observe the following safety precautions to avoid electric shocks:

- Do not use the coffee machine if the connecting cable or mains plug are damaged.
- Before reusing the coffee machine, the mains cable must be renewed by a qualified electrician.
- Do not open the housing of the coffee machine. Danger of electric shock if live connections are touched and/or the electrical and mechanical configuration is changed.

1.2 Danger of burning or scalding

Parts of the coffee machine can become very hot during operation! Dispensed drinks and escaping steam are very hot!
Observe the following safety precautions to avoid burning/scalding yourself and/or others:

- Do not touch either of the metal sleeves on both coffee spouts.
- Avoid direct contact of the skin with escaping steam or hot rinsing, cleaning and descaling water.

1.3 Fundamental safety precautions

Observe the following safety precautions to ensure safe handling of the coffee machine:

- Never play with packaging material. Risk of suffocation.
- Inspect the coffee machine for visible signs of damage before use. Do not use a damaged coffee machine.
- If the supply cord is damaged, it must be replaced by the manufacturer or its agent or similarly qualified person in order to avoid hazard.
- Repairs to the coffee machine must only be carried out by an authorised specialist or by the works customer service. Unqualified repairs can lead to considerable danger for the user. They will also void the warranty.
- Repairs to the coffee machine during the warranty period may only be carried out by service centres authorised by the manufacturer, otherwise the warranty will become void in the event of subsequent damage.
- Defective parts may only be replaced with original spare parts. Only original spare parts guarantee that the safety requirements are met.
- Appliances can be used by persons with reduced physical, sensory or mental capabilities or lack of experience and knowledge if they have been given supervision or instruction concerning use of the appliance in a safe way and understand the hazards involved.
- This appliance can be used by children aged from 8 years and above if they have been given supervision or instruction concerning use of the appliance in a safe way and if they understand the hazards involved. Cleaning and user maintenance shall not be made by children unless they are older than 8 and supervised. Keep the appliance and its cord out of reach of children aged less than 8 years.
- Children shall not play with the appliance.
- This appliance is intended to be used in household and similar applications such as:
  - -staff kitchen areas in shops, offices and other working environments;
  - -farm houses;
  - -by clients in hotels, motels and other residential environments;
  - -bed and breakfast type environments.
- Protect the coffee machine against the effects of weather such as rain, frost and direct sunlight. Do not use the coffee machine outdoors.
- The appliance must not be immersed.
- Do not clean the coffee machine or accessories in a dish washer.
- Do not pour any other liquids apart from water or place foodstuffs into the water tank.

- Do not fill the water tank beyond the maximum mark (lower edge of the filling hole) (1.1 litres).
- Only operate the machine when the waste container, drip tray and the cup grate are fitted.
- Do not pull the cable to remove the plug from the mains socket or touch with wet hands.
- Do not hold the coffee machine with the mains cable.
- Keep the appliance and its cord out of reach of children aged less than 8 years.
- Before removing the water tank to fill or empty it, always turn the machine off.
- Always place the unit on a flat, stable, heat-resistant work surface.
- Before brewing, the portafilter must be turned to the right as tight as possible to prevent the portafilter from loosening due to high pressure.
- Serious injury may result from misuse. To protect against a fire, electric shock or personal injury, do not immerse cord, electric plugs, heating base in water or other liquids. Do not operate any appliance with a damaged cord or plug, after the appliance malfunctions, or is dropped or damaged in any manner. Please contact the manufacturer or his customer service.
- Heating element surface is subject to residual heat after use, do not touch the hot surface, use the handle or the button. Always keep hands out of container and machine while in use and afterward to reduce the risk of injury to persons.
- Coffee-maker shall not be placed in a cabinet when in use.
- Cleaning: Do not place the appliance in water or other liquids. Clean the housing only with a sponge/cloth moistened in warm, soapy water. Do not use harsh, abrasive cleaners. See chapter 6 for detailed cleaning instructions.
- The heating element surface is subject to residual heat after use.

1.4 Intended use

The manual espresso machine Beko is intended for use in homes and similar applications, for instance in staff kitchens, shops, offices and similar areas or by customers in bed & breakfast, hotels, motels and other living accommodation. This coffee machine is not intended for commercial use. The machine is only intended for preparing coffee and heating milk and water. Any other use other than previously stated is considered as improper use.

Danger resulting from improper use!

If not used for its intended purpose or used in any other way, the coffee machine may be or become a source of danger.

- Therefore, the coffee machine may only be used for its intended purpose.
- Observe the procedures described in this user manual.

No claims of any kind will be accepted for damage or injury resulting from use of the coffee machine for other than its intended purpose.

The risk has to be borne solely by the machine owner.

1.5 Limitation of liability

All technical information, data and instructions on installation, operation and maintenance of the coffee machine contained in these operating instructions represent the current status at the time of printing and are based on the best possible knowledge gained by experience and knowhow.

1 Important instructions for safety and environment

No claims can be derived from the information, illustrations and descriptions in this user manual. The manufacturer assumes no liability for damage or injury resulting from failure to observe the user manual, use for other than the intended purpose, unprofessional repairs, unauthorised modifications or use of non-approved spare parts.

1.6 Compliance with the WEEE Directive and Disposing of the Waste Product:

This product complies with EU WEEE Directive (2012/19/EU). This product bears a classification symbol for waste electrical and electronic equipment (WEEE).

This symbol indicates that this product shall not be disposed with other household waste at the end of its service life. The used device must be returned to an offical collection point for the recycling of electrical and electronic devices. To find these collection points, please contact your local authority or retailer where the product was purchased. Each household performs an important role in the restoring and recycling of old appliances. The appropriate disposal of used appliance helps prevent potential negative consequences for the environment and human health.

1.7 Compliance with RoHS Directive

The product you have purchased complies with EU RoHS Directive (2011/65/EU). It does not contain harmful and prohibited materials specified in the Directive.

1.8 Package information

Packaging materials of the product are manufactured from recyclable materials in accordance with our National Environment Regulations. Do not dispose of the packaging materials together with the domestic or other wastes. Take them to the packaging material collection points designated by the local authorities.

1.9 Plug Wiring

The moulded plug on this appliance incorporates a 13 A fuse. Should the fuse need to be replaced an ASTA approved BS1362 fuse of the same rating must be used. Do not forget to refit the fuse cover. In the event of losing the fuse cover, the plug must not to be used until a replacement fuse cover has been fitted. Colour of the replacement fuse cover must be the same colour as that visible on the pin face of the plug Fuse covers are availabe from any good electrical store.

- **Fiting a different plug**
- As the colours of the wires in the mains lead of this appliance may not correspond with the coloured markings identifying the terminals on your plug, proceed as follows:
- Brown cable = L (Live)
- Blue cable = N (Neutral)
- Green/yellow cable must be connected to ground (E) ⏚ line
- With the alternative plugs a 13 A fuse must be fitted either in the plug or adaptore or in the main fuse box. If in doubt contact a qualified electrician.

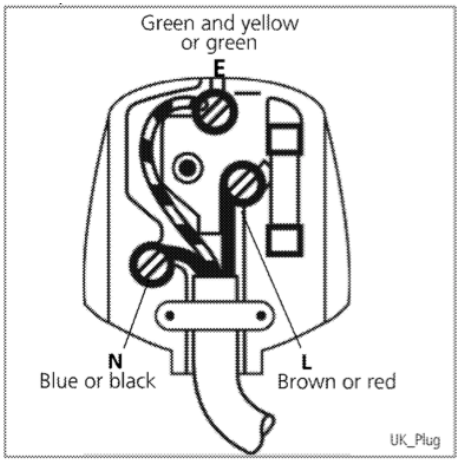

2 Overview & Control panel

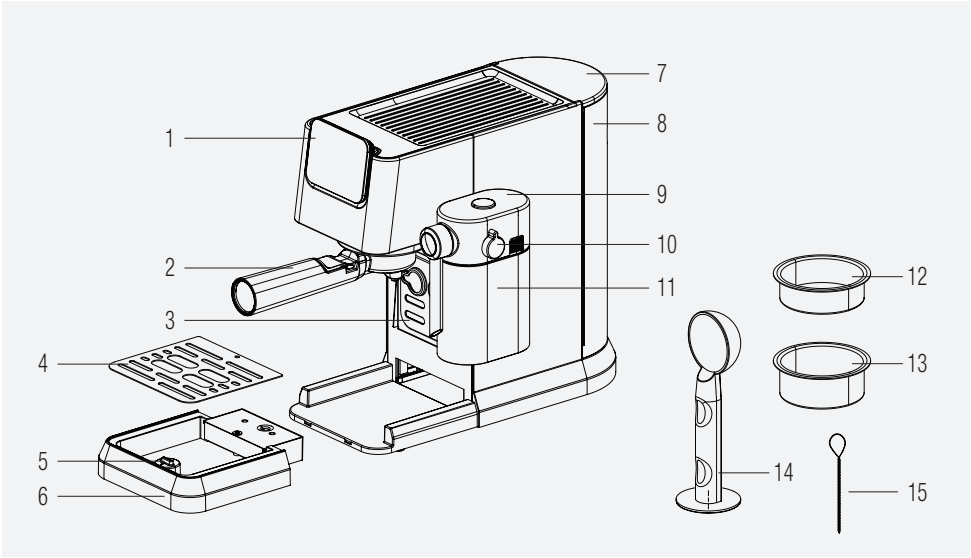

1. Control panel
2. Portafilter
3. Cup holder
4. Drip tray grid
5. Floater
6. Drip tray
7. Water tank lid
8. Water tank
9. Milk tank cover
10. Milk foam adjustment knob
11. Milk tank
12. Single espresso basket
13. Double espresso basket
14. Coffee Scoop / Tamper
15. Cleaning needle

2.1 Control Panel

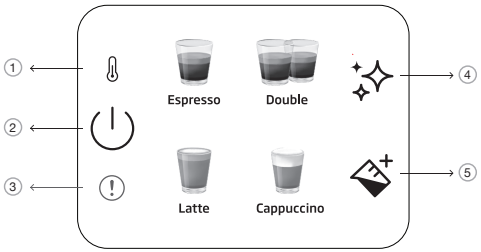

1		Pre-heating indicator
2		On/off & cancel button
3		General error
4		Cleaning and descaling button
5		Milk button

All declared values on the product and on the printed leaflets are picked up after laboratory measurements performed according to related standarts. These values may differ upon usage and ambient conditions.

3 Technical data

Power supply: 220-240 V~, 50-60 Hz

Power: 1376 - 1628 W

The right to make technical and design changes is reserved.

All declared values on the product and on the printed leaflets were obtained from laboratory measurements performed according to the relevant standards. These values may differ depending on usage and ambient conditions.

Product Dimensions:

20,5 cm (Width) x 30,8 cm (Height) x 42,3 cm (Depth)

[Width w/out milk cup: 14,4 cm

Depth w/out portafilter: 32,5 cm]

Weight: 3.85±0.5kg

Cable Length: >90 cm

Basket Capacities

Single: 10g

Double: 17g

Drip Tray Capacity: Up to 0.2 L

Water Tank Capacity: 1.1±5%L

Machine Pre-heating time: <55s

Volume of coffee (Default settings):

Espresso: 30-55ml

Double: 65-95ml

Latte: 170-280 ml milk, 30-55 ml coffee

Cappuccino: 114-190 ml milk, 30-55 ml coffee

This button "✨" will light up as orange when machine needs descaling.

If the NTC is not connected to the power board, the red light of the error indicator will be on at the time, and there will be no response if any button is pressed.

4 Preparation

4.1 First Time Use

Remove any protective films, stickers and any other packaging material from the appliance.

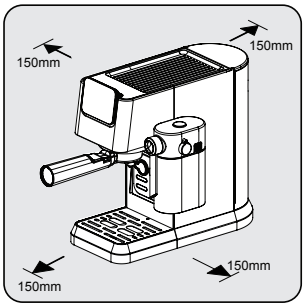

Choose a safe and stable surface with an easily reachable power supply and allow the minimum distance from the sides of the machines.

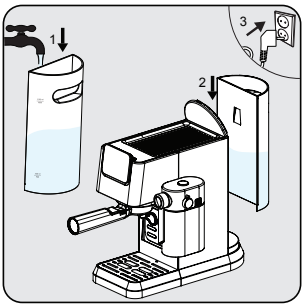

Fill the water tank with fresh, cold pure water at least up to the MIN marking and at most up to the MAX marking. (Do not add hot water)
Then insert tank on to the machine and the other end of the power cord into a wall socket with the suitable power voltage.

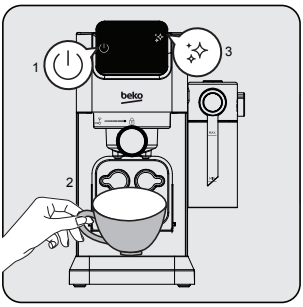

The power on/off button "⏻" on the control panel will light up. Press that button to turn on the machine. Put a cup right under the brewing head and press the cleaning button "✨". The machine will sound one beep and start cleaning. Once completed the machine will be ready to use.

4.2 Brewing Single / Double Espresso

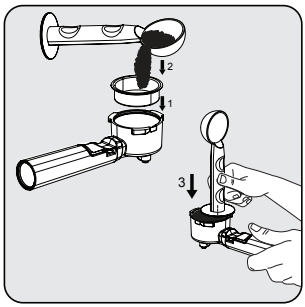

Place the single or double espresso basket into the filter holder. Fill the freshly ground coffee powder into the filter with measuring spoon (approx. 8-15g) and use the spoon to flatten the excess powder. With the tamping end of the spoon, apply around 15 kg to push down the powder even and firmly.

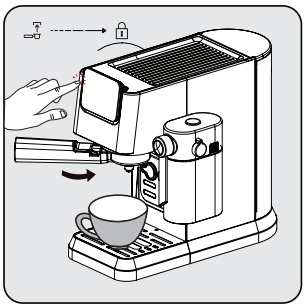

Install the portafilter under the coffee outlet. Align it with the unlock symbol, slide it into the groove, and slowly rotate it to the right to the lock symbol.
- Place a coffee cup right under the coffee outlet.
- Press the single or double button and a beep will sound.
- Selected coffee will start blinking and the beverage preparation will begin.

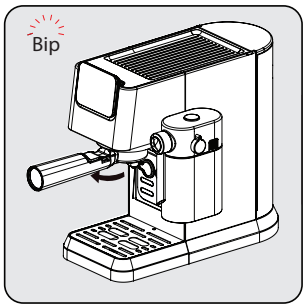

After brewing is completed, machine will sound one beep and enter idle mode. Remove the portafilter clockwise. Clean the portafilter and dry it after each use.

- Wait 5 seconds after brewing and then take out the filter. This will help remove the moving filter easily.
- Coffee powder cannot be used after brewing.
- Use the handle extension to knock the coffee residue out while keeping the basket in place.
- To ensure your espresso stays at optimum temperature, we recommend that you preheat your cups.
- To extract the fullest flavor from your coffee beans, we recommend using whole coffee beans that have been freshly ground each time espresso is prepared.
- In addition to the coffee used, using fresh cold water that is free of chlorine, odors and other impurities will help ensure the perfect espresso.
- Store your espresso grounds in an airtight container, and in a cool, dry place to retain the flavor. Grounds should not be kept for long periods of time as the flavor will be reduced.

4.3 Brewing Cappuccino & Latte

Cappuccino or Latte are combinations of one shot of espresso with different amounts of hot milk and milk froth.

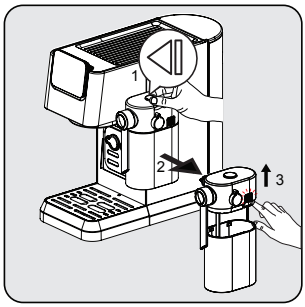

Holding the milk tank with one hand, press the button on the top of the milk tank lid to remove the milk tank rightwards. Remove the lid of the milk tank by pressing the release button on the right side of the lid body.

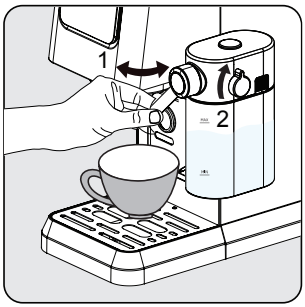

Add milk to the milk tank. The milk should always be below the max mark. The recommended temperature for milk is 4-8 ° C (~ 40-46 ° F). Put on the lid of the milk tank and attach the milk tank to the appliance, it must click audibly into place. Make sure that the milk tank fits correctly. Adjust the angle of the milk foam outlet over the cup. Adjust the milk foam density with the help of knob based on your preferences.

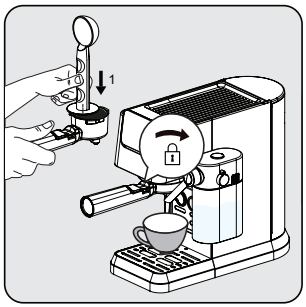

Insert the single basket into the portafilter. Fill the filter with finely ground espresso powder (approx. 8-15 g). Press the powder down with the flat side of the coffee spoon. Install the portafilter under the coffee outlet. Align it with the unlock symbol, slide it into the groove, and slowly rotate it to the right to the lock symbol.

This machine allows the user to set the foam ratio by turning the knob from Max to Min to enjoy the desired foam. Suggested setting for Latte is min-mid, Cappuccino is mid-max. Adjust the milk foam density based on your preferences.

4 Preparation

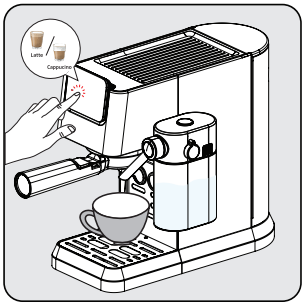

Press the "cappuccino or latte" button, then one beep sounds. The selected beverages button will start blinky and brewing will start.

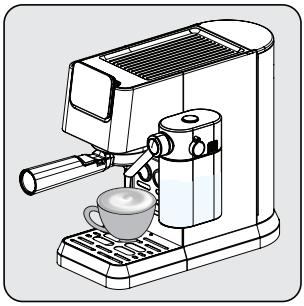

The pump will work intermittently as the milk froth first enters your cup. After the milk froth is ready, the device automatically starts to brew the coffee.

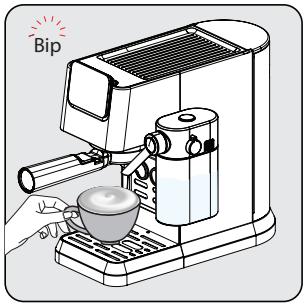

When the unit beeps once, the beverages is ready enjoy!
- The machine will revert to idle mode.

4.4 Brewing / Adding Milk Foam

Fill in the milk tank and adjust the knob into position. Press the milk foam button "". Machine will start milk dispensing automatically (90-140 ml). Once completed machine will revert back to idle stage.

Always make sure the milk tank is placed correctly. If not fitted well; the cappuccino, latte & milk foam buttons will light off and the functions will not be available. Buzzer will sound as 3 beeps to indicate this.

The removal of the milk tank has no impact on the coffee brewing, single/double espresso programs can be used.

4.5 Adjusting Height for Different Cup Size

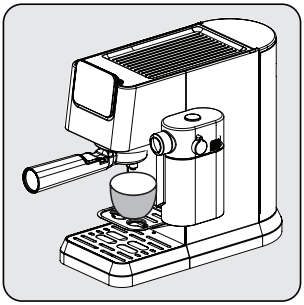

For smaller cups, the cup tray (3) can be used.

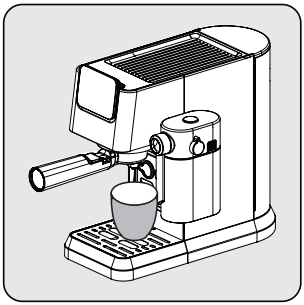

For average size cups, place cup over the drip tray (6) in normally inserted position.

If drip dray is removed for bigger cups, it should be placed back into the machine right after beverage preparation is completed. If drip tray is not placed back after beverage preparation, due to internal system release, water might come to the base and would need a manual cleaning with dry cloth.

5 Operation and use

5.1 Adjusting the Volume of your Coffee / Milk

Setting amounts for Single & Double Espresso

1. Select the function that is to be reprogrammed. Press the appropriate button (single or double espresso) and keep it held down. You will hear one beep. [single/double espresso programmable amounts (min: 30/60ml, max: 50/100ml)]
2. Only let go of the button once the desired amount of coffee has passed through. You will hear two beeps. This amount is now saved under the corresponding function.

Setting amounts for Latte, Cappuccino & Milk Foam

1. Select the function that is to be reprogrammed. Press the appropriate button (cappuccino, latte or milk) and keep it held down. You will hear one beep. (The shortest time of brewing milk is 10s, the longest time is 45s.)
2. Only let go of the button once the time of brewing milk that you want has passed through. You will hear two beeps. This time is now saved under the corresponding function.
3. To change amount of black coffee; after milk dispensing is completed, press and hold down selected beverage icon until desired amount has passed through.

The adjusted beverage settings will be saved to device memory for future use until resetted or changed again.

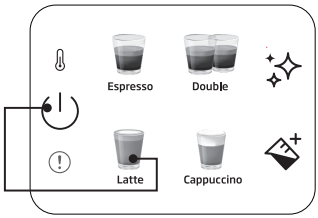

To reset single beverage to default/factory setting:
Press and hold down any beverage and power buttons together for more than 3 seconds to reset the selected beverage amount.

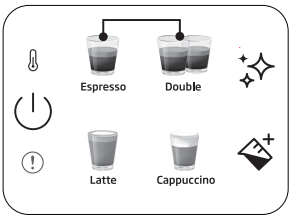

To reset all beverages to default/factory setting:
Press and hold down single and double espresso buttons together for more than 3 seconds to reset the all beverage amount.

Standby time: The machine will automatically shut down after 29 minutes without any operation (or after work).

6 Cleaning

6.1 Cleaning the Milk Tank

Pour water in the milk tank until MAX level and press the milk foam button "". Once completed, take out the milk tank components (9) (11) and clean them under clean water.

Clean the milk tank after each use to avoid milk residue.

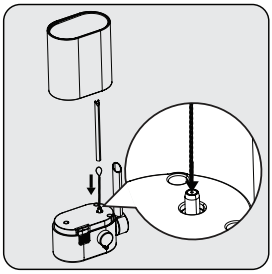

Use the cleaning needle (15)
to clean inside the milk frother inlet.

6.2 Cleaning/Rinsing Function

For cleaning the brewing head, place a container under the brewing head and press the cleaning button " ". Cleaning will be completed within 16 seconds and the machine will be ready to use.

- If you do not use the machine for more than 5 consecutive days, rinse and drain the water tank.
- Drip tray and its grid (6) (4) can be cleaned manually under clean water.
- Do not put the portafilter into the dishwasher.

6.3 Descale Function

When descaling is required, descale icon "" will light up as orange. Place a container that can hold 1.5L under the brewing head. Pour water into the water tank until MAX level and mix with scale remover or citric acid. Press & hold descale button "" for more than 3 seconds and you will hear two beep sounds which indicates that the first cycle of descaling has begun. The first cycle will take around 15 minutes. Once completed, the descale icon will turn white "".

Empty and replace the container under the brewing head. Clean and fill water tank until MAX level with clean water. Press & hold descale button "" for more than 3 seconds and you will hear two beep sounds which indicates that the second cycle of descaling has begun. The second cycle will take around 6 minutes. Once all complete, the machine will go back to idle stage and will be ready to use.

6 Cleaning

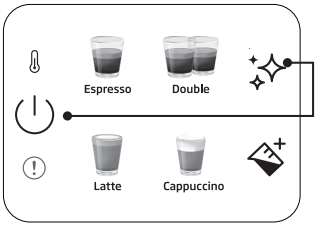

To reset descale warning status:
Press and hold power and descale button together for more than 3 seconds.

- Descale is required after predefined brewing cycle.
- Resetting descaling warning status is not suggested for maintaining the best condition of the appliance.

7 Troubleshooting

7.1 Problems, possible causes and remedies

Problem	Cause	Remedy
Coffee runs down the side of the portafilter.	Portafilter (2) is not properly inserted.	Turn the handle of the portafilter (2) further to the right.
	Edge of sieve is not free of ground coffee	Turn off the machine, remove the portafilter (2) holder and clean the edges of the sieve.
	Screen inside brew head is dirty.	Clean the brew head using a wet cloth and run the cleaning function without placing the portafilter.
Very little or no coffee flows through the portafilter.	No water in tank.	Fill the tank with water.
	The screen inside the brew head is blocked.	Brew water through the screen without the portafilter (2) inserted. If no water comes through, unscrew the screen, clean and replace.
	The sieve is blocked.	Correction: Clean the sieve, insert into the portafilter (2) and pump water through without coffee. If no water comes through the sieve call Customer Service to order a replacement sieve.
Espresso brews out only as drops.	Coffee grounds are too fine or packed down too firmly.	Do not tamp coffee grounds so firmly. Use a coarser grind of coffee.
	Machine blocked by calcium deposits.	Descale the appliance. See page 15.
Espresso brews too quickly.	Ground coffee is too coarse.	Use a finer grind.
	Not enough coffee in the sieve.	Use more ground coffee.
No crema.	Coffee old or too dry.	Use fresh coffee.
	Coffee not pushed down firmly enough. Water pushes through the coffee too fast.	Tamp coffee grounds more firmly. Use a finer grind.
	Coffee too coarse.	Use a conical burr grinder to obtain a finer and more consistent grind.
	Coffee blend not suited to espresso coffee.	Change brand of espresso.
Not enough froth when frothing milk.	Milk not fresh.	Use fresh milk.
	Milk not suitable.	Check that the milk is suitable for frothing.
	Milk was too warm from the start.	Use milk straight from the refrigerator (34°F).
	Not enough milk to froth.	Use more cold milk.
	Milk inlet hole is blocked.	Use the cleaning needle (15) to clean inside the milk frother inlet.

Product Guarantee

12 months breakdown and repair guarantee

Guarantor: **Beko plc, 1 Greenhill Crescent, Watford, Hertfordshire. WD18 8UF**

The guarantee does not in any way diminish your statutory or legal rights.

Your **appliance** has the benefit of our manufacturer's guarantee which covers the product for 12 months from the date of original purchase.

This gives you reassurance that if within that time, your **appliance** is proven to be defective because of either workmanship or materials, we will at our discretion either repair or replace your **appliance**.

The **appliance** must be correctly installed, located and operated in accordance with the instructions contained in the user manual.!The guarantor disclaims any liability for accidental or consequential damage.

The Guarantee is subject to the following conditions:

- Documentary proof of the original purchase date is provided.
- The appliance has been installed and operated correctly and in accordance with our operating and maintenance instructions.
- The appliance is used only on the electricity supply on the rating plate.
- The appliance has only been used for normal domestic purposes.
- The appliance has not been altered, serviced, dismantled or otherwise interfered with by any person.
- The appliance is used in the United Kingdom or Republic of Ireland.
- Any parts removed during repair work or any product that has been replaced becomes our property.
- The guarantee is not transferrable if the product is resold.

The Guarantee does not cover:

- Transit, installation or delivery damage.
- Accidental damage.
- Misuse or abuse.
- Replacement of any consumable item or accessories. These include but are not limited to: plugs, cables, light bulbs, knobs, filters and flaps.
- Repairs or replacements required as a result of unauthorised repairs or inexpert installation that fails to meet the requirements contained in the user guide or instruction book.
- Repairs to products used in commercial or non-residential household premises.

How to obtain after sales service, help or general advice

Please keep your purchase receipt or other proof of purchase in a safe place as you will need to show us this document if your product requires attention within the guarantee period.

Please also record your product details below, which will allow you to access our services more quickly and help us identify your product. The model number is printed on the front of the user guide and the serial and model number is shown on your products rating plate.

Model number	Serial number	Purchased from	Date of purchase

Please call our UK based Customer Service department if you need help or advice from us:

United Kingdom and Northern Ireland: **0333 207 9710**
Republic of Ireland: **01 862 3411**
You can also contact us through our website: **www.beko.co.uk**

Lütfen önce bu kullanma kılavuzunu okuyun!

Değerli Müşterimiz,

Bu Beko ürününü tercih ettiğiniz için teşekkür ederiz. En son teknoloji kullanılarak yüksek kalitede üretilen ürününüzden en iyi sonuçları alacağınızı umuyoruz. Lütfen ürünü kullanmadan önce bu kullanım talimatlarını ve beraberindeki diğer tüm belgeleri dikkatlice okuyun ve ileride başvurmak üzere saklayın. Ürünü başka bir kişiye devrederseniz, lütfen kullanım talimatlarını ona da verin. Lütfen kullanım kılavuzundaki tüm uyarıları ve bilgileri dikkate alın.

Sembollerin açıklaması

Bu kılavuzun çeşitli bölümlerinde aşağıdaki semboller kullanılmıştır:

	Kullanımla ilgili önemli bilgiler veya faydalı ipuçları.
	TEHLİKE: Can ve mal güvenliği açısından tehlikeli durumlar için uyarı.
	UYARI: Bu uyarı potansiyel olarak tehlikeli durumlara işaret eder.
	DİKKAT: Bu uyarı maddi hasar olasılığını gösterir.
	Malzemeler gıda ile temas için uygundur

1 Önemli güvenlik ve çevre talimatları

Bu bölüm, kişisel yaralanmalara ve maddi hasara karşı korunmaya yardımcı olan güvenlik talimatlarını içerir. Bu talimatlara uyulmaması verilen garantiyi geçersiz kılar.

1.1 Elektrik akımı tehlikesi

Elektrik akımı nedeniyle hayati tehlike!
Akım taşıyan hatlara veya bileşenlere temas ciddi yaralanmalara ve hatta ölüme yol açabilir!
Elektrik çarpmalarını önlemek için aşağıdaki güvenlik önlemlerini dikkate alın:

- Bağlantı kablosu veya elektrik fişi hasar görmüşse kahve makinesini kullanmayınız.
- Kahve makinesini tekrar kullanmadan önce şebeke kablosu kalifiye bir elektrikçi tarafından değiştirilmelidir.
- Kahve makinesinin gövdesini açmayın. Gerilim ileten bağlantılara dokunulması ve/veya elektriksel ve mekanik konfigürasyonun değiştirilmesi durumunda elektrik çarpması tehlikesi.

1.2 Yanma veya haşlanma tehlikesi

Kahve makinesinin parçaları çalışma sırasında çok sıcak olabilir! Dökülen içecekler ve çıkan buhar çok sıcaktır!
Kendinizin ve/veya başkalarının yanmasını/yaralanmasını önlemek için aşağıdaki güvenlik önlemlerine uyun:

- İki kahve ağzı üzerinde bulunan metal kovanlara dokunmayın.
- Çıkan buhar veya sıcak durulama, temizleme ve kireç çözme suyu ile doğrudan cilt temasından kaçının.

1.3 Temel güvenlik önlemleri

Kahve makinesinin güvenli bir şekilde kullanılmasını sağlamak için aşağıdaki güvenlik önlemlerine uyun:

- Ambalaj malzemesi ile asla oynamayın. Boğulma riski vardır.
- Kahve makinesini kullanmadan önce görünür hasar olup olmadığını gözle kontrol edin. Hasarlı kahve makinesini kullanmayın.
- Elektrik kablosu hasar görürse, tehlikeyi önlemek için üretici veya temsilcisi ya da benzer niteliklere sahip bir kişi tarafından değiştirilmelidir.
- Kahve makinesinin onarımı sadece yetkili bir uzman veya fabrikanın satış sonrası servisi tarafından yapılmalıdır. Niteliksiz onarımlar kullanıcı için ciddi tehlikelere yol açabilir. Ayrıca garantiyi de geçersiz kılar.
- Garanti süresi içinde kahve makinesindeki onarımlar sadece üretici tarafından yetkilendirilmiş servis merkezleri tarafından yapılabilir, aksi takdirde hasar durumunda garanti geçersiz olur.
- Arızalı parçalar sadece orijinal yedek parçalarla değiştirilebilir. Sadece orijinal yedek parçalar güvenlik gereksinimlerinin karşılanmasını garanti eder.
- Bu cihaz, gözetim altında oldukları, cihazın güvenli bir şekilde kullanımına dair talimat verildikleri ve muhtemel tehlikeleri anladıkları takdirde sınırlı fiziksel, duyusal ve zihinsel becerilere sahip veya deneyim ve bilgi eksikliği olan kişiler tarafından kullanılabilir.
- Bu cihaz, gözetim altında oldukları veya cihazın güvenli bir şekilde kullanımına dair talimat verildikleri ve ilgili tehlikeleri anladıkları takdirde, 8 yaşında ve daha büyük çocuklar tarafından kullanılabilir. 8 yaşından daha büyük olmadıkları ve gözetim altında olmadıkları takdirde, cihazın temizlenmesi ve kullanıcı bakımı çocuklar tarafından yapılmamalıdır. Cihazı ve kablosunu 8 yaşından küçük çocukların erişemeyeceği yerlerde saklayın.
- Çocuklar cihazla oynamamalıdır.
- Bu cihaz, evlerde ve aşağıdaki alanlarda kullanılmak üzere tasarlanmıştır:

  -Dükkanların, ofislerin ve diğer çalışma ortamlarının personel mutfaklarında;
  – Çiftlik evlerinde;
  – Otel, motel ve diğer konaklama mekânlarında müşteriler tarafından;
  – Pansiyon türü mekanlarda.
  –Yatma yerleri ve kahvaltı yapılan ortamlar
- Kahve makinesini yağmur, don ve doğrudan güneş ışığı gibi etkenlerden koruyun. Kahve makinesini açık havada kullanmayın.
- Cihazı suya daldırmayın.
- Kahve makinesini ve aksesuarlarını bulaşık makinesinde temizlemeyin.
- Su haznesine su dışında herhangi bir sıvı

dökmeyin ve içine yiyecek koymayın.

- Su haznesini maksimum işaretin (doldurma deliğinin alt kenarı) (1,1 litre) üzerinde doldurmayın.
- Atık kabı, damlama tepsisi ve bardak ızgarası takılı olmadan makineyi çalıştırmayın.
- Fişi prizden çıkarmak için kabloyu çekmeyin ve ıslak elle dokunmayın.
- Kahve makinesini elektrik kablosundan tutmayın.
- Cihazı ve kablosunu 8 yaşından küçük çocukların erişemeyeceği yerlerde saklayın.
- Su haznesini doldurmak veya boşaltmak için çıkarmadan önce daima cihazı kapatın.
- Makineyi her zaman düz, sabit ve ısıya dayanıklı bir çalışma yüzeyine yerleştirin.
- Pişirmeden önce, yüksek basınç nedeniyle gevşemesini önlemek için portafiltreyi mümkün olduğunca sıkıca sağa çevirin.
- Yanlış kullanım ciddi yaralanmalara neden olabilir. Yangın, elektrik çarpması veya yaralanmaya karşı korunmak için kabloyu, fişi veya ısıtma tabanını suya veya diğer sıvılara daldırmayın. Kablosu ya da fişi arızalanmış olan, ısıtma mekanizması arızalanmış olan, düşürülmüş ya da başka bir şekilde zarar görmüş olan bir ısıtıcıyı kesinlikle çalıştırmayın. Lütfen üretici veya müşteri hizmetleri ile iletişime geçin.
- Isıtma elemanının yüzeyi kullanımdan sonra artık ısıya maruz kalır, sıcak yüzeye dokunmayın, tutamağı veya düğmeyi kullanmayın. Kişilerin yaralanma riskini azaltmak için kullanım sırasında ve sonrasında ellerinizi daima kaptan ve makineden uzak tutun.
- Kullanım sırasında kahve makinesini dolaba koymayın.

1.4 Kullanım amacı

Beko yarı otomatik espresso makinesi, evlerde ve benzer uygulamalarda, örneğin personel mutfaklarında, mağazalarda, ofislerde ve benzer alanlarda veya bed & breakfast, otel, motel ve diğer konaklama yerlerindeki müşteriler tarafından kullanılmak üzere tasarlanmıştır. Bu kahve makinesi ticari kullanım için tasarlanmamıştır. Cihaz sadece kahve hazırlamak ve süt ve su ısıtmak için tasarlanmıştır. Yukarıda belirtilenler dışındaki her türlü kullanım uygunsuz kullanım olarak kabul edilir.

Yanlış kullanım durumunda tehlike!

Kahve makinesi amacına uygun kullanılmadığında veya standart olmayan bir şekilde kullanıldığında bir tehlike kaynağı haline gelebilir.

- Bu nedenle kahve makinesi sadece amacına uygun olarak kullanılmalıdır.
- Bu kullanım kılavuzunda açıklanan prosedürlere uyun.

Kahve makinesinin kullanım amacı dışında kullanılmasından kaynaklanan hasar veya yaralanmalarla ilgili olarak hiçbir tazminat talebi kabul edilmeyecektir.
Risk yalnızca makinenin sahibi tarafından üstlenilir.

1.5 Sorumluluk sınırlaması

Bu kullanım kılavuzunda yer alan kahve makinesinin kurulumu, işletimi ve bakımı ile ilgili tüm teknik bilgiler, veriler ve notlar baskı tarihindeki güncel teknik duruma uygundur ve mümkün olan en iyi deneyim ve bilgi düzeyine dayanmaktadır.
Bu kullanım kılavuzundaki bilgilerden, resimlerden ve açıklamalardan yola çıkılarak herhangi bir hak talep edilemez.
Üretici, kullanım kılavuzuna uyulmaması, hatalı kullanım, hatalı onarımlar, izinsiz değişiklikler veya onaylanmamış yedek parçaların kullanılması nedeniyle meydana gelen hasarlar için sorumluluk kabul etmez.

1.6 AEEE Yönetmeliğine Uyum ve Atık Ürünün Elden Çıkarılması

T.C. Çevre, Şehircilik ve İklim Değişikliği Bakanlığı tarafından yayımlanan Atık Elektrikli ve Elektronik Eşyaların Yönetimi Hakkında Yönetmelik'e uygundur. Bu ürün, geri dönüşümlü ve tekrar kullanılabilir nitelikteki yüksek kaliteli parça ve malzemelerden üretilmiştir. Bu nedenle, ürünü, hizmet ömrünün sonunda evsel veya diğer atıklarla birlikte atmayın. Elektrikli ve elektronik cihazların geri dönüşümü için bir toplama noktasına götürün. Bu toplama noktalarını bölgenizdeki yerel yönetime sorun. Kullanılmış ürünleri geri kazanıma vererek çevrenin ve doğal kaynakların korunmasına yardımcı olun.

1.7 RoHS Direktifine Uygunluk

Satın almış olduğunuz ürün AB RoHS Yönergesine (2011/65/EU) uygundur. Yönergede belirtilen zararlı ve yasak malzemeleri içermez.

1.8 Ambalaj bilgisi

Ürünün ambalajı, Ulusal Mevzuatımız gereği geri dönüştürülebilir malzemelerden üretilmiştir. Ambalaj atığını evsel veya diğer atıklarla birlikte atmayın, yerel otoritenin belirttiği ambalaj toplama noktalarına atın.

1.9 Enerji tasarrufu için yapılması gerekenler

Kullanımdan sonra cihazı kapatın ve fişini prizden çıkarın.

1.10 Kimyasal Mevzuat Bilgisi

Bu ürün 32055 sayılı ve 26 Aralık 2022 tarihli Elektrikli ve Elektronik Eşyalarda Bazı Zararlı Maddelerin Kullanımının Kısıtlanmasına İlişkin Yönetmelik'e uygundur.

2 Genel bakış & Kontrol paneli

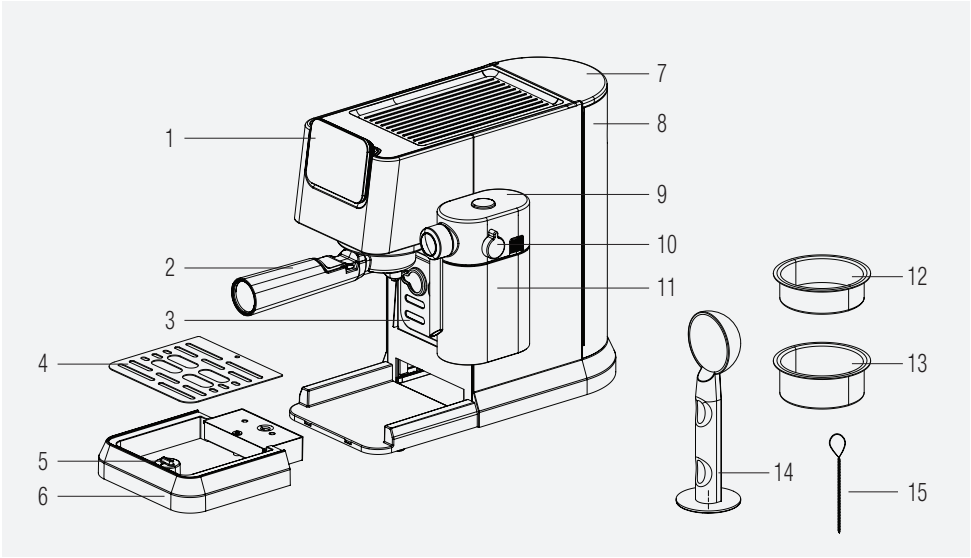

1. Kontrol paneli
2. Portafiltre
3. Bardak tutucu
4. Damlama tepsisi ızgarası
5. Mekanik su seviye göstergesi
6. Damlama tepsisi
7. Su haznesi kapağı
8. Su haznesi
9. Süt haznesi kapağı
10. Süt köpüğü ayar düğmesi
11. Süt haznesi
12. Tek espresso sepeti
13. Çift espresso sepeti
14. Kahve kaşığı / Tamper
15. Temizlik iğnesi

2.1 Kontrol Paneli

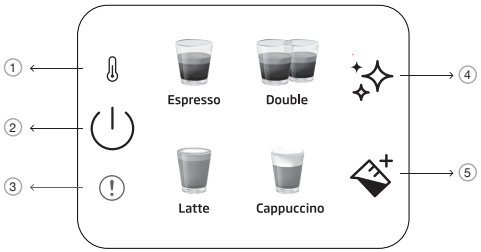

1		Ön ısıtma göstergesi
2		Açma/kapama ve iptal düğmesi
3		Genel hata
4		Temizleme ve kireç çözme düğmesi
5		Süt düğmesi

Ürün üzerinde ve basılı broşürlerde beyan edilen tüm değerler, ilgili standartlara göre yapılan laboratuvar ölçümleri sonucunda elde edilmiştir. Bu değerler kullanım ve ortam koşullarına göre farklılık gösterebilir.

3 Teknik veriler

Güç kaynağı: 220-240 V~, 50-60 Hz

Güç: 1376 - 1628 W

Teknik ve tasarım değişiklikleri yapma hakkımız saklıdır.

Ürün üzerinde ve basılı broşürlerde beyan edilen tüm değerler ilgili standartlara uygun olarak laboratuvar ölçümleri ile tespit edilmiştir. Bu değerler kullanıma ve çevre koşullarına bağlı olarak değişiklik gösterebilir.

Ürün boyutları:

20,5 cm (genişlik) x 30,8 cm (yükseklik) x 42,3 cm (derinlik).

[Süt kabı olmadan genişlik: 14,4 cm

Portafiltre olmadan derinlik: 32,5 cm]

Ağırlık: 3,85±0,5 kg

Kablo uzunluğu: >90 cm'den fazla

Sepet kapasiteleri

Tek: 10g

Çift: 17g

Damlama tepsisi kapasitesi: 0,2 L'ye kadar

Su haznesi kapasitesi: 1.1±5%L

Makine ön ısıtma süresi: <55s

Kahve miktarı (varsayılan ayarlar):

Espresso: 30-55ml

Double: 65-95ml

Latte: 170-280ml süt, 30-55ml kahve

Cappuccino: 114-190 ml süt, 30-55 ml kahve.

Makinenin kirecinin çözülmesi gerektiğinde bu düğme "✨" turuncu renkte yanar.

NTC güç kaynağı kartına bağlı değilse, hata göstergesinin kırmızı ışığı bu sırada yanar ve bir düğmeye basıldığında tepki vermez.

4 Hazırlık

4.1 İlk kez kullanım

Tüm koruyucu filmleri, etiketleri ve diğer ambalaj malzemelerini makineden çıkarın.

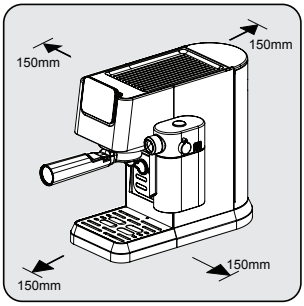

Kolay erişilebilir bir güç bağlantısı olan güvenli ve sabit bir yüzey seçin ve makinenin yanlarından minimum mesafe bırakın.

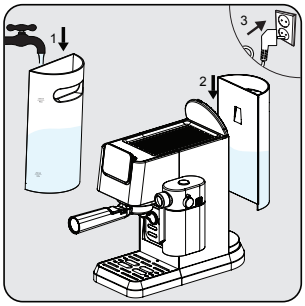

Su haznesini en az MIN işaretine kadar ve en fazla MAX işaretine kadar taze, soğuk, temiz su ile doldurun. (Sıcak su eklemeyin) Ardından hazneyi ünitenin üzerine yerleştirin ve güç kablosunun diğer ucunu uygun gerilime sahip bir prize takın.

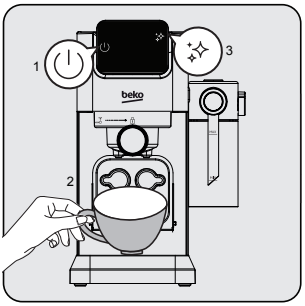

Kontrol panelindeki açma/kapama düğmesi "⏻" yanar. Makineyi açmak için bu düğmeye basın. Doğrudan pişirme başlığının altına bir fincan yerleştirin ve temizleme düğmesine "✨" basın. Makine bip sesi çıkarır ve kendini temizlemeye başlar. Temizlik bittiğinde, makine tekrar kullanıma hazırdır.

4.2 Tek / çift espresso pişirme

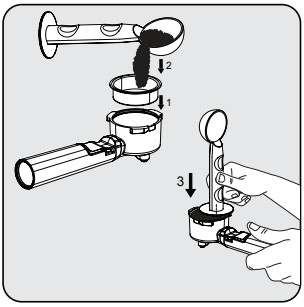

Tek veya çift espresso sepetini filtre tutucunun içine yerleştirin. Bir ölçü kaşığı kullanarak filtreyi taze çekilmiş kahve tozu ile doldurun (yaklaşık 8-15 g) ve fazla tozu düzeltmek için kaşığı kullanın. Tozu eşit ve sıkı bir şekilde bastırmak için kaşığın tokmak ucuyla yaklaşık 15 kg uygulayın.

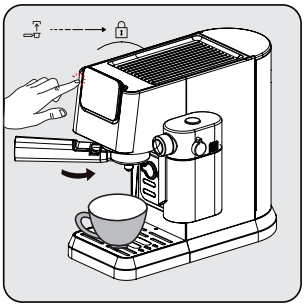

Portafiltreyi kahve çıkış ağzının altına yerleştirin. Kilidi açma sembolü ile hizalayın, oluğun içine kaydırın ve kilit sembolüne doğru yavaşça sağa çevirin.
- Bir kahve fincanını doğrudan kahve çıkış ağzının altına yerleştirin.
- Tekli veya çiftli düğmeye basın, bir bip sesi duyulur.
- Seçilen kahve türü yanıp sönmeye başlar ve içeceğin hazırlanması başlar.

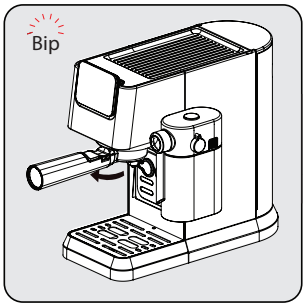

Pişirme işlemi tamamlandığında bir bip sesi duyulur ve makine bekleme moduna geçer. Portafiltreyi saat yönünde çevirerek çıkarın. Her kullanımdan sonra portafiltreyi temizleyin ve kurulayın.

- Pişirme işleminden sonra 5 saniye bekleyin ve ardından filtreyi çıkarın. Bu, hareketli filtrenin çıkarılmasını kolaylaştırır.
- Kahve tozu pişirildikten sonra kullanılamaz.
- Sepeti yerinde tutarken kahve kalıntılarını çıkarmak için tutamaç uzantısını kullanın.
- Espressonuzun optimum sıcaklıkta olmasını sağlamak için fincanlarınızı önceden ısıtmanızı öneririz.
- Kahve çekirdeklerinin aromasını tam olarak korumak için, her espresso yaptığınızda taze çekilmiş bütün kahve çekirdekleri kullanmanızı öneririz.
- Kullandığınız kahvenin yanı sıra, klor, koku ve diğer yabancı maddelerden arındırılmış taze, soğuk su kullanmak da mükemmel bir espressoya katkıda bulunur.
- Aromayı korumak için espresso telvenizi hava geçirmez bir kapta ve serin, kuru bir yerde saklayın. Kahve telvesi uzun süre saklanmamalıdır, aksi takdirde aromasını kaybeder.

4.3 Cappuccino ve Latte hazırlanması

Cappuccino veya latte, değişen miktarlarda sıcak süt veya süt köpüğüne sahip shot espresso kombinasyonlarıdır.

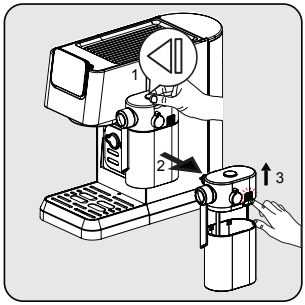

Süt kabını bir elinizle tutun ve süt kabını sağa doğru çıkarmak için süt kabı kapağının üstündeki düğmeye basın. Kapak gövdesinin sağ tarafındaki kilit açma düğmesine basarak süt kabı kapağını çıkarın.

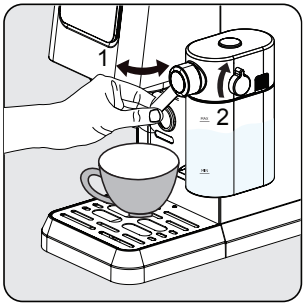

Sütü süt kabına doldurun. Süt her zaman Maksimum işaretinin altında olmalıdır. Süt için önerilen sıcaklık 4-8 °C'dir (~ 40-46 °F). Süt kabı kapağını takın ve süt kabını makineye takın, yerine oturması için duyulur şekilde tıklaması gerekir. Süt kabının doğru oturduğundan emin olun. Süt köpüğü çıkışının fincan üzerindeki açısını ayarlayın. Kontrol düğmesini kullanarak süt köpüğü yoğunluğunu istediğiniz gibi ayarlayın.

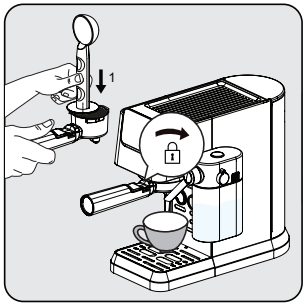

Tekli sepeti portafiltrenin içine yerleştirin. Filtreyi ince öğütülmüş espresso tozu ile doldurun (yaklaşık 8-15g). Kahve kaşığının düz tarafı ile tozu bastırın. Filtre tutucuyu kahve ağzının altına yerleştirin. Kilit açma sembolü ile hizalayın, oluğun içine itin ve yavaşça sağa doğru kilitleme sembolüne doğru çevirin.

Bu makine, kullanıcının istediği köpüğü elde etmesi için düğmenin Maks'tan Min'e çevrilerek köpük oranını ayarlamasına olanak tanır. Latte için önerilen ayar min-mid, cappuccino için mid-max'tır. Süt köpüğü yoğunluğunu tercihinize göre ayarlayın.

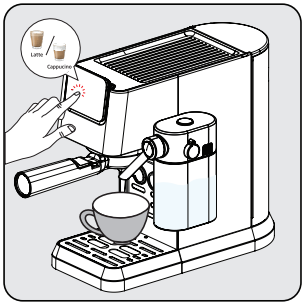

'Cappuccino veya Latte' düğmesine basın, ardından bir bip sesi duyacaksınız. Seçilen içeceğin düğmesi yanıp söner ve pişirme işlemi başlar.

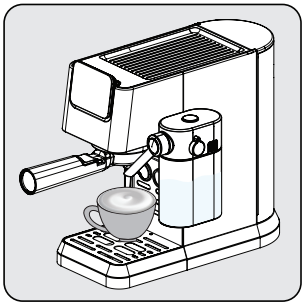

Süt köpüğü bardağa girerken pompa aralıklı olarak çalışır. Süt köpüğü hazır olduğunda, makine otomatik olarak kahveyi pişirmeye başlar.

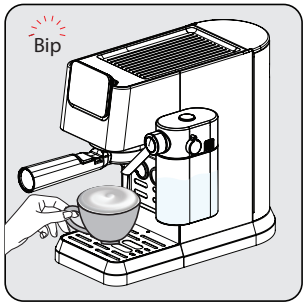

Makine bir kez bip sesi çıkardığında içecek hazırdır - tadını çıkarın! - Makine bekleme durumuna geri döner.

4.4 Pişirme / süt köpüğü ekleme

Süt kabını doldurun ve döner düğmeyi konumuna getirin. Süt köpüğü düğmesine basın "". Makine süt dağıtımına otomatik olarak başlayacaktır (90-140 ml). İşiniz bittiğinde makine rölantiye döner.

Her zaman süt haznesinin doğru yerleştirildiğinden emin olun. Doğru takılmamışsa, cappuccino, latte ve süt köpüğü düğmeleri yanmaz ve işlevler kullanılamaz. Bu, 3 bip sesi ile bir sesli uyarı ile bildirilir.

Süt haznesinin çıkarılması kahve hazırlamayı etkilemez, tek/çift espresso programları kullanılmaya devam edilebilir.

4.5 Farklı fincan boyutları için yüksekliğin ayarlanması

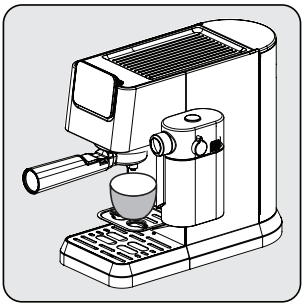

Daha küçük fincanlar için fincan tepsisi (3) kullanılabilir.

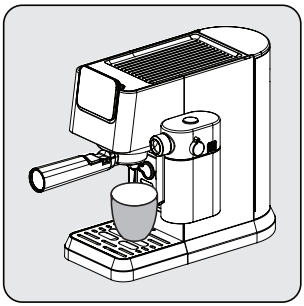

Orta büyüklükteki fincanlar için, fincanı normal konumda damlama tepsisinin (6) üzerine yerleştirin.

Daha büyük fincanlar için damlama tepsisi çıkarılırsa, içecek hazırlandıktan hemen sonra makineye tekrar takılmalıdır. İçecek hazırlandıktan sonra damlama tepsisi tekrar takılmazsa, dahili sistemin tetiklenmesi nedeniyle tabana su girebilir ve bu durumda kuru bir bezle manuel olarak temizlenmesi gerekir.

5 Çalıştırma ve kullanım

5.1 Kahve/süt miktarının ayarlanması

Tek ve çift espresso için miktarların ayarlanması

1. Yeniden programlanacak işlevi seçin. İlgili düğmeye basın (Tek veya çift espresso) ve basılı tutun. Bir bip sesi duyacaksınız. [Tek/çift espresso için programlanabilir miktarlar (min: 30/60ml, maks: 50/100ml)]
2. İstediğiniz miktarda kahve pişenekadar düğmeyi bırakmayın. İki bip sesi duyacaksınız. Bu miktar artık ilgili fonksiyon altında saklanır.

Latte, cappuccino ve süt köpüğü için miktar ayarı

1. Yeniden programlanacak fonksiyonu seçin. İlgili düğmeye (Cappuccino, Latte veya süt) basın ve basılı tutun. Bir bip sesi duyacaksınız. (En kısa süt demleme süresi 10 saniye, en uzun 45 saniyedir).
2. İstediğiniz demleme süresi dolana kadar düğmeyi bırakmayın. İki bip sesi duyacaksınız. Bu süre artık ilgili işlev altında saklanır.
3. Sade kahve miktarını değiştirmek için, makine süt dağıtımını bitirdikten sonra, istediğiniz miktar geçene kadar seçilen içeceğin sembolünü basılı tutun.

Ayarlanan içecek ayarları, sıfırlanana veya tekrar değiştirilene kadar ileride kullanılmak üzere cihaz hafızasında saklanır.

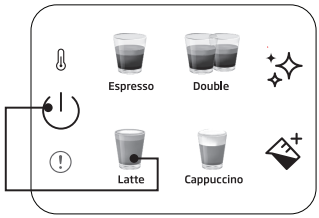

Tek bir içeceği varsayılan/çalışma ayarına sıfırlamak için:
Seçilen içecek miktarını sıfırlamak için içecek düğmelerinden birini ve güç düğmesini aynı anda 3 saniyeden uzun süre basılı tutun.

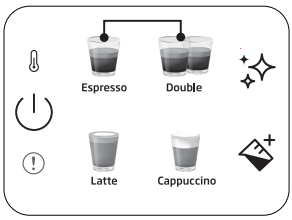

Tüm içecekleri varsayılan/çalışma ayarına sıfırlamak için:
Tüm içecek miktarını sıfırlamak için tek ve çift espresso düğmelerini aynı anda 3 saniyeden uzun süre basılı tutun.

Bekleme süresi: Makine herhangi bir işlem yapmadan 29 dakika sonra (veya işten sonra) otomatik olarak kapanacaktır.

6 Temizlik

6.1 Süt haznesinin temizlenmesi

Süt haznesine MAX seviyesine kadar su dökün ve süt köpüğü düğmesine "" basın. Ardından süt haznesinin parçalarını (9) (11) çıkarın ve temiz su altında temizleyin.

Süt kalıntılarını önlemek için her kullanımdan sonra süt haznesini temizleyin.

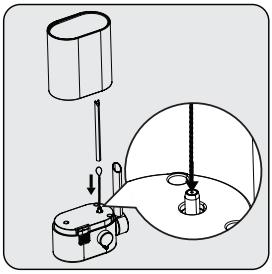

Süt köpürtücü girişinin içini temizlemek için temizlik iğnesini (15) kullanın.

6.2 Temizleme/durulama fonksiyonu

Pişirme başlığını temizlemek için, pişirme başlığının altına bir kap yerleştirin ve temizleme düğmesine "" basın. Temizlik 16 saniye içinde tamamlanır ve makine tekrar kullanıma hazır hale gelir.

- Makineyi art arda beş günden fazla kullanmazsanız, su haznesini durulayın ve boşaltın.
- Damlama tepsisi ve ızgarası (6) (4) temiz su altında elle temizlenebilir.
- Portafiltreyi bulaşık makinesine koymayın.

6.3 Kireç çözme fonksiyonu

Kireç çözme gerektiğinde, kireç çözme sembolü "" turuncu renkte yanar. Pişirme kafasının altına 1,5 l kapasiteli bir kap yerleştirin. Su haznesine MAX seviyesine kadar su dökün ve kireç çözücü veya sitrik asit ile karıştırın. Kireç çözme düğmesine "" 3 saniyeden fazla basılı tuttuğunuzda, ilk kireç çözme döngüsünün başladığını gösteren iki bip sesi duyacaksınız. İlk döngü yaklaşık 15 dakika sürer. Tamamlandığında, kireç çözme sembolü beyaza döner. "".

Pişirme başlığının altındaki kabı boşaltın ve yeniden yerleştirin. Su haznesini temizleyin ve MAX seviyesine kadar temiz su ile doldurun. Kireç çözme düğmesini "" 3 saniyeden fazla basılı tuttuğunuzda ikinci kireç çözme döngüsünün başladığını gösteren iki bip sesi duyacaksınız. İkinci döngü yaklaşık 6 dakika sürer. Döngü tamamlandığında, makine rölantiye döner ve tekrar kullanıma hazır hale gelir.

6 Temizlik

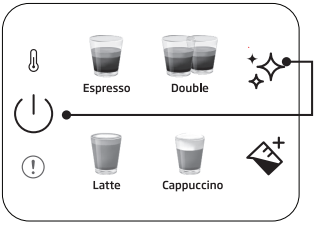

Kireç çözme uyarı durumunu sıfırlamak için:
Güç düğmesini ve kireç çözme düğmesini aynı anda 3 saniyeden uzun süre basılı tutun.

- Önceden tanımlanmış pişirme döngüsünden sonra kireç çözme gereklidir.
- Kireç çözme uyarı durumunun sıfırlanması, cihazın en iyi durumda tutulması için önerilmez.

7 Sorun Giderme

7.1 Sorunlar, olası nedenler ve çözüm yolları

Sorun	Neden	Çözüm
Kahve portafiltrenin kenarından aşağı akıyor.	Portafiltre (2) doğru yerleştirilmemiştir.	Portafiltrenin (2) sapını sağa doğru çevirin.
	Eleğin kenarı öğütülmüş kahveden arındırılmamış.	Makineyi kapatın, eleğin (2) tutucusunu çıkarın ve eleğin kenarlarını temizleyin.
	Pişirme başlığındaki elek kirli.	Pişirme kafasını nemli bir bezle temizleyin ve temizleme işlevini portafiltreyi yerleştirmeden gerçekleştirin.
Portafiltreden çok az kahve akıyor veya hiç akmıyor.	Haznede su yok.	Hazneyi su ile doldurun.
	Pişirme başlığındaki filtre tıkalı.	Portafiltreyi (2) takmadan filtreden su geçirin. Su gelmezse, filtreyi sökün, temizleyin ve yeniden takın.
	Elek tıkanmıştır.	Çözüm: Eleği temizleyin, portafiltrenin (2) içine yerleştirin ve suyun kahve olmadan geçmesine izin verin. Elekten su akmazsa, yeni bir elek sipariş etmek için müşteri hizmetleriyle iletişime geçin.
Espresso sadece damla damla pişiyor.	Kahve telvesi çok ince veya çok sıkı bastırılmış.	Kahve telvesini çok sert bastırmayın. Daha iri öğütülmüş bir kahve kullanın.
	Makine kireçle tıkanmış.	Makineyi kireçten arındırın. Sayfa 15'e bakın.
Espresso çok hızlı pişiyor.	Kahve öğütme çok kaba.	Daha ince bir öğütme kullanın.
	Elekte çok az kahve var.	Daha fazla öğütülmüş kahve kullanın.
Krema yok.	Kahve eski veya çok kuru.	Taze kahve kullanın.
	Kahve yeterince sert bastırılmamış. Su kahvenin içinden çok hızlı geçiyor.	Kahve telvesini daha sert bastırın. Daha ince öğütülmüş kahve kullanın.
	Kahve çok yoğun.	Daha ince ve daha eşit bir öğütme elde etmek için konik bir öğütücü kullanın.
	Kahve karışımı espresso kahve için uygun değil.	Espresso markasını değiştirin.
Köpürtme sırasında yeterli süt köpüğü oluşmuyor.	Süt taze değil.	Taze süt kullanın.
	Süt uygun değil.	Sütün köpürtme için uygun olup olmadığını kontrol edin.
	Süt başlangıçtan beri çok sıcaktı.	Sütü doğrudan buzdolabından (34°F) alın.
	Köpürtmek için yeterli süt yok.	Daha fazla soğuk süt kullanın.
	Süt giriş deliği tıkalı.	Süt köpürtücü girişinin içini temizlemek için temizlik iğnesini (15) kullanın.

Müşteri Hizmetleri

Müşteri Memnuniyeti Politikası

• Müşterilerimizin istek ve önerilerini her kanaldan karşılamaktan mutluluk duyarız.

Kanallarımız:

* **Çağrı Merkezimiz: 0850 210 0 888**
(Sabit telefonlardan veya cep telefonlarından alan kodu çevirmeden arayın*)
* **Diğer Numaramız: 0216 585 8 888**
- Çağrı Merkezimiz haftanın 7 günü 24 saat hizmet vermektedir.
- Çağrı Merkezimiz ile yaptığınız görüşmeler iletişim hizmeti aldığınız operatör firma tarafından sizin için tanımlanan tarifeye göre ücretlendirilir.
- Sabit veya cep telefonlarınızdan alan kodu tuşlamadan çağrı merkezi numaramızı arayarak ürününüz ile ilgili arzu ettiğiniz hizmeti talep edebilirsiniz.
* **Whatsapp Numaramız: 0544 444 0 888**
* **Faks Numaramız: 0216-423-2353**
* **Web Adresimiz:**
- www.beko.com.tr
* **e-posta Adresimiz:**
- musteri.hizmetleri@beko.com

* **Sosyal Medya Hesaplarımız:**
- https://www.instagram.com/bekoturkiye/
- https://x.com/bekoturkiye
- https://www.facebook.com/bekoturkiye/
- https://www.youtube.com/user/BekoChannel
* **Posta Adresimiz:**
- Arçelik A.Ş. Karaağaç Caddesi No:2-6, 34445, Sütlüce / İSTANBUL
* **Bayilerimiz,**
- https://www.beko.com.tr/yetkili-saticilar
* **Yetkili Servislerimiz,**
- https://www.beko.com.tr/yetkili-servis
- Online servis randevusu almak için,
- http://digital.arcelik.com.tr
- Tüm yetkili servis istasyonu bilgilerimiz, Ticaret Bakanlığı tarafından oluşturulan "Servis Bilgi Sistemi"nde (www.servis.gov.tr) yer almaktadır.
- Yedek parça malzemeleri yetkili servislerimizden temin edilebilir.

• Müşterilerimizden iletilen istek ve önerilerin Beko'ya ulaştığı bilgisini, müşteri profili ayrımı yapılmaksızın kendilerine 24 saat içinde veririz.
• Müşteri Hizmetleri sürecimiz:
Müşterilerimizin istek ve önerilerini;
* **İzlenebilir, raporlanabilir, şeffaf ve güvenli tek bir bilgi havuzunda toplarız.**
* **Yasal düzenlemelere uygun, objektif, adil ve gizlilik içinde ele alır ve değerlendiririz.**
* **Bu geri bildirimleri süreçlerimizin daha mükemmel hale getirilmesinde kullanırız.**
• Beko olarak, mükemmel müşteri deneyimini yaşatmayı ana ilke olarak kabul eder, müşteri odaklı bir yaklaşım benimseriz.
• Bütün süreçlerimizi yönetim sistemi ile entegre ederek birbirini kontrol eden bir yapı geliştirilmesini sağlarız.
Yönetim hedeflerini de bu sistem üzerinden besleriz.

Aşağıdaki önerilere uymanızı rica ederiz.

• Ürününüzü aldığınızda Garanti belgesini Yetkili Satıcınıza onaylattırınız.
• Ürününüzü kullanma kılavuzu esaslarına göre kullanınız.
• Ürününüz ile ilgili hizmet talebiniz olduğunda yukarıdaki telefon numaralarından Çağrı Merkezimize başvurunuz.
• Hizmet için gelen teknisyene "teknisyen kimlik kartı"nı sorunuz.
• İşiniz bittiğinde Yetkili servis teknisyeninden "Hizmet Fişi" istemeyi unutmayınız. alacağınız "Hizmet Fişi" , ilerde ürününüzde meydana gelebilecek herhangi bir sorunda size yarar sağlayacaktır.
• Ürünün kullanım ömrü: 7 yıldır. (Ürünün fonksiyonunu yerine getirebilmesi için gerekli yedek parça bulundurma süresi)

Hizmet talebinin değerlendirilmesi

1 Müşteri Başvurusu

Web sitesi	0850 210 0 888 Çağrı merkezi	Yetkili Servis	musteri.hizmetleri @beko.com.tr	**Yetkili Satıcı**	Faks 0216 423 2353

2 Başvuru kaydı

Başvuru Konusu
Müşteri Adı, Soyadı
Müşteri Telefonu
Müşteri Adresi

3 Hizmet talebinin alınması

- Hizmet talebi analizi
- Hizmet hakkında müşterinin bilgilendirilmesi (Keşif,nakliye,montaj,bilgi,onarım,değişim vb.)
- Hizmet hakkında gerekli işlemin gerçekleştirilmesi

4 Müşteri memnuniyetinin alınması

Memnun

Memnun değil

5 Başvuru kaydının kapatılıp, bilgilerin saklanması

Bu kılavuzu okumadan ürününüzü çalıştırmayınız.

Ürününüz ile ilgili garanti şartları, kullanımı ve sorun giderme yöntemleri kılavuzda yer almaktadır.

Uygun Kullanım ve Garanti ile İlgili Dikkat Edilmesi Gereken Hususlar;

Aşağıda belirtilen sorunların giderilmesi ücret karşılığında yapılır. Bu durumlar için garanti şartları uygulanmaz;

1. Kullanım hatalarından kaynaklanan hasar ve arızalar,
2. Malın tüketiciye tesliminden sonraki yükleme, boşaltma, taşıma vb. sırasında oluşan hasar ve arızalar,
3. Malın kullanıldığı yerin elektrik (priz, gerilim, topraklama vb.), su (su basıncı, musluk vb.), doğalgaz, telefon, internet vb. şebekesi ve/veya altyapısı (gider, zemin, ortam vb.) kaynaklı meydana gelen hasar ve arızalar,
4. Doğa olayları ve yangın, su baskını vb. kaynaklı meydana gelen hasar ve arızalar,
5. Malın tanıtma ve kullanma kılavuzlarında yer alan hususlara aykırı kullanılmasından kaynaklanan hasar ve arızalar,
6. Malın, 6502 sayılı Tüketicinin Korunması Hakkındaki Kanununda tarif edilen şekli ile ticari veya mesleki amaçlarla kullanımı durumunda ortaya çıkan hasar ve arızalar,
7. Mala yetkisiz kişiler tarafından bakım, onarım veya başka bir nedenle müdahale edilmesi

Durumlarında mala verilmiş garanti sona erecektir.

Garanti uygulaması sırasında değiştirilen malın garanti süresi, satın alınan malın kalan garanti süresi ile sınırlıdır.

Ürününüz Arçelik A.Ş adına Eternal (Guang Dong) Tech Electric Co. Ltd. B5 Long Zhou West Road, Shunde District, Fo Shan, Guang Dong, China Tel: +86 159 8999 2434 tarafından üretilmiştir.

Menşei : P.R.C.

YARI OTOMATİK ESPRESSO MAKİNESİ
GARANTİ BELGESİ

GARANTİ ŞARTLARI

1) *Garanti süresi, malın teslim tarihinden itibaren başlar ve 2 yıldır.*

2) *Malın tanıtma ve kullanma kılavuzunda gösterildiği şekilde kullanılması ve Arçelik A.Ş.'nin yetkili kıldığı servis çalışanları dışındaki şahıslar tarafından bakım, onarım veya başka bir nedenle müdahale edilmemiş olması şartıyla, malın bütün parçaları dahil olmak üzere tamamını; malzeme, işçilik ve üretim hatalarına karşı malın teslim tarihinden itibaren yukarıda belirtilen süre kadar garanti eder.*

3) *Malın ayıplı olduğunun anlaşılması durumunda tüketici, 6502 sayılı Tüketicinin Korunması Hakkında Kanunun 11 inci maddesinde yer alan;*

a- Sözleşmeden dönme, *c- Ücretsiz onarılmasını isteme,*

b- Satış bedelinden indirim isteme, *ç- Satılanın ayıpsız bir misli ile değiştirilmesini isteme, haklarından birini kullanabilir.*

4) *Tüketicinin bu haklardan ücretsiz onarım hakkını seçmesi durumunda satıcı; işçilik masrafı, değiştirilen parça bedeli ya da başka herhangi bir ad altında hiçbir ücret talep etmeksizin malın onarımını yapmak veya yaptırmakla yükümlüdür. Tüketici ücretsiz onarım hakkını üretici veya ithalatçıya karşı da kullanabilir. Satıcı, üretici ve ithalatçı tüketicinin bu hakkını kullanmasından müteselsilen sorumludur.*

5) *Tüketicinin, ücretsiz onarım hakkını kullanması halinde malın;*

- *Garanti süresi içinde tekrar arızalanması,*
- *Tamiri için gereken azami sürenin aşılması,*
- *Tamirinin mümkün olmadığının, yetkili servis istasyonu, satıcı, üretici yada ithalatçı tarafından bir raporla belirlenmesi durumlarında;*

tüketici malın bedel iadesini, ayıp oranında bedel indirimini veya imkân varsa malın ayıpsız misli ile değiştirilmesini satıcıdan talep edebilir. Satıcı, tüketicinin talebini reddedemez. Bu talebin yerine getirilmemesi durumunda satıcı, üretici ile ithalatçı müsteselsilen sorumludur.

6) *İgili mevzuatlarda belirlenen kullanım ömrü süresince malın azami tamir süresi 20 iş gününü, geçemez. Bu süre, garanti süresi içerisinde mala ilişkin arızanın yetkili servis istasyonuna veya satıcıya bildirimi tarihinde, garanti süresi dışında ise malın yetkili servis istasyonuna teslim tarihinden itibaren başlar. Garanti kapsamı içerisindeki malın arızasının 10 iş günü içerisinde giderilememesi halinde, üretici veya ithalatçı; malın tamiri tamamlanıncaya kadar, benzer özelliklere sahip başka bir malı tüketicinin kullanımına tahsis etmek zorundadır. Benzer özelliklere sahip başka bir malın tüketici tarafından istenmemesi halinde üretici veya ithalatçılar bu yükümlülükten kurtulur. Malın garanti süresi içerisinde arızalanması durumunda, tamirde geçen süre garanti süresine eklenir.*

7) *Malın kullanma kılavuzunda yer alan hususlara aykırı kullanılmasından kaynaklanan hasar ve arızalar garanti kapsamı dışındadır.*

8) *Tüketici, garantiden doğan haklarının kullanılması ile ilgili olarak çıkabilecek uyuşmazlıklarda yerleşim yerinin bulunduğu veya tüketici işleminin yapıldığı yerdeki Tüketici Hakem Heyetine veya Tüketici Mahkemesine başvurabilir.*

9) *Satıcı tarafından bu Garanti Belgesinin verilmemesi durumunda, tüketici Ticaret Bakanlığı Tüketicinin Korunması ve Piyasa Gözetimi Genel Müdürlüğüne başvurabilir.*

Üretici veya İthalatçı Firmanın;		***Malın***	
Ünvanı:	*Arçelik A.Ş.*	**Markası:**	*Beko*
Adresi:	*Arçelik A.Ş. Karaağaç Cad. No:2-6 34445 Sütlüce / İSTANBUL / TÜRKİYE*	**Cinsi:**	*Yarı Otomatik Espresso Makinesi*
		Modeli:	*CEP 5304 X - CEP 5303 B*
Telefonu:	*(0-216) 585 8 888*	**Bandrol ve Seri No:**	
Faks:	*(0-216) 423 23 53*	**Garanti Süresi:**	*2 YIL*
web adresi:	*www.beko.com.tr*	**Azami Tamir Süresi:**	*20 İş günü*

GENEL MÜDÜR

Arçelik A.Ş.

GENEL MÜDÜR YRD.

Satıcı Firmanın:

Ünvanı:

Adresi:

Telefonu:

Faks:

e-posta:

Fatura Tarih ve Sayısı:

Teslim Tarihi ve Yeri:

Yetkilinin İmzası:

Firmanın Kaşesi:

Bu bölümü, ürünü aldığınız Yetkili Satıcı imzalayacak ve kaşeleyecektir.

Proszę najpierw przeczytać tę instrukcję obsługi!

Szanowny Kliencie,

Dziękujemy za wybór tego urządzenia firmy Beko. Mamy nadzieję, że urządzenie to, wyprodukowane z zapewnieniem wysokiej jakości przy użyciu najnowszych technologii, okaże się w pełni zadowalające. Prosimy o dokładne zapoznanie się z całą niniejszą instrukcją obsługi oraz wszystkimi innymi dołączonymi dokumentami przed rozpoczęciem użytkowania urządzenia i zachowanie ich jako odniesienia do przyszłego użytku. Jeśli przekazujesz urządzenie innej osobie, przekaż jej również instrukcję obsługi. Należy wziąć pod uwagę wszystkie ostrzeżenia i informacje zawarte w instrukcji obsługi.

Objaśnienie symboli

W poszczególnych rozdziałach niniejszej instrukcji stosowane są następujące symbole:

	Ważne informacje lub przydatne wskazówki dotyczące obsługi.
	NIEBEZPIECZEŃSTWO: Ostrzeżenie to dotyczy sytuacji niebezpiecznych dla życia i mienia.
	OSTRZEŻENIE: Ostrzeżenie to wskazuje na potencjalnie niebezpieczne sytuacje.
	UWAGA: Ostrzeżenie to wskazuje na możliwość wystąpienia szkód materialnych.
	Materiały nadają się do kontaktu z żywnością

1 Ważne wskazówki dotyczące bezpieczeństwa i środowiska

Ta część zawiera instrukcje bezpieczeństwa, które pomogą zapewnić ochronę przed obrażeniami ciała i ryzykiem strat materialnych. Nieprzestrzeganie tych instrukcji spowoduje unieważnienie udzielonej gwarancji.

1.1 Zagrożenie porażeniem elektrycznym

Zagrożenie życia przez prąd elektryczny!
Kontakt z przewodami pod lub komponentami pod napięciem może prowadzić do poważnych obrażeń, a nawet śmierci!
Przestrzegaj następujących środków ostrożności, aby uniknąć porażenia prądem elektrycznym:

- Nie używaj ekspresu do kawy, jeśli kabel zasilania lub wtyczka są uszkodzone.
- Przed ponownym użyciem ekspresu do kawy kabel sieciowy musi zostać wymieniony przez wykwalifikowanego elektryka.
- Nie otwieraj obudowy ekspresu do kawy. Niebezpieczeństwo porażenia prądem w przypadku dotknięcia połączeń pod napięciem i/lub zmiany konfiguracji elektrycznej i mechanicznej.

1.2 Niebezpieczeństwo poparzenia lub oparzenia

Podczas pracy części ekspresu do kawy mogą się bardzo nagrzewać! Wydawane napoje i wydostająca się para są bardzo gorące!
Przestrzegaj następujących środków ostrożności, aby uniknąć poparzenia siebie i/lub innych osób:

- Nie dotykaj żadnej z metalowych tulejek na obu wylewkach kawy.
- Unikaj bezpośredniego kontaktu skóry z wydobywającą się parą lub gorącą wodą do płukania, czyszczenia i odkamieniania.

1.3 Podstawowe środki ostrożności

Aby zapewnić bezpieczną obsługę ekspresu do kawy, należy przestrzegać następujących środków ostrożności:

- Nigdy nie baw się materiałem opakowaniowym. Ryzyko uduszenia.
- Przed użyciem sprawdź ekspres do kawy pod kątem widocznych oznak uszkodzeń. Nie używaj uszkodzonego ekspresu do kawy.
- W razie uszkodzenia przewodu zasilającego należy go wymienić u producenta, jego przedstawiciela lub u osoby o równoważnych kwalifikacjach, aby uniknąć niebezpieczeństwa.
- Naprawy ekspresu do kawy mogą być wykonywane wyłącznie przez autoryzowanego specjalistę lub zakładowy serwis obsługi klienta. Niewykwalifikowane naprawy mogą spowodować poważne zagrożenie dla użytkownika. Spowoduje to również utratę gwarancji.
- Naprawy ekspresu do kawy w okresie gwarancyjnym mogą być wykonywane wyłącznie przez autoryzowane przez producenta centra serwisowe, w przeciwnym razie gwarancja traci ważność w przypadku późniejszych uszkodzeń.
- Uszkodzone części można wymieniać tylko na oryginalne części zamienne. Tylko oryginalne części zamienne gwarantują spełnienie wymogów bezpieczeństwa.
- Urządzenia mogą być używane przez osoby o ograniczonych możliwościach fizycznych, sensorycznych lub umysłowych albo nieposiadające doświadczenia i wiedzy, jeżeli otrzymały one nadzór lub instrukcję dotyczącą bezpiecznego użytkowania urządzenia i rozumieją związane z tym zagrożenia.
- Urządzenie to może być używane przez dzieci w wieku lat 8 lub starsze, jeśli są one nadzorowane lub gdy je poinstruowano jak korzystać z tego urządzenia w bezpieczny sposób, i gdy zdają sobie sprawę z istniejących niebezpieczeństw. Czyszczenie i konserwacja nie powinny być wykonywane przez dzieci poniżej 8 roku życia i bez nadzoru. Nie pozwól dzieciom poniżej 8. roku życia zbliżać się do urządzenia i przewodu.
- Dzieciom nie wolno bawić się tym urządzeniem.
- Urządzenie to jest przeznaczone do użytku w gospodarstwie domowym i podobnych miejscach, takich jak:

- kuchnie personelu sklepu, biura i inne środowiska pracy;
- gospodarstwa rolnych;
- przez klientów w hotelach, motelach i innych środowiskach mieszkalnych;
- pensjonaty;

- Chroń ekspres do kawy przed czynnikami atmosferycznymi, takimi jak deszcz, mróz i bezpośrednie działanie promieni słonecznych. Nie należy używać ekspresu do kawy na zewnątrz pomieszczeń.
- Urządzenie nie może zostać zanurzone.
- Nie czyść ekspresu do kawy ani akcesoriów w zmywarce do naczyń.
- Nie wlewaj innych płynów poza wodą ani nie wkładaj jedzenia do zbiornika wody.
- Nie napełniaj zbiornika wody powyżej oznaczenia maksimum (dolna krawędź otworu wlewowego) (1,1 litra).
- Obsługuj urządzenie wyłącznie z zamontowanym pojemnikiem na fusy, tacą ociekową i kratką na filiżanki.
- Nie ciągnij za kabel w celu wyjęcia wtyczki z gniazdka sieciowego ani nie dotykaj mokrymi rękami.
- Nie trzymaj ekspresu do kawy za kabel sieciowy.
- Nie pozwól dzieciom poniżej 8. roku życia zbliżać się do urządzenia i przewodu.
- Przed wyjęciem zbiornika na wodę w celu jego napełnienia lub opróżnienia zawsze wyłączaj urządzenie.
- Zawsze umieszczaj urządzenie na płaskiej, stabilnej, odpornej na działanie wysokich temperatur powierzchni roboczej.
- Przed zaparzeniem należy obrócić portafiltr możliwie jak najmocniej w prawo, aby nie poluzował się pod wpływem wysokiego ciśnienia.
- W wyniku niewłaściwego użycia może dojść do poważnych obrażeń. W celu ochrony przed pożarem, porażeniem prądem lub obrażeniami ciała nie zanurzaj przewodu, wtyczek elektrycznych, podstawy grzejnej w wodzie lub innych płynach. Nie używaj urządzenia z uszkodzonym przewodem lub wtyczką, po awarii urządzenia, po jego upuszczeniu lub uszkodzeniu w jakikolwiek sposób. Skontaktuj się z producentem lub obsługą klienta.
- Powierzchnia elementu grzejnego po użyciu podlega działaniu ciepła resztkowego, nie dotykaj gorącej powierzchni, nie używaj uchwytu ani przycisku. Zawsze trzymaj ręce z dala od pojemnika i maszyny podczas użytkowania i po zakończeniu pracy, aby zmniejszyć ryzyko obrażeń u osób.
- Podczas używania ekspresu do kawy nie należy umieszczać w szafce.

1.4 Przeznaczenie

Ręczny ekspres do kawy Beko jest przeznaczony do użytku w domach i podobnych zastosowaniach, na przykład w kuchniach pracowniczych, sklepach, biurach i podobnych miejscach lub przez klientów w pensjonatach, hotelach, motelach i innych obiektach mieszkalnych. Ekspres do kawy nie jest przeznaczony do użytku komercyjnego. Urządzenie jest przeznaczone wyłącznie do przygotowywania kawy i podgrzewania mleka i wody. Każde inne użycie, inne niż podane powyżej, jest uważane za niewłaściwe.

Niebezpieczeństwo wynikające z nieprawidłowego użytkowania!

Ekspres do kawy, jeśli nie jest używany zgodnie z przeznaczeniem lub w inny sposób, może stanowić lub stać się źródłem zagrożenia.

- Dlatego też ekspres do kawy może być używany tylko zgodnie z jego przeznaczeniem.
- Przestrzegaj procedur opisanych w niniejszej instrukcji obsługi.

Żadne roszczenia z tytułu szkód lub obrażeń wynikających z użytkowania ekspresu do kawy niezgodnie z jego przeznaczeniem nie będą przyjmowane.
Ryzyko ponosi wyłącznie właściciel urządzenia.

1.5 Ograniczenie odpowiedzialności

Wszystkie informacje techniczne, dane i instrukcje dotyczące instalacji, obsługi i konserwacji ekspresu do kawy zawarte w niniejszej instrukcji obsługi przedstawiają stan aktualny w momencie druku i opierają się na najlepszej możliwej wiedzy zdobytej dzięki doświadczeniu i wiedzy specjalistycznej.
Z informacji, ilustracji i opisów zawartych w niniejszej instrukcji obsługi nie można wywodzić żadnych roszczeń.
Producent nie ponosi odpowiedzialności za szkody lub obrażenia wynikające z nieprzestrzegania instrukcji obsługi, użytkowania niezgodnego z przeznaczeniem, nieprofesjonalnych napraw, nieautoryzowanych modyfikacji lub użycia niezatwierdzonych części zamiennych.

1.6 Ograniczenie odpowiedzialności

Wyrób ten jest zgodny z dyrektywą WEEE Unii Europejskiej (2012/19/UE). Wyrób ten jest oznaczony symbolem klasyfikacyjnym dla zużytego sprzętu elektrycznego i elektronicznego (WEEE).

Ten symbol oznacza, że sprzęt nie może być umieszczany łącznie z innymi odpadami gospodarstwa domowego po okresie jego użytkowania. Zużyte urządzenie należy oddać do specjalnego punktu zbiórki zużytego sprzętu elektrycznego i elektronicznego w celu utylizacji. Aby uzyskać informacje o punktach zbiórki w swojej okolicy należy skontaktować się z lokalnymi władzami lub punktem sprzedaży tego produktu. Gospodarstwo domowe spełnia ważną rolę w przyczynianiu się do ponownego użycia i odzysku zużytego sprzętu. Odpowiednie postępowanie ze zużytym sprzętem zapobiega potencjalnym negatywnym konsekwencjom dla środowiska naturalnego i ludzkiego zdrowia.

1.7 Zgodność z dyrektywą RoHS

Zakupione urządzenie jest zgodne z dyrektywą UE RoHS (2011/65/UE). Nie zawiera szkodliwych i zakazanych materiałów, podanych w tej dyrektywie.

1.8 Informacje o opakowaniu

Materiały opakowaniowe urządzenia zostały wyprodukowane z materiałów nadających się do recyklingu zgodnie z naszymi krajowymi przepisami dotyczącymi ochrony środowiska. Nie wyrzucaj materiałów opakowaniowych razem z odpadami domowymi lub innymi odpadami. Zanieś je do punktów zbiórki materiałów opakowaniowych wyznaczonych przez władze lokalne.

2 Omówienie i panel sterowania

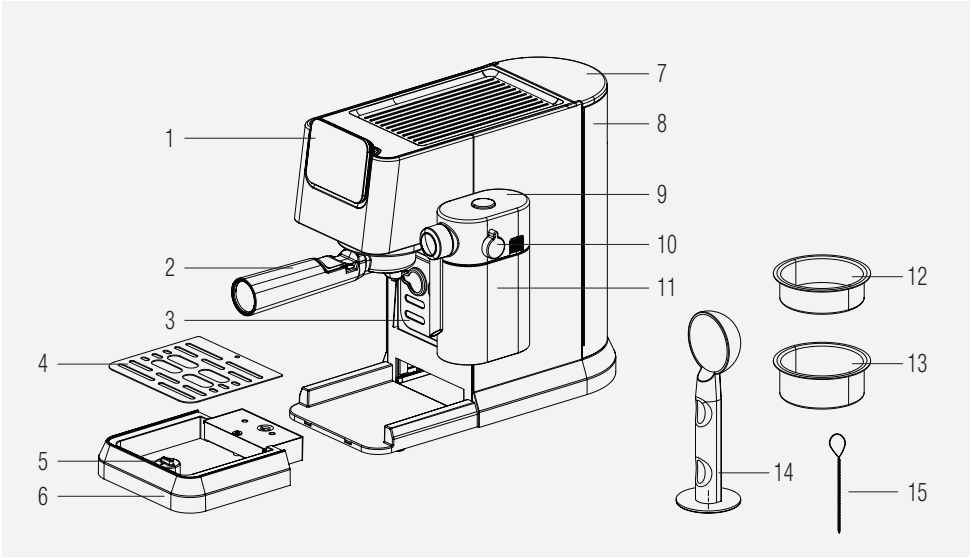

1. Panel sterowania
2. Portafiltr
3. Miejsce na filiżankę
4. Siatka tacki ociekowej
5. Pływak
6. Tacka ociekowa
7. Pokrywa zbiornika na wodę
8. Zbiornik wody
9. Pokrywa zbiornika na mleko
10. Pokrętło regulacji pianki mlecznej
11. Zbiornik na mleko
12. Sitko na pojedyncze espresso
13. Sitko na podwójne espresso
14. Miarka do kawy/Ubijak
15. Igły do czyszczenia

2.1 Panel sterowania

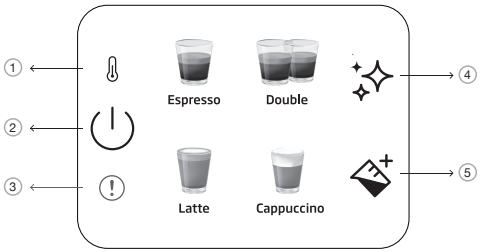

1		Wskaźnik nagrzania wstępnego
2		Przycisk włączania/wyłączania i anulowania
3		Błąd ogólny
4		Przycisk czyszczenia i odkamieniania
5		Przycisk mleka

Wszystkie deklarowane wartości na produkcie i drukowanych ulotkach są pobierane po pomiarach laboratoryjnych wykonanych zgodnie z odpowiednimi normami. Wartości te mogą się różnić w zależności od warunków użytkowania i otoczenia.

3 Dane techniczne

Zasilanie: 220-240 V~, 50-60 Hz

Moc: 1376 - 1628 W

Zastrzega się prawo do wprowadzania zmian technicznych i projektowych.

Wszystkie deklarowane wartości na urządzeniu i na drukowanych ulotkach uzyskano z pomiarów laboratoryjnych przeprowadzonych zgodnie z odpowiednimi normami. Wartości te mogą się różnić w zależności od warunków użytkowania i otoczenia.

Wymiary urządzenia:

20,5 cm (szerokość) x 30,8 cm (wysokość) x 42,3 cm (głębokość)

[Szerokość bez kubka na mleko: 14,4 cm

Głębokość bez portafiltra: 32,5 cm]

Waga: 3,85±0,5 kg

Długość kabla: >90 cm

Pojemność sitka

Pojedyncze: 10 g

Podwójne: 17 g

Pojemność tacy ociekowej: Do 0,2 l

Pojemność zbiornika na wodę: 1,1±5% l

Czas wstępnego nagrzewania maszyny: <55 sek.

Objętość kawy (Ustawienia domyślne):

Espresso: 30-55 ml

Podwójne: 65-95 ml

Latte: 170-280 ml mleka, 30-55 ml kawy

Cappuccino: 114-190 ml mleka, 30-55 ml kawy

Przycisk „✧" zaświeci się na pomarańczowo, gdy urządzenie będzie wymagało usunięcia kamienia.

Jeśli NTC nie jest podłączony do tablicy zasilającej, to w tym czasie będzie się świecić czerwona lampka wskaźnika błędu, a po naciśnięciu jakiegokolwiek przycisku nie będzie żadnej reakcji.

4 Przygotowanie

4.1 Pierwsze użycie

Usuń z urządzenia folie ochronne, naklejki i wszelkie inne materiały opakowaniowe.

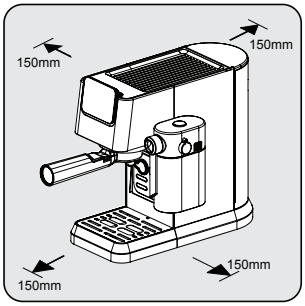

Wybierz bezpieczną i stabilną powierzchnię z łatwo dostępnym zasilaniem i pozostaw minimalną odległość od boków maszyn.

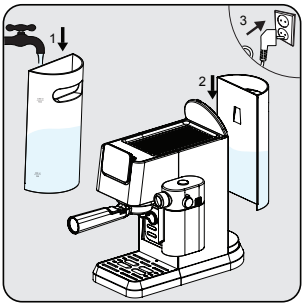

Napełnij zbiornik wody świeżą, zimną, czystą wodą co najmniej do oznaczenia MIN i co najwyżej do oznaczenia MAX. (Nie należy dodawać gorącej wody)
Następnie należy włożyć zbiornik do urządzenia, a drugi koniec przewodu zasilającego do gniazdka elektrycznego o odpowiednim napięciu zasilania.

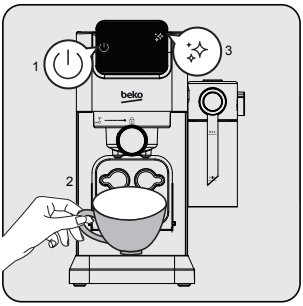

Przycisk włączania/wyłączania zasilania „⏻" na panelu sterowania zaświeci się. Naciśnij ten przycisk, aby włączyć urządzenie. Umieść filiżankę tuż pod głowicą zaparzającą i naciśnij przycisk czyszczenia „✨". Urządzenie wyemituje jeden sygnał dźwiękowy i rozpocznie czyszczenie. Po zakończeniu pracy maszyna będzie gotowa do użycia.

4 Przygotowanie

4.2 Zaparzanie pojedynczego/podwójnego espresso

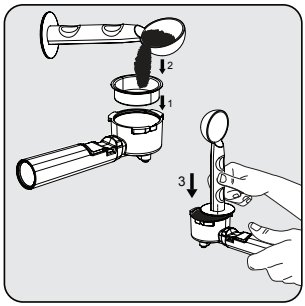

Umieść sitko na pojedyncze lub podwójne espresso w uchwycie filtra. Napełnij sitko świeżo zmieloną kawę za pomocą miarki (ok. 8-15 g) i użyj łyżki, aby spłaszczyć nadmiar kawy. Końcówką do ubijania naciśnij z siłą ok. 15 kg, aby równomiernie i mocno docisnąć kawę.

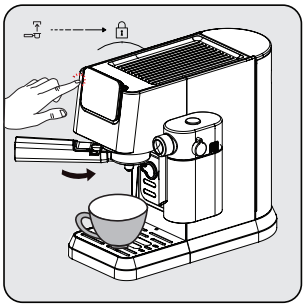

Zamontuj portafiltr pod wylotem kawy. Wyrównaj go z symbolem odblokowania, wsuń w rowek i powoli obróć w prawo do symbolu blokady.
- Umieść filiżankę tuż pod wylotem kawy.
- Naciśnij pojedynczy lub podwójny przycisk, a rozlegnie się sygnał dźwiękowy.
- Wybrana kawa zacznie migać i rozpocznie się przygotowywanie napoju.

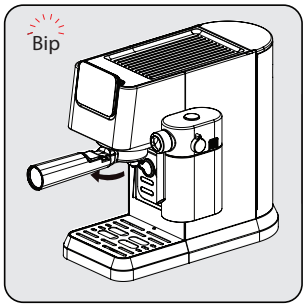

Po zakończeniu parzenia, urządzenie wyemituje jeden sygnał dźwiękowy i przejdzie w tryb bezczynności. Wyjmij portafiltr przekręcając go w prawo. Po każdym użyciu wyczyść portafiltr i wysusz go.

- Po zaparzeniu odczekaj 5 sekund, a następnie wyjmij filtr. Pomoże to w łatwym usunięciu ruchomego filtra.
- Zmielona kawa nie może być używana po zaparzeniu.
- Użyj przedłużenia uchwytu, aby wybić resztki kawy, jednocześnie utrzymując sitko w miejscu.
- Aby zapewnić optymalną temperaturę espresso, zalecamy wstępne podgrzanie filiżanek.
- Aby wydobyć najpełniejszy smak z ziaren kawy, zalecamy używanie całych ziaren kawy, które zostały świeżo zmielone przy każdym przygotowywaniu espresso.
- Oprócz użytej kawy, użycie świeżej, zimnej wody, która jest wolna od chloru, zapachów i innych zanieczyszczeń pomoże zapewnić idealne espresso.
- Zmieloną kawę należy przechowywać w szczelnym pojemniku i w chłodnym, suchym miejscu, aby zachować jej smak. Zmielona kawa nie powinna być przechowywana przez długi czas, ponieważ jej smak się pogorszy.

4 Przygotowanie

4.3 Parzenie Cappuccino i Latte

Cappuccino lub Latte to kombinacje jednej porcji espresso z różną ilością gorącego mleka i mlecznej pianki.

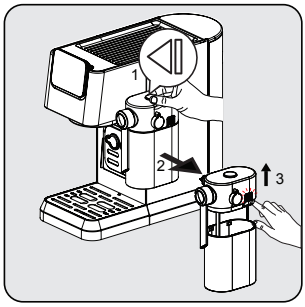

Trzymając pojemnik na mleko jedną ręką, naciśnij przycisk na górze pokrywy zbiornika na mleko, aby wyjąć go w prawo. Zdejmij pokrywkę z pojemnika na mleko, naciskając przycisk zwalniający znajdujący się po prawej stronie korpusu pokrywki.

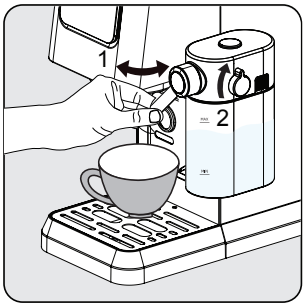

Dodaj mleko do pojemnika. Mleko powinno być zawsze poniżej znaku max. Zalecana temperatura dla mleka to 4-8°C (~ 40-46°F). Nałóż pokrywkę pojemnika na mleko i zamocuj pojemnik na mleko w urządzeniu, musi on słyszalnie kliknąć. Upewnij się, że pojemnik na mleko jest prawidłowo zamocowany. Ustaw kąt wylotu pianki mlecznej nad filiżanką. Reguluj gęstość mlecznej pianki za pomocą pokrętła w oparciu o swoje preferencje.

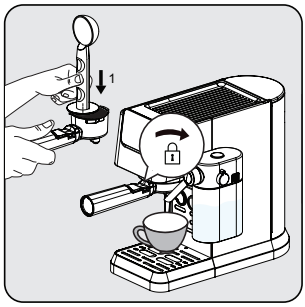

Włóż pojedyncze sitko do portafiltra. Napełnij drobno zmieloną kawą do espresso (ok. 8-15g). Dociśnij kawę płaską stroną łyżeczki do kawy. Zamontuj portafiltr pod wylotem kawy. Wyrównaj go z symbolem odblokowania, wsuń w rowek i powoli obróć w prawo do symbolu blokady.

Urządzenie to pozwala użytkownikowi na ustawienie proporcji piany poprzez obracanie pokrętła od Max do Min, aby cieszyć się żądaną ilością pianą. Sugerowane ustawienie dla Latte to nisko-średnie, Cappuccino to średnio-wysokie. Wyreguluj gęstość mlecznej pianki w oparciu o swoje preferencje.

4 Przygotowanie

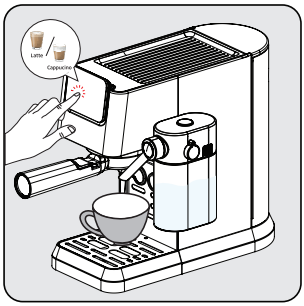

Naciśnij przycisk „cappuccino lub latte", rozlegnie się jeden sygnał dźwiękowy. Przycisk wybranych napojów zacznie migać i rozpocznie się parzenie.

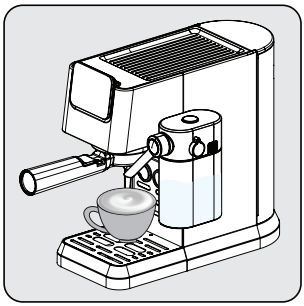

Pompa będzie pracować z przerwami, gdy mleczna pianka po raz pierwszy trafi do Twojej filiżanki. Po przygotowaniu mlecznej pianki, urządzenie automatycznie rozpoczyna parzenie kawy.

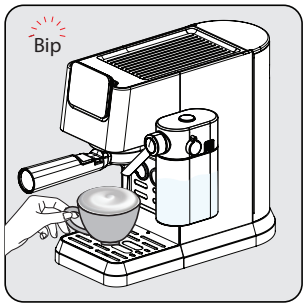

Gdy urządzenie wyda jeden sygnał dźwiękowy, napoje będą gotowe!
- Urządzenie powróci do trybu bezczynności.

4.4 Zaparzanie/Dodawanie mlecznej pianki

Napełnij zbiornik na mleko i ustaw pokrętło w odpowiedniej pozycji. Naciśnij przycisk spieniania mleka "". Urządzenie rozpocznie automatycznie wydawanie mleka (90-140 ml). Po zakończeniu pracy maszyna powróci do stanu spoczynku.

Zawsze upewnij się, że pojemnik na mleko jest umieszczony prawidłowo. Jeśli nie jest dobrze zamocowany przyciski cappuccino, latte i pianki mlecznej nie będą się świecić, a funkcje nie będą dostępne. Rozlegną się 3 sygnały dźwiękowe, aby to zasygnalizować.

Wyjęcie pojemnika na mleko nie ma wpływu na parzenie kawy, można stosować programy pojedyncze/podwójne espresso.

4 Przygotowanie

4.5 Regulacja wysokości dla różnych rozmiarów filiżanek

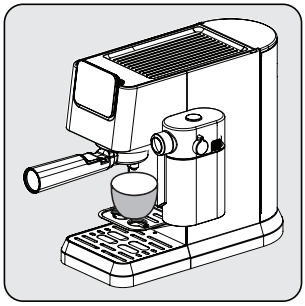

W przypadku mniejszych filiżanek można zastosować tackę (3).

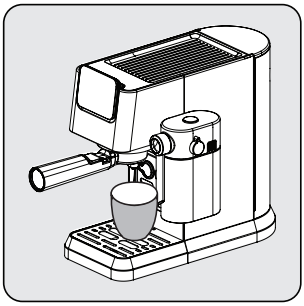

W przypadku filiżanek średniej wielkości należy umieścić filiżankę nad tacką ociekową (6) w pozycji normalnie wsuniętej.

Jeśli w przypadku większych filiżanek wyjmuje się tacę ociekową, należy ją umieścić z powrotem w urządzeniu zaraz po zakończeniu przygotowywania napoju. Jeśli po przygotowaniu napoju taca ociekowa nie zostanie odłożona na miejsce, to ze względu na wewnętrzne zwolnienie systemu woda może dostać się do podstawy i konieczne będzie ręczne czyszczenie suchą szmatką.

5 Działanie i użytkowanie

5.1 Regulacja objętości kawy/mleka

Ustawianie ilości dla pojedynczego i podwójnego espresso

1. Wybierz funkcję, która ma być przeprogramowana. Naciśnij odpowiedni przycisk (pojedyncze lub podwójne espresso) i przytrzymaj go. Usłyszysz jeden sygnał dźwiękowy. [ilości programowalne pojedynczego/dwukrotnego espresso (min.: 30/60 ml, maks.: 50/100 ml)]
2. Puść przycisk dopiero po zaparzeniu żądanej ilości kawy. Usłyszysz dwa sygnały dźwiękowe. Ilość ta jest teraz zapisywana pod odpowiednią funkcją.

Ustawianie ilości dla Latte, Cappuccino i pianki mlecznej

1. Wybierz funkcję, która ma być przeprogramowana. Naciśnij odpowiedni przycisk (cappuccino, latte lub mleko) i przytrzymaj go. Usłyszysz jeden sygnał dźwiękowy. (Najkrótszy czas parzenia mleka to 10 sek., najdłuższy 45 sek.)
2. Puść przycisk dopiero wtedy, gdy minie żądany czas parzenia mleka. Usłyszysz dwa sygnały dźwiękowe. Ten czas jest teraz zapisywany pod odpowiednią funkcją.
3. Aby zmienić ilość czarnej kawy; po zakończeniu wydawania mleka, naciśnij i przytrzymaj ikonę wybranego napoju, aż do momentu, gdy przepłynie żądana ilość.

Dostosowane ustawienia napojów zostaną zapisane w pamięci urządzenia do wykorzystania w przyszłości, aż do momentu ich zresetowania lub ponownej zmiany.

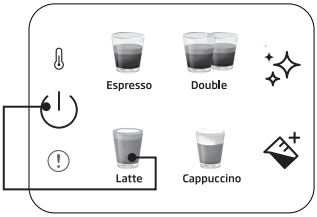

Przywrócenie ustawień fabrycznych dla pojedynczego napoju:

Naciśnij i przytrzymaj dowolny przycisk napoju i przycisk zasilania przez ponad 3 sekundy, aby wyzerować wybraną ilość napoju.

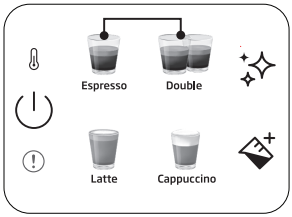

Aby przywrócić wszystkie napoje do ustawień domyślnych/fabrycznych:

Naciśnij i przytrzymaj jednocześnie przyciski pojedynczego i podwójnego espresso przez ponad 3 sekundy, aby wyzerować ilość wszystkich napojów.

Tryb czuwania: Maszyna wyłączy się automatycznie po 29 minutach bez pracy (lub po pracy).

6 Czyszczenie

6.1 Czyszczenie zbiornika na mleko

Wlej wodę do zbiornika na mleko do poziomu MAX i naciśnij przycisk spieniania mleka „". Po zakończeniu pracy wyjmij elementy zbiornika na mleko (9) (11) i oczyścić je pod czystą wodą.

Wyczyść zbiornik na mleko po każdym użyciu, aby uniknąć zepsucia się pozostałości mleka.

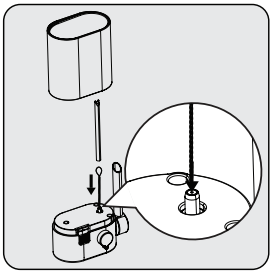

Użyj igły do czyszczenia (15), aby wyczyścić wnętrze wejścia do spieniacza mleka.

6.2 Funkcja czyszczenia/płukania

W celu wyczyszczenia głowicy zaparzającej należy umieścić pod nią pojemnik i nacisnąć przycisk czyszczenia „". Czyszczenie zostanie zakończone w ciągu 16 sekund i urządzenie będzie gotowe do użycia.

- Jeśli nie używasz urządzenia przez więcej niż 5 kolejnych dni, przepłucz i opróżnij zbiornik wody.
- Tacka ociekowa i jej kratka (6) (4) mogą być czyszczone ręcznie pod czystą wodą.
- Nie należy wkładać portafiltra do zmywarki.

6.3 Funkcja odkamieniania

Gdy wymagane jest odkamienianie, ikona odkamieniania „" zaświeci się na pomarańczowo. Pod głowicą zaparzającą umieść pojemnik o pojemności co najmniej 1,5 l. Wlej wodę do zbiornika do poziomu MAX i wymieszaj ze środkiem do usuwania kamienia lub kwaskiem cytrynowym. Naciśnij i przytrzymaj przycisk odkamieniania „" przez ponad 3 sekundy, a usłyszysz dwa sygnały dźwiękowe, co oznacza, że rozpoczął się pierwszy cykl odkamieniania. Pierwszy cykl będzie trwał około 15 minut. Po zakończeniu, ikona odkamieniania zmieni kolor na biały „".

6 Czyszczenie

Opróżnij pojemnik pod głowicą zaparzającą i umieść go ponownie. Oczyść i napełnij zbiornik wody do poziomu MAX czystą wodą. Naciśnij i przytrzymaj przycisk odkamieniania „✧" przez ponad 3 sekundy, a usłyszysz dwa sygnały dźwiękowe, co oznacza, że rozpoczął się drugi cykl odkamieniania. Drugi cykl będzie trwał około 6 minut. Gdy wszystko zostanie zakończone, maszyna powróci do stanu spoczynku i będzie gotowa do użycia.

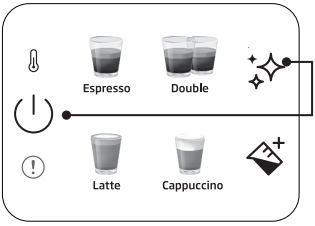

Aby zresetować status ostrzeżenia o odkamienianiu:

Naciśnij i przytrzymaj przycisk zasilania i odkamieniania razem przez ponad 3 sekundy.

- Po określonej liczbie cykli parzenia konieczne jest odkamienienie.
- Resetowanie stanu ostrzeżenia o odkamienianiu nie jest sugerowane dla utrzymania jak najlepszego stanu urządzenia.

7 Rozwiązywanie problemów

7.1 Problemy, możliwe przyczyny i środki zaradcze

Problem	Przyczyna	Rozwiązania
Kawa spływa po bokach portafiltra.	Portafiltr (2) nie jest prawidłowo włożony.	Przekręć uchwyt portafiltra (2) dalej w prawo.
	Na krawędzi sitka znalazła się zmielona kawa	Wyłączyć ekspres, wyjmij portafiltr (2) i wyczyścić krawędzie sitka.
	Sitko wewnątrz głowicy zaparzającej jest zabrudzone.	Wyczyść głowicę zaparzającą za pomocą wilgotnej ściereczki i uruchom funkcję czyszczenia bez umieszczania portafiltra.
Przez portafiltr przepływa bardzo mało kawy lub nie przepływa wcale.	Brak wody w zbiorniku.	Napełnij zbiornik wodą.
	Siteczko wewnątrz głowicy zaparzającej jest zatkane.	Zaparzaj wodę przez siteczko bez włożonego portafiltra (2). Jeśli woda nie przepływa, odkręć siteczko, wyczyść i wymień.
	Sitko jest zablokowane.	Korekta: Oczyść sitko, włóż do portafiltra (2) i przepompuj przez nie wodę bez kawy. Jeśli woda nie przechodzi przez sitko zadzwoń do Działu Obsługi Klienta, aby zamówić zapasowe sito.
Espresso zaparza się tylko w postaci kropli.	Zmielona kawa jest zbyt drobna lub zbyt mocno upakowana.	Nie należy tak mocno ubijać kawy. Użyj grubiej zmielonej kawy.
	Maszyna zablokowana przez osady wapnia.	Odkamień urządzenie. Patrz: str. 15.
Espresso zaparza się zbyt szybko.	Kawa jest zbyt grubo zmielona.	Zmiel drobniej kawę.
	Za mało kawy w sitku.	Użyj więcej zmielonej kawy.
Nie ma cremy.	Kawa stara lub zbyt sucha.	Użyj świeżej kawy.
	Kawa nie została wystarczająco mocno. Woda przedostaje się przez kawę zbyt szybko.	Mocniej ubij kawę. Zmiel drobniej kawę.
	Kawa zbyt grubo mielona.	Użyj młynka stożkowego, aby uzyskać drobniejsze i bardziej spójne mielenie.
	Mieszanka kawowa nie nadająca się do kawy espresso.	Zmień markę espresso.
Za mało pianki podczas spieniania mleka.	Mleko nieświeże.	Używaj świeżego mleka.
	Nieodpowiednie mleko.	Sprawdź, czy mleko nadaje się do spieniania.
	Mleko od początku było zbyt ciepłe.	Używaj mleka prosto z lodówki (34°F/°C).
	Za mało mleka do spienienia.	Użyj więcej zimnego mleka.
	Otwór wlotowy mleka jest zatkany.	Użyj igły do czyszczenia (15), aby wyczyścić wnętrze wejścia do spieniacza mleka.

Drodzy Klienci,
Dziękujemy za zakup naszych produktów. Jesteśmy przekonani, że nasze urządzenia będą służyć przez lata. Każdy produkt firmy Beko jest objęty 2-letną gwarancją

Warunki gwarancji Beko S.A.:

BEKO spółka akcyjna z siedzibą w Warszawie (02-134), przy ulicy 1 Sierpnia 6A, wpisana do rejestru przedsiębiorców prowadzonego przez Sąd Rejonowy dla m.st. Warszawy w Warszawie, XIII Wydział Gospodarczy Krajowego Rejestru Sądowego, pod numerem: 0000078147 (dalej: „BEKO") udziela gwarancji jakości (dalej: „Gwarancja") na wprowadzone przez BEKO do obrotu na terenie Polski produkty marki BEKO (dalej: „Urządzenia") osobom, które nabyły te produkty („Użytkownik") na następujących warunkach:

I. ZAKRES OCHRONY.

1. BEKO gwarantuje, że Urządzenie zakupione przez Użytkownika jest wolne od wad produkcyjnych lub materiałowych, powstałych z przyczyn tkwiących w tym Urządzeniu (dalej: „Wada"), które ujawnią się w ciągu terminu określonego w części II. niniejszych Warunków Gwarancji (dalej: „Okres Gwarancyjny").
2. W razie ujawnienia się Wady Produktu w trakcie Okresu Gwarancyjnego, zostanie ona usunięta na koszt BEKO w sposób uzależniony od właściwości wady, na zasadach i w zakresie określonym w niniejszych Warunkach Gwarancji.
3. BEKO zobowiązuje się do usunięcia Wady poprzez dokonanie nieodpłatnej naprawy lub wymiany Urządzenia, bądź też reklamacja zgłoszona na podstawie niniejszych Warunków Gwarancji zostanie rozpoznana w inny sposób uzgodniony przez BEKO i Użytkownika.
4. Udzielona gwarancja jest ważna będzie wykonywana wyłącznie na terytorium Rzeczypospolitej Polskiej.

II. CZAS TRWANIA GWARANCJI.

1. Okres Gwarancyjny wynosi 24 miesiące licząc od daty zakupu Urządzenia przez pierwszego Użytkownika.
2. Udzielona gwarancja nie obejmuje Urządzeń, które nie posiadają tabliczki znamionowej Urządzenia.

III. PROCEDURA ZGŁOSZENIA REKLAMACYJNEGO.

1. Wady Urządzenia ujawnione w Okresie Gwarancyjnym będą usuwane pod warunkiem przedstawienia przez Użytkownika dowodu zakupu tego Urządzenia zawierającego oznaczenia niezbędne do jego identyfikacji (model, datę zakupu).
2. W przypadku zgłoszenia wad Urządzeń, które wymagają fachowej instalacji do sieci elektrycznej lub gazowej (tj.: kuchnie, płyty grzewcze i piekarniki elektryczne),realizacja uprawnień z Gwarancji uzależniona jest od przedstawienia przez Użytkownika dowodu, na którym widnieją dane instalatora oraz jego numer uprawnień elektrycznych lub gazowych.

Sensitivity: Confidential

3. Uprawnienia wynikające z niniejszych Warunków Gwarancji mogą być zrealizowane przez Użytkownika wyłącznie w Autoryzowanych Punktach Serwisowych BEKO (dalej: „Serwis") po uprzednim dokonaniu zgłoszenia na Infolinii BEKO pod numerem telefonu: 222 50 14 14.
4. Urządzenie(małe AGD) powinno być odpowiednio zapakowane i zabezpieczone przez Użytkownika na czas transportu do punktu serwisowego Beko.
5. Urządzenie do zabudowy meblowej powinno być udostępnione do naprawy przez Użytkownika lub Sprzedawcę w sposób umożliwiający przystąpienie do jego naprawy przez pracowników Serwisu Beko.
6. Wady Urządzenia będą usunięte w terminie 21 dni od daty zgłoszenia Wady na Infolinii BEKO.
7. Jeżeli część zamienna wymieniana w ramach uprawnień wynikających z niniejszych Warunków Gwarancji Urządzenia jest sprowadzana z zagranicy, termin naprawy, o którym mowa w punkcie 5 powyżej, może ulec wydłużeniu jednak, nie więcej niż do 30 dni licząc odpowiednio od daty zgłoszenia Wady na Infolinii BEKO. BEKO zastrzega, że w wyjątkowych przypadkach, gdy Wada nie wpływa na funkcjonowanie Urządzenia, dopuszczalne jest przekroczenie terminu 30 dni opisanego w zdaniu poprzedzającym, jednak nie więcej niż o 30 kolejnych dni. Informacje o spodziewanych terminach napraw dostępne są na Infolinii BEKO pod numerem 22 250 14 14.
8. Po usunięciu Wady, Urządzenie zostanie dostarczone Użytkownikowi na koszt BEKO.

IV. WYŁĄCZENIA.

1. Warunkiem skorzystania z niniejszych Warunków Gwarancji jest:
    a. użytkowanie Urządzenia zgodnie z Instrukcją Obsługi dołączoną do tego Urządzenia i jego przeznaczeniem, jak również odpowiednia konserwacja Urządzenia;
    b. użytkowanie w warunkach indywidualnego gospodarstwa domowego.
    c. stosowanie osprzętu zalecanego przez producenta;
    d. brak ingerencji w Urządzenie przez osoby do tego nieupoważnione;
    e. brak ingerencji w tabliczkę znamionową z numerem seryjnym Urządzenia.
2. Udzielona przez Beko Gwarancja nie obejmuje:
    a. wad powstałych z przyczyn innych niż tkwiące w Urządzeniu;
    b. czynności przewidzianych w Instrukcji Obsługi, do wykonania których zobowiązany jest Użytkownik Urządzenia we własnym zakresie i na swój koszt, w tym: instruktażu dotyczącego obsługi Urządzenia, instalacji oraz regulacji urządzenia gazowego (w tym ustawienia płomienia oszczędnościowego palników, wymiana dysz itp.);
    c. usterek powstałych w wyniku nieprawidłowego lub niewłaściwego użytkowania, niedbalstwa, przypadkowego uszkodzenia Urządzenia, nieodpowiedniego napięcia prądu lub dokonania jakichkolwiek zmian, które mają wpływ na niewłaściwe działanie Urządzenia, i które naprawiane były przez osoby nieupoważnione, używania instalacji

Sensitivity: Confidential

niezgodnych z odpowiednimi Polskimi Normami i innych niż wymienione w Instrukcji Obsługi Urządzenia;

d. uszkodzeń mechanicznych, termicznych, chemicznych, korozji, innych uszkodzeń spowodowanych działaniem lub zaniedbaniem Użytkownika lub powstałych na skutek działania sił zewnętrznych (do których zalicza się w szczególności wyładowania atmosferyczne, skoki napięcia, wszystkiego rodzaju awarie domowej instalacji wodno-kanalizacyjnej, itp.), a także powstałych na skutek przedostania się zanieczyszczeń lub ciał obcych do Urządzenia.

e. elementów ze szkła oraz plastiku;

f. odbarwień Urządzenia lub poszczególnych jego części;

g. usterek powstałych w wyniku niewłaściwego montażu Urządzenia w zabudowie meblowej, niezgodnego z Instrukcją Obsługi Urządzenia lub innymi wytycznymi dotyczącymi montażu sprzętu w zabudowie meblowej określonymi przez Producenta;

h. usterek powstałych na skutek przechowywania i użytkowania Urządzenia w warunkach, które są niezgodne z normalnymi warunkami domowymi określonymi wymaganiami powszechnie obowiązujących przepisów prawa i odpowiednich Polskich Norm.

i. gwarancji nie podlegają również elementy eksploatacyjne oraz ulegające naturalnemu zużyciu tj.: baterie, noże, filtry, żarówki itp.

V. POZOSTAŁE POSTANOWIENIA.

Niniejsze warunki gwarancji mają zastosowanie do Urządzeń zakupionych od dnia 01.03.2021 r. Gwarant oświadcza, że niniejsza Gwarancja jest udzielana Użytkownikowi dodatkowo i nie wyłącza, nie ogranicza ani nie zawiesza uprawnień Użytkownika wynikających z przepisów o rękojmi za wady rzeczy sprzedanej na podstawie Kodeksu cywilnego.

Sensitivity: Confidential

Vă rugăm să citiți acest manual de utilizare înainte de folosirea aparatului!

Stimate client,

Vă mulțumim că ați ales acest produs Beko. Sperăm că veți obține cele mai bune rezultate de la acest produs, care a fost fabricat la o calitate înaltă cu tehnologie de ultimă generație. Vă rugăm să citiți cu atenție și în întregime acest manual de utilizare și toate celelalte documente însoțitoare înainte de a utiliza produsul și păstrați-le pentru consultări ulterioare. Dacă predați produsul unei alte persoane, vă rugăm să îi dați și manualul de utilizare. Vă rugăm să țineți cont de toate avertismentele și informațiile din manualul de utilizare.

Explicații privind simbolurile

Următoarele simboluri sunt folosite în diferite secțiuni ale acestui manual:

	Informații importante sau sugestii utile despre utilizare.
	PERICOL: Acest avertisment se referă la situații periculoase pentru viață și bunuri.
	AVERTIZARE: Acest avertisment indică situații potențial periculoase.
	ATENŢIE: Această avertizare indică potențialul de deteriorare a materialului.
	Materialele sunt adecvate pentru contactul cu alimentele

1 Instrucțiuni importante privind siguranța și mediul

Această secțiune include instrucțiunile de siguranță care vă vor ajuta să vă protejați împotriva vătămărilor corporale și a riscurilor de pierderi materiale. Nerespectarea acestor instrucțiuni invalidează garanția furnizată

1.1 Pericol de curent electric

Pericol pentru viață generat de curentul electric!
Contactul cu cablurile sub tensiune sau componentele poate duce la vătămări corporale grave sau chiar la deces!
Respectați următoarele măsuri de siguranță pentru a evita șocurile electrice:

- Nu utilizați mașina de cafea dacă cablul de conectare sau ștecherul de alimentare sunt deteriorate.
- Înainte de a reutiliza mașina de cafea, cablul de alimentare trebuie înlocuit de către un electrician calificat.
- Nu deschideți carcasa mașinii de cafea. Pericol de electrocutare dacă sunt atinse conexiunile sub tensiune și/sau configurația electrică și mecanică este schimbată.

1.2 Pericol de arsură sau opărire

Anumite părți ale mașinii de cafea se pot încinge în timpul funcționării! Băuturile dozate și aburul eliminat sunt foarte fierbinți!
Respectați următoarele măsuri de siguranță pentru a evita arsura/opărirea dvs. și/sau a altor persoane:

- Nu atingeți niciunul dintre mânșoanele metalice de pe ambele guri de scurgere a cafelei.
- Evitați contactul direct al pielii cu aburul scurs sau cu apa fierbinte de clătire, curățare și detartrare.

1.3 Măsuri de siguranță esențiale

Respectați următoarele măsuri de siguranță pentru a asigura manevrarea în siguranță a mașinii de cafea:

- Nu vă jucați niciodată cu materialele de ambalare. Risc de sufocare.
- Verificați dacă mașina de cafea prezintă semne vizibile de deteriorare înainte de utilizare. Nu utilizați o mașină de cafea defectă.
- În cazul în care cablul de alimentare electrică este deteriorat, acesta trebuie înlocuit de producător, reprezentantul său de service sau persoane cu calificări similare pentru evita orice pericol.
- Reparațiile mașinii de cafea trebuie efectuate numai de către un specialist autorizat sau de către lucrători ai serviciului pentru clienții. Reparațiile necalificate pot duce la un pericol serios pentru utilizator. De asemenea, acestea vor anula garanția.
- Reparațiile mașinii de cafea aflate în perioada de garanție pot fi efectuate numai de centrele de service autorizate de producător, în caz contrar garanția se va anula dacă vor exista defecte ulterioare.
- Piesele defecte pot fi înlocuite numai cu piese de schimb originale. Numai piesele de schimb originale garantează îndeplinirea cerințelor de siguranță.
- Aparatele pot fi utilizate de persoanele cu capacități fizice, senzoriale sau mentale reduse sau fără experiență și cunoștințe numai dacă aceștia sunt supravegheați sau au fost instruiți cu privire la utilizarea aparatului într-un mod sigur și dacă înțeleg pericolele implicate.
- Acest aparat poate fi utilizat de către copii cu vârsta de cel puțin 8 ani dacă aceștia sunt supravegheați sau au fost instruiți cu privire la utilizarea aparatului într-un mod sigur și dacă înțeleg pericolele implicate. Curățarea și întreținerea nu vor fi efectuate de către copii, cu excepția situațiilor în care aceștia au vârste mai mari de 8 ani și sunt supravegheați de adulți. Nu lăsați aparatul și cablul acestuia la îndemâna copiilor cu vârste mai mici de 8 ani.
- Copiii nu trebuie să se joace cu aparatul.
- Acest aparat este destinat pentru a fi folosit în gospodărie sau aplicații similare, precum:

  - chicinete pentru angajați în magazine, birouri sau alte spații de lucru,
  - ferme;
  - de către clienți în hoteluri, moteluri și alte medii rezidențiale,
  - unități de tip pensiune.

1 Instrucțiuni importante privind siguranța și mediul

- Protejați mașina de cafea împotriva efectelor meteorologice, cum ar fi ploaia, înghețul și lumina directă a soarelui. Nu folosiți mașina de cafea în aer liber.
- Aparatul nu trebuie să fie scufundat.
- Nu curățați cafetiera sau accesoriile în mașina de spălat vase.
- Nu turnați alte lichide în afară de apă și nu introduceți alimente în rezervorul de apă.
- Nu umpleți rezervorul de apă peste marcajul maxim (marginea inferioară a orificiului de umplere; 1,1 litri).
- Operați mașina de cafea numai când sunt montate containerul de deșeuri, tava de scurgere și grătarul pentru cești.
- Nu trageți de cablu pentru a scoate ștecherul din priză și nu-l atingeți cu mâinile ude.
- Nu țineți mașina de cafea de cablul de alimentare.
- Nu lăsați aparatul și cablul acestuia la îndemâna copiilor cu vârste mai mici de 8 ani.
- Înainte de a scoate rezervorul de apă pentru a-l umple sau goli, opriți întotdeauna aparatul.
- Așezați întotdeauna aparatul pe o suprafață de lucru plană, stabilă și rezistentă la căldură.
- Înainte de preparare, portafiltrul trebuie să fie răsucit spre dreapta cât mai strâns posibil pentru a preveni slăbirea acestuia din cauza presiunii ridicate.
- Utilizarea necorespunzătoare poate duce la accidentări grave. Pentru a vă proteja împotriva incendiilor, a șocurilor electrice sau a vătămărilor corporale, nu scufundați în apă sau alte lichide cablul, ștecherii electrici, baza de încălzire. Nu folosiți niciun aparat cu un cablu sau un ștecher deteriorat, după ce aparatul funcționează defectuos, a căzut sau a fost deteriorat în vreun fel. Contactați producătorul sau serviciul acestuia de relații cu clienții.
- După utilizare, suprafața elementului de încălzire este supusă căldurii reziduale, nu atingeți suprafața fierbinte, folosiți mânerul sau butonul. Țineți întotdeauna mâinile departe de container și de aparat în timpul utilizării și după aceea pentru a reduce riscul de accidentare a persoanelor.
- Aparatul de cafea nu trebuie să fie plasat într-un dulap atunci când este utilizat.

1.4 Utilizarea destinată

Aparatul manual de cafea espresso Beko este destinat utilizării în locuințe și locuri similare, de exemplu în bucătăriile personalului, magazine, birouri și zone similare sau de către clienți în pensiuni, hoteluri, moteluri și alte spații de cazare. Această mașină de cafea nu este destinată utilizării comerciale. Mașina este destinată exclusiv pregătirii cafelei și încălzirii laptelui și a apei. Orice altă utilizare, alta decât cea menționată anterior, este considerată utilizare necorespunzătoare.

Pericol care rezultă din utilizarea necorespunzătoare!

Dacă nu este utilizată în scopul pentru care a fost concepută sau este utilizată în alt mod, mașina de cafea poate fi sau poate deveni o sursă de pericol.

- Prin urmare, mașina de cafea poate fi utilizată numai în scopul pentru care a fost concepută.
- Respectați procedurile descrise în acest manual de utilizare.

Nu vor fi acceptate reclamații de niciun fel pentru daune sau vătămări rezultate în urma utilizării mașinii de cafea în alt scop decât cel prevăzut.
Riscul trebuie să fie suportat exclusiv de proprietarul mașinii de cafea.

1.5 Limitarea răspunderii

Toate informațiile tehnice, datele și instrucțiunile privind instalarea, operarea și întreținerea mașinii de cafea cuprinse în aceste instrucțiuni de operare reprezintă starea curentă la momentul tipăririi și se bazează pe cele mai bune cunoștințe posibile obținute prin experiență și know-how.
Nu se pot formula reclamații din informațiile, ilustrațiile și descrierile din acest manual de utilizare. Producătorul nu își asumă nicio responsabilitate pentru daunele sau vătămările cauzate de nerespectarea manualului de utilizare, utilizarea în alte scopuri decât cele prevăzute, reparațiile neprofesionale, modificările neautorizate sau utilizarea pieselor de schimb neaprobate.

1.6 Conformitatea cu Directiva WEEE și eliminarea produsului uzat:

Acest produs este în conformitate cu Directiva UE privind DEEE (2012/19/UE). Acest produs este prevăzut cu un simbol de clasificare pentru deșeuri de echipamente electrice și electronice (WEEE).

Acest simbol arată că acest produs nu trebuie eliminat împreună cu deșeurile menajere la sfârșitul perioadei sale de utilizare. Aparatul uzat trebuie transportat la un punct de colectare pentru reciclarea echipamentelor electrice și electronice. Pentru a găsi aceste puncte de colectare, vă rugăm să contactați autoritatea locală sau comerciantul de la care ați cumpărat produsul. Fiecare gospodărie joacă un rol important în restaurarea și reciclarea aparatelor vechi. Eliminarea corespunzătoare a aparatelor utilizate ajută la prevenirea posibilelor consecințe negative pentru mediu și sănătatea umană.

1.7 Conformitatea cu Directiva RoHS

Produsul achiziționat de dumneavoastră este în conformitate cu Directiva UE RoHS (2011/65/UE). Acesta nu conține materiale periculoase și interzise, specificate în această Directivă.

1.8 Informații despre ambalaj

Materialele de ambalare ale produsului au fost fabricate din materiale reciclabile, în conformitate cu reglementările naționale de mediu. Materialele de ambalare nu trebuie eliminate împreună cu deșeurile menajere sau de alt tip. Transportați-le la punctele de colectare pentru ambalaje, amenajate de autoritățile locale

2 Prezentare generală și Panoul de comandă

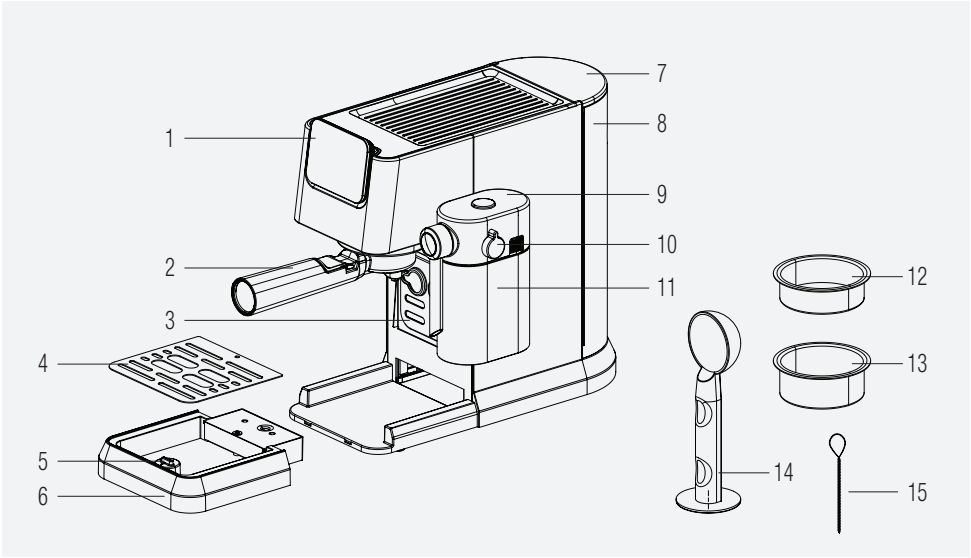

1. Panoul de comandă
2. Portafiltrul
3. Suport pentru ceşti
4. Grilă tavă de picurare
5. Flotor
6. Tavă de picurare
7. Capac rezervor de apă
8. Rezervorul de apă
9. Capacul rezervor de lapte
10. Buton de reglare a spumei de lapte
11. Rezervor de lapte
12. Coș pentru un singur espresso
13. Coș pentru un espresso dublu
14. Lingură / Compactor cafea
15. Acul de curățare

2.1. Panoul de comandă

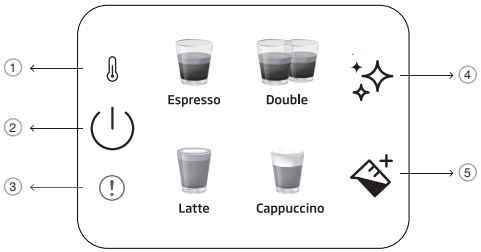

1		Indicator de preîncălzire
2		Buton de pornire/oprire și anulare
3		Eroare generală
4		Buton de curățare și decalcifiere
5		Buton lapte

Toate valorile declarate de pe produs și de pe pliantele tipărite sunt preluate după măsurătorile de laborator efectuate în conformitate cu standardele conexe. Aceste valori pot varia în funcție de condițiile de utilizare și de mediu.

3 Date tehnice

Sursă de alimentare: 220-240 V~, 50-60 Hz

Putere: 1376 - 1628 W

Ne rezervăm dreptul de a opera modificări tehnice și de design.

Toate valorile declarate pe produs și pe pliantele tipărite au fost obținute din măsurători de laborator efectuate în conformitate cu standardele relevante. Aceste valori pot varia în funcție de condițiile de utilizare și de mediu.

Dimensiunile produsului:
20,5 cm (Lăţime) x 30,8 cm (Înălţime) x 42,3 cm (Adâncime)
Lățime fără ceașcă de lapte: 14,4 cm
Adâncime fără portafiltru: 32,5 cm]
Greutate: 3,85±0,5kg
Lungimea cablului: >90 cm

Capacitățile coșului
Simplu: 10g
Dublu: 17g

Capacitate tavă de picurare: Până la 0,2 Litri
Capacitatea rezervorului de apă: 1.1±5%L

Timp de preîncălzire al aparatului: <55s

Volum cafea (Setări implicite):
Espresso: 30-55ml
Dublu: 65-95ml
Latte: 170-280 ml lapte, 30-55 ml cafea
Cappuccino: 114-190 ml lapte, 30-55 ml cafea

Acest buton "✧" se va aprinde în portocaliu atunci când aparatul trebuie decalcificat.

În cazul în care NTC nu este conectat la placa de alimentare, indicatorul de eroare de culoare roşie va fi aprins în acel moment și nu se va obține niciun răspuns dacă se apasă vreun buton.

4 Pregătirea

4.1 Prima utilizare

Îndepărtați orice folie de protecție, autocolante și orice alt material de ambalare de pe aparat.

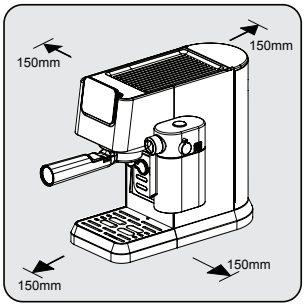

Alegeți o suprafață sigură și stabilă, cu o sursă de alimentare ușor accesibilă și permiteți o distanță minimă față de părțile laterale ale mașinii de cafea.

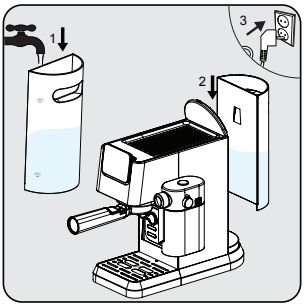

Umpleți rezervorul de apă cu apă proaspătă, rece și curată, cel puțin până la marcajul MIN și cel mult până la marcajul MAX. (Nu adăugați apă caldă) Apoi introduceți rezervorul în aparat, iar celălalt capăt al cablului de alimentare într-o priză de perete cu o tensiune corespunzătoare.

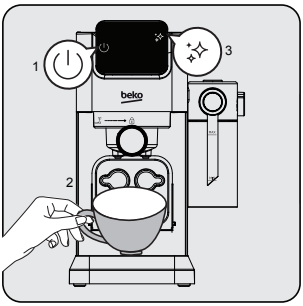

Butonul de pornire/oprire "⏻" de pe panoul de comandă se va aprinde. Apăsați acel buton pentru a porni aparatul. Puneți o ceașcă exact sub capul de preparare și apăsați butonul de curățare "✨". Aparatul va emite un semnal sonor și va începe curățarea. Odată finalizată, aparatul va fi gata de utilizare.

4.2 Prepararea unui espresso simplu / dublu

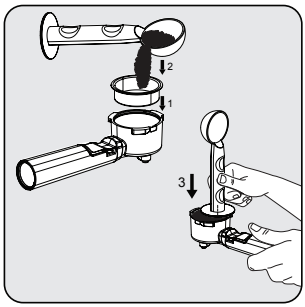

Așezați coșul simplu sau dublu pentru espresso în suportul pentru filtru. Umpleți cafeaua proaspăt măcinată în filtru cu lingura de măsurat (aprox. 8-15 g) și folosiți lingura pentru a netezi excesul de cafea. Apăsați cu o forță de aproximativ 15 kg cu partea de tasare a lingurii, pentru a împinge cafeaua uniform și ferm.

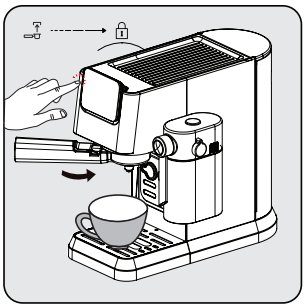

Instalați portafiltrul sub ieșirea cafelei. Aliniați-l cu simbolul de deblocare, glisați-l în canelură și răsuciți-l încet spre dreapta până la simbolul de blocare.
- Așezați o ceașcă de cafea chiar sub ieșirea cafelei.
- Apăsați butonul pentru simplu sau dublu și se va auzi un semnal sonor.
- Cafeaua selectată va începe să clipească și prepararea cafelei se va iniția.

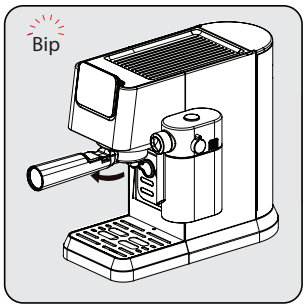

După ce prepararea este finalizată, aparatul va emite un semnal sonor și va intra în modul inactiv. Scoateți portafiltrul în sensul acelor de ceasornic. Curățați și uscați portafiltrul după fiecare utilizare.

- Așteptați 5 secunde după preparare și apoi scoateți filtrul. Acest lucru va ajuta la îndepărtarea ușoară a filtrului mobil.
- Cafeaua măcinată nu poate fi utilizată după ce a fost preparată.
- Utilizați extensia mânerului pentru a scoate reziduurile de cafea, menținând în același timp coșul în poziție.
- Pentru a vă asigura că espresso se menține la temperatura optimă, vă recomandăm să preîncălziți cestile.
- Pentru a obține cea mai bună aromă din boabele de cafea, vă recomandăm ca de fiecare dată când preparați un espressosă folosiți boabe de cafea întregi, proaspăt măcinate.
- Pe lângă cafeaua folosită, utilizarea apei reci și proaspete, fără clor, mirosuri și alte impurități, va contribui la obținerea unui espresso perfect.
- Păstrați cafeaua espresso într-un recipient ermetic și într-un loc răcoros și uscat pentru a le păstra aroma. Cafeaua nu trebuie păstrate pentru perioade lungi de timp, deoarece aroma acesteia se va diminua.

4.3 Preparare Cappuccino & Latte

Cappuccino sau Latte sunt combinații de o doză de espresso cu diferite cantități de lapte fierbinte și spumă de lapte.

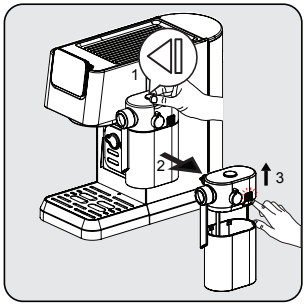

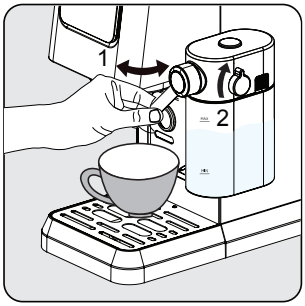

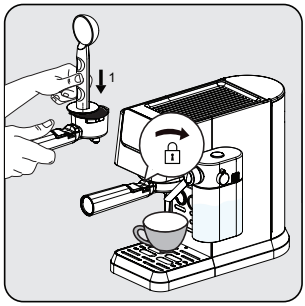

Țineți recipientul de lapte cu o mână, apăsați butonul din partea superioară a capacului recipientului de lapte pentru a scoate recipientul de lapte spre dreapta. Scoateți capacul rezervorului de lapte prin apăsarea butonului de eliberare din partea dreaptă a corpului capacului.

Adăugați lapte în recipientul de lapte. Laptele va trebui să fie întotdeauna sub marcajul maxim. Temperatura recomandată pentru lapte este de 4-8 ° C (~ 40-46 ° F). Puneți capacul recipientului de lapte și atașați recipientul de lapte la aparat, acesta trebuie să se fixeze cu un clic sonor. Asigurați-vă că recipientul de lapte se potrivește corect. Ajustați unghiul ieșirii spumei de lapte deasupra cești. Ajustați densitatea spumei de lapte cu ajutorul butonului, în funcție de preferințele dumneavoastră.

Introduceți coșul simplu în portafiltru. Umpleți filtrul cu cafea espresso fin măcinată (aproximativ 8-15g). Tasaţi cafeaua cu partea plată a lingurii de cafea. Instalați portafiltrul sub ieșirea cafelei. Aliniați-l cu simbolul de deblocare, glisați-l în canelură și răsuciți-l încet spre dreapta până la simbolul de blocare.

Acest aparat permite utilizatorului să seteze raportul de spumă prin rotirea butonului de la Max la Min pentru a obține spuma dorită. Recomandarea de setare pentru Latte este min-mid, iar pentru Cappuccino este mid-max. Ajustați densitatea spumei de lapte în funcție de preferințele dumneavoastră.

4 Pregătirea

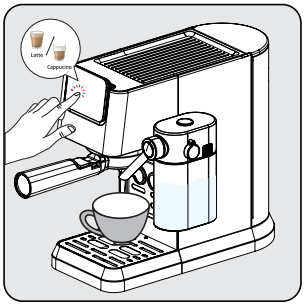

Apăsați butonul "cappuccino sau latte", apoi se va auzi un semnal sonor. Butonul pentru băuturile selectate va începe să clipească și va începe prepararea.

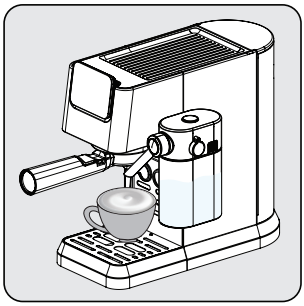

Pompa va funcționa intermitent pe măsură ce spuma de lapte intră în ceașcă. După ce spuma de lapte este pregătită, aparatul începe automat să prepare cafeaua.

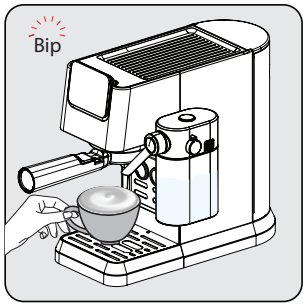

Când aparatul emite un singur semnal sonor, băuturile sunt gata, savurați-le!
- Aparatul va reveni la modul inactiv.

4.4 Prepararea / Adăugarea spumei de lapte

Umpleți recipientul de lapte și ajustați butonul în poziție. Apăsați butonul pentru spumă de lapte "". Aparatul va începe automat dozarea laptelui (90-140 ml). Odată finalizată, mașina va reveni la modul inactiv.

Asigurați-vă întotdeauna că recipientul de lapte este amplasat corect. Dacă acesta nu este poziționat bine, butoanele pentru cappuccino, latte și spumă de lapte se vor stinge și funcțiile nu vor fi disponibile. O avertizare sonoră va emite 3 semnale sonore pentru a indica acest lucru.

Îndepărtarea recipientului de lapte nu are niciun impact asupra preparării cafelei, programele de espresso simplu/dublu pot fi utilizate.

4.5 Ajustarea înălțimii pentru diferite dimensiuni ale cestilor

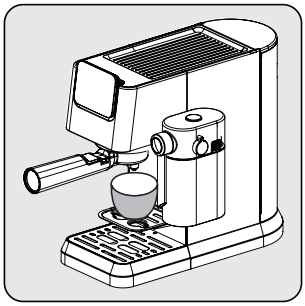

Pentru cești mai mici, se poate folosi tava pentru cești (3).

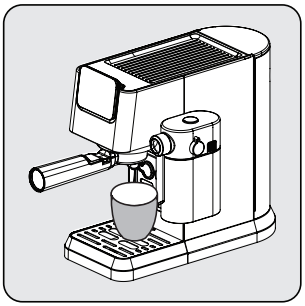

Pentru cestile de dimensiuni medii, așezați ceașca deasupra tăvii de picurare (6) în poziția normală de introducere.

În cazul în care se îndepărtează dispozitivul de picurare pentru cești mai mari, acesta trebuie să fie pus înapoi în aparat imediat după ce se termină prepararea băuturii. Dacă tava de picurare nu este așezată la loc după prepararea băuturii, din cauza eliberării sistemului intern, este posibil ca apa să ajungă la bază și să fie necesară o curățare manuală cu o cârpă uscată.

5 Funcționare și utilizare

5.1 Ajustarea volumului de cafea / lapte

Setarea cantităților pentru Espresso simplu și dublu

1. Selectați funcția care urmează să fie reprogramată. Apăsați butonul corespunzător (espresso simplu sau dublu) și țineți-l apăsat. Veți auzi un semnal sonor. [cantități programabile pentru espresso simplu/ dublu (min: 30/60ml, max: 50/100ml)]
2. Eliberați butonul numai după ce cantitatea dorită de cafea este dozată. Veți auzi două semnale sonore. Această cantitate este acum salvată în funcția corespunzătoare.

Setarea cantităților pentru Latte, Cappuccino și spumă de lapte

1. Selectați funcția care urmează să fie reprogramată. Apăsați butonul corespunzător (cappucino, latte sau lapte) și țineți-l apăsat. Veți auzi un semnal sonor. (Cel mai scurt timp de preparare a laptelui este de 10s, iar cel mai lung este de 45s.)
2. Eliberați butonul numai după ce a trecut timpul pe care îl doriți pentru prepararea laptelui. Veți auzi două semnale sonore. Acest timp este acum salvat în funcția corespunzătoare.
3. Pentru a modifica cantitatea de cafea neagră; după ce dozarea laptelui este finalizată, apăsați și mențineți apăsată pictograma băuturii selectate până când cantitatea dorită este dozată.

Setările ajustate ale băuturii vor fi salvate în memoria dispozitivului pentru utilizarea viitoare, până când vor fi resetate sau modificate din nou.

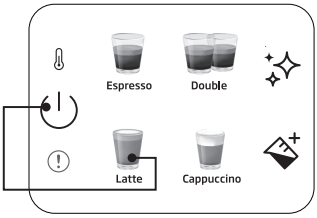

Pentru a reseta o băutură simplă la setările implicite/de fabrică:
Apăsați și țineți apăsate simultan oricare dintre butoanele de băutură și de alimentare timp de mai mult de 3 secunde pentru a reseta cantitatea de băutură selectată.

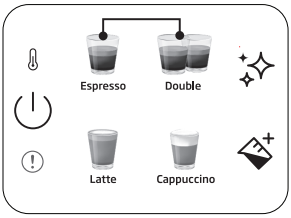

Pentru a reseta toate băuturile la setările implicite/de fabrică:
Apăsați și țineți apăsate butoanele pentru espresso simplu și dublu timp de mai mult de 3 secunde pentru a reseta cantitatea tuturor băuturilor.

Timp de repaus: Aparatul se va opri automat după 29 de minute în care nu a funcționat deloc (sau după funcţionare).

6 Curăţarea

6.1. Curățarea recipientului de lapte

Turnați apă în recipientul de lapte până la nivelul MAX și apăsați butonul de spumă de lapte "". După ce ați terminat, scoateți componentele recipientului de lapte (9) (11) și curățați-le sub jet de apă curată.

Curățați recipientul de lapte după fiecare utilizare pentru a evita reziduurile de lapte.

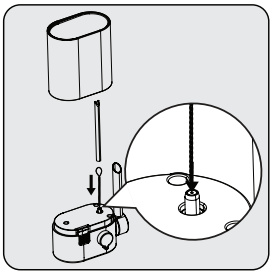

Utilizați acul de curățare (15) pentru a curăța interiorul intrării spumantului de lapte.

6.2 Funcția de curățare / clătire

Pentru a curăța capul de preparare a cafelei, așezați un recipient sub capul de preparare și apăsați butonul de curățare "". Curățarea se va finaliza în 16 secunde, iar aparatul va fi gata de utilizare.

- Dacă nu utilizați aparatul pentru mai mult de 5 zile consecutive, clătiți și goliți recipientul de apă.
- Tava de picurare și grătarul său (6) (4) pot fi curățate manual sub jet de apă curată.
- Nu introduceți portafiltrul în mașina de spălat vase.

6.3 Funcția de detartrare

Atunci când este necesară detartrare, pictograma de detartrare "" se va aprinde în portocaliu. Așezați sub capul de preparare un recipient care poate cuprinde 1,5 l. Turnați apă în recipientul de apă până la nivelul MAX și amestecați-o cu detartrant sau acid citric. Apăsaţi şi ţineţi apăsat butonul de detartrare "" timp de mai mult de 3 secunde și veți auzi două semnale sonore care indică faptul că a început primul ciclu de detartrare. Primul ciclu va dura în jur de 15 minute. Odată finalizat, pictograma de detartrare va deveni albă "".

Goliți și înlocuiți recipientul de sub capul de preparare. Curățați și umpleți recipientul de apă până la nivelul MAX cu apă curată.. Apăsaţi şi ţineţi apăsat butonul de detartrare "" timp de mai mult de 3 secunde și veți auzi două semnale sonore, ceea ce indică faptul că a început al doilea ciclu de detartrare. Al doilea ciclu va dura în jur de 6 minute. După ce toate acestea sunt finalizate, mașina va reveni la starea de inactiv și va fi gata de utilizare.

6 Curăţarea

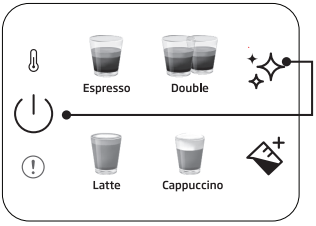

Pentru a reseta starea de avertizare de detartrare:

Apăsați și țineți apăsat butonul de pornire și de detartrare împreună mai mult de 3 secunde.

- După un ciclu de preparare predefinit este necesară decalcifierea.
- Pentru ca aparatul să fie în cea mai bună stare de funcţionare, resetarea stării de avertizare de decalcifiere nu este recomandată.

7 Depanarea

7.1 Probleme, posibile cauze și remedii

Problema	Cauză	Soluție
Cafeaua se scurge pe partea laterală a portafiltrului.	Portafiltrul (2) nu este introdus corect.	Răsuciți mânerul portafiltrului (2) mai mult spre dreapta.
	Pe marginea sitei se află cafea măcinată	Opriți aparatul, scoateți portafiltrul (2) și curățați marginile sitei.
	Ecranul din interiorul capului de preparare este murdar.	Curățați capul de preparare folosind o cârpă umedă și rulați funcția de curățare fără a instala portafiltrul.
Prin portafiltru curge foarte puțină cafea sau nu curge deloc.	Nu există apă în recipient.	Umpleți recipientul cu apă.
	Ecranul din interiorul capului de preparare este blocat.	Pregătiți apa prin ecran fără ca portafiltrul (2) să fie introdus. Dacă nu iese apă, deșurubați ecranul, curățați-l și înlocuiți-l.
	Sita este blocată.	Corectare: Curățați sita, introduceți-o în portafiltrul (2) și pompați apa prin ea fără cafea. Dacă prin sită nu intră apă, contactați Serviciul Clienți pentru a comanda o sită de schimb.
Espresso iese doar sub formă de picături.	Cafeaua este prea fină sau prea compactată.	Nu tasați atât de mult cafeaua măcinată. Utilizați o cafea cu o măcinare mai grosieră.
	Aparatul este blocat de depunerile de calciu.	Detartraţi aparatul. Vezi pagina 15.
Espresso se prepară prea repede.	Cafeaua măcinată este prea groasă.	Utilizați o măcinare mai fină.
	Nu este suficientă cafea în sită.	Utilizați mai multă cafea măcinată.
Fără cremă.	Cafeaua este veche sau prea uscată.	Utilizați cafea proaspătă.
	Cafeaua nu a fost presată suficient de ferm. Apa pătrunde prea repede în cafea.	Presați mai ferm cafeaua măcinată. Utilizați o măcinare mai fină.
	Cafeaua este prea grosieră.	Utilizați o mașină de măcinat cu burghiu conic pentru a obține o măcinare mai fină și mai consistentă.
	Amestec de cafea nepotrivit pentru cafea espresso.	Schimbați marca de cafea espresso.
Nu se obține suficientă spumă atunci când laptele este spumat.	Laptele nu este proaspăt.	Utilizați lapte proaspăt.
	Laptele nu este bun pentru spumare.	Verificați dacă laptele este potrivit pentru spumare.
	Laptele a fost prea cald încă de la început.	Folosiți lapte direct de la frigider (34°F).
	Nu este suficient lapte pentru spumare.	Utilizați mai mult lapte rece.
	Orificiul de admisie a laptelui este blocat.	Utilizați acul de curățare (15) pentru a curăța interiorul intrării spumantului de lapte.

CERTIFICAT DE GARANȚIE

Tensiune de alimentare/frecvență: 220-240V~, 50-60 Hz
Importator: Beko Romania SA, Găești, str. 13 Decembrie nr. 210, jud. Dâmbovița, email: office.ro@beko.com

TIP: ☐ **Electrocasnice mici de bucătărie** ☐ **Cuptor cu microunde**

Model / Serie:.....

VÂNZĂTOR

Nr. factură:.....Data: .....

Vânzător (firma, localitatea): .....

CUMPĂRĂTOR

Nume .....Localitatea .....

Str. .....Nr. .....Bloc .....Sc. .....Et. .....Ap. .....

Județ ..... Telefon .....E-mail .....

S-a efectuat proba de funcționare a aparatului, s-a prezentat modul de folosire, s-au predat instrucțiunile de utilizare și toate accesoriile. Am primit aparatul în perfectă stare de funcționare.

Stimați clienți,
La cumpărare vă recomandăm să solicitați efectuarea probei de funcționare și să verificați existența instrucțiunilor de utilizare și a accesoriilor.
Pentru a putea beneficia de toate avantajele produselor și serviciilor noastre vă rugăm:
- să citiți cu atenție și să respectați recomandările prezentate în "Instrucțiunile de utilizare".
- să păstrați cu grijă acest certificat pentru a-l putea prezenta (împreună cu documentul fiscal de achiziție), personalului Service, la orice sesizare efectuată în perioada de garanție.
Vă mulțumim că ați optat pentru cumpărarea unui produs Beko!

Garanția legală de conformitate

Durata medie de utilizare a produsului este de 5 ani!
Perioada de garanție a produsului este de 3 ani de la livrarea produsului*.
Perioada de 3 ani garanție se compune din garanția legală de conformitate de 2 (doi) ani la care se adaugă garanția comercială de durabilitate de 1 (un) an. Acordarea garanției comerciale de durabilitate se acordă în aceleași condiții în care se acordă garanția legală de conformitate.
*prin „produs" se înțelege „bun" conform OUG nr. 140/2021[1]

Perioada de garanție legală de conformitate pentru conținutul digital sau serviciul digital în cazul bunurilor cu elemente digitale pentru care contractul de vânzare-cumpărare prevede furnizarea continuă de conținut digital sau a serviciului digital pe durată determinată este de:
a) 2 ani de la livrare, respectiv de la livrarea bunului – pentru produse cu durata medie de utilizare de 5 ani (art. 9 (3) din OUG nr. 140/2021);
b) 5 ani de la livrare, respectiv de la livrarea bunului – pentru produse cu durata medie de utilizare mai mare de 5 ani (art. 9 (3) din OUG nr. 140/2021);
c) Pe tot parcursul perioadei de furnizare a conținutului / serviciului digital – pentru furnizare continuă a conținutului / serviciului digital pe o perioadă mai mare de 5 ani (art. 9 (4) din OUG nr. 140/2021).

[1]Ordonanță de urgență 140/2021 privind anumite aspecte referitoare la contractele de vânzare de bunuri

Service-ul acestui produs este asigurat de Beko Romania SA, cu sediul în Găești, Str. 13 Decembrie nr. 210, jud. Dâmbovița, • *9010 • www.beko.ro • e-mail: service.ro@beko.com • Program Call Center: L-V: 08:30-20:00; S: 08:30-17:00

Remedii incluse în garanția legală de conformitate conform OUG nr. 140/2021

(vă rugăm să aveți în vedere prevederile de mai jos)

Beko Romania S.A. garantează toate drepturile legale prevăzute de OUG nr. 140/2021 în beneficiul consumatorilor cu privire la garanția legală de conformitate. Dispozițiile prezentului certificat de garanție legală de conformitate se completează, în mod corespunzător, cu dispozițiile OUG nr. 140/2021.

În caz de neconformitate, consumatorul are dreptul de a beneficia de aducerea în conformitate a bunurilor, de a beneficia de o reducere proporțională a prețului sau de a obține încetarea contractului, în condițiile legii - art. 11 (1).
Consumatorii beneficiază de înlocuirea bunurilor în cazul în care neconformitatea acestora este constatată la scurt timp după livrare, fără a depăși 30 de zile calendaristice. Art.11(7)
Pentru ca bunurile să fie aduse în conformitate, consumatorul poate opta între reparație și înlocuire, cu excepția cazului în care măsura corectivă aleasă ar fi imposibilă sau, în comparație cu cealaltă măsură corectivă disponibilă, ar impune vânzătorului costuri care ar fi disproporționate, luând în considerare toate circumstanțele (ex. valoarea bunurilor în cazul în care nu ar fi existat neconformitatea, gravitatea neconformității sau dacă măsura corectivă alternativă ar putea fi executată fără vreun inconvenient semnificativ pentru consumator) - art. 11 (2).

Instalarea incorectă a bunurilor (art. 7).
Orice neconformitate cauzată de instalarea incorectă a bunurilor este considerată ca reprezentând o neconformitate a bunurilor, în oricare din următoarele situații:

a) instalarea face parte din contractul de vânzare și a fost realizată de vânzător sau sub răspunderea vânzătorului;
b) instalarea, destinată să fie realizată de consumator, a fost realizată de acesta și instalarea incorectă s-a datorat unor deficiențe în instrucțiunile de instalare furnizate de vânzător sau, în cazul bunurilor cu elemente digitale, de către vânzătorul sau furnizorul conținutului digital sau al serviciului digital.

Proba neconformității.
Orice neconformitate care este constatată în termen de un an de la data la care bunurile (inclusiv cele cu elemente digitale) au fost livrate este prezumată a fi existat deja în momentul livrării bunurilor până la proba contrarie sau cu excepția cazului în care această prezumție este incompatibilă cu natura bunurilor sau cu natura neconformității - art. 10 (1).

În cazul bunurilor cu elemente digitale pentru care contractul de vânzare prevede furnizarea continuă de conținut digital sau de servicii digitale pentru o anumită perioadă, sarcina probei cu privire la conformitatea conținutului digital sau a serviciului digital pe parcursul perioadelor de garanție legală îi revine vânzătorului în cazul unei neconformități care este constatată pe parcursul acestei perioade - art. 10 (3).

Remediere prin reparație.
În cazul în care neconformitatea este remediată prin reparație, termenele de garanție legală se prelungesc cu timpul de nefuncționare a bunului, din momentul la care a fost adusă la cunoștința vânzătorului lipsa de conformitate până la predarea efectivă a bunului în stare de utilizare normală către consumator - art. 12 (6).

Remediere prin înlocuire.
În cazul în care neconformitatea este remediată prin înlocuire, pentru bunurile care înlocuiesc bunurile neconforme, termenele legale de garanție pentru produsul înlocuit încep să curgă de la data înlocuirii cu noul produs - art. 12 (7).

Reducerea prețului și Încetarea contractului.
Consumatorul are dreptul fie să obțină o reducere proporțională a prețului în conformitate cu legea, fie să obțină încetarea contractului de vânzare în condițiile legii, în oricare dintre următoarele cazuri - art. 11(4):

a) vânzătorul nu a finalizat reparația sau înlocuirea sau, după caz, nu a finalizat reparația sau înlocuirea potrivit prevederilor legii sau vânzătorul a refuzat să aducă în conformitate bunurile potrivit prevederilor legii;
b) se constată o neconformitate, în pofida eforturilor vânzătorului de a o remedia;
c) neconformitatea este de o asemenea gravitate încât justifică o reducere de preț sau dreptul la încetarea imediată a contractului de vânzare;
d) vânzătorul a declarat că nu va aduce bunurile în conformitate într-un termen rezonabil sau fără inconveniente semnificative pentru consumator ori acest lucru reiese clar din circumstanțele cazului.

Consumatorul are dreptul de a suspenda plata unei părți restante din prețul bunurilor sau a unei părți a acesteia până în momentul în care vânzătorul își va fi îndeplinit obligațiile care îi revin în temeiul legii - art. 11(6). Reducerea de preț este proporțională cu diminuarea valorii bunurilor primite de consumator în comparație cu valoarea pe care bunurile ar avea-o dacă ar fi în conformitate - art.13.

Încetarea contractului:
a) nu poate fi solicitată dacă vânzătorul dovedește că neconformitatea este minoră;
b) poate fi solicitată pentru totalitatea bunurilor achiziționate și livrate, deși motivul de încetare vizează doar anumite bunuri, în cazul în care consumatorului nu i se poate pretinde în mod rezonabil să accepte să păstreze numai bunurile conforme;
c) determină obligația consumatorului de a returna vânzătorului bunurile, pe cheltuiala vânzătorului;
d) determină obligația vânzătorului de a rambursa consumatorului prețul plătit pentru bunuri la primirea bunurilor sau a unei dovezi prezentate de consumator că bunurile au fost returnate; vânzătorul va folosi aceleași modalități de plată ca și cele folosite de consumator pentru tranzacția inițială, cu excepția cazului în care consumatorul a fost de acord cu o altă modalitate de plată și cu condiția de a nu cădea în sarcina consumatorului plata de comisioane în urma rambursării.

Garanția legală pentru viciu ascuns este aplicabilă în condițiile legii, conform OG nr. 21/1992 (revizia 2) privind protecția consumatorului, OUG nr. 140/2021 și Codului Civil. Viciul ascuns reprezintă deficiența calitativă a unui produs livrat sau a unui serviciu prestat care nu a fost cunoscută și nici nu putea fi cunoscută de către consumator prin mijloacele obișnuite de verificare.

UNITĂȚILE SERVICE ALE BEKO ROMÂNIA S.A. EXECUTĂ REPARAȚII ÎN TERMENUL DE GARANȚIE ȘI ÎN AFARA ACESTUIA

Nr. crt.	Data Reclamației	Data primirii în reparație	Reparat			Reparația curentă și/sau componenta înlocuită	Prelungirea termenului de garanție	Efectuarea verificării	
			Programat	Data ridicării aparatului	Cauza întârzierii			SERVICE	CLIENT

CONDIȚII SUPLIMENTARE DE GARANȚIE LEGALĂ DE CONFORMITATE:

Pentru orice defecțiune aparută în perioada de garanție legală, apelați la vânzător (respectiv, prin magazinul de unde a fost achiziționat produsul sau direct prin Call Center.
Prelungirea termenului de garanție se va înscrie în certificatul de garanție de către unitatea SERVICE care a efectuat reparația. Garanția acoperă repararea și/sau înlocuirea pieselor constatate ca neconforme în sensul OUG nr. 140/2021 (necauzate de consumator) de către tehnicienii Service.
Termenul de realizare a operațiilor de reparare, înlocuire sau întreținere este de 15 zile calendaristice de la data la care cumpărătorul a sesizat lipsa de conformitate către vânzător (respectiv, prin magazinul de unde a achiziționat produsul sau direct prin Call Center).
Reparațiile / înlocuirile se efectuează cu respectarea următoarelor condiții - art. 12(1)-(5) din OUG nr. 140/2021:
a) fără costuri și fără vreun inconvenient semnificativ pentru consumator, ținând seama de natura bunurilor și de scopul pentru care consumatorul a solicitat bunurile în cauză;
b) consumatorul pune bunurile la dispoziția vânzătorului, iar vânzătorul preia bunurile înlocuite pe propria cheltuială;
c) obligația de a repara sau înlocui bunurile include, după caz, demontarea bunurilor neconforme și instalarea bunurilor de înlocuire sau a bunurilor reparate sau suportarea costurilor aferente demontării și instalării;
d) consumatorul nu este obligat să plătească pentru utilizarea normală a bunurilor înlocuite în perioada care a precedat înlocuirea acestora.

Reclamațiile referitoare la aspectele prevăzute mai jos, se rezolvă numai contra cost :
- piesele și accesoriile care prezintă lovituri, zgârieturi, spărturi sau deformări din vina exclusivă a consumatorului.

PRODUSUL NU BENEFICIAZĂ DE GARANȚIE LEGALĂ DE CONFORMITATE ÎN URMĂTOARELE CAZURI:

1. Nu au fost respectate instrucțiunile de transport, manipulare, instalare, utilizare și întreținere prescrise.
2. Subansamblurile și accesoriile casabile care se deteriorează în timpul transportului vor fi înlocuite de vânzător (în cazul în care transportul e asigurat de vânzător sau sub responsabilitatea acestuia).
3. Garanția nu se acordă subansamblelor și accesoriilor casabile ale produselor care suferă deteriorări din vina exclusivă a consumatorului.
4. Tensiunea de alimentare are valori care nu se încadrează în limitele prevăzute de standarde (SR EN 50160).
5. Instalația electrică a utilizatorului prezintă improvizații sau neconformități.
6. Produsul a fost folosit în alte scopuri decât cel pentru care a fost proiectat.
7. Produsul a suportat intervenții (reparații, modificări) din partea unor persoane neautorizate de producător.

Drepturile consumatorului sunt cele prevăzute în OUG nr. 140/2021 și OG 21/1992 (republicată).

În cadrul acestui proces, Beko România S.A. vă prelucrează date cu caracter personal, cu respectarea legilor aplicabile privind confidențialitatea și protecția datelor. Pentru informații complete despre modul în care vă prelucrăm datele, precum și despre drepturile dumneavoastră, vă rugăm să consultați secțiunea "Protecția datelor personale", accesând site-ul nostru la adresa https://www.beko.ro/.

Leggere questo manuale d'uso prima dell'utilizzo!

Gentile Cliente,

Grazie per aver scelto un prodotto Beko. Ci auguriamo che ottenga i migliori risultati dal prodotto, che è stato fabbricato con standard di alta qualità e tecnologia all'avanguardia. La invitiamo a leggere attentamente questo manuale d'uso e tutti gli altri documenti forniti in dotazione prima di utilizzare il prodotto, e di conservarli come riferimento per uso futuro. Se si dovesse consegnare il prodotto a qualcun altro, fornisca anche il manuale d'uso. Osservare tutte le avvertenze e le informazioni contenute nel manuale d'uso.

Spiegazione dei simboli

I seguenti simboli sono utilizzati in diverse sezioni di questo manuale:

	Informazioni importanti. Suggerimenti utili relativamente all'uso.
	PERICOLO: Avvertenza per situazioni di pericolo in relazione alla vita e ai neni.
	ATTENZIONE: Questo avvertimento indica situazioni potenzialmente pericolose.
	CAUTELA: Questo avvertimento indica potenziali danni al materiale.
	I materiali sono idonei al contatto alimentare

1 Istruzioni importanti per la sicurezza e l'ambiente

Questa sezione include le istruzioni di sicurezza che aiuteranno a fornire protezione contro lesioni personali e rischi di perdite materiali. La mancata osservanza di queste istruzioni invalida la garanzia.

1.1 Pericolo per corrente elettrica

Pericolo di vita dovuto all'energia elettrica!
Il contatto con cavi o componenti sotto tensione potrebbe causare lesioni gravi o addirittura la morte!
Osservare le seguenti precauzioni di sicurezza per evitare scosse elettriche:

- Non utilizzare la macchina da caffè se il cavo di collegamento o la spina sono danneggiati.
- Prima di riutilizzare la macchina da caffè, il cavo di alimentazione deve essere sostituito da un elettricista qualificato.
- Non aprire la carcassa della macchina da caffè. Vi è pericolo di shock elettrico se vengono toccati collegamenti sotto tensione e / o viene modificata la configurazione elettrica e meccanica.

1.2 Pericolo di scottature o ustioni

Alcune componenti della macchina da caffè si surriscaldano molto in fase di utilizzo! Le bevande erogate e il vapore che fuoriesce sono molto caldi! Attenersi alle seguenti precauzioni di sicurezza per evitare scottature / ustioni a se stessi e / o ad altri:

- Non toccare nessuno dei manici metallici su entrambi i beccucci del caffè.
- Evitare il contatto diretto della pelle con la fuoriuscita di vapore o acqua calda di risciacquo, di pulizia e decalcificazione.

1.3 Precauzioni fondamentali di sicurezza

Osservare le seguenti precauzioni di sicurezza per garantire un utilizzo sicuro della macchina da caffè:

- Non giocare mai con il materiale di imballaggio. Rischio di soffocamento.
- Ispezionare la macchina da caffè per cercare segni visibili di danni prima dell'uso. Non utilizzare una macchina da caffè danneggiata.
- Se il cavo di alimentazione è danneggiato, deve essere sostituito dal produttore o da un suo agente o da una persona comunque qualificata per evitare pericoli.
- Le riparazioni della macchina da caffè devono essere eseguite solo da un tecnico autorizzato o dal servizio clienti dell'azienda. Riparazioni non qualificate possono comportare un notevole pericolo per l'utente. Inoltre annulleranno la garanzia.
- Le riparazioni della macchina da caffè durante il periodo di garanzia, possono essere eseguite solo da centri di assistenza autorizzati dal produttore, altrimenti in caso di danni successivi la garanzia decade .
- Le parti difettose possono essere sostituite solo con ricambi originali. Solo i ricambi originali garantiscono il rispetto dei requisiti di sicurezza.
- Questo apparecchio può essere utilizzato da persone con ridotte capacità fisiche, sensoriali o mentali o con mancanza di esperienza e conoscenze, se sotto supervisione o se hanno ricevuto istruzioni sull'uso dell'apparecchio in modo sicuro e ne comprendono i pericoli.
- Questo apparecchio può essere usato da bambini a partire dagli 8 anni di età solamente se sotto supervisione o dopo aver ricevuto istruzioni relative all'uso sicuro dell'apparecchio stesso e se ne hanno compreso i rischi. Gli interventi di pulizia e manutenzione non vanno eseguiti da bambini a meno che non abbiano almeno 8 anni e siano supervisionati. Tenere l'apparecchio e il rispettivo cavo fuori dalla portata dei bambini di età inferiore agli 8 anni.
- I bambini non devono giocare con l'apparecchio.
- Questo elettrodomestico è destinato all'uso domestico e applicazioni simili, tra cui:

  - aree cucina per il personale di negozi, uffici e altri ambienti di lavoro;
  - fattorie;
  - da clienti in hotel, motel e altri ambienti di tipo residenziale;

  - ambienti tipo bed and breakfast.
- Proteggere la macchina da caffè dagli agenti atmosferici come pioggia, gelo e luce solare diretta. Non utilizzare la macchina da caffè all'aperto.

1 Istruzioni importanti per la sicurezza e l'ambiente

- L'elettrodomestico non deve essere immerso.
- Non lavare la macchina da caffè o gli accessori in lavastoviglie.
- Non versare altri liquidi oltre all'acqua e non inserire alimenti nel serbatoio dell'acqua della macchina.
- Non riempire il serbatoio dell'acqua oltre la tacca di massimo (bordo inferiore del foro di riempimento) (1,1 litri).
- Azionare la macchina solo quando il contenitore dei fondi di caffè, la vaschetta raccogli gocce e la griglia delle tazze sono montati.
- Non tirare il cavo per rimuovere la spina dalla presa di rete né toccarlo con le mani bagnate.
- Non appendere la macchina da caffè per il cavo di alimentazione.
- Tenere l'apparecchio e il rispettivo cavo fuori dalla portata dei bambini di età inferiore agli 8 anni.
- Prima di rimuovere il serbatoio dell'acqua per riempirlo o svuotarlo, spegnere sempre la macchina.
- Posizionare sempre l'unità su una superficie di lavoro piana, stabile e resistente al calore.
- Prima della preparazione del caffè, il portafiltro deve essere alloggiato completamente a destra per evitare che si allenti a causa dell'alta pressione.
- Un uso improprio può causare gravi lesioni. Per proteggersi da incendi, scosse elettriche o lesioni personali, non immergere il cavo, le spine elettriche, la base riscaldante in acqua o altri liquidi. Non utilizzare alcun apparecchio con un cavo o una spina danneggiati, dopo un malfunzionamento dell'elettrodomestico, quando è caduto o è stato danneggiato in qualsiasi modo. Contattare il produttore o il suo servizio clienti.
- La superficie dell'elemento riscaldante è soggetta a calore residuo dopo l'uso, non toccare la superficie calda, utilizzare la maniglia o il pulsante. Tenere sempre le mani lontane dal contenitore e dalla macchina durante l'uso e successivamente per ridurre il rischio di lesioni alle persone.
- La macchina per il caffè non deve essere riposta in un mobile quando è in uso.

1.4 Uso previsto

La macchina da caffè espresso manuale di Beko è destinata all'uso domestico e per applicazioni simili, ad esempio nelle cucine per il personale, in negozi, uffici e aree simili o da parte dei clienti di bed&breakfast, hotel, motel e altri alloggi. Questa macchina da caffè non è destinata ad un uso commerciale. La macchina è destinata esclusivamente alla preparazione del caffè e al riscaldamento di latte e acqua. Ogni altro uso diverso da quello precedentemente dichiarato è considerato improprio.

L'uso improprio può può essere pericoloso!

Se non viene utilizzata per lo scopo previsto o è usata in altro modo, la macchina da caffè può essere o diventare una fonte di pericolo.

- Pertanto, la macchina da caffè può essere utilizzata solo per lo scopo previsto.
- Attenersi alle procedure descritte in questo manuale utente.

Non saranno accettati reclami di alcun tipo per danni o lesioni derivanti dall'utilizzo della macchina da caffè per scopi diversi da quelli previsti.
Il rischio è a carico esclusivo del proprietario della macchina.

1.5 Limitazione di responsabilità

Tutte le informazioni tecniche, i dati e le istruzioni sull'installazione, il funzionamento e la manutenzione della macchina da caffè contenute in queste istruzioni per l'uso, rappresentano lo stato attuale al momento della stampa e si basano sulle migliori conoscenze possibili acquisite dall'esperienza e dal know-how.
Nessun reclamo può essere derivato dalle informazioni, illustrazioni e descrizioni presenti in questo manuale utente.
Il produttore non si assume alcuna responsabilità per danni o lesioni derivanti dal mancato rispetto delle istruzioni contenute nel manuale di istruzioni,

per un uso diverso da quello previsto, per riparazioni eseguite da parte di personale non idoneo, per modifiche non autorizzate o per l'uso di pezzi di ricambio non originali.

1.6 Conformità alla direttiva WEEE smaltimento dei rifiuti:

Questo prodotto è conforme alla direttiva WEEE dell'UE (2012/19/EU). Questo prodotto reca un simbolo che lo classifica tra i rifiuti di apparecchiature elettriche ed elettroniche (WEEE).

Questo simbolo indica che, al termine della sua vita utile, questo prodotto non dovrà essere smaltito insieme ad altri rifiuti domestici. Il dispositivo usato deve essere riportato ad un punto di raccolta ufficiale per il riciclo dei dispositivi elettrici ed elettronici. Per trovare questi punti di raccolta, contattare le autorità locali o il rivenditore presso il quale il prodotto è stato acquistato. Ogni famiglia svolge un ruolo importante nel recupero e nel riciclo dei vecchi elettrodomestici. Uno smaltimento corretto degli apparecchi usati aiuta a prevenire potenziali conseguenze negative per l'ambiente e la salute umana.

1.7 Conformità con la direttiva RoHS

Il prodotto acquistato è conforme alla Direttiva UE RoHS (2011/65/EU). Non contiene i materiali dannosi e proibiti indicati nella Direttiva.

1.8 Informazioni sull'imballaggio

I materiali che compongono l'imballaggio del prodotto sono realizzati a partire da materiali riciclabili in conformità con le nostre Normative Ambientali Nazionali.. Non smaltire i materiali di imballaggio insieme ai rifiuti domestici o ad altri rifiuti. Portarli nei punti di raccolta per i materiali da imballaggio designati dalle autorità locali

2 Panoramica e pannello di controllo

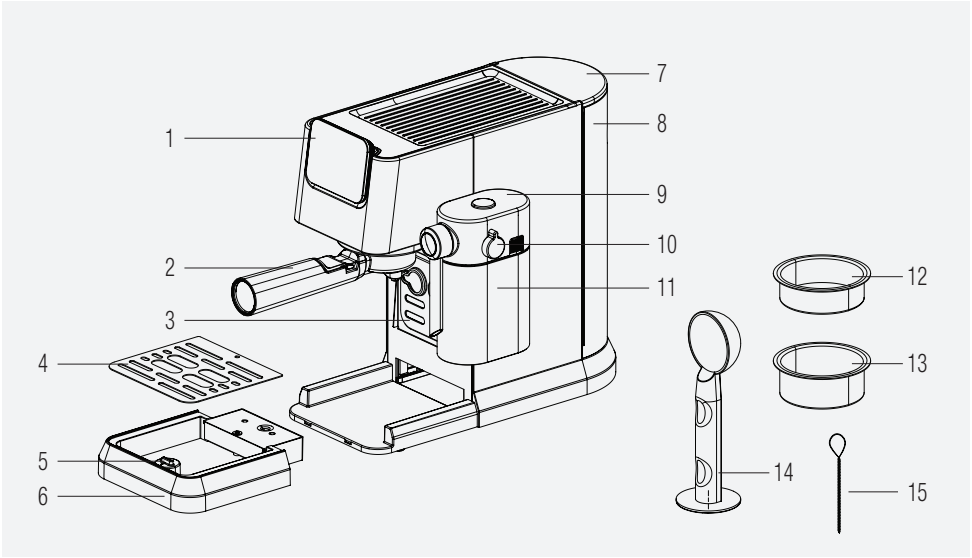

1. Pannello di controllo
2. Portafiltro
3. Porta tazza
4. Griglia vaschetta raccogligocce
5. Galleggiante
6. Vaschetta raccogligocce
7. Coperchio del serbatoio dell'acqua
8. Serbatoio dell'acqua
9. Coperchio del serbatoio del latte
10. Manicotto di montatura
11. Serbatoio del latte
12. Setaccio per espresso singolo
13. Setaccio per doppio espresso
14. Paletta/tampone da caffè
15. Ago per la pulizia

2.1 Pannello di controllo

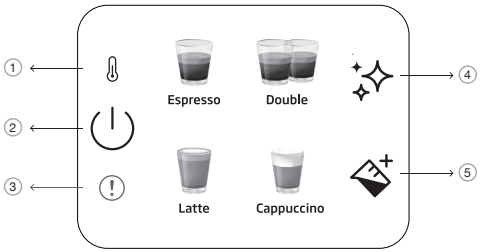

1		Indicatore di pre-riscaldamento
2		Pulsante On/Off e annulla
3		Errore generale
4		Pulsante per pulizia e decalcificazione
5		Pulsante latte

Tutti i valori dichiarati sul prodotto e sui foglietti stampati, vengono rilevati dopo le misurazioni di laboratorio eseguite secondo gli standard relativi. Questi valori possono differire dopo l'uso e a seconda delle condizioni ambientali.

3 Dati tecnici

Alimentazione: 220-240 V~, 50-60 Hz

Potenza: 1376 - 1628 W
I diritti di apportare modifiche tecniche e di progettazione è riservato.

Tutti i valori dichiarati sul prodotto e sui foglietti stampati, vengono rilevati dopo le misurazioni di laboratorio eseguite in base ai relativi standard. Questi valori possono differire a seconda dell'uso e delle condizioni ambientali.

Dimensioni del prodotto:

20,5 cm (Larghezza) x 30,8 cm (Altezza) x 42,3 cm (Profondità)

[Larghezza con/senza tazza da latte: 14,4 cm

Profondità con/senza portafiltro: 32,5 cm]

Peso: 3.85±0.5kg

Lunghezza del cavo: >90 cm

Capacità setaccio

Caffè singolo: 10g

Caffè doppio: 17g

Capacità vaschetta raccogli gocce Fino a 0.2 L

Capacità del serbatoio dell'acqua: 1.1±5%L

Tempo di pre-riscaldamento della macchina: <55s

Volume del caffè (Impostazioni predefinite):

Espresso: 30-55ml

Doppio: 65-95ml

Latte: 170-280 ml latte, 30-55 ml caffè

Cappuccino: 114-190 ml latte, 30-55 ml caffè

Questo pulsante si illuminerà in arancione "✨" quando è necessario eseguire la decalcificazione della macchina.

Se l'NTC non è collegato alla scheda di alimentazione, la luce rossa dell'indicatore di errore sarà accesa in quel momento e non ci sarà risposta se viene premuto un pulsante.

4 Preparazione

4.1 Primo utilizzo

Rimuovere eventuali pellicole protettive, adesivi e qualsiasi altro materiale di imballaggio dall'elettrodomestico.

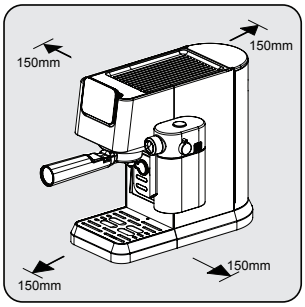

Scegliere una superficie sicura e stabile con un'alimentazione facilmente raggiungibile e lasciare uno spazio libero minimo ai lati della macchina.

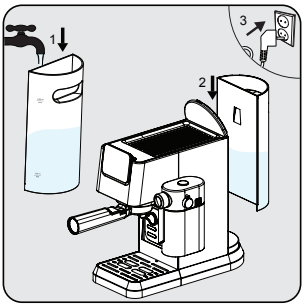

Riempire il serbatoio dell'acqua con acqua fresca e pulita almeno fino alla tacca MIN e massimo fino alla tacca MAX. (Non aggiungere acqua calda)
Quindi inserire il serbatoio sulla macchina e l'altra estremità del cavo di alimentazione in una presa a muro con la tensione di alimentazione adeguata.

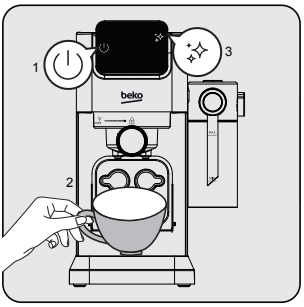

Il pulsante di accensione/spegnimento "⏻" sul pannello di controllo si illuminerà. Premere quel pulsante per accendere la macchina. Mettere una tazza sotto alla testa di erogazione e premere il pulsante per la pulizia "✨". La macchina emetterà un segnale acustico e inizierà la pulizia. Una volta completata, la macchina sarà pronta per l'uso.

4 Preparazione

4.2 Preparazione di un espresso singolo/doppio

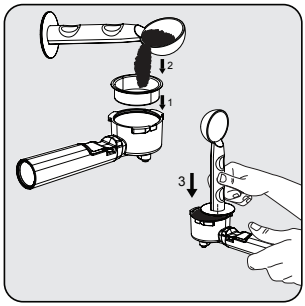

Posizionare il setaccio per espresso singolo o doppio nel portafiltro. Versare la polvere di caffè appena macinata nel filtro con il misurino (circa 8-15 g) e utilizzare il cucchiaio per appiattire la polvere in eccesso. Con l'estremità a tampone del cucchiaio, applicare circa 15 kg per spingere la polvere in modo uniforme e deciso.

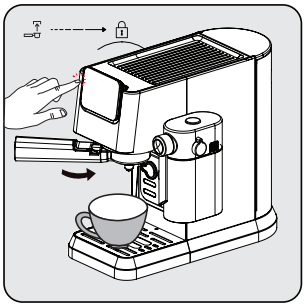

Installare il portafiltro sotto l'uscita del caffè. Allinealo con il simbolo di sblocco, farlo scorrere nella scanalatura e ruotarlo lentamente verso destra fino al simbolo di blocco.
- Posizionare una tazza da caffè proprio sotto l'erogatore del caffè.
- Premere il pulsante singolo o doppio: verrà emesso un segnale acustico.
- La tipologia di caffè selezionato comincerà a lampeggiare e partirà la preparazione della bevanda.

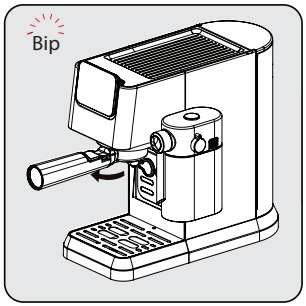

Al termine della preparazione, la macchina emetterà un segnale acustico e entrerà in modalità inattiva. Rimuovere il portafiltro in senso orario. Pulire il portafiltro e asciugarlo dopo ogni utilizzo.

- Attendere 5 secondi dopo la preparazione e quindi estrarre il filtro. Ciò contribuirà a rimuovere facilmente il filtro mobile.
- La polvere di caffè non può essere utilizzata dopo la preparazione.
- Usa l'estensione del manico per eliminare i residui di caffè mantenendo il setaccio in posizione.
- Per garantire che il tuo espresso rimanga ad una temperatura ottimale, consigliamo di preriscaldare le tazze.
- Per estrarre il massimo aroma dai chicchi di caffè, si consiglia di utilizzare chicchi di caffè interi appena macinati ogni volta che si prepara l'espresso.
- Oltre al caffè utilizzato, l'utilizzo di acqua fresca e fredda, priva di cloro, odori e altre impurità, contribuirà a garantire la preparazione di un espresso perfetto.
- Conservare i fondi dell'espresso in un contenitore ermetico e in un luogo fresco e asciutto per conservare il sapore. I fondi non devono essere conservati per lunghi periodi di tempo poiché l'aroma perderà di intensità.

4 Preparazione

4.3 Preparazione del Cappuccino e Latte

Cappuccino o Latte sono combinazioni di un caffè espresso con diverse quantità di latte caldo e schiuma di latte .

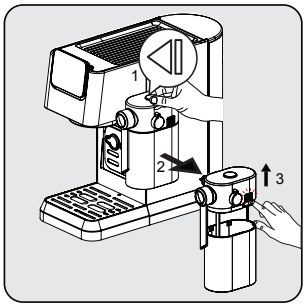

Tenendo il serbatoio del latte con una mano, premere il pulsante sulla parte superiore del coperchio del serbatoio del latte per rimuovere il serbatoio del latte spostandolo verso destra. Rimuovere il coperchio del serbatoio del latte premendo il pulsante di rilascio sul lato destro del corpo del coperchio.

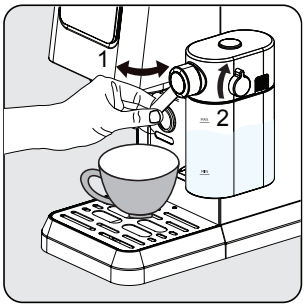

Aggiungere il latte al serbatoio del latte. La quantità di latte dovrebbe essere sempre al di sotto del segno massimo. La temperatura consigliata per il latte è di 4-8 °C (~ 40-46 °F). Mettere il coperchio del serbatoio del latte e fissare il serbatoio del latte all'apparecchio, deve scattare in posizione emettendo un segnale udibile. Assicurarsi che il serbatoio del latte venga posizionato correttamente. Regolare l'angolazione dell'uscita della schiuma di latte sopra la tazza. Regolare la densità della schiuma di latte con l'aiuto della manopola in base alle proprie preferenze.

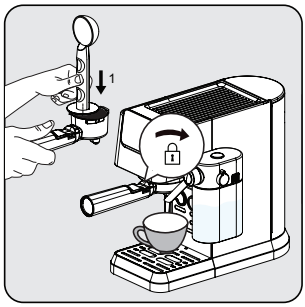

Inserire il setaccio per caffè singolo nel portafiltro. Riempire il filtro con polvere per espresso finemente macinata (circa 8-15g). Spingere la polvere verso il basso con il lato piatto di un cucchiaino da caffè. Installare il portafiltro sotto l'uscita del caffè. Allinealo con il simbolo di sblocco, farlo scorrere nella scanalatura e ruotarlo lentamente verso destra fino al simbolo di blocco.

Questa macchina consente all'utente di impostare il rapporto di schiuma ruotando la manopola da Max a Min per godere della schiuma desiderata. L'impostazione suggerita per Latte è min-mid, Cappuccino è mid-max. Regolare la densità della schiuma di latte in base alle proprie preferenze.

4 Preparazione

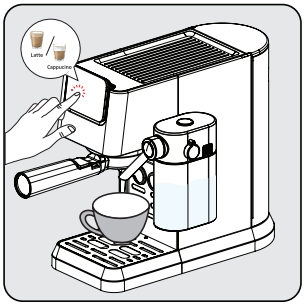

Premere il pulsante "cappuccino o latte", quindi verrà emesso un segnale acustico. Il pulsante delle bevande selezionate inizierà a lampeggiare e partirà l'erogazione.

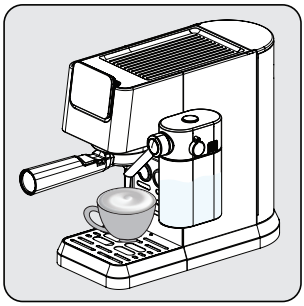

La pompa funzionerà a intermittenza quando il latte montato entra per la prima volta nella tazza. Dopo che è pronto il latte montato, il dispositivo avvia automaticamente l'erogazione del caffè.

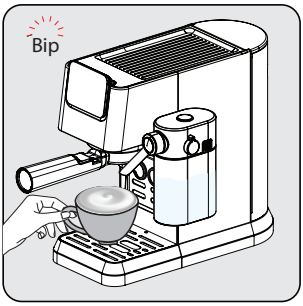

Quando l'unità emette un segnale acustico, le bevande sono pronte da gustare!
- La macchina tornerà alla modalità inattiva.

4.4 Erogazione / Aggiunta di latte montato

Riempire il serbatoio del latte e regolare la manopola in posizione. Premere il pulsante per montare il latte "". La macchina inizierà automaticamente ad erogare il latte (90-140 ml). Una volta completata l'operazione, la macchina tornerà in modalità inattiva.

Assicurarsi sempre che il serbatoio del latte sia posizionato correttamente. Se non montato bene; i tasti cappuccino, latte e schiuma di latte si spegneranno e le funzioni non saranno disponibili. Il cicalino suonerà emettendo 3 segnali acustici per indicare questo.

La rimozione del serbatoio del latte non ha alcun impatto sull'erogazione del caffè, è possibile utilizzare programmi espresso singolo/doppio.

4 Preparazione

4.5 Regolazione dell'altezza in base alle dimensioni della tazza

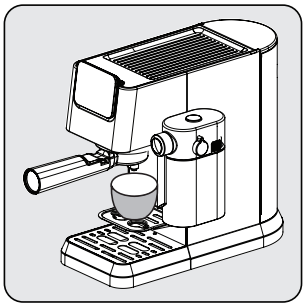

Per tazze più piccole è possibile utilizzare la vaschetta per tazze (3).

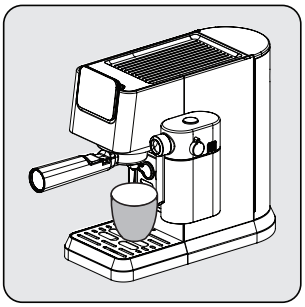

Per tazze di dimensioni medie, posizionare la tazza sopra la vaschetta raccogligocce (6) nella posizione normalmente inserita.

Se la vaschetta raccogligocce viene rimosso per tazze più grandi, deve essere riposto nella macchina subito dopo il completamento della preparazione della bevanda. Se la vaschetta raccogligocce non viene riposizionato dopo la preparazione della bevanda, a causa del rilascio interno del sistema, l'acqua potrebbe raggiungere la base ed è necessaria una pulizia manuale con un panno asciutto.

5 Uso e funzionamento

5.1 Regolazione del volume del caffè / latte

Impostazione della quantità per un espresso singolo o doppio

1. Selezionare la funzione da riprogrammare. Premere l'apposito pulsante (espresso singolo o doppio)

   e tenerlo premuto. Si udirà un segnale acustico. [quantità programmabili per espresso singolo/doppio (min: 30/60ml, max: 50/100ml)]
2. Rilasciare il pulsante solo quando è passata la quantità di caffè desiderata. Si udiranno due segnali acustici. Questa quantità viene ora salvata nella funzione corrispondente.

Impostare le quantità di Latte, Cappuccino e Schiuma di Latte

1. Selezionare la funzione da riprogrammare. Premere l'apposito pulsante (cappuccino, latte o latte) e

   tenerlo premuto. Si udirà un segnale acustico. (Il tempo più breve per la preparazione del latte è di 10 secondi, il tempo più lungo è di 45 secondi.)
2. Rilasciare il pulsante solo una volta trascorso il tempo di erogazione del latte desiderato. Si udiranno due segnali acustici. Questo tempo viene ora salvato nella funzione corrispondente.
3. Per modificare la quantità di caffè nero; al termine dell'erogazione del latte, tenere premuta l'icona della bevanda selezionata fino al passaggio della quantità desiderata.

Le impostazioni della bevanda regolate verranno salvate nella memoria del dispositivo per un utilizzo futuro fino a quando non verranno ripristinate o modificate nuovamente.

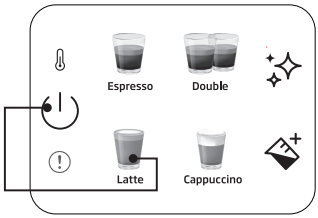

Per ripristinare le singole bevande alle impostazioni predefinite/di fabbrica:
Premere e tenere premuti contemporaneamente i pulsanti di alimentazione e bevanda per più di 3 secondi così da reimpostare la quantità della bevanda selezionata.

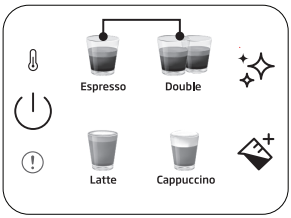

Per ripristinare tutte le bevande alle impostazioni predefinite/di fabbrica:
Premere e tenere premuti contemporaneamente i pulsanti per espresso singolo e doppio per più di 3 secondi così da azzerare la quantità di tutte le bevande.

Tempo di standby: La macchina si spegnerà automaticamente dopo 29 minuti di inattività (o dopo il funzionamento).

6 Pulizia

6.1 Pulizia del serbatoio del latte

Versare acqua nel serbatoio del latte fino al livello MAX e premere il tasto schiuma di latte "". Al termine dell'operazione, estrarre i componenti del serbatoio latte (9) (11) e pulirli sotto acqua corrente.

Pulire il serbatoio del latte dopo ogni utilizzo per evitare residui di latte.

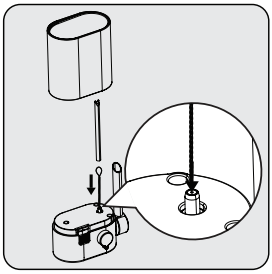

Usa l'ago per la pulizia (15) per pulire l'interno dell'ingresso del montalatte.

6.2 Funzione Pulizia/Risciacquo

Per pulire la testa di erogazione, posizionare un contenitore sotto la testa di erogazione e premere il pulsante per la pulizia "". La pulizia sarà completata entro 16 secondi e la macchina pronta per l'uso.

- Se non si utilizza la macchina per più di 5 giorni consecutivi, sciacquare e svuotare il serbatoio dell'acqua.
- La vaschetta raccogligocce e la relativa griglia (6) (4) possono essere pulite manualmente sotto acqua pulita.
- Non mettere il portafiltro nella lavastoviglie.

6.3 Funzione di decalcificazione

Quando è necessaria la decalcificazione, la luce dell'icona di decalcificazione "" si colorerà di arancione. Posizionare un contenitore che possa contenere 1,5 l sotto la testa di erogazione. Versare acqua nel serbatoio dell'acqua fino al livello MAX e mescolare con anticalcare o acido citrico. Tenere premuto il pulsante di decalcificazione "" per più di 3 secondi e si udiranno due segnali acustici ad indicare che il primo ciclo di decalcificazione è iniziato. Il primo ciclo durerà circa 15 minuti. Al termine, l'icona della decalcificazione si illuminerà in bianco "".

Svuotare e riposizionare il contenitore sotto la testa di erogazione. Pulire e riempire il serbatoio dell'acqua fino al livello MAX con acqua pulita. Tenere premuto il pulsante di decalcificazione "" per più di 3 secondi e si udiranno due segnali acustici ad indicare che il primo ciclo di decalcificazione è iniziato. Il secondo ciclo durerà circa 6 minuti. Una volta completato tutto il processo, la macchina tornerà alla fase di inattività e sarà pronta per l'uso.

6 Pulizia

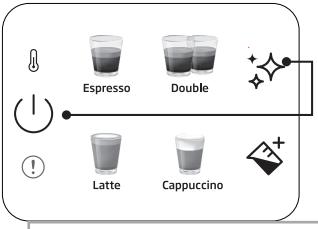

Per reimpostare lo stato di avviso relativo alla decalcificazione:

Tenere premuti contemporaneamente i pulsanti di accensione e decalcificazione per più di 3 secondi.

- La decalcificazione è necessaria dopo il ciclo di erogazione predefinito.
- Il ripristino dello stato di avviso di decalcificazione non è consigliato per mantenere le migliori condizioni dell'elettrodomestico.

7 Risoluzione dei problemi

7.1 Problemi, possibili cause e rimedi

Problema	Causa	Rimedio
Il caffè scorre sul lato del portafiltro.	Il portafiltro (2) non è inserito correttamente.	Ruotare ulteriormente verso destra la maniglia del portafiltro (2).
	L'orlo del setaccio non è privo di caffè macinato	Spegnere la macchina, togliere il portafiltro (2) e pulire i bordi del setaccio.
	Lo schermo all'interno della testa di infusione è sporco.	Pulire la testa di erogazione usando un panno umido ed eseguire la funzione di pulizia senza inserire il portafiltro.
Poco o nessun caffè attraverso il portafiltro.	Acqua mancante nel serbatoio.	Riempire d'acqua il serbatoio.
	Lo schermo all'interno della testa di infusione è bloccato.	Infondere acqua attraverso lo schermo senza portafiltro (2) inserito. Se non esce acqua, svitare lo schermo, pulire e sostituire.
	Il setaccio è bloccato.	Soluzione: Pulire il setaccio, inserirlo nel portafiltro (2) e pompare acqua senza caffè. Se dal setaccio non esce acqua contattare il servizio Clienti per ordinare un setaccio di ricambio.
L'espresso viene erogato ma solo a gocce.	Il macinato di caffè è troppo fine o pressato con troppa forza.	Non premere il caffè macinato con troppa forza. Usare una macinatura più grossa per il caffè.
	Macchina bloccata da depositi di calcio.	Disincrostare l'apparecchio. Vedere pagina 15.
L'espresso viene preparato troppo rapidamente.	Il caffè macinato è troppo grosso.	Utilizzare una macina più fine.
	Caffè insufficiente nel setaccio.	Utilizzare più caffè macinato.
Niente crema.	Caffè vecchio o troppo asciutto.	Utilizzare caffè fresco.
	Caffè non spinto sufficientemente in basso. L'acqua spinge il caffè troppo rapidamente.	Premere il caffè macinato con più forza. Utilizzare una macina più fine.
	Il caffè macinato è troppo grosso.	Usare un macinacaffè conico per ottenere un caffè macinato più sottile e uniforme.
	Miscela caffè non adatta al caffè espresso.	Cambiare marca dell'espresso.
Niente vapore dall'asta di montatura.	Latte non fresco.	Utilizzare latte fresco.
	Latte non adatto.	Verificare che il latte sia idoneo alla montatura.
	Il latte era troppo caldo sin dall'inizio.	Utilizzare il latte direttamente dal frigorifero (34°F).
	Latte da montare insufficiente.	Usare latte più freddo.
	Il foro di ingresso del latte è bloccato.	Usa l'ago per la pulizia (15) per pulire l'interno dell'ingresso del montalatte.

CERTIFICATO DI GARANZIA

La presente garanzia convenzionale descrive le condizioni di garanzia offerte da BEKO Italy S.r.l.("Beko") con riferimento ai propri prodotti. La presente garanzia convenzionale si intende come aggiuntiva e non sostitutiva della garanzia legale, di cui è responsabile il venditore, e non pregiudica qualsiasi altro diritto di cui gode il consumatore ai sensi del D.lgs. 206/05 ("Codice del Consumo").

Per consumatore si intende esclusivamente colui che utilizza il prodotto per scopi estranei all'attività imprenditoriale o professionale eventualmente svolta e che quindi ne fa un uso domestico/privato

Questo certificato non deve essere spedito per la convalida. È valido e operante solo se conservato assieme allo scontrino fiscale o altro documento di acquisto fiscalmente obbligatorio.

Condizioni di Garanzia

1. BEKO garantisce il prodotto in relazione a difetti di fabbricazione per un periodo di 24 mesi dalla data di acquisto (in caso di acquisto da parte di consumatori) e di 12 mesi dalla data di acquisto (in caso di acquisto da parte di professionisti con fattura).

2. La garanzia è valida esclusivamente per prodotti venduti e installati sul territorio italiano, o sul territorio della Repubblica di San Marino e della Città del Vaticano, e deve essere comprovata da scontrino fiscale o fattura, che riporti il nominativo del venditore, la data di acquisto del prodotto nonché gli estremi identificativi dello stesso (tipo e modello).

3. Beko effettuerà a sua scelta la riparazione o sostituzione gratuita dei componenti difettosi o la sostituzione gratuita del prodotto con un prodotto uguale o con caratteristiche equivalenti o migliori. La gratuità degli interventi riguarda sia la manodopera sia i componenti di ricambio. La sostituzione del prodotto sarà effettuata solo in caso la riparazione risulti impossibile o eccessivamente onerosa.

4. L'intervento di riparazione sarà effettuato al domicilio dell'utente, fatto salvo i casi d'impossibilità oggettiva o di forza maggiore.

5. La riparazione o sostituzione dei componenti e la sostituzione del prodotto stesso non estendono la durata della garanzia, che rimane quindi di 24 o 12 mesi dalla data di acquisto del prodotto originale.

6. Non sono coperti dalla presente garanzia: manopole, lampade, parti in vetro e in plastica, tubazioni e accessori, tutte le parti asportarli, tutte le parti estetiche e tutti i materiali soggetti ad usura (quali, ad esempio, guarnizioni in gomma, cinghie, manicotti ecc.).

7. BEKO declina ogni responsabilità per eventuali danni che possano derivare, direttamente od indirettamente, a persone e cose come conseguenza del mancato rispetto da parte dell'utente delle istruzioni incluse nell'apposito manuale allegato a ciascun prodotto ed in particolar modo delle istruzioni relative alla installazione, all'uso ed alla manutenzione del prodotto stesso.

8. La garanzia non è operativa e conseguentemente gli interventi di assistenza saranno effettuati a pagamento da parte dell'utente nei seguenti casi:

a. Danni al prodotto dovuti al trasporto o alla movimentazione del prodotto stesso.

b. Interventi di installazione e montaggio e tutte le eventuali regolazioni, come la registrazione delle porte nei frigoriferi e/o l'inversione dell'apertura, il livellamento dei prodotti, l'eliminazione delle staffe di fissaggio vasca, la sostituzione degli ugelli e la regolazione del minimo su cucine e piani cottura.

c. Malfunzionamenti derivanti da installazione errata, imperfetta o incompleta del prodotto, incluse l'errata connessione o errata erogazione dalle reti di alimentazione e la mancanza di allacciamento alla presa di terra.

d. Interventi da effettuarsi in spazi eccessivamente ristretti per poter operare sui prodotti, in luoghi con eccessiva o scarsa temperatura dell'ambiente, o su prodotti installati ad oltre mt. 2,50 da un piano di lavoro stabile, o in posizioni disagiate e pericolose, che non possano garantire l'incolumità dell'operatore come stabilito dalle norme di legge sulla sicurezza sul lavoro.

e. Danni al prodotto causati da agenti atmosferici (fulmini, terremoti, incendi, alluvioni, ecc.) o da circostanze esterne che non siano riconducibili a difetti di fabbricazione del prodotto.

f. Riparazioni, modifiche o manomissioni effettuate da persone non autorizzate dal produttore o comunque per cause non dipendenti dal prodotto.

g. Mancanza dei documenti fiscali di acquisto del prodotto, oppure se gli stessi risultano contraffatti o non inerenti al prodotto, o se il numero di matricola del prodotto risulta asportato, cancellato o manomesso.

h. Uso improprio del prodotto o uso diverso da quanto stabilito dal produttore.

i. Guasti e malfunzionamenti dovuti a uso improprio del prodotto e/o a mancanza di regolare manutenzione, incuria e negligenza (ad esempio, mancata pulizia batterie condensanti, fori di drenaggio, filtri di scarico e filtri di entrata acqua, mancata eliminazione corpi estranei, insufficiente pulizia dei piani di cottura, ecc.) e in generale tutte le circostanze esterne che non siano riconducibili a difetti di fabbricazione del prodotto.

Beko si riserva la facoltà di addebitare all'utente il costo dell'intervento di assistenza nei casi in cui non sia stato riscontrato il difetto lamentato dall'utente, o nei casi di generici problemi di funzionamento correlati a errata impressione dell'utente (problemi di asciugatura, rumorosità, difetti di lavaggio, eccessiva formazione di schiuma, nonché problemi di centrifuga, di raffreddamento, di riscaldamento, ecc.).

Nei casi sopra citati in cui la garanzia non è operativa, si intendono a pagamento anche tutti gli eventuali trasporti necessari per lo svolgimento degli interventi di assistenza.

Il Servizio Assistenza di BEKO è l'unico autorizzato a riparare i prodotti a marchio BEKO sulla base della presente garanzia convenzionale.

Durante e dopo il periodo di garanzia, vi consigliamo di rivolgervi sempre ai nostri centri di assistenza autorizzati. Per contattare il Centro di Assistenza Tecnica Autorizzato operante nella vostra zona chiamate il numero unico per l'Italia:

02.03.03 per i prodotti a marchio beko

02.06.06 per i prodotti a marchio GRUNDIG

Prima di contattare l'assistenza tecnica, al fine di agevolare la gestione della chiamata, è necessario avere a portata di mano il modello del prodotto e il documento fiscale di acquisto.

Nejprve si přečtěte tento návod, prosím!

Vážení zákazníci,

Děkujeme Vám, že jste si zvolili tento spotřebič Beko. Doufáme, že Vám výrobek, který byl vyroben kvalitně a moderními technologiemi, přinese to nejlepší. Přečtěte si pečlivě celý tento návod a veškerou doprovodnou dokumentaci ještě předtím, než začnete výrobek používat, a uschovejte je pro pozdější nahlédnutí. Pokud výrobek předáte někomu jinému, předejte mu také uživatelskou příručku. Vezměte prosím v úvahu všechna varování a informace uvedené v návodu k použití.

Vysvětlení symbolů

V různých částech tohoto návodu jsou použity tyto symboly.

	Důležité informace nebo užitečné rady o použití.
	NEBEZPEČÍ: Toto upozornění upozorňuje na nebezpečné situace vůči životu a majetku.
	UPOZORNĚNÍ: Toto upozornění označuje potenciálně nebezpečné situace.
	VÝSTRAHA: Toto upozornění upozorňuje na možnost vzniku materiálních škod.
	Materiály jsou vhodné pro styk s potravinami

1 Důležité pokyny pro bezpečnost a životní prostředí

Tato část obsahuje bezpečnostní pokyny, které pomohou zajistit ochranu před riziky zranění osob a před materiálními škodami. Nedodržením těchto pokynů ztrácíte platnost poskytnuté záruky.

1.1 Nebezpečí zásahu elektrickým proudem

Ohrožení života elektrickým proudem!
Kontakt s vodiči nebo komponenty pod napětím může způsobit vážné zranění nebo dokonce smrt!
Pro zabránění úrazu elektrickým proudem, dodržujte následující bezpečnostní opatření:

- Nepoužívejte kávovar, pokud je poškozený připojovací kabel nebo zástrčka.
- Před opětovným použitím kávovaru musí síťový kabel vyměnit kvalifikovaný elektrikář.
- Neotvírejte kryt kávovaru. Nebezpečí úrazu elektrickým proudem při dotecích pod napětím a/nebo při změně elektrické a mechanické konfigurace.

1.2 Nebezpečí popálení nebo opaření

Části kávovaru se mohou během provozu velmi zahřát! Vydávané nápoje a unikající pára jsou velmi horké!
Dodržujte následující bezpečnostní opatření, abyste zabránili spálení/opaření sebe a/nebo ostatních:

- Nedotýkejte se ani jednoho z kovových špiček na obou výtocích kávy.
- Zabraňte přímému kontaktu pokožky s unikající párou nebo s horkým oplachováním, čištěním a odstraňováním vodního kamene.

1.3 Základní bezpečnostní opatření

Pro bezpečné zacházení s kávovarem dodržujte následující bezpečnostní opatření:

- Nikdy se nehrajte s obalovým materiálem. Nebezpečí udušení
- Před použitím zkontrolujte kávovar, zda nemá viditelné známky poškození. Nepoužívejte poškozený kávovar.
- Pokud je přívodní kabel poškozen, musí jej vyměnit výrobce nebo jeho zástupce nebo podobně kvalifikovaná osoba, aby se zabránilo riziku.
- Opravy kávovaru smí provádět pouze autorizovaný odborník nebo zákaznický servis. Neodborné opravy mohou pro uživatele představovat značné nebezpečí. Také zanikají záruky.
- Opravy kávovaru během záruční doby mohou provádět pouze servisní střediska autorizované výrobcem, v opačném případě zaniká záruka v případě následného poškození.
- Poškozené díly se mohou vyměnit pouze za originální náhradní díly. Pouze originální náhradní díly zaručují splnění bezpečnostních požadavků.
- Spotřebiče mohou používat osoby se sníženými fyzickými, smyslovými nebo mentálními schopnostmi nebo s nedostatkem zkušeností a znalostí, pokud jsou pod dohledem nebo dostali pokyny týkající se bezpečného používání zařízení a chápou související rizika.
- Tento spotřebič mohou používat děti ve věku od 8 let, pokud jsou pod dohledem nebo jim byly dány instrukce týkající se použití přístroje osobou zodpovědnou za jejich bezpečnost. Čištění a údržbu nesmějí provádět děti, pokud nejsou starší 8 let a nejsou pod dohledem. Udržujte přístroj a přívodní kabel mimo dosah dětí mladších 8 let.
- S přístrojem si nesmí hrát děti.
- Toto zařízení je určeno pro použití v domácnosti a v podobných podmínkách, jako jsou například:

  -kuchyně pro zaměstnance v obchodech, kancelářích a jiných pracovních prostředích
  -farmové domy;
  - pro potřeby zákazníků v hotelech, motelech a jiných typech bytových zařízení;
  - v ubytovacím prostředí.
- Chraňte kávovar před povětrnostními vlivy, jako je déšť, mráz a přímé sluneční záření. Nepoužívejte kávovar venku.
- Spotřebič nesmí být ponořen do vody.
- Kávovar nebo příslušenství nečistěte v myčce nádobí.
- Do vody nenalévejte žádné jiné tekutiny, ani do ní nedávejte potraviny.
- Nenaplňujte nádrž na vodu za značku maxima (dolní okraj plnícího otvoru) (1,1 litru).

1 Důležité pokyny pro bezpečnost a životní prostředí

- Stroj obsluhujte pouze tehdy, když je namontována nádoba na odpad, odkapávací mísa a mřížka na pohár.
- Netahejte za kabel, abyste vytáhli zástrčku ze zásuvky, ani se ho nedotýkejte mokrýma rukama.
- Kávovar nedržte za síťový kabel.
- Udržujte přístroj a přívodní kabel mimo dosah dětí mladších 8 let.
- Před vyjmutím nádržky na vodu, pro naplnění nebo vyprázdnění, zařízení vždy vypněte.
- Přístroj vždy umístěte na rovnou, stabilní, tepelně odolnou pracovní plochu.
- Před vařením se musí portafiltr co nejtěsněji otočit doprava, aby se zabránilo uvolnění portafiltru v důsledku vysokého tlaku.
- Při nesprávném používání může dojít k vážnému poranění. K ochraně před požárem, úrazem elektrickým proudem nebo poraněním osob neponořujte kabel, elektrické zástrčky, topnou základnu do vody nebo jiných kapalin. Nepoužívejte žádný spotřebič s poškozeným kabelem nebo zástrčkou, nebo pokud spotřebič nefunguje správně, spadl, nebo byl jakýmkoli způsobem poškozen. Obraťte se na výrobce nebo jeho zákaznický servis.
- Povrch topného tělesa je po použití vystaven zbytkovému teplu, nedotýkejte se horkého povrchu, používejte rukojeť nebo tlačítko. Během používání a po něm vždy držte ruce mimo nádobu a stroj, abyste snížili riziko poranění osob.
- Kávovar nesmí být při používání umístěn ve skříňce.

1,4- Běžný účel použití

Manuální espresso kávovar Beko je určen pro použití v domácnostech a podobných aplikacích, například v kuchyních pro zaměstnance, obchodech, kancelářích a podobných oblastech nebo zákazníky v penzionech, hotelích, motelech a jiných obytných zařízeních. Tento kávovar není určen pro komerční použití. Stroj je určen pouze pro přípravu kávy a na ohřev mléka a vody. Každé jiné použití, jak bylo uvedeno výše, se považuje za nesprávné použití.

Nebezpečí způsobené nesprávným použitím!

Pokud se kávovar nepoužívá k určenému účelu nebo se používá jiným způsobem, může být zdrojem nebezpečí nebo se jím může stát.

- Kávovar proto může používat pouze k určenému účelu.
- Dodržujte postupy uvedené v této uživatelské příručce.

Žádné nároky jakéhokoliv druhu, které vzniknou v důsledku používání kávovaru na jiný než určený účel, nebudou akceptovány za škody nebo zranění. Riziko musí snášet výhradně vlastník stroje.

1.5 Omezení odpovědnosti

Veškeré technické informace, údaje a pokyny o instalaci, provozu a údržbě kávovaru uvedené v tomto návodu k obsluze představují aktuální stav v době tisku a vycházejí z nejlepších možných poznatků získaných zkušenostmi a know-how.
Z informací, ilustrací a popisů v této uživatelské příručce není možné odvodit žádné nároky.
Výrobce neodpovídá za škody nebo zranění v důsledku nedodržení návodu k použití, použití na jiné než určené účely, neodborných oprav, neoprávněných úprav nebo použití neschválených náhradních dílů.

1.6 Dodržování směrnice WEEE a odstranění odpadů výrobku

Tento výrobek splňuje požadavky směrnice WEEE EU (2012/19/EU). Na tomto produktu je zobrazen symbol klasifikace odpadu elektrických a elektronických zařízení (WEEE).

Tento symbol znamená, že na konci své životnosti se tento výrobek nesmí likvidovat spolu s ostatním domovním odpadem. Použité zařízení se musí odnést na oficiální sběrné místo za účelem recyklace elektrických a elektronických zařízení. Tato sběrná místa naleznete na místním úřadě nebo u prodejce, kde jste výrobek zakoupili. Každá domácnost plní důležitou roli při zhodnocování a recyklaci starých spotřebičů. Správná likvidace použitého spotřebiče pomáhá předcházet možným negativním následkům pro životní prostředí a lidské zdraví.

1.7 Soulad se směrnicí RoHS

Výrobek, který jste si zakoupili, vyhovuje směrnici EU RoHS (2011/65/EU). Neobsahuje škodlivé a zakázané látky uvedené ve směrnici.

1.8 Informace o balení

Obalové materiály výrobku jsou vyrobeny z recyklovatelných materiálů v souladu s našimi vnitrostátními předpisy o životním prostředí. Nevyhazujte obalové materiály spolu s domácími nebo jinými odpady. Vezměte je do sběrných míst pro obalové materiály určené místními orgány

2 Přehled a Ovládací panel

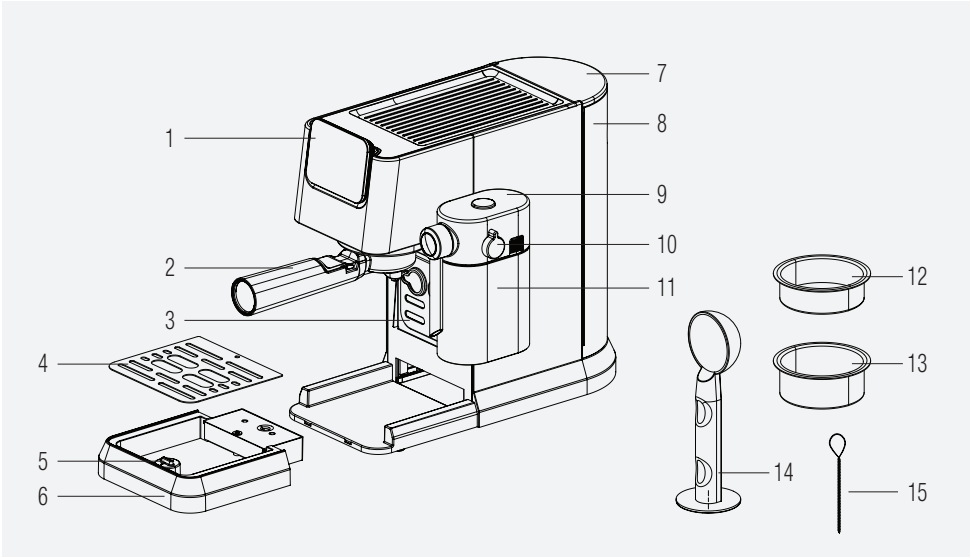

1. Ovládací panel
2. Portafilter
3. Držák na šálku
4. Mřížka odkapávací misky
5. Plovák
6. Odkapávací zásobník
7. Víko nádržky na vodu
8. Nádrž na vodu
9. Kryt nádrže na mléko
10. Knoflík pro nastavení mléčné pěny
11. Nádrž na mléko
12. Jednoduchý koš na espresso
13. Dvojitý koš na espresso
14. Naběračka na kávu / Tamper
15. Čisticí jehlu

2.1 Ovládací panel

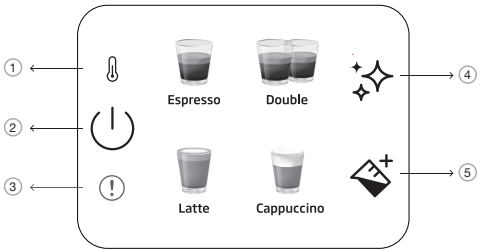

1		Kontrolka předehřívání
2		Tlačítko zapnutí/vypnutí a zrušení
3		Generální porucha
4		Tlačítko pro čištění a odstraňování vodního kamene
5		Tlačítko na mléko

Všechny deklarované hodnoty na produktu a na vytištěných letácích jsou zachycovány po laboratorních měřeních provedených podle souvisejících norem. Tyto hodnoty se mohou lišit v závislosti na použití a od okolních podmínek.

3 Technické údaje

Napájení: 220-240 V~, 50-60 Hz

Výkon: 1376 - 1628 W
Práva na technické a designové změny jsou vyhrazena.

Všechny deklarované hodnoty na výrobku a v tištěných letácích byly získány z laboratorních měření provedených podle příslušných norem. Tyto hodnoty se mohou lišit v závislosti a použití a od okolních podmínek.

Rozměry výrobku:

20,5 cm (šířka) x 30,8 cm (výška) x 42,3 cm (hloubka)

[Šířka bez sklenice na mléko: 14,4 cm

Hloubka bez portafiltru: 32,5 cm]

Hmotnost: 3,85±0,5 kg

Délka kabelu: >90 cm

Kapacita koše

Jednoduché: 10g

Dvojité: 17g

Objem odkapávací misky: Do 0,2 l

Kapacita nádrže na vodu: 1,1±5% l

Doba předehřevu stroje: <55s

Objem kávy (výchozí nastavení):

Espresso: 30-55ml

Dvojité: 65-95ml

Latte: 170-280 ml mléka, 30-55 ml kávy

Cappuccino: 114-190 ml mléka, 30-55 ml kávy

Toto tlačítko "✧" se rozsvítí oranžově, když stroj potřebuje odstranění vodního kamene.

Pokud NTC není připojen k napájecí desce, bude v té době svítit červená kontrolka indikátoru chyby a po stisknutí jakéhokoliv tlačítka nebude reagovat.

4 Příprava

4.1 První použití

Odstraňte z přístroje veškeré ochranné fólie, nálepky a jakýkoli jiný obalový materiál.

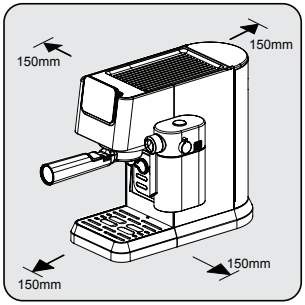

Vyberte si bezpečný a stabilní povrch s lehce dostupným zdrojem energie a umožněte minimální vzdálenost od stran strojů.

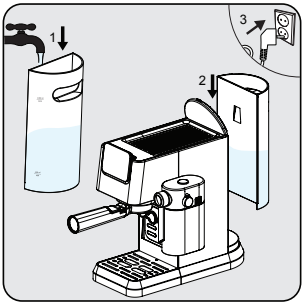

Nádržku na vodu naplňte čerstvou, studenou čistou vodou minimálně po značku MIN a maximálně po značku MAX. (Nepřidávejte horkou vodu)
Potom vložte nádrž do stroje a druhý konec napájecího kabelu do zásuvky s vhodným napětím.

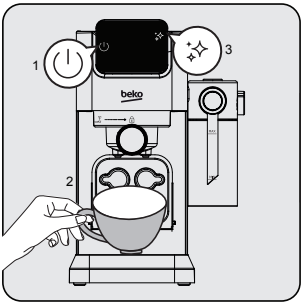

Na ovládacím panelu se rozsvítí tlačítko zapnutí/vypnutí " ⏻". Stisknutím tohoto tlačítka zapněte zařízení. Položte šálek přímo pod varnou hlavu a stiskněte tlačítko čištění "✨". Zařízení vydá jeden zvukový signál a začne čistit. Po dokončení bude zařízení připraveno k použití.

4 Příprava

4.2 Vaření jednoduchého / dvojitého espressa

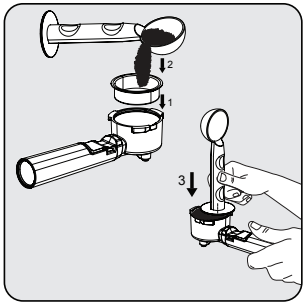

Do držáku filtru vložte jednoduchý nebo dvojitý koš na espresso. Čerstvě umletou kávu nasypte do filtru pomocí odměrky (přibližně 8-15 g) a pomocí lžičky vyrovnejte přebytečný prášek. Ubíjecím koncem lžíce zatlačte přibližně 15 kg, abyste prášek rovnoměrně a pevně zatlačili.

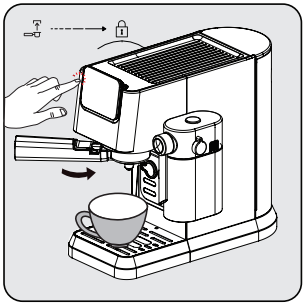

Nainstalujte portafiltr pod výpusť kávy. Zarovnejte jej se symbolem odemčení, zasuňte jej do drážky a pomalu jej otočte doprava k symbolu uzamčení.
- Umístěte šálek kávy přímo pod výpust kávy.
- Stiskněte jednoduché nebo dvojité tlačítko a ozve se zvukový signál.
- Vybraná káva začne blikat a začne se příprava nápoje.

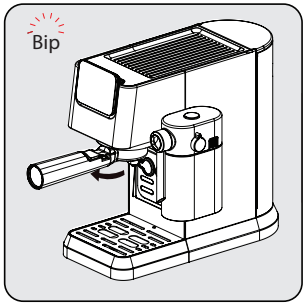

Po dokončení vaření kávovar vydá jeden zvukový signál a přejde do režimu nečinnosti. Vyjměte portafiltr ve směru hodinových ručiček. Po každém použití vyčistěte portafiltr a vysušte jej.

- Po vaření počkejte 5 sekund a poté vyjměte filtr. To pomůže snadno odstranit pohyblivý filtr.
- Kávový prášek po vaření nelze použít.
- Pomocí prodloužení rukojeti vyklopte zbytky kávy a zároveň udržujte koš na místě.
- Chcete-li zajistit optimální teplotu espressa, doporučujeme předehřívat šálky.
- Chcete-li z kávových zrn vytěžit co nejplnější chuť, doporučujeme při každé přípravě espressa používat čerstvě umletá celá kávová zrna.
- Kromě použité kávy pomůže k dokonalému espressu také použití čerstvé studené vody bez chlóru, zápachu a jiných nečistot.
- Mleté espresso skladujte ve vzduchotěsné nádobě na chladném a suchém místě, aby si zachovalo svoji chuť. Mletá káva by se neměla uchovávat delší dobu, protože se sníží její chuť.

4 Příprava

4.3 Vaření cappuccina a latte

Cappuccino nebo Latte jsou kombinace jedné dávky espressa s různým množstvím horkého mléka a mléčné pěny.

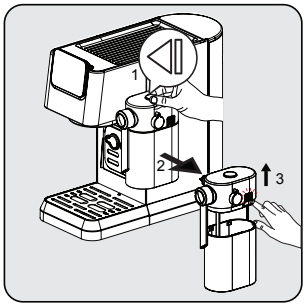

Držíte nádržku na mléko jednou rukou, stiskněte tlačítko na horní straně víka nádržky na mléko, abyste nádržku na mléko vybrali směrem doprava. Stisknutím uvolňovacího tlačítka na pravé straně tělesa víka odstraňte víko nádržky na mléko.

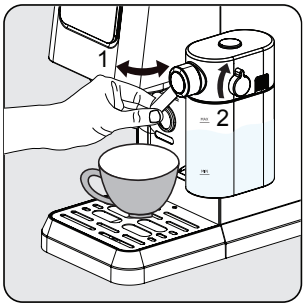

Do nádržky na mléko přidejte mléko. Mléko by mělo být vždy pod maximální hranicí. Doporučená teplota mléka je 4-8 °C (~ 40-46 °F). Nasaďte víko nádržky na mléko a připojte nádržku na mléko ke spotřebiči, musí slyšitelně zacvaknout na místo. Ujistěte se, že nádržka na mléko je správně nasazena. Nastavte úhel výstupu mléčné pěny nad šálkem. Hustotu mléčné pěny nastavte pomocí knoflíku podle svých preferencí.

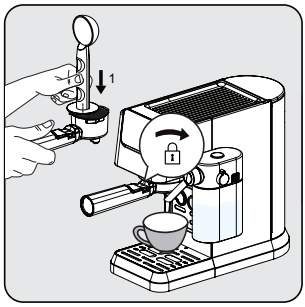

Do portafiltru vložte jeden koš. Naplňte filtr jemně mletým espresso práškem (přibližně 8-15g). Prášek stiskněte plochou stranou kávové lžičky. Nainstalujte portafiltr pod výpusť kávy. Zarovnejte jej se symbolem odemčení, zasuňte jej do drážky a pomalu jej otočte doprava k symbolu uzamčení.

Tento přístroj umožňuje uživateli nastavit poměr pěny otáčením knoflíku od Max po Min, pro vychutnání požadované pěny. Doporučené nastavení pro Latte je min-střed, Cappuccino je střed-max. Hustotu mléčné pěny upravte podle svých preferencí.

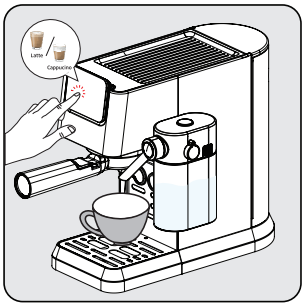

Stiskněte tlačítko "cappuccino nebo latte", poté zazní jedno pípnutí. Vybrané tlačítko pro nápoje začne blikat a spustí se vaření.

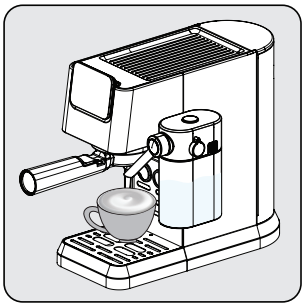

Čerpadlo bude pracovat s přestávkami, když se mléčná pěna poprvé dostane do šálku. Když je mléčná pěna připravena, zařízení automaticky začne vařit kávu.

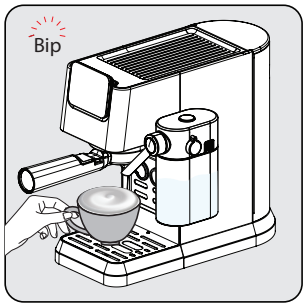

Když přístroj jednou pípne, nápoje jsou připraveny, vychutnejte si je!
- Kávovar se vrátí do klidového režimu.

4 Příprava

4.4 Vaření / Přidávání mléčné pěny

Naplňte nádržku na mléko a nastavte knoflík do správné polohy. Stiskněte tlačítko mléčné pěny". Stroj začne automaticky vydávat mléko (90-140 ml). Po dokončení se stroj vrátí do fáze nečinnosti.

Vždy se ujistěte, že je nádrž na mléko správně umístěna. Pokud není dobře nasazen; tlačítka cappuccina, latte a mléčné pěny se vypnou a funkce nebudou k dispozici. Bzučák to signalizuje 3 pípnutími.

Odstranění nádržky na mléko nemá žádný vliv na přípravu kávy, lze používat programy pro jedno/dvojité espresso.

4.5 Nastavení výšky pro různé velikosti sklenic

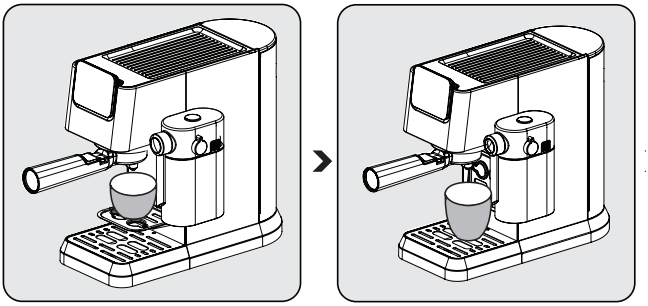

Pro menší šálky lze použít zásobník na šálky (3).

V případě šálků průměrné velikosti umístěte šálek nad odkapávací misku (6) do normálně vložené polohy.

Pokud je odkapávací mísa odstraněna pro větší šálky, měla by se do přístroje vrátit hned po dokončení přípravy nápoje. Pokud se odkapávací miska po přípravě nápoje nevloží zpět, může se stát, že se voda dostane do základny a bude třeba ji ručně vyčistit suchým hadříkem.

5 Provoz a používání

5.1 Nastavení objemu kávy/mléka

Nastavení množství pro jednoduché a dvojité espresso

1. Vyberte funkci, která se má přeprogramovat. Stiskněte příslušné tlačítko (jednoduché nebo dvojité espresso) a podržte jej stisknuté. Uslyšíte jedno pípnutí. [programovatelné množství jednoho/dvojitého espressa (min: 30/60 ml, max.: 50/100ml)]
2. Tlačítko pusťte až po spuštění požadovaného množství kávy. Uslyšíte dvě pípnutí. Toto množství je nyní uloženo v rámci příslušné funkce.

Nastavení množství pro Latte, Cappuccino a mléčnou pěnu

1. Vyberte funkci, která se má přeprogramovat. Stiskněte příslušné tlačítko (cappuccino, latte nebo mléko) a podržte jej stisknuté. Uslyšíte jedno pípnutí. (Nejkratší doba vaření mléka je 10 s, nejdelší 45 s.)
2. Tlačítko pusťte až po uplynutí požadované doby vaření mléka. Uslyšíte dvě pípnutí. Tento čas se nyní uloží pod příslušnou funkci.
3. Chcete-li změnit množství černé kávy; po dokončení vydávání mléka stiskněte a podržte ikonu vybraného nápoje, dokud se nepropustí požadované množství.

Upravená nastavení nápoje se uloží do paměti zařízení pro další použití, dokud se znovu nevynulují nebo nezmění.

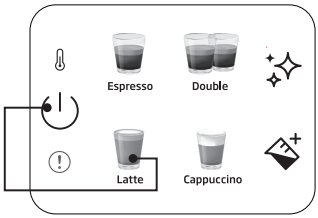

Obnovení výchozích/továrních nastavení jednotlivých nápojů:

Stisknutím a podržením libovolného tlačítka nápoje a tlačítka napájení současně na více než 3 sekundy vynulujete zvolené množství nápoje.

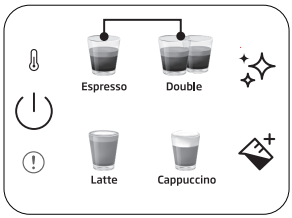

Obnovení výchozích/výrobních nastavení všech nápojů:

Stisknutím a podržením tlačítek single a double espresso spolu na více než 3 sekundy vynulujete množství všech nápojů.

Pohotovostní doba: Stroj se automaticky vypne po 29 minutách bez jakéhokoli provozu (nebo po skončení práce).

6 Čištění

6.1 Čištění nádrže na mléko

Nalijte vodu do nádržky na mléko po úroveň MAX a stiskněte tlačítko pro napěnění mléka "". Po dokončení vyjměte součásti nádrže na mléko (9) (11) a očistěte je pod čistou vodou.

- Po každém použití nádržku na mléko vyčistěte, abyste zabránili vzniku usazenin mléka.

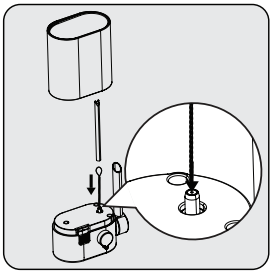

Použijte čisticí jehlu (15) k vyčištění uvnitř vstupu mléčného pěniče.

6.2 Funkce čištění/oplachování

K čištění varné hlavy umístěte pod varnou hlavu nádobu a stiskněte tlačítko čištění "". Čištění se dokončí do 16 sekund a zařízení bude připraveno k použití.

- Pokud zařízení nepoužíváte déle než 5 po sobě následujících dní, vypláchněte a vypusťte nádrž na vodu.
- Odkapávací misku a její mřížku (6) (4) lze čistit ručně pod čistou vodou.
- Nevkládejte portafiltr do myčky nádobí.

6 Čištění

6.3 Funkce odstraňování vodního kamene

Když je třeba odstranit vodní kámen, ikona odstranění vodního kamene "✧" se rozsvítí oranžově. Pod varnou hlavu umístěte nádobu o objemu 1,5l. Nalijte vodu do nádrže na vodu po úroveň MAX a smíchejte ji s odstraňovačem vodního kamene nebo kyselinou citrónovou. Stiskněte a podržte tlačítko pro odstraňování vodního kamene "✧" déle než 3 sekundy a uslyšíte dva zvukové signály, které znamenají, že byl zahájen první cyklus odstraňování vodního kamene. První cyklus trvá přibližně 15 minut. Po dokončení se ikona pro odstranění vodního kamene změní na bílou "✧".

Vyprázdněte a vyměňte nádobu pod varnou hlavou. Vyčistěte a naplňte nádrž na vodu čistou vodou až po úroveň MAX. Stiskněte a podržte tlačítko pro odstraňování vodního kamene "✧" déle než 3 sekundy a uslyšíte dva zvukové signály, které znamenají, že byl zahájen Sekundy cyklus odstraňování vodního kamene. Druhý cyklus trvá přibližně 6 minut. Po dokončení se stroj vrátí do fáze volnoběhu a bude připraven k použití.

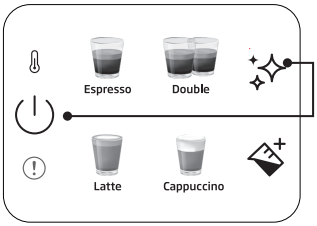

Obnovení stavu upozornění na odstranění vodního kamene:

Stiskněte a podržte současně tlačítko napájení a tlačítko pro odstranění vodního kamene na více než 3 sekundy.

- Odvápnění se vyžaduje po předdefinovaném cyklu vaření.
- Obnovení stavu upozornění na odstranění vodního kamene se nedoporučuje k udržení nejlepšího stavu spotřebiče.

7 Řešení problémů

7.1 Problémy, možné příčiny a nápravná opatření

Problém	Příčina	Odstranění
Káva stéká po straně portafiltru.	Portafiltr (2) není správně vložen.	Otočte rukojetí portafiltru (2) více doprava.
	Okraj síta není bez mleté kávy	Vypněte kávovar, vyjměte držák portafiltru (2) a vyčistěte okraje síta.
	Síto uvnitř varné hlavy je znečištěno.	Vyčistěte varnou hlavu vlhkým hadříkem a spusťte funkci čištění bez nasazení portafiltru.
Přes portafiltr protéká velmi málo kávy nebo vůbec žádná káva.	V nádrži není voda.	Naplňte nádržku vodou.
	Síto uvnitř varné hlavy je zablokováno.	Vařte vodu přes sítko bez vloženého portafiltru (2). Pokud voda neproniká, odšroubujte sítko, vyčistěte jej a vyměňte.
	Síto je zablokováno.	Náprava: Vyčistěte sítko, vložte jej do portafiltru (2) a přečerpejte vodu bez kávy. Pokud přes síto neprochází voda, zavolejte do zákaznického servisu a objednejte si náhradní síto.
Espresso se vaří jen po kapkách.	Kávový prášek je příliš jemný nebo příliš pevně zatlačený.	Kávový prášek netlučte tak silně. Použijte hrubší mletou kávu.
	Stroj je zablokován vápenatými usazeninami.	Odvápněte zařízení. Viz strana 15.
Espresso se vaří příliš rychle.	Mletá káva je příliš hrubá.	Použijte jemnější mletí.
	V sítu není dostatek kávy.	Používejte více mleté kávy.
Není pěna.	Káva je stará nebo příliš suchá.	Používejte čerstvou kávu.
	Káva není dostatečně silně zatlačená. Voda se přes kávu protlačuje příliš rychle.	Pevněji utlačte kávový prášek. Použijte jemnější mletí.
	Příliš hrubá káva.	K dosažení jemnějšího a konzistentnějšího mletí použijte kónický mlýnek.
	Kávová směs nevhodná pro přípravu espresso kávy.	Změňte značku espressa.
Nedostatek pěny při napěnění mléka.	Mléko není čerstvé.	Používejte čerstvé mléko.
	Mléko není vhodné.	Zkontrolujte, zda je mléko vhodné k napěnění.
	Mléko bylo od začátku příliš teplé.	Mléko používejte přímo z chladničky (34 °F).
	Nedostatek mléka k napěnění.	Použijte více studeného mléka.
	Otvor pro přívod mléka je zablokován.	Použijte čisticí jehlu (15) k vyčištění uvnitř vstupu mléčného pěniče.

Najskôr si prečítajte tento návod na použitie, prosím!

Vážení zákazník,

Ďakujeme Vám, že ste si zvolili tento spotrebič Beko. Dúfame, že z vášho produktu, ktorý bol vyrobený pomocou vysoko kvalitnej a najmodernejšej technológie, získate najlepšie výsledky. Pred použitím zariadenia si pozorne prečítajte celú používateľskú príručku a všetky ďalšie sprievodné dokumenty a uschovajte ich ako referenciu pre budúce použitie. Ak produkt odovzdáte niekomu inému, odovzdajte mu tiež návod na použitie. Berte do úvahy všetky upozornenia a informácie uvedené v používateľskej príručke.

Vysvetlenie symbolov

V rôznych častiach tohto návodu sa používajú nasledovné symboly:

	Dôležité informácie alebo užitočné rady o použití.
	NEBEZPEČENSTVO: Toto upozornenie upozorňuje na nebezpečné situácie voči životu a majetku.
	VAROVANIE: Toto upozornenie označuje potenciálne nebezpečné situácie.
	VÝSTRAHA: Toto upozornenie upozorňuje na možnosť vzniku materiálnych škôd.
	Materiály sú vhodné na styk s potravinami

1 Dôležité pokyny pre bezpečnosť a životné prostredie

Táto časť obsahuje bezpečnostné pokyny, ktoré pomôžu zabezpečiť ochranu pred rizikami zranenia osôb a pred materiálnymi škodami. Nedodržaním týchto pokynov strácate platnosť poskytnutej záruky.

1.1 Nebezpečenstvo zásahu elektrickým prúdom

Nebezpečenstvo ohrozenia života elektrickým prúdom!
Kontakt s vodičmi alebo komponentmi pod napätím môže spôsobiť vážne zranenie alebo dokonca smrť!
Pre zabránenie úrazu elektrickým prúdom, dodržujte nasledujúce bezpečnostné opatrenia:

- Nepoužívajte kávovar, ak je poškodený pripojovací kábel alebo zástrčka.
- Pred opätovným použitím kávovaru musí sieťový kábel vymeniť kvalifikovaný elektrikár.
- Neotvárajte kryt kávovaru. Nebezpečenstvo úrazu elektrickým prúdom pri dotykoch pod napätím a/alebo pri zmene elektrickej a mechanickej konfigurácie.

1.2 Nebezpečenstvo popálenia alebo obarenia

Časti kávovaru sa môžu počas prevádzky veľmi zahriať! Vydávané nápoje a unikajúca para sú veľmi horúce!
Dodržiavajte nasledujúce bezpečnostné opatrenia, aby ste zabránili spáleniu / obareniu seba a / alebo ostatných:

- Nedotýkajte sa ani jedného z kovových špičiek na oboch výtokoch kávy.
- Zabráňte priamemu kontaktu pokožky s unikajúcou parou alebo s horúcim oplachovaním, čistením a odstraňovaním vodného kameňa.

1.3 Základné bezpečnostné opatrenia

Pre bezpečné zaobchádzanie s kávovarom dodržiavajte nasledujúce bezpečnostné opatrenia:

- Nikdy sa nehrajte s obalovým materiálom. Nebezpečenstvo udusenia sa!
- Pred použitím skontrolujte kávovar, či nemá viditeľné známky poškodenia. Nepoužívajte poškodený kávovar.
- Ak je napájací kábel poškodený, musí byť vymenený výrobcom, technikom alebo podobne kvalifikovanou osobou, aby nedošlo k úrazu.
- Opravy kávovaru smie vykonávať iba autorizovaný odborník alebo zákaznícky servis. Neodborné opravy môžu pre používateľa predstavovať značné nebezpečenstvo. Tiež zanikajú záruky.
- Opravy kávovaru počas záručnej doby môžu vykonávať iba servisné strediská autorizované výrobcom, v opačnom prípade zaniká záruka v prípade následného poškodenia.
- Poškodené diely sa môžu vymeniť iba za originálne náhradné diely. Len originálne náhradné diely zaručujú splnenie bezpečnostných požiadaviek.
- Spotrebiče môžu používať osoby so zníženými fyzickými, zmyslovými alebo duševnými schopnosťami alebo s nedostatočnými skúsenosťami a znalosťami, ak boli pod dohľadom alebo boli poučené o používaní spotrebiča bezpečným spôsobom a rozumejú príslušným nebezpečenstvám.
- Tento spotrebič môžu používať deti vo veku od 8 rokov, pokiaľ sú pod dohľadom alebo im boli dané inštrukcie týkajúce sa použitia prístroja osobou zodpovednou za ich bezpečnosť. Čistenie a údržbu nesmú vykonávať deti, ak nie sú staršie ako 8 rokov a nie sú pod dohľadom. Udržujte prístroj a prívodný kábel mimo dosahu detí mladších ako 8 rokov.
- Deti sa so spotrebičom nesmú hrať.
- Toto zariadenie je určené pre použitie v domácnosti a v podobných podmienkach, ako sú napríklad:

  Kuchynské miestnosti pre personál v obchodoch, kanceláriách a v iných pracovných prostrediach;
  - farmové domy;
  - pre potreby zákazníkov v hoteloch, moteloch a iných typoch bytových zariadení;
  - ubytovacie zariadenia typu bed and breakfast;
- Chráňte kávovar pred poveternostnými vplyvmi, ako je dážď, mráz a priame slnečné žiarenie.

Nepoužívajte kávovar vonku.

- Spotrebič nesmie byť ponorený.
- Kávovar alebo príslušenstvo nečistite v umývačke riadu.
- Do vody nenalievajte žiadne iné tekutiny, ani do nej nedávajte potraviny.
- Nenapĺňajte nádrž na vodu za značku maxima (dolný okraj plniaceho otvoru) (1,1 litra).
- Stroj obsluhujte iba vtedy, keď je namontovaná nádoba na odpad, odkvapkávacia misa a mriežka na pohár.
- Neťahajte za kábel, aby ste vytiahli zástrčku zo zásuvky, ani sa ho nedotýkajte mokrými rukami.
- Kávovar nedržte za sieťový kábel.
- Udržujte prístroj a prívodný kábel mimo dosahu detí mladších ako 8 rokov.
- Pred vybratím nádržky na vodu, aby ste ju naplnili alebo vyprázdnili, zariadenie vždy vypnite.
- Prístroj vždy umiestnite na rovnú, stabilnú, tepelne odolnú pracovnú plochu.
- Pred varením sa musí portafilter čo najtesnejšie otočiť doprava, aby sa zabránilo uvoľneniu portafiltra v dôsledku vysokého tlaku.
- Pri nesprávnom používaní môže dôjsť k vážnemu poraneniu. Na ochranu pred požiarom, úrazom elektrickým prúdom alebo poranením osôb neponárajte kábel, elektrické zástrčky, vykurovaciu základňu do vody alebo iných kvapalín. Nepoužívajte žiadny spotrebič s poškodeným káblom alebo zástrčkou, po poruche spotrebiča alebo po jeho páde či akomkoľvek poškodení. Obráťte sa na výrobcu alebo jeho zákaznícky servis.
- Povrch vykurovacieho telesa je po použití vystavený zvyškovému teplu, nedotýkajte sa horúceho povrchu, nepoužívajte rukoväť ani tlačidlo. Počas používania a po ňom vždy držte ruky mimo nádoby a stroja, aby ste znížili riziko poranenia osôb.
- Kávovar nesmie byť pri používaní umiestnený v skrinke.

1.4 Bežný účel použitia

Ručný kávovar na espresso Beko je určený na použitie v domácnostiach a podobných aplikáciách, napríklad v kuchyniach pre zamestnancov, obchodoch, kanceláriách a podobných oblastiach alebo zákazníkmi v penziónoch, hoteloch, moteloch a iných obytných zariadeniach. Tento kávovar nie je určený na komerčné použitie. Stroj je určený iba na prípravu kávy a na ohrev mlieka a vody. Každé iné použitie, ako bolo uvedené vyššie, sa považuje za nesprávne použitie.

Nebezpečenstvo spôsobené nesprávnym použitím!

Ak sa kávovar nepoužíva na určený účel alebo sa používa iným spôsobom, môže byť zdrojom nebezpečenstva alebo sa ním môže stať.

- Kávovar sa preto môže používať iba na určený účel.
- Dodržiavajte postupy uvedené v tejto používateľskej príručke.

Žiadne nároky akéhokoľvek druhu, ktoré vzniknú v dôsledku používania kávovaru na iný ako určený účel, nebudú akceptované za škody alebo zranenia. Riziko musí znášať výlučne vlastník stroja.

1.5 Obmedzenie zodpovednosti

Všetky technické informácie, údaje a pokyny o inštalácii, prevádzke a údržbe kávovaru uvedené v tomto návode na obsluhu predstavujú aktuálny stav v čase tlače a vychádzajú z najlepších možných poznatkov získaných skúsenosťami a know-how.

Z informácií, ilustrácií a popisov v tejto používateľskej príručke nie je možné odvodiť žiadne nároky.

Výrobca nezodpovedá za škody alebo zranenia v dôsledku nedodržania návodu na použitie, použitia na iné ako určené účely, neodborných opráv, neoprávnených úprav alebo použitia neschválených náhradných dielov.

1.6 Súlad so smernicou WEEE a Odstránenie odpadov výrobku:

Tento výrobok spĺňa požiadavky smernice WEEE EU (2012/19/EU). Tento výrobok je označený klasifikačným symbolom pre odpad z elektrických a elektronických zariadení (WEEE).

Tento symbol znamená, že na konci svojej životnosti sa tento výrobok nesmie likvidovať spolu s ostatným domovým odpadom. Použité zariadenie sa musí odniesť na oficiálne zberné miesto na recykláciu elektrických a elektronických zariadení. Tieto zberné miesta nájdete na miestnom úrade alebo u predajcu, kde ste výrobok zakúpili. Každá domácnosť plní dôležitú úlohu pri zhodnocovaní a recyklácii starých spotrebičov. Správna likvidácia použitého spotrebiča pomáha predchádzať možným negatívnym následkom pre životné prostredie a ľudské zdravie.

1.7 Súlad so smernicou RoHS

Výrobok, ktorý ste si zakúpili, je v súlade so smernicou EU RoHS (2011/65/EU). Neobsahuje škodlivé a zakázané látky uvedené v smernici.

1.8 Informácie o balení.

Obalové materiály produktu sú vyrobené z recyklovateľných materiálov v súlade s našimi národnými predpismi o životnom prostredí. Nevyhadzujte obalové materiály spolu s domácim alebo iným odpadom. Vezmite ich do zberných miest pre obalové materiály určené miestnymi orgánmi.

2 Prehľad a ovládací panel

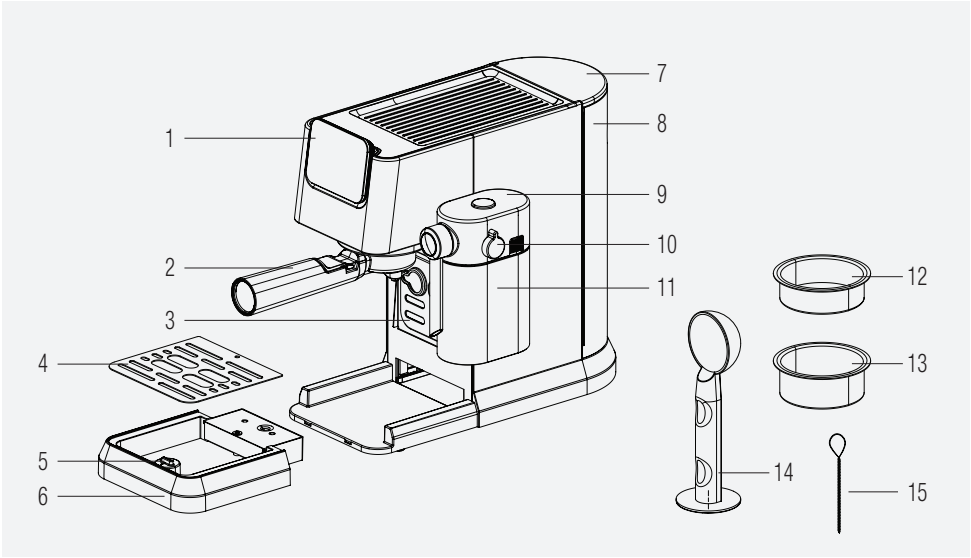

1. Kontrolný panel
2. Portafilter
3. Držiak pohára
4. Mriežka odkvapkávacej misky
5. Plávajúce zariadenie
6. Odkvapkávacia miska
7. Veko nádrže na vodu
8. Nádrž na vodu
9. Kryt nádrže na mlieko
10. Gombík na nastavenie mliečnej peny
11. Nádrž na mlieko
12. Jeden kôš na espresso
13. Dvojitý kôš na espresso
14. Naberačka na kávu / tamper
15. Čistiacu ihlu

2.1 Ovládací panel

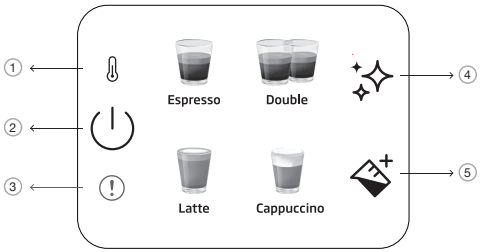

1		Indikátor predhrievania
2		Tlačidlo zapnutia/vypnutia a zrušenia
3		Generálna porucha
4		Tlačidlo na čistenie a odstraňovanie vodného kameňa
5		Tlačidlo na mlieko

Všetky deklarované hodnoty na produkte a na vytlačených letákoch sú zachytávané po laboratórnych meraniach vykonaných podľa súvisiacich noriem. Tieto hodnoty sa môžu líšiť v závislosti od použitia a od okolitých podmienok.

3 Technické údaje

Napájanie: 220-240 V~, 50-60 Hz

Napájanie: 1376 - 1628 W

Práva na technické a dizajnové zmeny vyhradené.

Všetky deklarované hodnoty na výrobku a v tlačených letákoch boli získané z laboratórnych meraní vykonaných podľa príslušných noriem. Tieto hodnoty sa môžu líšiť v závislosti použitia a od okolitých podmienok.

Rozmery produktu:

20,5 cm (šírka) x 30,8 cm (výška) x 42,3 cm (hĺbka)

[Šírka bez pohára na mlieko: 14,4 cm

Hĺbka bez portafiltra: 32,5 cm]

Hmotnosť: 3,85± 0,5 kg

Dĺžka kábla: > 90 cm

Kapacita koša

Jednolôžkový: 10g

Dvojitá 17g

Objem odkvapkávacej misky: Do 0,2 l

Kapacita nádrže na vodu: 1,1±5% l

Doba predohrevu stroja: < 55 s

Objem kávy (predvolené nastavenie):

Espresso: 30-55 ml

Dvojitá 65-95 ml

Latte: 170-280 ml mlieka, 30-55 ml kávy

Cappuccino: 114-190 ml mlieka, 30-55 ml kávy

Toto tlačidlo "✧" sa rozsvieti na oranžovo, keď stroj potrebuje odstrániť vodný kameň.

Ak NTC nie je pripojený k napájacej doske, bude v tom čase svietiť červená kontrolka indikátora chyby a po stlačení akéhokoľvek tlačidla nebude reagovať.

4 Príprava

4.1 Prvé použitie

Zo spotrebiča odstráňte všetky ochranné fólie, nálepky a iný obalový materiál.

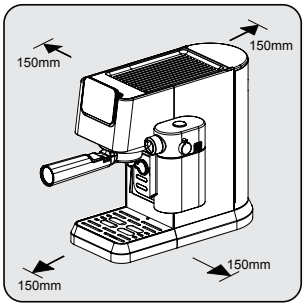

Vyberte si bezpečný a stabilný povrch s ľahko dostupným zdrojom energie a umožnite minimálnu vzdialenosť od strán strojov.

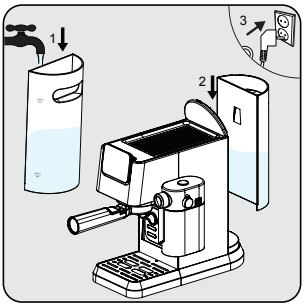

Nádržku na vodu naplňte čerstvou, studenou čistou vodou minimálne po značku MIN a maximálne po značku MAX. (Nepridávajte horúcu vodu)
Potom vložte nádrž do stroja a druhý koniec napájacieho kábla do zásuvky s vhodným napätím.

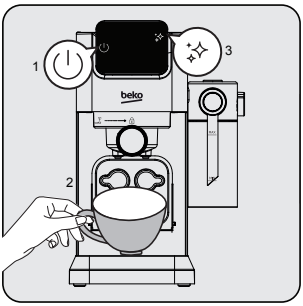

Na ovládacom paneli sa rozsvieti tlačidlo zapnutia/vypnutia "⏻". Stlačením tohto tlačidla zariadenie zapnete. Položte šálku priamo pod varnú hlavu a stlačte tlačidlo čistenia "✨". Zariadenie vydá jeden zvukový signál a začne čistiť. Po dokončení bude zariadenie pripravené na použitie.

4 Príprava

4.2 Varenie jednoduchého / dvojitého espressa

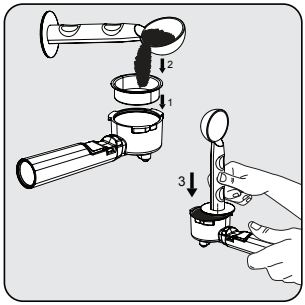

Do držiaka filtra vložte jednoduchý alebo dvojitý kôš na espresso. Čerstvo zomletú kávu nasypte do filtra pomocou odmerky (približne 8-15 g) a pomocou lyžičky vyrovnajte prebytočný prášok. Ubíjacím koncom lyžice naneste približne 15 kg, aby ste prášok rovnomerne a pevne zatlačili.

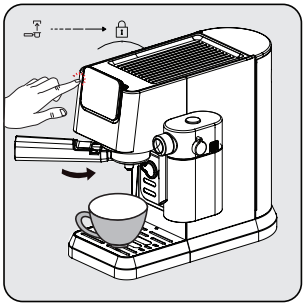

Nainštalujte portafilter pod výpust kávy. Zarovnajte ho so symbolom odomknutia, zasuňte ho do drážky a pomaly ho otočte doprava k symbolu uzamknutia.
- Šálku na kávu umiestnite priamo pod výpust kávy.
- Stlačte jednoduché alebo dvojité tlačidlo a ozve sa pípnutie.
- Vybraná káva začne blikať a začne sa príprava nápoja.

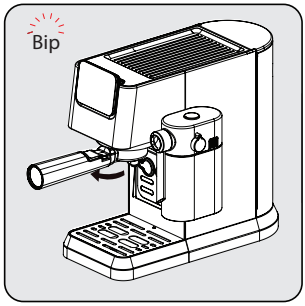

Po dokončení varenia kávovar vydá jeden zvukový signál a prejde do režimu nečinnosti. Vyberte portafilter v smere hodinových ručičiek. Po každom použití vyčistite portafilter a vysušte ho.

- Po zaváraní počkajte 5 sekúnd a potom vyberte filter. To pomôže ľahko odstrániť pohyblivý filter.
- Kávový prášok sa nemôže použiť po sparení.
- Pomocou predĺženia rukoväte vyklopte zvyšky kávy a zároveň udržujte kôš na mieste.
- Ak chcete zabezpečiť optimálnu teplotu espressa, odporúčame predhrievať šálky.
- Ak chcete z kávových zŕn vyťažiť čo najplnšiu chuť, odporúčame pri každej príprave espressa používať čerstvo zomleté celé kávové zrná.
- Okrem použitej kávy pomôže k dokonalému espressu aj použitie čerstvej studenej vody bez chlóru, zápachu a iných nečistôt.
- Mleté espresso skladujte vo vzduchotesnej nádobe na chladnom a suchom mieste, aby si zachovalo svoju chuť. Zemina by sa nemala uchovávať dlhší čas, pretože sa zníži jej chuť.

4.3 varenie cappuccina a latte

Cappuccino alebo Latte sú kombinácie jednej dávky espressa s rôznym množstvom horúceho mlieka a mliečnej peny.

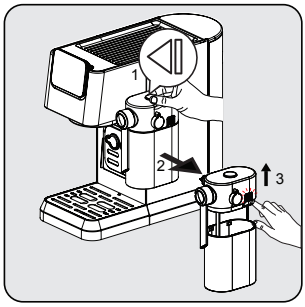

Držiac nádržku na mlieko jednou rukou, stlačte tlačidlo na hornej strane veka nádržky na mlieko, aby ste nádržku na mlieko vybrali smerom doprava. Stlačením uvoľňovacieho tlačidla na pravej strane telesa veka odstráňte veko nádržky na mlieko.

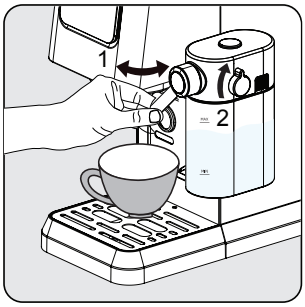

Do nádržky na mlieko pridajte mlieko. Mlieko by malo byť vždy pod maximálnou hranicou. Odporúčaná teplota mlieka je 4-8 °C (~ 40-46 °F). Nasaďte veko nádržky na mlieko a pripojte nádržku na mlieko k spotrebiču, musí počuteľne zacvaknúť na miesto. Uistite sa, že nádržka na mlieko správne sedí. Nastavte uhol výstupu mliečnej peny nad šálkou. Hustotu mliečnej peny nastavte pomocou gombíka podľa svojich preferencií.

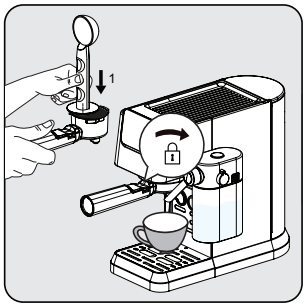

Do portafiltra vložte jeden kôš. Naplňte filter jemne mletým espresso práškom (približne 8-15g). Prášok stlačte plochou stranou kávovej lyžičky. Nainštalujte portafilter pod výpust kávy. Zarovnajte ho so symbolom odomknutia, zasuňte ho do drážky a pomaly ho otočte doprava k symbolu uzamknutia.

Tento prístroj umožňuje používateľovi nastaviť pomer peny otáčaním gombíka od Max po Min, aby si vychutnal požadovanú penu. Odporúčané nastavenie pre Latte je min-mid, Cappuccino je mid-max. Hustotu mliečnej peny upravte podľa svojich preferencií.

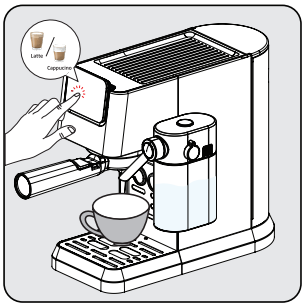

Stlačte tlačidlo "cappuccino alebo latte", potom zaznie jedno pípnutie. Vybrané tlačidlo nápojov začne blikať a varenie sa spustí.

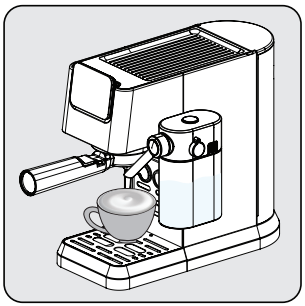

Čerpadlo bude pracovať s prestávkami, keď sa mliečna pena prvýkrát dostane do šálky. Keď je mliečna pena pripravená, zariadenie automaticky začne variť kávu.

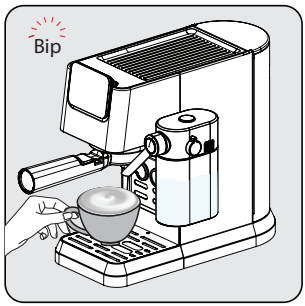

Keď prístroj raz pípne, nápoje sú pripravené, vychutnajte si ich!
- Zariadenie sa vráti do režimu nečinnosti.

4.4 Varenie / pridávanie mliečnej peny

Naplňte nádržku na mlieko a nastavte gombík do správnej polohy. Stlačte tlačidlo mliečnej peny "". Stroj automaticky spustí dávkovanie mlieka (90-140 ml). Po dokončení sa stroj vráti do fázy nečinnosti.

Vždy sa uistite, že je nádrž na mlieko správne umiestnená. Ak nie je dobre nasadený; tlačidlá cappuccina, latte a mliečnej peny sa vypnú a funkcie nebudú k dispozícii. Bzučiak to signalizuje 3 pípnutiami.

Odstránenie nádržky na mlieko nemá žiadny vplyv na prípravu kávy, je možné používať programy pre jedno/dvojité espresso.

4.5 Nastavenie výšky pre rôzne veľkosti pohárov

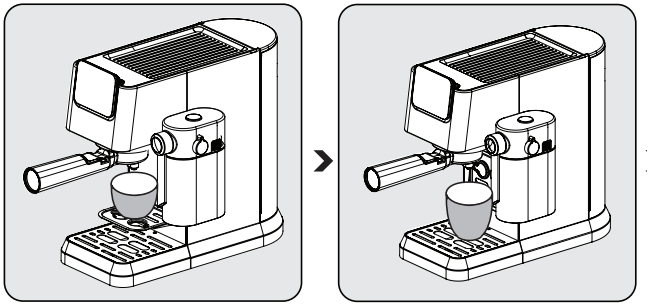

Pre menšie šálky možno použiť zásobník na šálky (3).

V prípade šálok priemernej veľkosti umiestnite šálku nad odkvapkávaciu misku (6) do normálne vloženej polohy.

Ak je odkvapkávacia misa odstránená pre väčšie šálky, mala by sa do prístroja vrátiť hneď po dokončení prípravy nápoja. Ak sa odkvapkávacia miska po príprave nápoja nevloží späť, môže sa stať, že sa voda dostane do základne a bude potrebné ju ručne vyčistiť suchou handričkou.

5 Prevádzka a používanie

5.1 Nastavenie objemu kávy/mlieka

Nastavenie množstva pre jednoduché a dvojité espresso

1. Vyberte funkciu, ktorá sa má preprogramovať. Stlačte príslušné tlačidlo (jednoduché alebo dvojité espresso) a podržte ho stlačené. Budete počuť jedno pípnutie. [programovateľné množstvo jedného/dvojitého espressa (min: 30/60 ml, max: 50/100ml)]
2. Tlačidlo pustite až po preplnení požadovaného množstva kávy. Budete počuť dve pípnutia. Táto suma je teraz uložená v rámci príslušnej funkcie.

Nastavenie množstva pre Latte, Cappuccino a mliečnu penu

1. Vyberte funkciu, ktorá sa má preprogramovať. Stlačte príslušné tlačidlo (cappuccino, latte alebo mlieko) a podržte ho stlačené. Budete počuť jedno pípnutie. (Najkratší čas varenia mlieka je 10 s, najdlhší 45 s.)
2. Tlačidlo pustite až po uplynutí požadovaného času varenia mlieka. Budete počuť dve pípnutia. Tento čas sa teraz uloží pod príslušnú funkciu.
3. Ak chcete zmeniť množstvo čiernej kávy; po dokončení vydávania mlieka stlačte a podržte ikonu vybraného nápoja, kým sa neprepustí požadované množstvo.

Upravené nastavenia nápoja sa uložia do pamäte zariadenia na ďalšie použitie, kým sa znova nevynulujú alebo nezmenia.

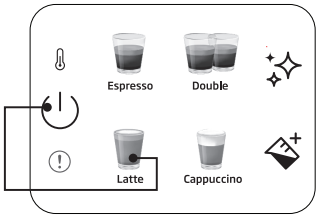

Obnovenie predvolených/továrenských nastavení jednotlivých nápojov:

Stlačením a podržaním ľubovoľného tlačidla nápoja a tlačidla napájania súčasne na viac ako 3 sekundy vynulujete zvolené množstvo nápoja.

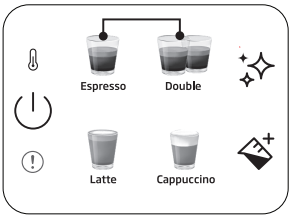

Obnovenie predvolených/výrobných nastavení všetkých nápojov:

Stlačením a podržaním tlačidiel single a double espresso spolu na viac ako 3 sekundy vynulujete množstvo všetkých nápojov.

Pohotovostný čas: Stroj sa automaticky vypne po 29 minútach bez akejkoľvek prevádzky (alebo po skončení práce).

6 Čistenie

6.1 Čistenie nádrže na mlieko

Nalejte vodu do nádržky na mlieko po úroveň MAX a stlačte tlačidlo na napenenie mlieka "". Po dokončení vyberte súčasti nádrže na mlieko (9) (11) a očistite ich pod čistou vodou.

- Po každom použití nádržku na mlieko vyčistite, aby ste zabránili vzniku zvyškov mlieka.

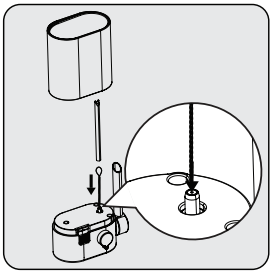

Na čistenie vnútra vstupu do metličky na mlieko použite čistiacu ihlu (15).

6.2 Funkcia čistenia/oplachovania

Na čistenie varnej hlavy umiestnite pod varnú hlavu nádobu a stlačte tlačidlo čistenia "". Čistenie sa dokončí do 16 sekúnd a zariadenie bude pripravené na použitie.

- Ak zariadenie nepoužívate dlhšie ako 5 po sebe nasledujúcich dní, vypláchnite a vypustite nádrž na vodu.
- Odkvapkávaciu misku a jej mriežku (6) (4) možno čistiť ručne pod čistou vodou.
- Nevkladajte portafilter do umývačky riadu.

6.3 Funkcia odstraňovania vodného kameňa

Keď je potrebné odstrániť vodný kameň, ikona odstránenia vodného kameňa "" sa rozsvieti na oranžovo. Pod varnú hlavu umiestnite nádobu s objemom 1,5 l. Nalejte vodu do nádrže na vodu po úroveň MAX a zmiešajte ju s odstraňovačom vodného kameňa alebo kyselinou citrónovou. Stlačte a podržte tlačidlo na odstraňovanie vodného kameňa "" na viac ako 3 sekundy a budete počuť dva zvukové signály, ktoré znamenajú, že sa začal prvý cyklus odstraňovania vodného kameňa. Prvý cyklus trvá približne 15 minút. Po dokončení sa ikona odstránenia vodného kameňa zmení na bielu "".

Vyprázdnite a vymeňte nádobu pod varnou hlavou. Vyčistite a naplňte nádrž na vodu čistou vodou až po úroveň MAX. Stlačte a podržte tlačidlo na odstraňovanie vodného kameňa "" na viac ako 3 sekundy a budete počuť dva zvukové signály, čo znamená, že sa začal druhý cyklus odstraňovania vodného kameňa. Druhý cyklus trvá približne 6 minút. Po dokončení sa stroj vráti do fázy voľnobehu a bude pripravený na použitie.

6 Čistenie

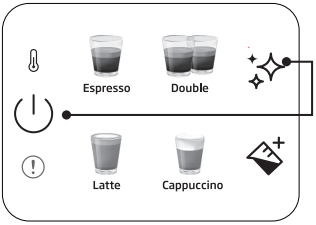

Obnovenie stavu upozornenia na odstránenie vodného kameňa:

Stlačte a podržte súčasne tlačidlo napájania a tlačidlo na odstránenie vodného kameňa na viac ako 3 sekundy.

- Odvápnenie sa vyžaduje po preddefinovanom cykle varenia.
- Obnovenie stavu upozornenia na odstránenie vodného kameňa sa neodporúča na udržanie najlepšieho stavu spotrebiča.

7 Riešenie problémov

7.1 Problémy, možné príčiny a nápravné opatrenia

Problém	Príčina	Náprava
Káva steká po strane portafiltru.	Portafilter (2) nie je správne vložený.	Otočte rukoväťou portafiltru (2) viac doprava.
	Okraj sita nie je bez mletej kávy	Vypnite kávovar, vyberte držiak portafiltra (2) a vyčistite ho okraje sita.
	Sito vo vnútri varnej hlavy je znečistené.	Vyčistite varnú hlavu vlhkou handričkou a spustite funkciu čistenia bez nasadenia portafiltru.
Cez portafilter preteká veľmi málo kávy alebo vôbec žiadna káva.	V nádrži nie je voda.	Naplňte nádrž vodou.
	Sito vo vnútri varnej hlavy je zablokované.	Varte vodu cez sitko bez vloženého portafiltru (2). Ak voda nepreniká, odskrutkujte sitko, vyčistite ho a vymeňte.
	Sito je zablokované.	Oprava: Vyčistite sitko, vložte ho do portafiltra (2) a prečerpajte vodu bez kávy. Ak cez sito neprechádza voda, zavolajte do zákazníckeho servisu a objednajte si náhradné sito.
Espresso sa varí len po kvapkách.	Kávová usadenina je príliš jemná alebo príliš pevne zabalená.	Kávovú usadeninu netlčte tak silno. Použite hrubšie mletie kávy.
	Stroj je zablokovaný vápenatými usadeninami.	Odstráňte vodný kameň zo spotrebiča. Pozri stranu 15.
Espresso sa varí príliš rýchlo.	Mletá káva je príliš hrubá.	Použite jemnejšie mletie.
	V sitku nie je dostatok kávy.	Používajte viac mletej kávy.
Žiadna pena.	Káva je stará alebo príliš suchá.	Používajte čerstvú kávu.
	Káva nie je dostatočne silno zatlačená. Voda sa cez kávu pretláča príliš rýchlo.	Pevnejšie utlačte kávovú usadeninu. Použite jemnejšie mletie.
	Príliš hrubá káva.	Na dosiahnutie jemnejšieho a konzistentnejšieho mletia použite kónický mlynček.
	Kávová zmes nevhodná na prípravu kávy espresso.	Zmena značky espressa.
Nedostatok peny pri napenení mlieka.	Mlieko nie je čerstvé.	Používajte čerstvé mlieko.
	Mlieko nie je vhodné.	Skontrolujte, či je mlieko vhodné na napenenie.
	Mlieko bolo od začiatku príliš teplé.	Mlieko používajte priamo z chladničky (34 °C).
	Nedostatok mlieka na napenenie.	Použite viac studeného mlieka.
	Otvor na prívod mlieka je zablokovaný.	Na čistenie vnútra vstupu do metličky na mlieko použite čistiacu ihlu (15).

Prvo pročitajte ovo korisničko uputstvo!

Poštovani kupci,

Zahvaljujemo vam na odabiru ovog proizvoda kompanije Beko. Nadamo se da ćete dobiti najbolje rezultate od svog proizvoda koji je proizveden vrlo kvalitetnom i najmodernijom tehnologijom. Pažljivo pročitajte ovaj kompletan korisnički priručnik i sve ostale propratne dokumente pre korišćenja proizvoda i sačuvajte ga kao referencu za buduću upotrebu. Ako ovaj aparat predate trećem licu, priložite i ovo uputstvo za upotrebu. Sledite sva upozorenja i informacije u korisničkom priručniku.

Objašnjenje simbola

Sledeći simboli se koriste u različitim odeljcima ovog priručnika:

	Važne informacije ili korisni saveti o korišćenju.
	OPASNOST: Ovo upozorenje na opasne situacije po život i imovinu.
	UPOZORENJE: Ovo upozorenje ukazuje na potencijalno opasne situacije.
	OPREZ: Ovo upozorenje ukazuje na mogućnost materijalne štete.
	Materijali su pogodni za kontakt sa hranom

1 Važna uputstva za bezbednost i zaštitu životne sredine

Ovaj odeljak sadrži bezbednosna uputstva koja će pomoći u pružanju zaštite od ličnih povreda i rizika od materijalnih gubitaka. Nepoštovanje ovih uputstava poništava odobrenu garanciju.

1.1 Opasnost od električne energije

Električna energija opasna po život!
Kontakt sa ogoljenim žicama ili komponentama može dovesti do ozbiljnih povreda pa čak i smrti!
Pridržavajte se sledećih mera predostrožnosti kako biste izbegli strujne udare:

- Ne koristite aparat za kafu ako su oštećeni priključni kabl ili utikač.
- Pre ponovne upotrebe aparata za kafu, kabl za napajanje električnom energijom mora biti zamenjen novim od strane stručnog električara.
- Ne otvarajte kućište aparata za kafu. Opasnost od strujnog udara ako se direktno dodiruju priključci i/ili se promeni elektro i mehanička konfiguracija.

1.2 Opasnost od opekotina ili opeklina

Delovi aparata za kafu mogu postati veoma vrući tokom rada! Izlivena pića i ispuštena para su veoma vrući!
Pridržavajte se sledećih mera predostrožnosti kako biste vi i/ili drugi izbegli opekotine ili opekline:

- Ne dodirujte metalne levke ni na jednom od dva izlaza za točenje kafe.
- Izbegavajte direktan kontakt kože sa izlazećom parom ili vrućom vodom za ispiranje, čišćenje i uklanjanje kamenca.

1.3 Osnovne mere predostrožnosti

Pridržavajte se sledećih mera predostrožnosti kako biste osigurali bezbedno rukovanje aparatom za kafu:

- Nikada se ne igrajte sa ambalažnim materijalom. Rizik od gušenja.
- Pre upotrebe pregledajte da li aparat za kafu ima vidljivih oštećenja. Ne koristite oštećeni aparat za kafu.
- Ako dođe do oštećenja kabla za napajanje, mora ga zameniti proizvođač ili njegov predstavnik ili slična kvalifikovana osoba da bi se izbegla opasnost.
- Popravke aparata za kafu mora da vrši samo ovlašćeno stručno lice ili servisna služba za korisnike. Nekvalifikovane popravke mogu dovesti do znatne opasnosti po korisnika. Takve popravke će, takođe, poništiti garanciju.
- Popravke aparata za kafu tokom garantnog perioda mogu obavljati samo servisni centri koje je ovlastio proizvođač, u suprotnom garancija će postati nevažeća u slučaju naknadnih oštećenja.
- Neispravni delovi se mogu zameniti samo originalnim rezervnim delovima. Samo originalni rezervni delovi garantuju da su bezbednosni uslovi ispunjeni.
- Uređaje mogu da koriste svi sa nepotpuno razvijenim telesnim, čulnim ili mentalnim sposobnostima, kao i osobe koje nemaju dovoljno potrebnog iskustva i znanja sve dok su pod nadzorom ili im se daju uputstva u pogledu bezbedne upotrebe i dok shvataju rizike koji su obuhvaćeni upotrebom proizvoda.
- Ovaj uređaj mogu koristiti deca starija od 8 godina i više ako su pod nadzorom ili su im data uputstva o bezbednoj upotrebi uređaja i ako razumeju opasnosti koje su uključene. Čišćenje i održavanje od strane korisnika ne bi trebalo da obavljaju deca osim ako su starija od 8 godina i ako su pod nadzorom. Držite aparat i kabl van dohvata dece mlađe od 8 godina.
- Deca ne smeju da se igraju uređajem.
- Ovaj uređaj je namenjen za upotrebu u domaćinstvima i sličnim objektima kao što su:

  - mala kuhinja za zaposlene u prodavnicama, kancelarijama i drugim radnim okruženjima,
  - farme;
  - od strane klijenata u hotelima, motelima i drugim okruženjima stambenog tipa;

  - ugostiteljski objekti.
- Zaštitite aparat za kafu od uticaja vremenskih prilika kao što su kiša, mraz i direktna sunčeva svetlost. Ne koristite aparat za kafu napolju.
- Aparat ne sme biti uronjen.

- Ne perite aparat za kafu ili pribor u mašini za pranje suđa.
- Ne sipajte druge tečnosti osim vode i ne stavljajte prehrambene proizvode u posudu za vodu.
- Ne punite rezervoar za vodu preko maksimalne vrednosti (donja ivica otvora za punjenje) (1,1 litra).
- Aparat koristite isključivo kada su podešeni odeljak za otpad, posuda za kapanje i rešetka na koju se postavljaju šoljice.
- Ne povlačite kabl da biste izvadili utikač iz utičnice i ne dodirujte mokrim rukama.
- Ne držite aparat za kafu povlačenjem za kabl za napajanje.
- Držite aparat i kabl van dohvata dece mlađe od 8 godina.
- Uvek isključite aparat pre uklanjanja rezervoara za vodu kako biste biste ga napunili ili ispraznili.
- Jedinicu uvek postavite na ravnu, stabilnu radnu površinu otpornu na toplotu.
- Pre kuvanja, držač za filter (7) mora biti okrenut udesno što je moguće više da se spreči labavljenje držača za filter usled visokog pritiska.
- Pogrešnom upotrebom može doći do ozbiljnih povreda. Da biste se zaštitili od požara, strujnog udara ili povreda, ne uranjajte kabl, električne utikače, grejnu bazu u vodu ni druge tečnosti. Nemojte koristiti uređaj sa oštećenim kablom ili utikačem, nakon što se uređaj pokvari, padne ili ošteti na bilo koji način. Kontaktirajte proizvođača ili njegovu službu za korisnike.
- Površina grejnog elementa je podložna preostaloj toploti nakon upotrebe, ne dodirujte vruću površinu, ne koristite ručku ili dugme. Uvek držite ruke dalje od posude i mašine tokom upotrebe i nakon nje kako biste smanjili rizik od povreda.
- Aparat za kafu se ne sme stavljati u kuhinjski element tokom korišćenja.

1.4 Predviđena upotreba

Manuelni aparat za espresso kafu marke Beko namenjen je za upotrebu u domaćinstvima i sličnim prostorima, na primer, u kuhinjama za zaposlene, prodavnicama, kancelarijama i sličnim prostorijama ili od strane kupaca u objektima koji nude noćenje i doručak, hotelima, motelima i drugim vrstama smeštaja. Ovaj aparat za kafu nije namenjen za komercijalnu upotrebu. Aparat je namenjen samo za pripremu kafe i grejanje mleka i vode. Bilo koja druga upotreba osim ranije navedene smatra se nepravilnom upotrebom.

Opasnost od nepravilne upotrebe!

Ako se ne koristi prema predviđenoj nameni ili se koristi na bilo koji drugi način, aparat za kafu može biti ili postati izvor opasnosti.

- Stoga se aparat za kafu sme koristiti samo prema predviđenoj nameni.
- Pridržavajte se postupaka opisanih u ovom uputstvu za korišćenje.

Nikakvi zahtevi za bilo kakvu odštetu neće biti prihvaćeni usled oštećenja ili povreda nastalih upotrebom aparata za kafu drugačijom od predviđene namene.
Rizik će obavezno snositi isključivo vlasnik aparata.

1.5 Ograničenje odgovornosti

Sve tehničke informacije, podaci i uputstva o ugradnji, radu i održavanju aparata za kafu sadržani u ovim uputstvima za upotrebu predstavljaju aktuelno stanje u trenutku štampanja i zasnovana su na na najboljem mogućem znanju stečenom iskustvom i znanjem.
Nikakve zahteve za odštetu nije moguće podneti po osnovu informacija, ilustracija i opisa u ovom uputstvu za korišćenje.
Proizvođač ne preuzima nikakvu odgovornost za oštećenja ili povrede nastale usled nepostupanja u skladu sa uputstvima za korišćenje, upotrebe koja nije predviđena, neprofesionalne popravke, neovlašćene modifikacije ili korišćenja rezervnih delova koji nisu odobreni.

1.6 Usaglašenost sa WEEE direktivom i odlaganje otpada:

Ovaj proizvod je usaglašen sa WEEE direktivom Evropske unije (2012/19/EU). Ovaj proizvod nosi simbol klasifikacije za odlaganje električne i elektronske opreme (WEEE).

Ovaj simbol označava da se ovaj proizvod ne sme odlagati zajedno sa ostalim kućnim otpadom na kraju njegovog radnog veka. Korišćeni aparat mora se vratiti na službeno mesto za sakupljanje za recikliranje električnih i elektronskih uređaja. Da biste pronašli ova mesta za sakupljanje, obratite se lokalnom nadležnom telu ili prodavcu gde je proizvod kupljen. Svako domaćinstvo ima važnu ulogu u vraćanju i recikliranju starih uređaja. Odgovarajuće odlaganje korišćenog uređaja pomaže u sprečavanju potencijalnih negativnih posledica po životnu sredinu i zdravlje ljudi.

1.7 Usklađenost sa RoHS Direktivom

Proizvod koji ste kupili u saglasnosti je sa RoHS Direktivom Evropske unije (2011/65/EU). On ne sadrži štetne i zabranjene materijale navedene u Direktivi.

1.8 Informacije o pakovanju

Ambalažni materijali ovog proizvoda su napravljeni od materijala koji mogu da se recikliraju u skladu sa nacionalnim propisima o zaštiti životne sredine. Ne bacajte materijal pakovanja zajedno sa kućnim ili drugim otpadom. Odnesite ih do sabirnih centara za ambalažu koji su određeni od strane lokalnih vlasti.

2 Pregled komponenti i kontrolna ploča

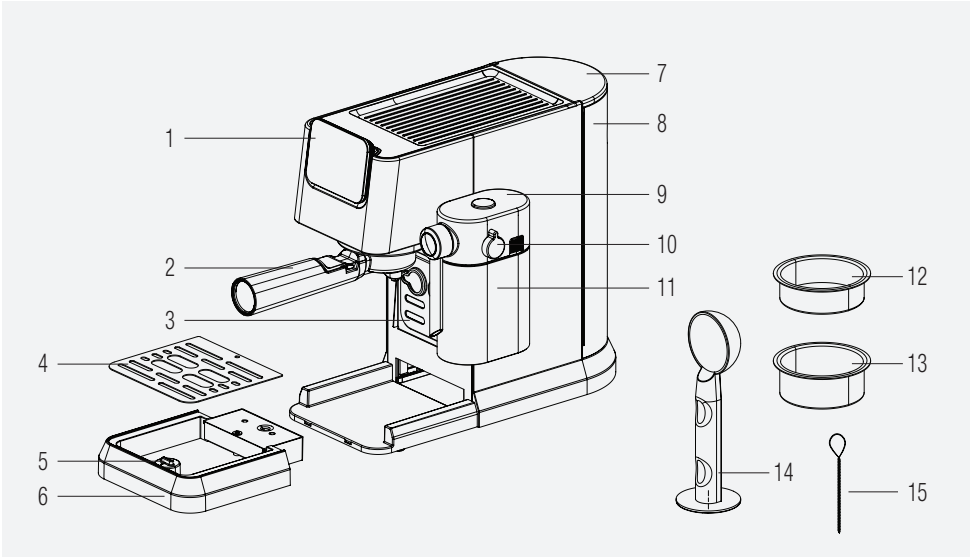

1. Kontrolna tabla
2. Držač filtera
3. Držač šolje
4. Mreža za posudu za kapanje
5. Plovak
6. Posuda za kapanje
7. Poklopac rezervoara za vodu
8. Rezervoar za vodu
9. Poklopac spremnika za mleko
10. Dugme za podešavanje mlečne pene
11. Spremnik za mleko
12. Pojedinačna korpa za espresso
13. Dupla korpa za espresso
14. Posuda za sakupljanje kafe / tamper
15. Igla za čišćenje

2.1 Kontrolna tabla

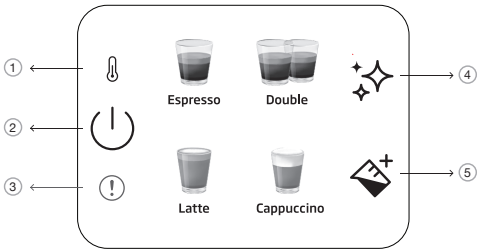

1		Indikator predgrejanja
2		Dugme za uključivanje/ isključivanje i odustajanje
3		Opšta greška
4		Dugme za čišćenje i uklanjanje kamenca
5		Dugme za mleko

Sve iskazane vrednosti na proizvodu i na odštampanim prospektima dobijene su nakon laboratorijskih merenja koja su izvršena u skladu sa srodnim standardima. Ove vrednosti mogu se razlikovati u zavisnosti od korišćenja i okolnih uslova.

3 Tehnički podaci

Napajanje: 220-240 V~, 50-60 Hz

Snaga: 1376 - 1628 W

Pravo na tehničke i dizajnerske promene je zadržano.

Sve iskazane vrednosti na proizvodu i na odštampanim prospektima dobijene su nakon laboratorijskih merenja koja su izvršena u skladu sa srodnim standardima. Ove vrednosti mogu da se razlikuju u zavisnosti od korišćenja i ambijentalnih uslova.

Dimenzije proizvoda:

20,5 cm (Širina) x 30,8 cm (Visina) x 42,3 cm (Dubina)

[Širina bez šolje za mleko: 14,4 cm

Dubina bez držača filtera: 32,5 cm]

Težina: 3,85±0,5kg

Dužina kabla: > 90 cm

Kapaciteti korpe

Jednostruka: 10g

Dupla: 17g

Zapremina posude za kapanje: Do 0,2 L

Kapacitet posude za vodu: 1.1±5%L

Mašina – vreme zagrevanja: < 55 s

Količina kafe (zadate postavke):

Espresso: 30-55 ml

Dupla: 65-95 ml

Latte: 170-280 ml mleka, 30-55 ml kafe

Cappuccino: 114-190 ml mleka, 30-55 ml kafe

Ovo dugme "✧" će zasvetliti narandžasto kada treba ukloniti kamenac iz mašine.

Ako NTC nije spojen na električnu ploču, crveno svetlo indikatora greške će svetliti u tom momentu i neće biti odgovora ako se pritisne bilo koje dugme.

4 Priprema

4.1 Prva upotreba

Uklonite sve zaštitne folije, nalepnice i bilo koji drugi materijal za pakovanje sa aparata.

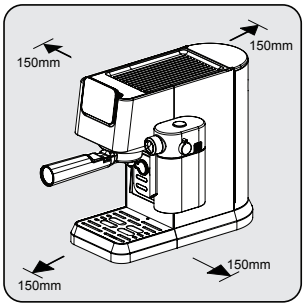

Izaberite bezbednu i stabilnu površinu sa lako dostupnim izvorom napajanja i obezbedite minimalnu udaljenost od bočnih strana aparata.

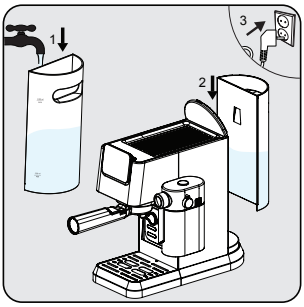

Napunite spremnik za vodu svežom, hladnom čistom vodom najmanje do oznake MIN i najviše do oznake MAX. (Ne dodavati toplu vodu)
Zatim umetnite spremnik na aparat, a drugi kraj kabla za napajanje u zidnu utičnicu sa odgovarajućim naponom napajanja.

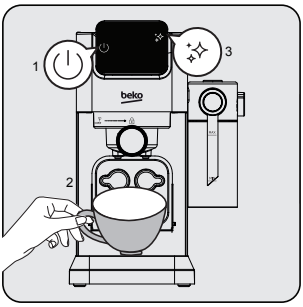

Dugme za uključivanje/isključivanje "⏻" na kontrolnoj ploči će zasvetliti. Pritisnite to dugme da uključite aparat. Stavite šolju ispod glave za kuvanje i pritisnite dugme za čišćenje "✨". Aparat će se oglasiti jednim zvučnim signalom i započeti čišćenje. Kada završi, aparat će biti spreman za upotrebu.

4 Priprema

4.2 Kuvanje pojedinačnog / dvostrukog espressa

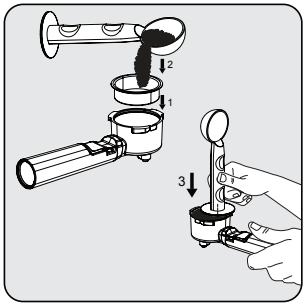

Stavite jednu ili duplu korpu za espresso u držač filtera. Sveže mlevenu kafu u prahu sipajte u filter kašikom za merenje (cca. 8-15 g) i kašikom poravnajte višak praha. Nabijajućim krajem kašike, nanesite oko 15 kg kako biste ravnomerno i čvrsto utisnuli prah.

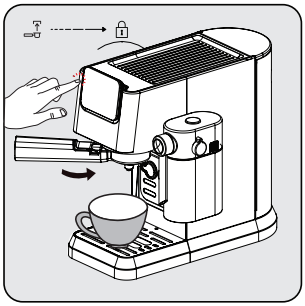

Postavite držač uza filter ispod izlaza za kafu. Poravnajte ga sa simbolom za otključavanje, gurnite ga u žleb i polako ga rotirajte na desno do simbola zaključavanja.
- Postavite šolju za kafu tačno ispod otvora za kafu.
- Pritisnite jednostruko ili dvostruko dugme i aktiviraće se zvučni signal.
- Odabrana kafa će početi da treperi i počinje priprema napitka.

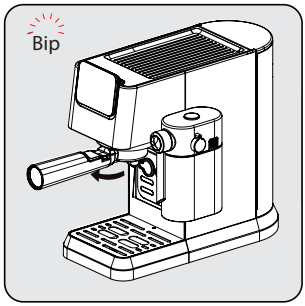

Nakon dovršetka kuvanja, aparat će aktivirati jedan zvučni signal i preći na mod mirovanja. Uklonite držač filtera u smeru kazaljke na satu. Očistite držač filtera i osušite ga nakon svake upotrebe.

- Sačekajte 5 sekunda nakon kuvanja, a zatim izvadite filter. To će vam pomoći da lako uklonite filter koji se kreće.
- Kafa u prahu se ne može koristiti nakon kuvanja.
- Koristite produžetak ručke da izbijete ostatke kafe dok držite korpu na mestu.
- Da bi vaša espresso kafa zadržala optimalnu temperaturu, preporučujemo vam da prethodno zagrejete šoljice.
- Da biste iz svojih zrna kafe izvukli najfiniji ukus, preporučujemo upotrebu celih zrna kafe koja su sveže mlevena svaki put kada se priprema espresso.
- Pored kafe koju koristite, savršenu espresso kafu ćete dobiti upotrebom sveže hladne vode bez hlora, mirisa i drugih nečistoća.
- Držite mlevenu kafu za espresso u hermetički zatvorenoj posudi i na hladnom i suvom mestu kako biste sačuvali njenu aromu. Mlevenu kafu ne treba držati dugo vremena jer će se ukus promeniti.

4 Priprema

4.3 Kuvanje Cappuccina i Caffe Latte

Cappuccino ili Caffe Latte su kombinacije jedne čašice espressa sa različitim količinama vrućeg mleka i mlečne pene.

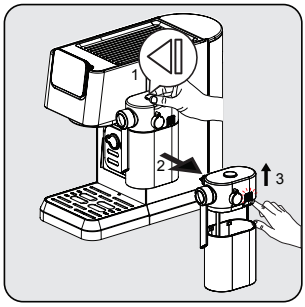

Držeći spremnik za mleko jednom rukom, pritisnite dugme na vrhu poklopca spremnika za mleko da uklonite rezervoar za mleko udesno. Skinite poklopac spremnika za mleko pritiskom na dugme za otpuštanje na desnoj strani kućišta poklopca.

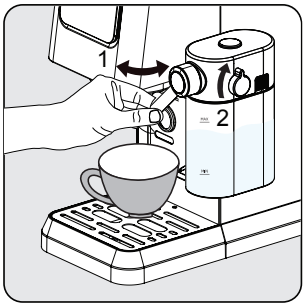

Dodajte mleko u spremnik za mleko. Mleko uvek treba biti ispod maksimalne oznake. Preporučena temperatura za mleko je 4-8 °C (~ 40-46 °F). Stavite poklopac spremnika za mleko i pričvrstite spremnik za mleko na uređaj, mora se čujno uglaviti na svoje mesto. Uverite se da spremnik za mleko pravilno stoji. Podesite ugao izlaza mlečne pene preko šolje. Podesite gustinu mlečne pene pomoću dugmeta prema vašim željama.

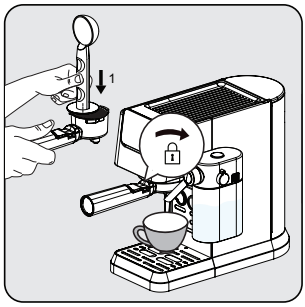

Umetnite pojedinačnu korpu u držač filtera. Napunite filter fino mlevenim espresso prahom (cca. 8-15g). Pritisnite prašak ravnom stranom kašike za kafu. Postavite držač uza filter ispod izlaza za kafu. Poravnajte ga sa simbolom za otključavanje, gurnite ga u žleb i polako ga rotirajte na desno do simbola zaključavanja.

Ovaj aparat omogućava korisniku da podesi odnos pene okretanjem dugmeta sa Max na Min kako biste dobili željenu penu. Predloženo podešavanje za Latte je min-mid, a za Cappuccino mid-max. Podesite gustinu mlečne pene prema vašim željama.

4 Priprema

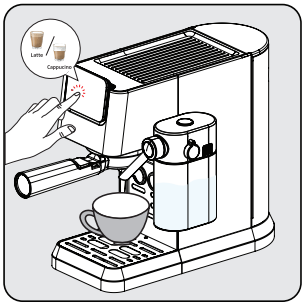

Pritisnite dugme "cappuccino ili latte", a zatim se aktivira jedan zvučni signal. Odabrano dugme za napitke će početi da trepće i priprema se pokreće.

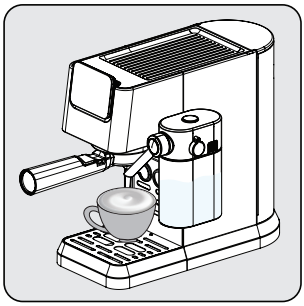

Pumpa će raditi isprekidano kada mlečna pena počne ulazi u vašu šolju. Nakon što je mlečna pena spremna, aparat automatski počinje kuvati kafu.

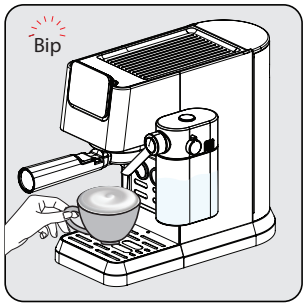

Kada aparat jednom zapišti, napitak je spreman. Uživajte!
- Aparat će se vratiti u mod mirovanja.

4.4 Kuvanje / Dodavanje mlečne pene

Napunite spremnik za mleko i podesite dugme u položaj. Pritisnite dugme za mlečnu penu "". Aparat će automatski pokrenuti točenje mleka (90-140 ml). Kada završi, aparat će se vratiti u mod mirovanja.

Uvek vodite računa da je spremnik za mleko pravilno postavljen. Ako nije dobro postavljen, dugmad za Cappuccino, Latte i mlečnu penu će se ugasiti i funkcije neće biti dostupne. Zujalica će aktivirati 3 zvučna signala kako bi to označila.

Uklanjanje spremnika za mleko ne utiče na kuvanje kafe, mogu se koristiti programi za jednokratni/dvostruki espresso.

4 Priprema

4.5 Podešavanje visine za različite veličine šolje

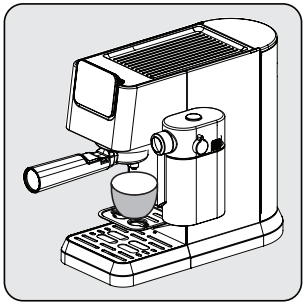

Za manje šoljice može se koristiti fioka za šolje (3).

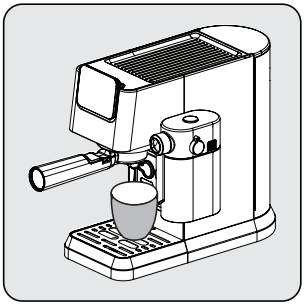

Za šolje prosečne veličine, stavite šolju preko posude za kapanje (6) u normalno umetnuti položaj.

Ako se odvod za kapanje ukloni za veće šolje, treba ga vratiti u aparat odmah nakon pripreme napitka. Ako se posuda za kapanje ne vrati nazad nakon pripreme napitka, zbog unutrašnjeg otpuštanja sistema, voda bi mogla doći do baze i bilo bi potrebno ručno čišćenje suvom krpom.

5 Rad i upotreba

5.1 Podešavanje količine vaše kafe/mleka

Podešavanje količine za jednostruki i dvostruki Espresso

1. Odaberite funkciju koju želite reprogramirati. Pritisnite odgovarajuće dugme (jednostruki ili dvostruki Espresso) i držite ga pritisnutim. Čuje se jedan kratak zvučni signal. [jednostruke/dvostruke programirane količine espressa (min.: 30/60 ml, maks.: 50/100 ml)]
2. Pustite dugme tek kada prođe željena količina kafe. Čuju se dva kratka zvučna signala. Ovaj iznos je sada spremljen pod odgovarajućom funkcijom.

Podešavanje količine za Latte, Cappuccino i mlečnu penu

1. Odaberite funkciju koju želite reprogramirati. Pritisnite odgovarajuće dugme (Cappuccino, Latte ili mleko) i držite ga pritisnutim. Čuje se jedan kratak zvučni signal. (Najkraće vrijeme kuvanja mleka je 10 sekundi, a najduže 45 sekundi.)
2. Pustite dugme tek kada prođe vreme kuvanja mleka koje želite. Čuju se dva kratka zvučna signala. Ovo vreme je sada spremljeno pod odgovarajućom funkcijom.
3. Za promenu količine crne kafe; nakon točenja mleka, pritisnite i držite ikonu odabranog napitka dok ne prođe željena količina.

Prilagođena podešavanja napitka će se sačuvati u memoriji uređaja za buduću upotrebu dok se ne resetuju ili ponovo ne promene.

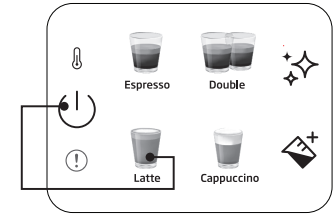

Za resetovanje pojedinačnog napitka na podrazumevano/fabričko podešavanje:

Pritisnite i držite bilo koje dugme za napitak i napajanje zajedno duže od 3 sekunde da resetujete odabranu količinu pića.

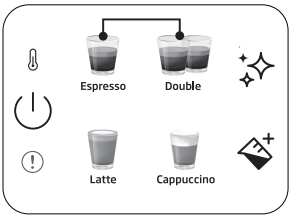

Za resetovanje svih napitaka na podrazumevano/ fabričko podešavanje:

Pritisnite i držite jednostruko i dvostruko dugme za espresso zajedno duže od 3 sekunde da resetujete svu količinu napitka.

Vreme pripravnosti: Mašina će se automatski isključiti nakon 29 minuta bez ikakvih operacija (ili nakon rada).

6 Čišćenje

6.1 Čišćenje spremnika za mleko

Sipajte vodu u spremnik za mleko do nivoa MAX i pritisnite dugme za mlečnu penu "". Kada završite, izvadite komponente spremnika za mleko (9) (11) i očistite ih pod čistom vodom.

Očistite spremnik za mleko nakon svake upotrebe da biste izbegli ostatke mleka.

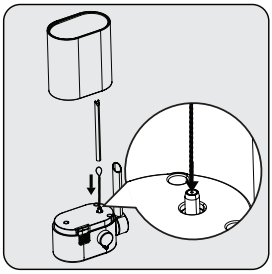

Koristite igla za čišćenje (15) da očistite unutrašnjost ulaza za pravljenje pene od mleka.

6.2 Funkcija čišćenja/ispiranja

Za čišćenje glave za kuvanje, stavite posudu ispod glave za kuvanje i pritisnite dugme za čišćenje "". Čišćenje će završiti u roku od 16 sekundi i aparat će biti spreman za upotrebu.

- Ako aparat ne koristite duže od 5 uzastopnih dana, isperite i ispraznite rezervoar za vodu.
- Posuda za kapanje i njena rešetka (6) (4) se mogu čistiti ručno pod čistom vodom.
- Ne stavljajte držač filter u aparat za pranje sudova.

6 Čišćenje

6.3 Funkcija uklanjanja kamenca

Kada je potrebno uklanjanje kamenca, ikona za uklanjanje kamenca "✧" će zasvetliti narandžasto. Ispod glave za kuvanje stavite posudu od 1,5 l. Sipajte vodu u spremnik za vodu do nivoa MAX i pomešajte sa sredstvom za uklanjanje kamenca ili limunskom kiselinom. Pritisnite i držite dugme za uklanjanje kamenca "✧" duže od 3 sekunde i aktiviraće se dva zvučna signala koja označavaju da je započeo prvi ciklus uklanjanja kamenca. Prvi ciklus traje oko 15 minuta. Kada završi, ikona za uklanjanje kamenca će postati bela "✧".

Ispraznite i vratite posudu ispod glave za kuvanje. Očistite i napunite spremnik za vodu do nivoa MAX čistom vodom. Pritisnite i držite dugme za uklanjanje kamenca "✧" duže od 3 sekunde i aktiviraće se dva zvučna signala koja označavaju da je započeo drugi ciklus uklanjanja kamenca. Drugi ciklus traje oko 6 minuta. Kada proces završi, aparat će se vratiti u mod mirovanja i biće spreman za upotrebu.

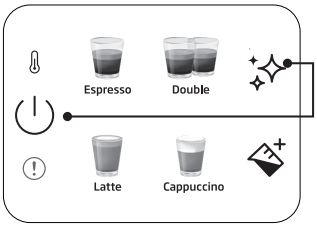

Za resetovanje statusa upozorenja za uklanjanje kamenca:

Pritisnite i držite dugme za napajanje i uklanjanje kamenca zajedno duže od 3 sekunde.

- Uklanjanje kamenca je potrebno nakon unapred definisanog ciklusa kuvanja.
- Resetovanje statusa upozorenja o uklanjanju kamenca se ne preporučuje za održavanje najboljeg stanja uređaja.

7 Rešavanje problema

7.1 Problemi, mogući uzroci i rešenja

Problem	Uzrok	Rešenje
Kafa curi niz bočne strane držača za filter.	Držač za filter (2) nije propisno umetnut.	Okrenite ručku držača za filter (2) još nadesno.
	Na obodu filtera se nalazi mlevena kafa	Ugasite aparat, uklonite držač za filter (2) i očistite obode filtera.
	Pregrada unutar dispenzera za pripremu kafe je zaprljana.	Očistite glavu za kuvanje kafe mokrom krpom i pokrenite funkciju čišćenja bez postavljanja držača filtera.
Vrlo malo ili nimalo kafe teče kroz držač za filter.	Nema vode u rezervoaru.	Napunite rezervoar vodom.
	Pregrada unutar dispenzera za pripremu kafe je blokirana.	Propustite vrelu vodu kroz pregradu bez umetnutog držača za filter (2). Ako voda ne protiče, odšrafite pregradu, očistite i vratite u njen položaj.
	Filter je začepljen.	Otklanjanje problema: Očistite filter, umetnite držač za filter (2) i ispumpajte vodu kroz njega bez prethodno umetnute kafe. Ako kroz filter ne prolazi voda, pozovite korisničku službu i poručite zamenski filter.
Pripremljena espresso kafa ističe samo u vidu kapi.	Mlevena kafa je presitna ili je previše nabijena.	Nemojte mlevenu kafu previše nabijati. Koristite krupniju mlevenu kafu.
	Aparat je blokiran naslagama kamenca.	Uklonite kamenac iz aparata. Vidi stranu 15.
Espresso ističe previše brzo.	Mlevena kafa je prekrupna.	Koristite mlin za sitnije mlevenje.
	Nema dovoljno kafe u filteru.	Stavite više mlevene kafe.
Kafa nije kremasta.	Kafa je stara ili previše suva.	Koristite svežu kafu.
	Kafa nije dovoljno čvrsto pritisnuta dole. Voda prebrzo protiče kroz kafu.	Jače pritisnite mlevenu kafu. Koristite mlin za sitnije mlevenje.
	Kafa je prekrupna.	Koristite mlin sa konusnim sečivom da biste dobili sitnije i konzistentnije mlevenje.
	Mešavina kafe nije pogodna za espresso kafu.	Promenite robnu marku espresso kafe.
Ne stvara se dovoljno pene od mleka.	Mleko nije sveže.	Koristite sveže mleko.
	Mleko nije odgovarajuće.	Proverite da li je mleko pogodno za penušanje.
	Mleko je od početka bilo previše toplo.	Koristite mleko direktno iz frižidera (34°F).
	Nema dovoljno mleka za stvaranje pene.	Koristite više hladnog mleka.
	Otvor za dovod mleka je blokiran.	Koristite igla za čišćenje (15) da očistite unutrašnjost ulaza za pravljenje pene od mleka.

Просимо спершу прочитати цей посібник користувача!

Шановний покупцю!

Дякуємо за вибір цього виробу Beko. Сподіваємося, що цей виріб, виготовлений за найвищими стандартами якості з використанням найсучасніших технологій, забезпечить вам найкращі результати. Перед використанням виробу просимо повністю прочитати посібник користувача та всі інші супровідні документи, а також зберігати його як довідковий документ для подальшого використання. У разі передачі виробу іншій особі просимо передати також посібник користувача. Враховуйте всі попередження та інформацію, наведені в посібнику користувача.

Пояснення умовних позначень

У різних розділах цього посібника використовуються нижченаведені символи:

	Важлива інформація або корисні поради щодо використання.
	НЕБЕЗПЕКА. Це попередження про небезпечні ситуації для життя та майна.
	ПОПЕРЕДЖЕННЯ. Це попередження вказує на потенційно небезпечні ситуації.
	ЗАСТЕРЕЖЕННЯ. Це попередження вказує на потенційну матеріальну шкоду.
	Використовувані матеріали придатні для контакту з харчовими продуктами

1 Важливі вказівки щодо безпеки та захисту навколишнього середовища

У цьому розділі містяться інструкції з техніки безпеки, які забезпечують захист від ризиків отримання травм і матеріальних втрат. Недотримання цих інструкцій призводить до анулювання наданої гарантії.

1.1 Небезпека впливу електричного струму

Небезпека для життя через ураження електричним струмом!
Контакт з проводами або компонентами під напругою може призвести до серйозних травм або навіть смерті!
Щоб уникнути ураження електричним струмом, дотримуйтеся нижченаведених заходів безпеки:

- Не використовуйте кавомашину, якщо з'єднувальний кабель або мережева вилка пошкоджені.
- Перш ніж продовжити використання кавомашини, обов'язково замініть шнур живлення за допомогою кваліфікованого електрика.
- Не відкривайте корпус кавомашини. Існує небезпека ураження електричним струмом у разі торкання з'єднань під напругою та/або зміни конфігурації електричних і механічних частин.

1.2 Небезпека опіків

Деталі кавомашини можуть сильно нагріватися під час роботи! Напої, що виливаються, і пара, що випускається, є дуже гарячими!
Щоб уникнути опіків або не ошпарити себе та/або інших, дотримуйтеся нижченаведених заходів безпеки:

- Не торкайтеся жодної з металевих втулок на обох носиках подачі кави.
- Уникайте прямого контакту шкіри з парою, що випускається з машини, або гарячою водою для полоскання, чищення чи видалення накипу.

1.3 Основні заходи безпеки

Щоб забезпечити безпечну експлуатацію кавомашини, дотримуйтеся нижченаведених заходів безпеки:

- Ніколи не грайтеся з пакувальними матеріалами. Є ризик удушення.
- Перед початком експлуатації перевірте кавомашину на наявність видимих ознак пошкодження. Не використовуйте пошкоджену кавомашину.
- Щоб уникнути небезпеки в разі, якщо пошкоджено шнур живлення, його треба замінити, звернувшись до представників виробника, працівників його сервісного центру або аналогічного кваліфікованого персоналу.
- Необхідно забезпечити, щоб ремонт кавомашини виконував лише авторизований фахівець або представник служби обслуговування клієнтів. Ремонт, виконаний некваліфікованими особами, може спричинити значну небезпеку для користувача. Крім того, такі дії призведуть до анулювання гарантії.
- Ремонт кавомашини протягом гарантійного терміну може здійснюватися лише центрами обслуговування, авторизованими виробником; інакше, в разі пошкодження, спричиненого невиконанням цього правила, гарантія втрачає свою чинність.
- Несправні частини можна замінювати лише на оригінальні запчастини. Тільки оригінальні запчастини гарантують дотримання вимог безпеки.
- Пристроями можуть користуватися особи з обмеженими фізичними, сенсорними чи розумовими можливостями, або за умови відсутності у них досвіду та знань, якщо вони перебувають під наглядом або отримали інструкції щодо безпечного використання пристрою та усвідомлюють пов'язані з цим ризики.
- Цим пристроєм можуть користуватися діти віком від 8 років, якщо вони перебувають під наглядом або проінструктовані щодо безпечного користування пристроєм, а також усвідомлюють пов'язані з цим ризики. До операцій чищення та користувацького технічного обслуговування допускаються тільки діти від 8 років, які перебувають під наглядом дорослих. Зберігайте пристрій та його шнур живлення в недоступному місці для дітей віком до 8 років.

1 Важливі вказівки щодо безпеки та захисту навколишнього середовища

- Не дозволяйте дітям бавитися з цим пристроєм..
- Цей пристрій призначений для використання в домашніх або подібних умовах, а саме:

  - у кухонних куточках магазинів, офісів та інших робочих середовиш;
  - у фермерських садибах;
  - клієнтами в готелях; мотелях та інших житлових примішеннях;
  - у місцях ночівлі зі сніданком.
- Захищайте кавомашину від впливу погодних умов, наприклад: дощу, морозу та прямих сонячних променів. Не експлуатуйте кавомашину просто неба.
- Пристрій не можна занурювати в рідину.
- Не дозволяється мити кавомашину або аксесуари в посудомийній машині.
- Не наливайте в резервуар для води будь-які інші рідини, крім води, і не кладіть туди продукти харчування.
- Не наповнюйте резервуар водою вище максимальної позначки (нижнього краю заливного отвору) (1,1 л).
- Приступайте до експлуатації машини лише після встановлення на місце контейнера для відходів, піддона для збору крапель і решітки для чашок.
- Не тягніть за мережевий шнур, щоб вийняти штепсельну вилку з розетки, і не торкайтеся його мокрими руками.
- Не тримайте кавомашину за шнур живлення.
- Зберігайте пристрій та його шнур живлення в недоступному місці для дітей віком до 8 років.
- Перш ніж виймати резервуар для води, щоб наповнити або спорожнити його, обов'язково вимикайте машину.
- Завжди розташовуйте пристрій на рівній, стійкій, термостійкій робочій поверхні.
- Щоб запобігти від'єднанню портафільтра через високий тиск, перед заварюванням його необхідно затягнути до упору шляхом повороту вправо.
- Неправильне використання може призвести до серйозних травм. Щоб захиститися від пожежі, ураження електричним струмом або травм, не занурюйте шнур, електричні штепсельні вилки, основу нагрівального елемента у воду чи інші рідини. Не використовуйте пристрій із пошкодженим шнуром або штепсельною вилкою після того, як пристрій вийшов із ладу, упав або пошкодився будь-яким чином. Просимо звертатися до виробника або його служби підтримки клієнтів.
- Після використання поверхня нагрівального елемента піддається впливу залишкового тепла, тому не торкайтеся гарячої поверхні, а використовуйте ручку або кнопку. Щоб зменшити ризик тілесного ушкодження, завжди тримайте руки подалі від контейнера та машини під час та після її використання.
- Під час використання кавомашину не можна розміщувати в шафі.
- Чищення. Не занурюйте пристрій у воду чи інші рідини. Для очищення корпусу застосовуйте лише губку/ганчірку, змочену в теплій мильній воді. Не використовуйте агресивні абразивні засоби для чищення. Докладні інструкції щодо чищення див. у розділі 6.
- Поверхня нагрівального елемента схильна до зберігання залишкового тепла після використання.

1.4 Використання за призначенням

Ручна еспресо-машина Beko призначена для використання вдома та в подібних приміщеннях, наприклад: на кухнях для персоналу, в магазинах, офісах і подібних приміщеннях, або клієнтами в готелях, мотелях та інших житлових приміщеннях. Ця кавомашина не призначена для комерційного використання. Машина призначена лише для приготування кави та підігрівання молока та води. Будь-яке інше використання, крім зазначеного вище, вважається використанням не за призначенням.

1 Важливі вказівки щодо безпеки та захисту навколишнього середовища

Небезпека внаслідок неналежного використання!
Якщо кавомашина не використовується за прямим призначенням або використовується іншим способом, вона може становити небезпеку чи стати джерелом небезпеки.

- Тому кавомашину треба використовуватися тільки за призначенням.
- Дотримуйтеся процедур, описаних у цьому посібнику користувача.

Жодні претензії будь-якого типу щодо збитків або травм, спричинених використанням кавомашини не за призначенням, не приймаються. Ризики приймає на себе виключно власник машини.

1.5 Обмеження відповідальності

Уся технічна інформація, дані й інструкції щодо встановлення, експлуатації та обслуговування кавомашини, наведені в цій інструкції з експлуатації, відображають поточний стан на момент друку та базуються на наявних у нас відомостях, отриманих завдяки досвіду та ноу-хау.
Не приймаються до уваги жодні претензії або вимоги на основі інформації, ілюстрацій і характеристик, наведених у цьому посібнику користувача.
Виробник не несе відповідальності за збитки або травми, спричинені недотриманням вимог, наведених у посібнику користувача, використанням виробу не за призначенням, непрофесійним ремонтом, несанкціонованими модифікаціями або використанням несанкціонованих запасних частин.

1.6 Відповідність Директиві про відходи електричного та електронного обладнання (WEEE) та правила утилізації відходів

Цей виріб відповідає вимогам Директиви ЄС WEEE (2012/19/EU). Цей виріб має класифікаційний символ щодо утилізації електричного та електронного обладнання (WEEE).

Цей символ вказує на те, що виріб не можна викидати разом з іншими побутовими відходами після закінчення його терміну служби. Використаний пристрій необхідно відвезти до офіційного пункту прийому електричних та електронних пристроїв для їхньої подальшої переробки. Щоб знайти ці пункти прийому, зверніться до місцевих органів влади або продавця, де було придбано виріб. Кожне домогосподарство відіграє важливу роль у процесах ремонту й переробки старої техніки. Належна утилізація використаного пристрою допомагає запобігти можливим негативним наслідкам для навколишнього середовища та здоров'я людини.

1.7 Відповідність Директиві RoHS

Придбаний виріб відповідає вимогам Директиви ЄС щодо обмеження використання певних небезпечних речовин в електричному та електронному обладнанні (RoHS) (2011/65/EU). Він не містить шкідливих і заборонених матеріалів, зазначених у цій Директиві.

1.8 Інформація про упаковку

Пакувальні матеріали виробу виготовлено з матеріалів, які підлягають переробці відповідно до наших національних екологічних норм. Не викидайте пакувальні матеріали разом із побутовими та іншими відходами. Здавайте їх до пунктів прийому пакувальних матеріалів, призначених місцевими органами влади.

2 Загальний опис і панель керування

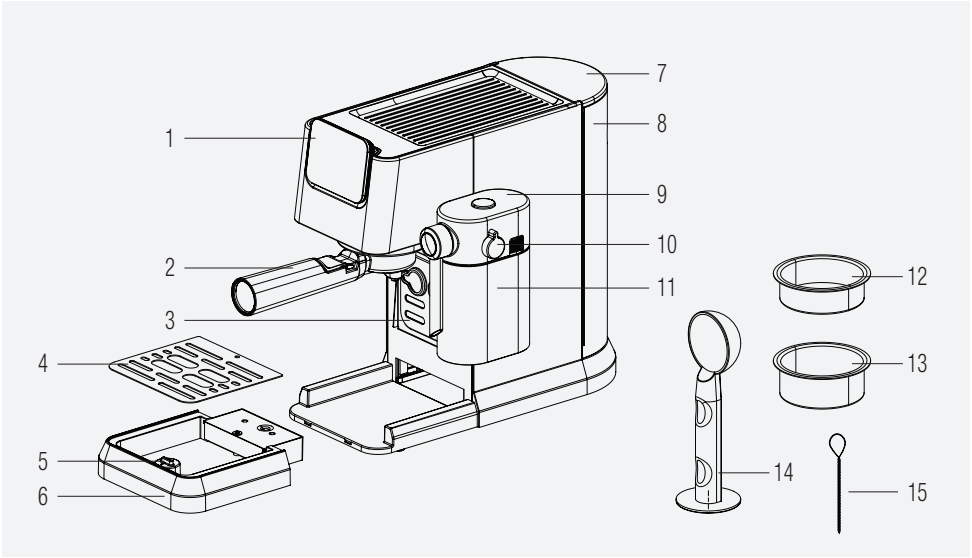

1. Панель керування
2. Портафільтр
3. Тримач чашки
4. Решітка піддону для збору крапель
5. Поплавковий індикатор
6. Піддон для збору крапель
7. Кришка резервуара для води
8. Резервуар для води
9. Кришка контейнера для молока
10. Ручка регулювання молочної піни
11. Контейнер для молока
12. Кошик для одинарного еспресо
13. Кошик для подвійного еспресо
14. Мірна ложка для дозування/трамбування кави
15. Чистяча голка

2.1 Панель керування

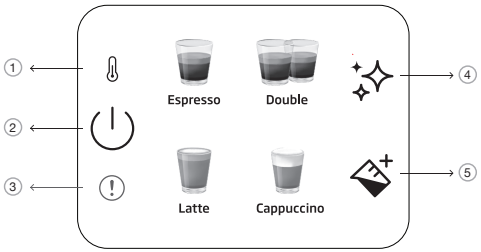

1		Індикатор попереднього нагрівання
2		Кнопка ввімкнення/ вимкнення та скасування
3		Помилка загального типу
4		Кнопка запуску процедури чищення та видалення накипу
5		Кнопка подачі молока

Усі заявлені значення, розміщені на виробі та у друкованих буклетах, отримані в результаті лабораторних вимірювань, виконаних відповідно до діючих стандартів. Ці значення можуть відрізнятися залежно від умов використання та навколишнього середовища.

3 Технічні дані

Електроживлення: 220–240 В змінного струму, 50–60 Гц

Потужність: 1376–1628 Вт

Зберігаємо за собою право вносити технічні та конструктивні зміни.

Усі заявлені значення, розміщені на виробі та у друкованих буклетах, отримані в результаті лабораторних вимірювань, виконаних відповідно до діючих стандартів. Ці значення можуть відрізнятися залежно від умов використання та навколишнього середовища.

Габаритні розміри виробу:

20,5 см (ширина) x 30,8 см (висота) x 42,3 см (глибина)

[ширина без контейнера для молока: 14,4 см

глибина без портафільтра: 32,5 см]

Вага: 3,85±0,5 кг

Довжина шнура живлення: >90 см

Місткість кошиків

Одинарний: 10 г

Подвійна: 17 г

Місткість піддону для збору крапель: до 0,2 л

Місткість резервуара для води: 1,1±5% л

Час попереднього нагрівання машини: <55 с

Об'єм кави (параметри за замовчуванням):

Еспресо: 30–55 мл

Подвійна: 65–95 мл

Латте: 170–280 мл молока, 30–55 мл кави

Капучіно: 114–190 мл молока, 30–55 мл кави

Індикатор цієї кнопки «✧» загоряється помаранчевим кольором у разі, якщо потрібно видалити накип у машині.

Якщо датчик температури NTC не під'єднаний до плати живлення, одночасно загоряється червоним індикатор помилки, і пристрій не реагує на натискання будь-якої кнопки.

4 Підготовка

4.1 Перше використання

Зніміть із пристрою будь-які захисні плівки, наклейки та будь-який інший пакувальний матеріал.

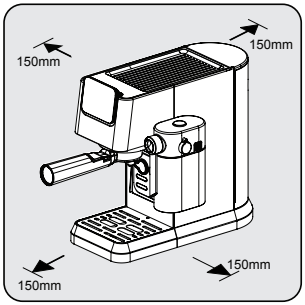

Виберіть безпечну та стійку поверхню з легкодоступним джерелом живлення та дотримуйтеся мінімальної відстані від бокових поверхонь машини.

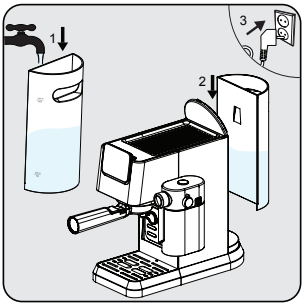

Наповніть резервуар для води свіжою, холодною чистою водою щонайменше до позначки MIN і не вище, ніж до позначки MAX. (Забороняється додавати гарячу воду.) Потім вставте резервуар у машину, а інший кінець шнура живлення — в розетку з відповідною напругою.

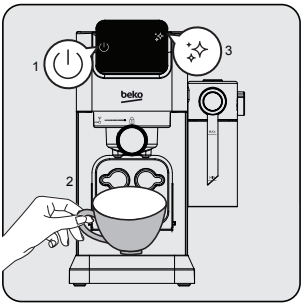

Загоряється індикатор кнопки ввімкнення/вимкнення живлення «⏻» на панелі керування. Щоб увімкнути машину, натисніть кнопку. Поставте чашку безпосередньо під заварювальну головку та натисніть кнопку запуску процедури очищення «✨». Машина подає один звуковий сигнал і починається процедура очищення. Після завершення процедури машина готова до використання.

4 Підготовка

4.2 Приготування одинарного/подвійного еспресо

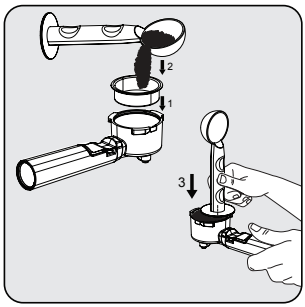

Розмістіть кошик для приготування одинарного або подвійного еспресо в тримачі фільтра. Насипте свіжомелену каву в фільтр за допомогою мірної ложки (приблизно 8–15 г), а потім за допомогою ложки приплюсніть надлишки порошку. Щоб рівномірно та міцно натиснути на порошок, треба прикласти до кінця ложки, призначеного для трамбування кави, силу приблизно 15 кг.

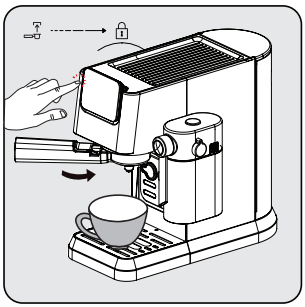

Встановіть портафільтр під вихідним отвором для кави. Вирівняйте його із символом розблокування, посуньте в паз і повільно поверніть праворуч до символу замка.

- Поставте чашку з кавою безпосередньо під вихідний отвір подачі кави.
- Натисніть кнопку вибору одинарного або подвійного напою, після чого лунає звуковий сигнал.
- Індикатор вибраної кави починає блимати, і запускається процес приготування напою.

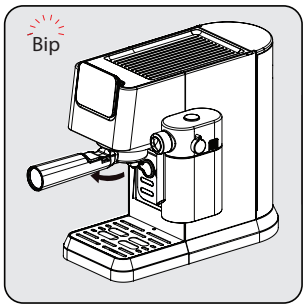

Після завершення подачі напою машина подає один звуковий сигнал і перемикається в режим очікування. Витягніть портафільтр, повернувши його за годинниковою стрілкою. Очищайте і висушуйте портафільтр після кожного використання.

- Перед вийманням фільтра зачекайте 5 секунд після завершення приготування. Це допоможе легко видалити рухомий фільтр.
- Не можна використовувати кавовий порошок після заварювання.
- Витрусіть залишки кави тримаючись за подовжувач ручки і одночасно утримуючи кошик на місці.
- Для того, щоб зроблений еспресо зберігав оптимальну температуру, рекомендується попередньо розігрівати чашки.
- Щоб максимально насолоджуватися смаком кавових зерен, рекомендується використовувати цілі кавові зерна, щойно змелені перед приготуванням еспресо.
- Окрім використовуваної кави, на можливість отримання ідеального еспресо впливає використання свіжої холодної води, яка не містить хлору, запахів та інших домішок.
- Щоб зберегти смак кавових зерен, зберігайте мелену каву еспресо в герметичному контейнері в прохолодному сухому місці. Не слід зберігати мелені кавові зерна протягом тривалого часу, оскільки це погіршує їхній смак.

4 Підготовка

4.3 Приготування капучіно та латте

Капучіно або латте — це комбінація однієї порції еспресо з різною кількістю гарячого молока та молочної піни.

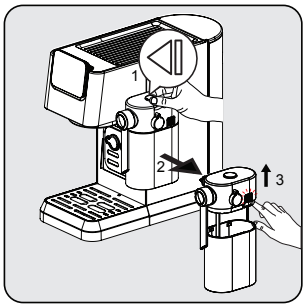

Тримаючи контейнер для молока однією рукою, натисніть кнопку у верхній частині кришки контейнера для молока, щоб витягнути контейнер для молока, потягнувши його вправо. Зніміть кришку резервуара для молока, натиснувши кнопку фіксації з правого боку кришки корпусу.

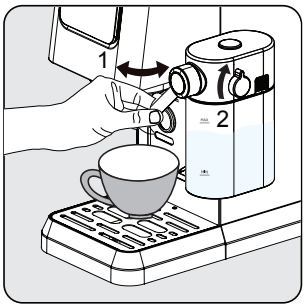

Додайте молоко в контейнер для молока. Потрібно, щоб рівень молока залишався не вище позначки «max». Рекомендована температура молока становить 4–8 °C. Закрийте контейнер для молока кришкою та приєднайте контейнер для молока до пристрою (в разі встановлення контейнера на місце чутно клацання). Переконайтеся, що контейнер для молока встановлено правильно. Відрегулюйте положення отвору для виходу молочної піни так, щоб від знаходився над чашкою. За допомогою ручки регулювання відрегулюйте густину молочної піни відповідно до власних уподобань.

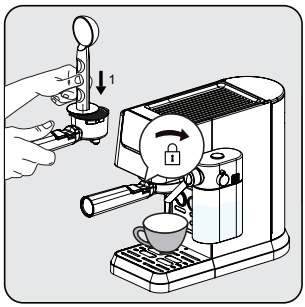

Вставте кошик для приготування одинарного напою в портафільтр. Заповніть фільтр дрібно подрібненим порошком для еспресо (приблизно 8–15 г). Притисніть порошок плоскою стороною ручки кавової ложки. Встановіть портафільтр під вихідним отвором для кави. Вирівняйте його із символом розблокування, посуньте в паз і повільно поверніть праворуч до символу замка.

Ця машина дозволяє користувачеві отримувати бажаний результат завдяки регулюванню ступеня пишності піни, повертаючи ручку від позначки «Max» до позначки «Min». Рекомендований рівень для латте — від мінімального до середнього, для капучіно — від середнього до максимального. Густота молочної піни регулюється відповідно до власних уподобань.

4 Підготовка

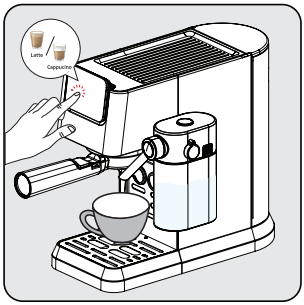

Натисніть кнопку вибору капучіно або лате, після чого пролунає один звуковий сигнал. Почне блимати індикатор кнопки вибраного напою, і почнеться процес приготування.

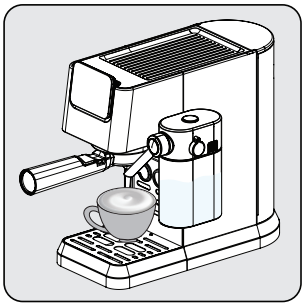

Починаючи з моменту, коли молочна піна вперше потрапляє до чашки, насос вмикається періодично. Після закінчення приготування молочної піни пристрій автоматично починає готувати каву.

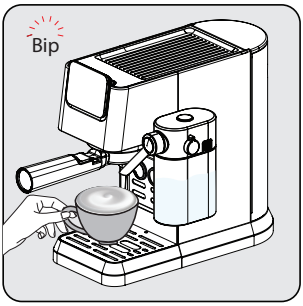

Напій готовий після подачі пристроєм одного звукового сигналу — насолоджуйтесь! Після цього машина повертається в режим очікування.

4.4 Приготування напою/додавання молочної піни

Наповніть контейнер для молока і встановіть ручку в потрібне положення. Натисніть кнопку функції створення молочної піни «». Машина автоматично почне подачу молока (90–140 мл). Після завершення процесу машина повернеться в стан очікування.

Обов'язково переконайтеся, що контейнер для молока встановлено правильно. Якщо його встановлено неправильно, індикатори кнопок вибору капучіно, лате та молочної піни згасають, і ці функції стають недоступними. Про це сигналізують 3 звукових сигнали.

Зняття контейнера для молока не впливає на процес приготування кави, можна продовжувати використання програм «Одинарний/Подвійний еспресо».

4 Підготовка

4.5 Регулювання висоти для чашок різного розміру

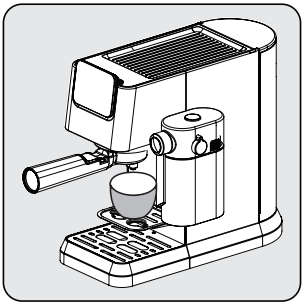

Для чашок меншого розміру можна використовувати піддон для чашок (3).

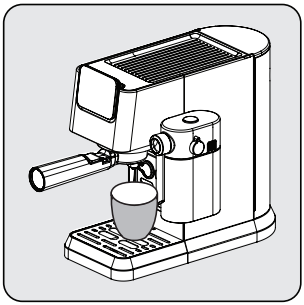

Якщо використовуються чашки середнього розміру, поставте чашку у звичайному положенні на піддон для збору крапель (6).

Якщо піддон для збору крапель витягується через використання більших чашок, його слід повернути на місце в машині відразу після завершення приготування напою. Якщо після приготування напою не встановити піддон для збору крапель на місце, через внутрішньосистемний випуск вода може потрапити до основи, через що її потрібно буде очищати вручну сухою тканиною.

5 Експлуатація та використання

5.1 Регулювання об'єму кави/молока

Встановлення значень для одинарного та подвійного еспресо

1. Виберіть функцію, яку потрібно перепрограмувати. Натисніть і утримуйте відповідну кнопку вибору (одинарного або подвійного еспресо). Пролунає один звуковий сигнал. [програмована кількість одинарного/подвійного еспресо (мін.: 30/60 мл, макс: 50/100 мл)]
2. Відпустіть кнопку лише після того, як витече необхідна кількість кави або молока. Пролунає два звукових сигнали. Тепер це значення зберігається для відповідної функції.

Встановлення об’єму лате, капучіно та молочної піни

1. Виберіть функцію, яку потрібно перепрограмувати. Натисніть і утримуйте відповідну кнопку вибору (капучіно, лате або молоко). Пролунає один звуковий сигнал. (Найкоротший час приготування молока: 10 с, найдовший: 45 с.)
2. Відпустіть кнопку лише після того, як мине потрібний час приготування молока. Пролунає два звукових сигнали. Тепер цей час зберігається для відповідної функції.
3. Зміна об’єму чорної кави: після завершення подачі молока натисніть і утримуйте піктограму вибраного напою доти, доки не буде досягнуто потрібного об’єму.

Налаштовані параметри напою зберігаються в пам’яті пристрою для використання в майбутньому доти, доки їх не буде скинуто або ще раз змінено.

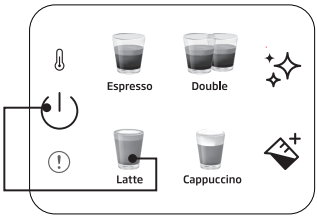

Скидання параметрів одного напою до значень за замовчуванням/заводських налаштувань

Щоб скинути значення об’єму для вибраного напою, одночасно натисніть і утримуйте кнопки вибору будь-якого напою та ввімкнення/вимкнення живлення довше 3 секунд.

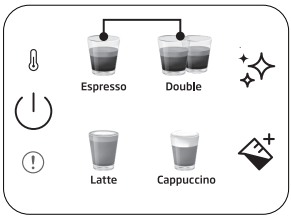

Скидання параметрів усіх напоїв до значень за замовчуванням/заводських налаштувань

Щоб скинути значення об’єму для всіх напоїв, одночасно натисніть і утримуйте кнопки вибору одинарного та подвійного еспресо довше 3 секунд.

Час роботи в режимі очікування. У разі відсутності застосування (або після завершення роботи) машина автоматично вимикається через 29 хвилин.

6 Чищення

6.1 Очищення контейнера для молока

Налийте воду в контейнер для молока до рівня MAX і натисніть кнопку функції створення молочної піни «». Після завершення вийміть компоненти контейнера для молока (9), (11) і промийте їх чистою водою.

Щоб уникнути накопичення залишків молока, очищайте контейнер для молока після кожного використання.

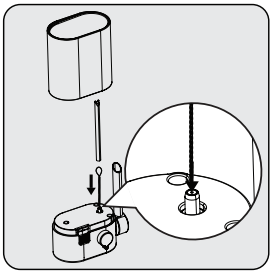

Використовуйте голку для чишення (15), шоб очистити внутрішню частину входу спінювача молока.

6.2 Функція очищення/промивання

Щоб очистити заварювальну головку, поставте посудину під заварювальну головку та натисніть кнопку запуску процедури очищення «». Процедура очищення завершується протягом 16 секунд, після чого машина готова до використання.

- Якщо машина не використовується довше 5 днів поспіль, промийте резервуар і злийте з нього воду.
- Піддон для збору крапель (6) і його решітку (4) можна очистити вручну під струменем чистої води.
- Забороняється мити портафільтр у посудомийній машині.

6 Чищення

6.3 Функція видалення накипу

Після того, як виникає потреба у видаленні накипу, індикатор видалення накипу «✧» загоряється помаранчевим кольором. Поставте посудину об'ємом 1,5 л під заварювальну головку. Налийте воду в резервуар для води до рівня MAX і розмішайте в ній засіб для видалення накипу або лимонну кислоту. Натисніть і утримуйте кнопку запуску видалення накипу «✧» довше 3 секунд, після чого пролунають два звукові сигнали, які вказують на початок першого циклу видалення накипу. Перший цикл продовжується приблизно 15 хвилин. Після завершення циклу колір індикатора процедури видалення накипу стає білим «✧».

Спорожніть і поверніть на місце посудину, розміщену під заварювальною головкою. Очистіть і наповніть резервуар чистою водою до рівня MAX. Натисніть і утримуйте кнопку запуску видалення накипу «✧» довше 3 секунд, після чого пролунають два звукові сигнали, які вказують на початок другого циклу видалення накипу. Другий цикл продовжується приблизно 6 хвилин. Після завершення всіх циклів машина повертається в стан очікування та готовності до використання.

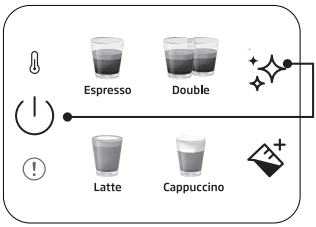

Скидання стану попередження про необхідність видалення накипу

Одночасно натисніть і утримуйте кнопки ввімкнення/вимкнення живлення та запуску видалення накипу довше 3 секунд.

- Після попередньо визначеного циклу заварювання потрібно виконувати цикл очищення від накипу.
- Для підтримки найкращого стану пристрою не рекомендується скидати стан попередження про необхідність видалення накипу.

7 Визначення та усунення несправностей

7.1 Проблеми, можливі причини та способи їх усунення

Несправність	Причина	Спосіб усунення
Кава стікає збоку портафільтра.	Портафільтр (2) вставлено неправильно.	Поверніть ручку портафільтра (2) далі вправо.
	Край сита не очищений від меленої кави.	Вимкніть машину, зніміть тримач портафільтра (2) і очистіть краї сита.
	Сито всередині заварної головки забруднене.	Очистіть заварну головку вологою тканиною та запустіть функцію очищення, не встановлюючи портафільтр.
Через портафільтр витікає дуже мала кількість кави або кава не витікає зовсім.	Резервуар для води порожній.	Наповніть резервуар водою.
	Сито всередині заварної головки засмічене.	Наберіть воду через сито, не вставляючи портафільтр (2). Якщо вода не надходить, відкрутіть сито, очистіть його, а потім установіть на місце.
	Сито засмічене.	Виправлення. Очистіть сито, вставте його в портафільтр (2) і прокачайте воду без додавання кави. Якщо вода не проходить через сито, зверніться до служби підтримки клієнтів і замовте заміну сита.
Еспресо подається лише краплями.	Занадто дрібний помел кави або частинки кави надто міцно ущільнені.	Не утрамбовуйте мелену каву занадто сильно. Використовуйте каву більш грубого помелу.
	Машина засмічена відкладеннями кальцію.	Очистіть пристрій від накипу. Див. сторінку 15.
Еспресо вариться занадто швидко.	Занадто грубий помел кави.	Використовуйте більш дрібний помел.
	Недостатньо кави в ситі.	Використовуйте більшу кількість меленої кави.
На каві відсутня пінка.	Кава стара або занадто суха.	Використовуйте свіжу каву.
	Кава недостатньо міцно утрамбована. Вода проходить через мелену каву занадто швидко.	Сильніше утрамбуйте мелену каву. Використовуйте більш дрібний помел.
	Занадто грубий помел кави.	Щоб отримати більш дрібний і однорідний помел, використовуйте кавомолку з конусоподібними лезами.
	Кавова суміш не підходить для кави еспресо.	Змініть марку кави для еспресо.

7 Визначення та усунення несправностей

Несправність	Причина	Спосіб усунення
Недостатньо піни в результаті спінювання молока.	Молоко не свіже.	Використовуйте свіже молоко.
	Молоко не підходить.	Перевірте, чи придатне молоко для спінювання.
	Молоко було занадто теплим із самого початку.	Використовуйте молоко, яке зберігалося в холодильнику (34 °F).
	Недостатньо молока для спінювання.	Використовуйте більшу кількість холодного молока.
	Впускний отвір для молока засмічено.	Використовуйте голку для чищення (15), щоб очистити внутрішню частину входу спінювача молока.

Ве молиме, најнапред прочитајте го ова упатство за употреба!

Почитуван кориснику,

Ви благодариме што го избравте овој производ од марката Beko. Се надеваме дека добро ќе Ви користи овој апарат, кој е произведен со висок квалитет и според најнова технологија. Ве молиме внимателно да го прочитате целото упатство за употреба и другата приложена документација пред да го користите апаратот и чувајте ги во случај да Ви затребаат. Ако го дадете апаратот некому, дајте му го и упатството за употреба. Земете ги предвид сите предупредувања и информации што се дадени во упатството за употреба.

Објаснување на симболи

Во различни делови од ова упатство се користат следниве симболи:

	Важни информации и корисни совети во врска со користењето на апаратот.
	ОПАСНОСТ: Ова предупредување е за опасни ситуации во однос на живот и имот.
	ПРЕДУПРЕДУВАЊЕ: Ова предупредување укажува на потенцијално опасни ситуации.
	ВНИМАНИЕ: Ова предупредување укажува на потенцијал за материјална штета.
	Материјалите се наменети да бидат во контакт со храна.

1 Важни упатства за безбедноста и околината

Овој дел ги вклучува безбедносните упатства што ќе помогнат да се обезбеди заштита од ризици од лична повреда и материјална загуба. Ако не ги следите овие упатства, гаранцијата нема да важи.

1.1 Опасност од електрична струја

Опасност по живот од електрична струја!
Контактот со жици или составни делови под напон може да доведе до сериозни повреди или дури и смрт!
Внимавајте на следните безбедносни мерки за да избегнете електричен шок:

- Не ја користете машината за кафе ако приклучниот кабел или приклучокот за струја се оштетени.
- Пред повторно да ја користите машината за кафе, мрежниот кабел мора да го замени квалификуван електричар.
- Не отворајте го куќиштето на машината за кафе. Опасност од електричен удар ако се допре доводот на струја и/или се смени електричната и механичката конфигурација.

1.2 Опасност од изгореници

Делови од машината за кафе може да станат многу жешки за време на работата! Пијалоците што се испуштаат и пареата што излегува се многу топли!
Почитувајте ги следните безбедносни мерки за да избегнете да се изгорите/попарите себеси и/или другите:

- Не допирајте ниту еден од металните навлаки на двата млазници за кафе.
- Избегнувајте директен контакт на кожата со пареата што излегува или топла вода за плакнење, чистење и отстранување бигор.

1.3 Основни безбедносни мерки за претпазливост

Внимавајте на следните безбедносни мерки за да обезбедите безбедно ракување со машината за кафе:

- Никогаш не си играјте со материјалот од амбалажата. Ризик од задушување.
- Проверете ја машината за кафе за видливи знаци на оштетување пред употреба. Не користете оштетена машина за кафе.
- Ако кабелот за напојување е оштетен, тој мора да го замени производителот или неговиот застапник или слично квалификувано лице за да се избегне опасност.
- Поправките на машината за кафе мора да ги врши само овластен специјалист или службата за корисници. Неовластени поправки може да доведат до значителна опасност за корисникот. Тие исто така ќе ја поништат гаранцијата.
- Поправките на машината за кафе за време на гарантниот период можат да се вршат само во сервисни центри овластени од производителот, во спротивно гаранцијата ќе стане неважечка во случај на последователно оштетување.
- Неисправните делови може да се заменат само со оригинални резервни делови. Само оригиналните резервни делови гарантираат дека се исполнети безбедносните барања.
- Апаратите може да ги користат лица со намалени физички, сетилни или ментални способности или не се доволно искусни и упатени, но само ако се под нечиј надзор или ако се запознаени со упатствата во врска со безбедното користење на апаратот и ако ги разбираат опасностите што се вклучени притоа.
- Овој апарат може да го користат деца на возраст од 8 години па нагоре, доколку им се дадени надзор или инструкции за користење на апаратот на безбеден начин и доколку ги разберат вклучените опасности. Чистењето и одржувањето од страна на корисникот не смеат да го вршат деца освен ако се на возраст над 8 години и под надзор. Чувајте го апаратот и неговиот кабел подалеку од дофат на деца помали од 8 години.
- Деца не смеат да си играат со апаратот.
- Овој уред е наменет за употреба во домаќинството или на места како што се:
  - -чајни кујни за вработените во продавници, канцеларии и други работни

средини,
- -фарми;
- -за посетителите во хотели, мотели и во други објекти за сместување;
- -пансиони и слични средини.

- Заштитете ја машината за кафе од влијанија на временските услови како дожд, мраз и директна сончева светлина. Не ја користете машината за кафе надвор.
- Апаратот не смее да се потопува во вода.
- Не ја чистете машината за кафе или додатоците во машина за миење садови.
- Не ставајте други течности освен вода и не ставајте храна во резервоарот за вода.
- Не го полнете резервоарот за вода над ознаката за максимум (долниот раб на дупката за полнење) (1,1 литар).
- Работете со машината само кога се поставени садот за отпад, подлогата за цедење и решетката за чаши.
- Не го влечете кабелот за да го извадите приклучокот од штекерот и не допирајте со влажни раце.
- Не ја држете машината за кафе за мрежниот кабел.
- Чувајте го апаратот и неговиот кабел подалеку од дофат на деца помали од 8 години.
- Пред да го извадите резервоарот за вода за да го наполните или испразните, секогаш исклучувајте ја машината.
- Секогаш поставувајте го уредот на рамна, стабилна работна површина отпорна на топлина.
- Пред да се цеди кафето, портафилтерот мора да биде свртен надесно колку што е можно поцврсто за да се спречи портафилтерот да се олабави поради висок притисок.
- Сериозни повреди може да настанат како резултат на погрешна употреба. За заштита од пожар, струен удар или лична повреда, не ги потопувајте кабелот, електричните приклучоци, грејната основа во вода или други течности. Не ракувајте со ниеден апарат со оштетен кабел или приклучок, откако апаратот не функционира или бил паднат или оштетен на кој било начин. Контактирајте со производителот или неговата служба за корисници.
- Површината на грејниот елемент е изложена на преостаната топлина по употребата, не допирајте ја топлата површина, користете ја рачката или копчето. Секогаш држете ги рацете надвор од садот и машината додека ги користите, а потоа за да го намалите ризикот од повреди.
- Машината за кафе не смее да се става во креденец додека се користи.
- Чистење: Не ја ставајте машината во вода или други течности. Чистете го куќиштето само со сунѓер/крпа натопена во топла вода со сапуница. Не користете груби, абразивни средства за чистење. Погледнете ги деталните упатства за чистење во поглавје 6.
- Површината на грејниот елемент е подложна на преостаната топлина по употребата.

1.4 Намена

Рачната машина за еспресо на Beko е наменета за употреба во домот и слични намени, на пример во кујните за персоналот, продавниците, канцелариите и слични области или за посетителите во хотели за ноќевање со појадок, хотели, мотели и други капацитети за сместување. Оваа машина за кафе не е наменета за комерцијална употреба. Машината е наменета само за подготовка на кафе и загревање млеко и вода. Секоја друга употреба различна од претходно наведената се смета за неправилна употреба.

Опасност од неправилна употреба!

Доколку не се користи за намената или се користи на кој било друг начин, машината за кафе може да биде или да стане извор на опасност.

1 Важни упатства за безбедноста и околината

- Затоа машината за кафе смее да се користи само за нејзината намена.
- Погледнете ги постапките опишани во ова упатство за упатство за употреба.

Нема да бидат прифатени какви било барања за штета или повреда како резултат на употреба на машината за кафе за друго освен за нејзината намена.
Ризикот мора да го сноси исклучиво сопственикот на машината.

1.5 Ограничување на одговорноста

Сите технички информации, податоци и упатства за инсталација, работа и одржување на машината за кафе содржани во овие упатства за работа ја претставуваат моменталната состојба во моментот на печатење и се засноваат на најдоброто можно знаење стекнато со искуство и практично знаење.
Не може да се извлечат тврдења од информациите, сликите и описите во ова упатство за употреба.
Производителот не презема никаква одговорност за оштетување или повреда како резултат на непридржување кон упатството за употреба, употреба за друго освен намената, непрофесионални поправки, неовластени измени или употреба на неодобрени резервни делови.

1.6 Согласност со Директивата за отпадна електрична и електронска опрема (OEEO) и фрлање на отпадниот производ:

Овој производ е во согласност со Директивата на ЕУ за отпадна електрична и електронска опрема (2012/19/EU). Овој производ има симбол што означува дека спаѓа во категоријата на отпадна електрична и електронска опрема (OEEO).

Овој симбол покажува дека производот не смее да се фрла заедно со друг отпад од домаќинството на крајот од неговиот век на траење. Користениот уред мора да се врати во официјален собирен пункт за рециклирање на електрични и електронски уреди. За да ги најдете овие собирни пунктови, контактирајте со локалната власт или продавачот каде што е купен производот. Секое домаќинство игра важна улога во обновување и рециклирање стари апарати. Соодветното фрлање на користениот апарат помага да се спречат потенцијалните негативни последици по околината и по човечкото здравје.

1.7 Усогласеност со Директивата за рестрикција на опасни супстанци (RoHS)

Производот што го купивте е во согласност со Директивата RoHS на ЕУ (2011/65/EU). Не ги содржи штетните или забранети материјали наведени во Директивата.

1.8 Информации за пакувањето

Материјалите од амбалажата на овој производ се произведени од материјали што може да се рециклираат во склад со државните прописи за заштита на околината. Не ги фрлајте материјалите од амбалажата заедно со отпадот од домаќинството или со друг отпад. Однесете ги во пунктот за собирање материјали од амбалажа одреден од локалните надлежни органи.

2 Преглед и контролна табла

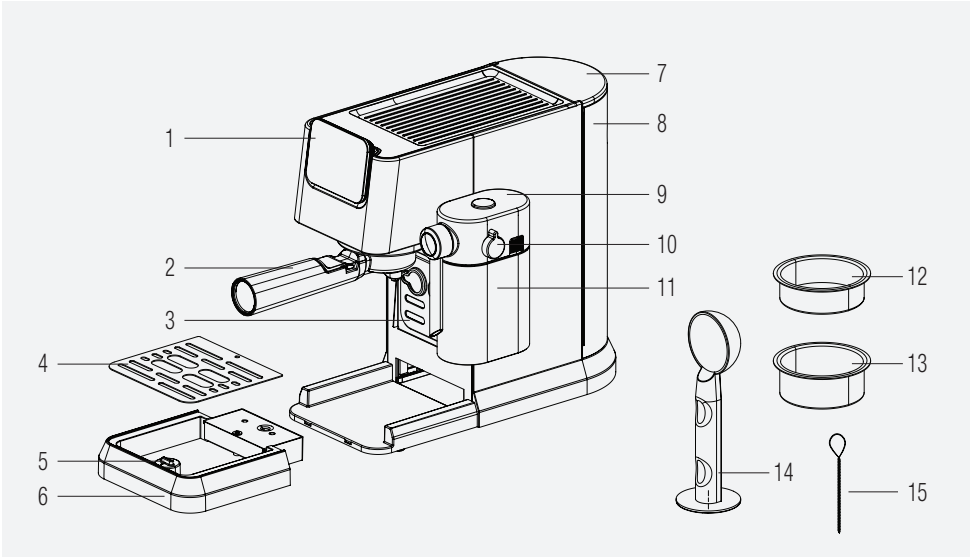

1. Контролна табла
2. Портафилтер
3. Држач за чаша
4. Решетка за цедење
5. Пловак
6. Подлога за цедење
7. Капак на резервоарот за вода
8. Резервоар за вода
9. Капак на садот за млеко
10. Копче за приспособување на пената од млеко
11. Сад за млеко
12. Корпа за единечно еспресо
13. Корпа за дупло еспресо
14. Лажичка за кафе
15. Игла за чистење

2.1 Контролна табла

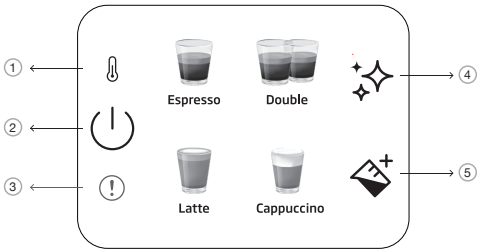

1		Индикатор за загревање
2		Копче за вклучување/ исклучуување и откажување
3		Општа грешка
4		Копче за чистење и отстранување бигор
5		Копче за млеко

Сите декларирани вредности на производот и на испечатените летоци се земаат по лабораториските мерења извршени според соодветните стандарди. Овие вредности може да се разликуваат по употреба и услови на околината.

3 Технички податоци

Напојување: 220-240 V~, 50-60 Hz

Моќност: 1376 - 1628 W

Го задржуваме правото да вршиме промени во техничките карактеристики и во дизајнот.

Сите декларирани вредности на производот и на испечатените летоци се добиени од лабораториски мерења извршени според соодветните стандарди. Овие вредности може да се разликуваат во зависност од употребата и условите на околината.

Димензии на производот:

20.5 см (ширина) x 30,8 см (висина) x 42,3 см (длабочина)

[Ширина без чашата за млеко 14,4 cm

Длабочина без портафилтерот: 32,5 см]

Тежина: 3.85±0.5кг

Должина на кабел: >90 cm

Капацитет на корпите

Единечно: 10g

Дупло: 17g

Капацитет на подлогата за цедење: До 0,2 л

Капацитет на резервоарот за вода: 1.1±5% л

Време на претходно загревање на машината: <55c

Количина кафе (стандардни поставки):

Еспресо: 30-55 мл

Дупло: 65-95 мл

Лате: 170-280 мл млеко, 30-55 мл кафе

Капучино: 114-190 мл млеко, 30-55 мл кафе

Ова копче „✧“ ќе светне портокалово кога на машината ѝ треба отстранување бигор.

Доколку NTC не е поврзан на таблата за напојување, во тој момент ќе биде вклучена црвената сијаличка на индикаторот за грешка и нема да има одговор ако се притисне кое било копче.

4 Подготовка

4.1 Прва употреба

Отстранете ги сите заштитни фолии, налепници и кој било друг материјал на амбалажата од апаратот.

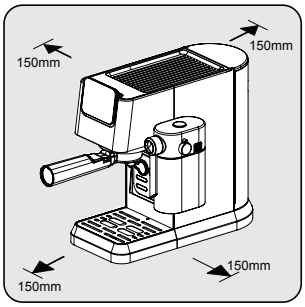

Изберете сигурна и стабилна површина со лесно достапно напојување и обезбедете го минималното растојание од страните на машините.

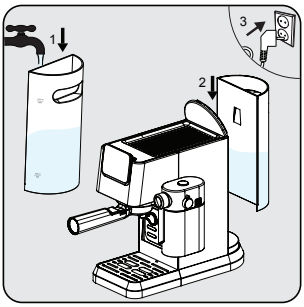

Наполнете го резервоарот за вода со свежа, ладна, чиста вода барем до ознаката MIN, а најмногу до ознаката MAX. (Не додавајте топла вода)
Потоа вметнете го резервоарот на машината, а другиот крај на кабелот за напојување во ѕиден штекер со соодветен напон за напојување.

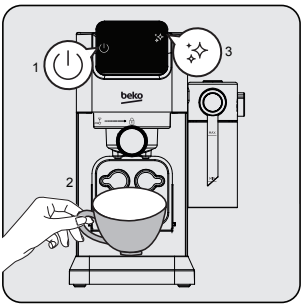

Ќе светне копчето за вклучување/исклучување „⏻“ на контролната табла. Притиснете го тоа копче за да ја вклучите машината. Ставете шолја веднаш под главата за цедење кафе и притиснете го копчето за чистење „✨“. Машината ќе испушти звучен сигнал и ќе почне да се чисти. Откако ќе заврши, машината ќе биде подготвена за употреба.

4 Подготовка

4.2 Цедење обично / двојно еспресо

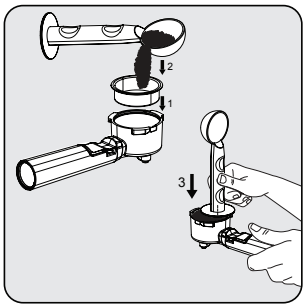

Ставете ја корпата за единечно или дупло еспресо во држачот за филтер. Наполнете го свежо меленото кафе во прав во филтерот со мерна лажица (приближно 8-15 гр) и користете ја лажицата за да го израмните вишокот. Со крајот на лажицата за натапкување нанесете околу 15 гр за рамномерно и цврсто да го натапкате прашокот надолу.

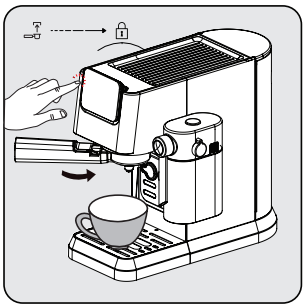

Ставете го портафилтерот под излезот за кафе. Порамнете го со симболот за отклучување, повлечете го во жлебот и полека вртете го надесно до симболот за заклучување.
- Ставете шолја за кафе веднаш под излезот за кафе.
- Притиснете го копчето за единечно или дупло и ќе се огласи звучен сигнал.
- Избраното кафе ќе почне да трепка и ќе започне подготовката на пијалакот.

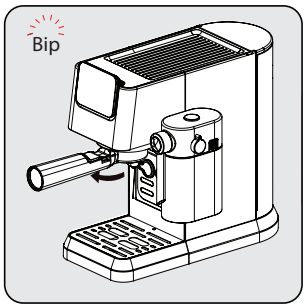

Откако ќе заврши варењето кафе, машината ќе испушти звучен сигнал и ќе влезе во режим на мирување. Отстранете го портафилтерот во насока на стрелките на часовникот. Исчистете го портафилтерот и исушете го по секоја употреба.

- Почекајте 5 секунди по цедењето на кафето и потоа извадете го филтерот. Ова ќе помогне лесно да се отстрани подвижниот филтер.
- Кафето во прав не може да се користи по цедењето.
- Користете го продолжувањето на рачката за да ги исфрлите остатоците од кафе додека ја држите корпата на место.
- За да се осигурате дека еспресото ќе остане на оптимална температура, препорачуваме претходно да ги загреете шолјите.
- За да го извлечете максималниот вкус од зрната кафе, препорачуваме да користите цели зрна кафе што се свежо мелени секој пат кога се подготвува еспресо.
- Покрај употребеното кафе, користењето свежа ладна вода без хлор, мириси и други нечистотии ќе помогне да се обезбеди совршено еспресо.
- Чувајте го талогот од еспресо во херметички затворен сад и на ладно и суво место за да го задржите вкусот. Меленото кафе не треба да се чува долго време бидејќи вкусот ќе се намали.

4 Подготовка

4.3 Подготовка на капучино и лате

Капучино или лате се комбинации од една шолја еспресо со различни количини топло млеко и пена од млеко.

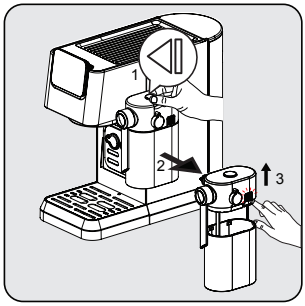

Држејќи го садот за млеко со едната рака, притиснете го копчето на горниот дел од капакот на садот за млеко за да го извадите садот за млеко надесно. Отстранете го капакот од садот за млеко со притискање на копчето за ослободување на десната страна од телото на капакот.

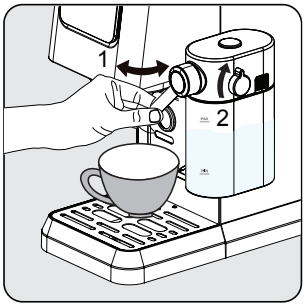

Додајте млеко во садот за млеко. Млекото секогаш треба да биде под ознаката за максимум. Препорачаната температура за млекото е 4-8 ° C (~ 40-46 ° F). Ставете го капакот на садот за млеко и прикачете го садот за млеко на апаратот, тој мора звучно да кликне на место. Проверете дали садот за млеко се вклопува правилно. Приспособете го аголот на излезот за пена од млеко над чашата. Приспособете ја густината на пената од млеко со помош на копчето како што претпочитате.

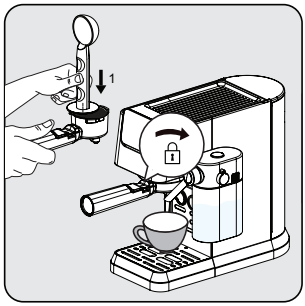

Вметнете ја единечната корпа во портафилтерот. Наполнете го филтерот со ситно мелено еспресо во прав (приближно 8-15 гр). Притиснете го еспресото во прав надолу со рамната страна на кафената лажица. Ставете го портафилтерот под излезот за кафе. Порамнете го со симболот за отклучување, повлечете го во жлебот и полека вртете го надесно до симболот за заклучување.

Оваа машина му овозможува на корисникот да го постави соодносот на пената со вртење на копчето од Max на Min за да ужива во посакуваната пена. Предложената поставка за лате е мин-средина, а за капучино е средно макс. Приспособете ја густината на пената од млеко како што претпочитате.

4 Подготовка

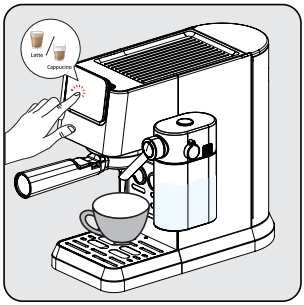

Притиснете го копчето „капучино или лате“, а потоа се ќе се огласи звучен сигнал. Копчето на избраниот пијалак ќе почне да трепка и ќе започне подготовката.

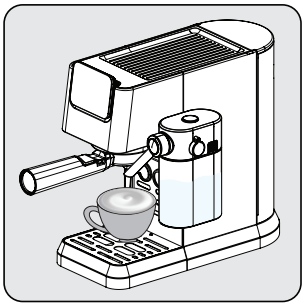

Пумпата работи наизменично како што пената од млеко прво ќе влезе во чашата. Откако ќе се подготви пената од млеко, уредот автоматски ќе започне да го вари кафето.

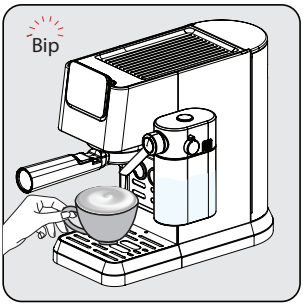

Кога уредот ќе се озвучи еднаш, пијалаците се подготвени, уживајте!
- Машината ќе се врати во режим на мирување.

4.4 Подготовување / Додавање млечна пена

Наполнете го садот за млеко и наместете го копчето во позиција. Притиснете го копчето за пена од млеко „ “. Машината автоматски ќе започне да дава млеко (90-140 мл). Откако ќе заврши, машината ќе се врати во фаза на мирување.

Секогаш проверувајте дали садот за млеко е правилно поставена. Ако не е добро поставен; копчињата за капучино, лате и пена од млеко ќе се изгаснат, а функциите нема да бидат достапни. Звучникот ќе се огласи со 3 сигнали за да го покаже ова.

Отстранувањето на садот за млеко нема никакво влијание врз цедењето кафе, може да се користат програми за единечно/двојно еспресо.

4.5 Приспособување на висината за различна големина чаши

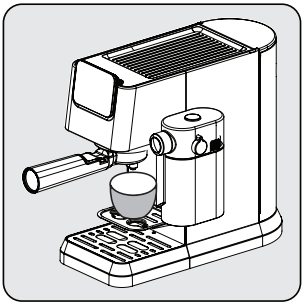

За помали шолји, може да се користи подлогата за чаши (3).

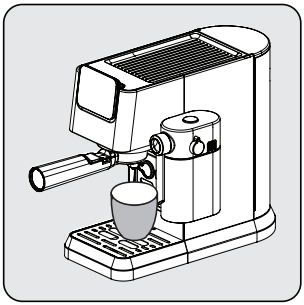

За шолји со просечна големина, ставете ја шолјата над подлогата за цедење (6) во нормално вметната положба.

Доколку подлогата за цедење е отстранета за поголеми чаши, треба да се врати назад на машината веднаш откако ќе заврши подготовката на пијалакот. Доколку подлогата за цедење не се врати назад по подготовката на пијалакот, поради внатрешно ослободување на системот, водата може да дојде до основата и ќе треба рачно да исчистите со сува крпа.

5 Ракување и употреба

5.1 Приспособување на количината на кафето / млекото

Поставување количина за единечно и дупло еспресо

1. Изберете ја функцијата што треба да се репрограмира. Притиснете го соодветното копче (единечно или дупло еспресо) и држете го притиснато. Ќе слушнете еден звучен сигнал. [количина за единечно/двојно еспресо што може да се програмира (мин.: 30/60 мл, макс: 50/100 мл)]
2. Отпуштете го копчето само откако ќе ја помине саканата количина кафе. Ќе слушнете два звучни сигнали. Оваа количина сега ќе се зачува во соодветната функција.

Поставување количина за лате, капучино и пена од млеко

1. Изберете ја функцијата што треба да се репрограмира. Притиснете го соодветното копче (капучино, лате или млеко) и држете го притиснато. Ќе слушнете еден звучен сигнал. (Најкраткото време на варење млеко е 10 секунди, најдолгото време е 45 секунди.)
2. Отпуштете го копчето само откако ќе помине времето на варење млеко што го сакате. Ќе слушнете два звучни сигнали. Ова време сега ќе се зачува во соодветната функција.
3. За да ја промените количината на црно кафе; по завршувањето на давањето млеко, притиснете и задржете ја иконата за избраниот пијалак додека не ја помине саканата количина.

Приспособените поставки за пијалаци ќе се зачуваат во меморијата на уредот за понатамошна употреба додека не се ресетираат или променат повторно.

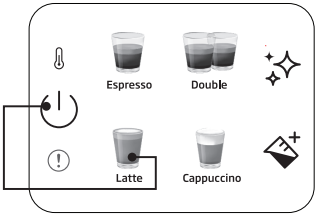

За да го ресетирате единечниот пијалак на стандардното/фабричкото поставување:
Притиснете и задржете ги копчето за пијалакот и копчето за вклучување заедно повеќе од 3 секунди за да ја ресетирате избраната количина на пијалакот.

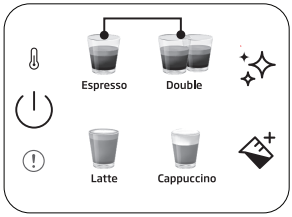

За да ги ресетирате сите пијалаци на стандардното/фабричкото поставување:
Притиснете и задржете ги копчињата за единечно и дупло еспресо заедно повеќе од 3 секунди за да ја ресетирате количината за сите пијалаци.

Време на мирување: Машината автоматски ќе се исклучи по 29 минути без никаква операција (или после работа).

6 Чистење

6.1 Чистење на садот за млеко

Истурете вода во резервоарот за млеко до нивото MAX и притиснете го копчето за пена од млеко „ ". Откако ќе завршите, извадете ги составните делови на садот за млеко (9) (11) и исчистете ги под чиста вода.

Чистете го садот за млеко по секоја употреба за да избегнете остатоци од млеко.

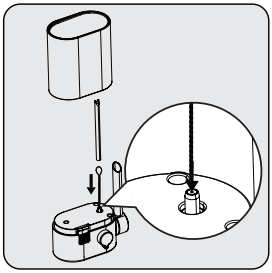

Користете ја иглата за чистење (15)
за чистење во внатрешноста на отворот за пена од млеко.

6.2 Функција за чистење/плакнење

За чистење на главата за цедење кафе, ставете сад под главата за цедење кафе и притиснете го копчето за чистење „ ". Чистењето ќе заврши во рок од 16 секунди, а машината ќе биде подготвена за употреба.

- Ако не ја користите машината повеќе од 5 последователни дена, исплакнете го и исцедете го резервоарот за вода.
- Подлогата за цедење и нејзината решетка (6) (4) може да се чистат рачно под чиста вода.
- Не го ставајте портафилтерот во машина за миење садови.

6.3 Функција за отстранување бигор

Кога е потребно отстранување бигор, иконата за отстранување бигор „ " ќе светне портокалово. Под главата за цедење кафе ставете сад што може да собере 1,5 литри. Ставете вода во резервоарот за вода до нивото MAX и измешајте со отстранувач на бигор или лимонска киселина.

Притиснете и задржете го копчето за отстранување бигор „ " повеќе од 3 секунди и ќе слушнете два звучни сигнали што укажуваат дека првиот циклус на отстранување бигор започнал. Првиот циклус ќе трае околу 15 минути. Откако ќе заврши, иконата за отстранување бигор ќе светне бело „ ".

6 Чистење

Испразнете го и ставете го садот под главата за цедење кафе. Исчистете го и наполнете го резервоарот со вода до нивото MAX со чиста вода. Притиснете и задржете го копчето за отстранување бигор „ “ повеќе од 3 секунди и ќе слушнете два звучни сигнали што укажуваат дека вториот циклус на отстранување бигор започнал. Вториот циклус ќе трае околу 6 минути. Откако сè ќе се заврши, машината ќе се врати во фаза на мирување и ќе биде подготвена за употреба.

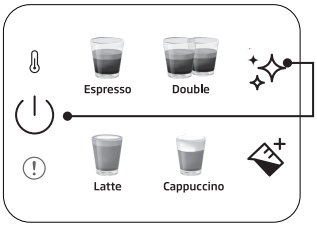

За да го ресетирате статусот за предупредување за отстранување бигор:
Притиснете и задржете ги копчињата за вклучување и отстранување бигор заедно повеќе од 3 секунди.

- Потребно е отстранување на бигорот по претходно дефиниран циклус на варење.
- Ресетирањето на предупредувачкиот статус за отстранување бигор не се препорачува за одржување на најдобра состојба на апаратот.

7 Решавање проблеми

7.1 Проблеми, можни причини и решенија

Проблем	Причина	Решение
Тече кафе од страната на портафилтерот.	Портафилтерот (2) не е правилно вметнат.	Свртете ја рачката на портафилтерот (2) уште надесно.
	Работ на ситото не е исчистено од мелено кафе	Исклучете ја машината, извадете го држачот за портафилтерот (2) и исчистете ги рабовите на ситото.
	Екранот внатре во главата за цедење кафе е валкан.	Исчистете ја главата за цедење кафе со влажна крпа и активирајте ја функцијата за чистење без да го ставите портафилтерот.
Многу малку кафе тече низ портафилтерот или воопшто не тече.	Нема вода во резервоарот.	Наполнете го резервоарот со вода.
	Екранот внатре во главата за цедење кафе е блокиран.	Цедете вода низ екранот без вметнат портафилтер (2). Доколку не тече вода, одвртете го екранот, исчистете го и заменете го.
	Ситото е затнато.	Исправка: Исчистете го ситото, вметнете го во портафилтерот (2) и испумпувајте ја водата без кафе. Доколку не тече вода низ ситото, јавете се во службата за корисници за да нарачате сито за замена.
Еспресото се цеди само во капки.	Меленото кафе е премногу ситно или премногу цврсто стегнато.	Меленото кафе не го тапкајте премногу цврсто. Користете погрубо мелено кафе.
	Машината е затната од наслаги на калциум.	Отстранете го бигорот во апаратот. Видете на страница 15.
Еспресото се цеди премногу брзо.	Меленото кафе е премногу крупно.	Користете поситно мелено кафе.
	Нема доволно кафе во ситото.	Користете повеќе мелено кафе.
Нема кајмак на кафето.	Кафето е старо или премногу суво.	Користете свежо кафе.
	Кафето не е притиснато доволно цврсто. Водата пребрзо се пробива низ кафето.	Поцврсто натапкајте го меленото кафе. Користете поситно мелено кафе.
	Кафето е премногу крупно.	Користете мелница за кафе со конусен сад за да добиете поситно и поконзистентно мелено кафе.
	Мешавината кафе не е погодна за еспресо кафе.	Променете го брендот на еспресо.
Нема доволно пена кога се прави пена од млекото.	Млекото не е свежо.	Користете свежо млеко.
	Млекото не е соодветно.	Проверете дали млекото е соодветно за правење пена.
	Млекото беше премногу топло од почетокот.	Користете млеко директно од фрижидерот (1°C).
	Нема доволно млеко за да се направи пена.	Користете повеќе ладно млеко.
	Отворот за влез на млеко е затнат.	Користете ја иглата за чистење (15) за чистење во внатрешноста на отворот за пена од млеко.

Ju lutemi të lexoni më parë manualin e përdoruesit!

I dashur klient,

Faleminderit që keni zgjedhur këtë produkt Beko. Ne shpresojmë që të merrni rezultatet më të mira nga produkti juaj, i cili është prodhuar me cilësi të lartë dhe me një teknologji të nivelit të lartë. Para se ta përdorni këtë produkt, lexoni plotësisht dhe me kujdes këtë manual përdorimi dhe dokumentet shoqëruese dhe ruajini për t'iu referuar në të ardhmen. Nëse ia jepni produktin dikujt tjetër, jepini edhe këtë manual përdorimi. Kini parasysh të gjitha paralajmërimet dhe informacionet në manualin e përdorimit.

Shpjegimi i simboleve

Simbolet e mëposhtme përdoren në pjesë të ndryshme të këtij manual:

	Informacione të rëndësishme dhe sugjerime të dobishme për përdorimin.
	RREZIK: Ky paralajmërim për situata të rrezikshme për jetën dhe pronën.
	PARALAJMËRIM: Ky paralajmërim tregon situata ndoshta të rrezikshme.
	KUJDES: Ky paralajmërim tregon mundësinë për dëme materiale.
	Materialet janë planifikuar të jenë në kontakt me ushqimet.

1 Udhëzime të rëndësishme për sigurinë dhe mjedisin

Ky seksion përfshin udhëzimet e sigurisë që do të ndihmojnë për sigurimin e mbrojtjes nga rreziqet e dëmtimit personal dhe humbjes materiale. Mosrespektimi i këtyre udhëzimeve e anulon garancinë e dhënë.

1.1 Rreziku i rrymës elektrike

Rrezik për jetën për shkak të rrymës elektrike!
Kontakti me telat ose komponentët me energji elektrike mund të shkaktojë lëndime serioze ose edhe vdekje!
Respektoni masat e mëposhtme të sigurisë për të shmangur goditjet elektrike:

- Mos e përdorni aparatin e kafesë nëse kablloja lidhëse ose priza e rrjetit janë të dëmtuara.
- Përpara ripërdorimit të aparatit të kafesë, kablloja kryesore duhet të rinovohet nga një elektricist i kualifikuar.
- Mos e hapni kasën e aparatit të kafesë. Rrezik i goditjes elektrike nëse preken lidhjet me energji elektrike dhe/ose ndryshohet konfigurimi elektrik dhe mekanik.

1.2 Rrezik djegieje ose përvëlimi

Pjesët e aparatit të kafesë mund të nxehen shumë gjatë punës! Pijet e shpërndara dhe avulli që del janë shumë të nxehta!
Respektoni masat e mëposhtme të sigurisë për të shmangur djegien/përvëlimin e vetes dhe/ose të tjerëve:

- Mos prekni asnjë nga fashetat metalike në dy grykat e kafesë.
- Shmangni kontaktin e drejtpërdrejtë të lëkurës me avullin që del ose me ujin e nxehtë të shpëlarjes, pastrimit ose heqjes së smërçit.

1.3 Masat paraprake themelore të sigurisë

Respektoni masat paraprake të sigurisë në vijim për të siguruar manovrimin e sigurt të aparatit të kafesë:

- Asnjëherë mos luani me materialin e paketimit. Rrezik mbytjeje.
- Inspektoni aparatin e kafesë për shenja të dukshme dëmtimi përpara përdorimit. Mos e përdorni një aparat të dëmtuar kafeje.
- Nëse kordoni i furnizimit është i dëmtuar, ai duhet të zëvendësohet nga prodhuesi ose agjenti i tij ose një person i kualifikuar në mënyrë të ngjashme për të shmangur rrezikun.
- Riparimet në aparatin e kafesë duhet të kryhen vetëm nga një specialist i autorizuar ose nga shërbimi i klientit. Riparimet e pakualifikuara mund të shkaktojnë rrezik të konsiderueshëm për përdoruesin. Ato do të anulojnë gjithashtu garancinë.
- Riparimet në aparatin e kafesë gjatë periudhës së garancisë mund të kryhen vetëm nga qendrat e shërbimit të autorizuara nga prodhuesi, përndryshe garancia do të bëhet e pavlefshme në rast dëmtimi të mëvonshëm.
- Pjesët me defekt mund të zëvendësohen vetëm me pjesë rezervë origjinale. Vetëm pjesët rezervë origjinale garantojnë përmbushjen e kërkesave të sigurisë.
- Pajisjet mund të përdoren nga personat me aftësi të reduktuara fizike, ndijore ose mendore, ose me mungesë eksperience dhe njohurish, nëse janë nën mbikëqyrje ose janë udhëzuar për përdorimin e pajisjes në një mënyrë të sigurt dhe nëse i kuptojnë rreziqet e përfshira.
- Kjo pajisje mund të përdoret nga fëmijët e moshës nga 8 vjeç e lart nëse atyre u është dhënë mbikëqyrje ose udhëzime në lidhje me përdorimin e pajisjes në mënyrë të sigurt dhe nëse i kuptojnë rreziqet e përfshira. Pastrimi dhe mirëmbajtja e përdoruesit nuk duhet të bëhen nga fëmijët përveçse nëse janë të moshës 8 vjeç e lart dhe të mbikëqyrur. Mbajeni pajisjen dhe kordonin e saj larg fëmijëve të moshës më pak se 8 vjeç.
- Fëmijët nuk duhet të luajnë me pajisjen.
- Kjo pajisje është projektuar për përdorim në shtëpi ose përdorime të ngjashme, si p.sh.:
  - zonat e kuzhinës së personelit në dyqane, zyra dhe ambiente të tjera pune;
  - në shtëpi në ferma;
  - nga klientët në hotele, motele dhe ambiente të tjera banimi;

– ambiente të tipit të hoteleve me mëngjes.

- Mbrojeni aparatin e kafesë nga efektet e motit si shiu, ngrica dhe rrezet e drejtpërdrejta të diellit. Mos e përdorni aparatin e kafesë në ambiente të jashtme.
- Pajisja nuk duhet të zhytet.
- Mos i pastroni aparatin e kafesë ose aksesorët në lavastovilje.
- Mos derdhni asnjë lëng tjetër përveç ujit dhe mos vendosni ushqime në depozitën e ujit.
- Mos e mbushni depozitën e ujit përtej pikës maksimale (skaji i poshtëm i vrimës së mbushjes) (1,1 litra).
- Vëreni në punë pajisjen vetëm kur janë vendosur kontejneri i mbeturinave, tava e pikimit dhe grila e filxhanit.
- Mos e tërhiqni kabllon për të hequr spinën nga priza dhe mos e prekni atë me duar të lagura.
- Mos e mbani aparatin e kafesë nga kablloja kryesore.
- Mbajeni pajisjen dhe kordonin e saj larg fëmijëve të moshës më pak se 8 vjeç.
- Para se të hiqni depozitën e ujit për ta mbushur ose zbrazur atë, fikeni gjithmonë pajisjen.
- Vendoseni gjithmonë njësinë mbi një sipërfaqe pune të sheshtë, të qëndrueshme dhe rezistente ndaj nxehtësisë.
- Para zierjes, portafiltri duhet të kthehet sa më fort në të djathtë për të parandaluar lirimin e portafiltrit për shkak të presionit të lartë.
- Keqpërdorimi mund të shkaktojë lëndime të rënda. Për t'u mbrojtur nga zjarri, goditja elektrike ose dëmtimi personal, mos e zhytni kordonin, prizat elektrike, bazën ngrohëse në ujë ose lëngje të tjera. Mos përdorni asnjë pajisje me kordon ose prizë të dëmtuar pasi pajisja ka një defekt ose është rrëzuar apo dëmtuar në çfarëdo mënyre. Kontaktoni me prodhuesin ose shërbimin e tij të klientit.
- Sipërfaqja e elementit ngrohës është objekt i nxehtësisë së mbetur pas përdorimit, mos e prekni sipërfaqen e nxehtë, përdorni dorezën ose butonin. Mbajini gjithmonë duart jashtë kontejnerit dhe pajisjes gjatë përdorimit dhe më pas për të zvogëluar rrezikun e lëndimit të personave.
- Aparati i kafesë nuk duhet të vendoset në një dollap gjatë përdorimit.
- Pastrimi: Mos e vendosni pajisjen në ujë ose lëngje të tjera. Pastrojeni kasën vetëm me një sfungjer/leckë të lagur në ujë të ngrohtë me sapun. Mos përdorni pastrues të ashpër dhe gërryes. Shihni kapitullin 6 për udhëzime të detajuara për pastrimin.
- Sipërfaqja e elementit ngrohës është objekt i nxehtësisë së mbetur pas përdorimit.

1.4 Përdorimi i synuar

Aparati manual i eksresit nga Beko është planifikuar për përdorim në shtëpi dhe aktivitete të ngjashme, si p.sh. në kuzhina, dyqane, zyra dhe zona të ngjashme të personelit ose nga klientët në hotele me mëngjes, hotele, motele dhe akomodime të tjera. Ky aparat kafeje nuk është planifikuar për përdorim tregtar. Pajisja është planifikuar vetëm për përgatitjen e kafesë dhe ngrohjen e qumështit dhe ujit. Çdo përdorim tjetër nga i përmendur më sipër konsiderohet si përdorim i papërshtatshëm.

Rreziku që vjen nga përdorimi jo i duhur!

Nëse nuk përdoret për qëllimin e synuar ose përdoret në ndonjë mënyrë tjetër, aparati i kafesë mund të jetë ose mund të bëhet burim rreziku.

- Për këtë arsye, aparati i kafesë duhet të përdoret vetëm për qëllimin e synuar.
- Ndiqni procedurat e përshkruara në këtë manual përdorimi.

Asnjë pretendim i asnjë lloji nuk do të pranohet për dëmtime ose lëndime që rezultojnë nga përdorimi i aparatit të kafesë për qëllime të ndryshme nga qëllimi i synuar.
Rreziku do të mbahet vetëm nga pronari i pajisjes.

1.5 Kufizimi i përgjegjësisë

Të gjitha informacionet teknike, të dhënat dhe udhëzimet për instalimin, funksionimin dhe mirëmbajtjen e aparatit të kafesë të përfshira në këto udhëzime përdorimi paraqesin gjendjen aktuale në momentin e printimit dhe bazohen në njohuritë më të mira të mundshme të fituara nga përvoja dhe praktika.

Asnjë pretendim nuk mund të nxirret nga informacionet, ilustrimet dhe përshkrimet në këtë manual përdorimi.
Prodhuesi nuk mban asnjë përgjegjësi për lëndimet ose dëmtimet që shkaktohen nga mosrespektimi i manualit të përdorimit, përdorimi për qëllime të ndryshme nga përdorimi i planifikuar, riparime joprofesionale, modifikime të paautorizuara ose përdorimi i pjesëve rezervë të pamiratuara.

1.6 Përputhja me direktivën WEEE dhe hedhja e produktit pas përdorimit:

Ky produkt është në përputhje me Direktivën e BE-së WEEE (2012/19/EU). Ky produkt ka një simbol klasifikimi për pajisjet elektrike dhe elektronike të përdorura (WEEE).

Ky simbol tregon se ky produkt nuk duhet hedhur me mbeturina të tjera shtëpiake në fund të ciklit të tij të jetës. Pajisja e përdorur duhet rikthyer në pikën zyrtare të grumbullimit për riciklimin e pajisjeve elektrike dhe elektronike. Për të gjetur këto pika grumbullimi, kontaktoni me autoritetet lokale ose shitësit ku e keni blerë produktin. Çdo familje luan një rol të rëndësishëm për rikuperimin dhe riciklimin e pajisjeve të vjetra. Asgjësimi i duhur i pajisjeve të përdorura parandalon pasojat negative për mjedisin dhe shëndetin e njerëzve.

1.7 Përputhja me direktivën RoHS

Produkti që keni blerë është në pajtim me Direktivën e BE-së RoHS (2011/65/EU). Ai nuk përmban materiale të dëmshme dhe të ndaluara të specifikuara në Direktivë.

1.8 Informacione mbi paketimin

Materialet e paketimit të produktit prodhohen nga materiale të riciklueshme në përputhje me Rregulloret tona Kombëtare për Mjedisin. Mos i hidhni materialet e paketimit bashkë me mbeturinat familjare ose mbeturinat e tjera. Çojini ato te pikat e grumbullimit për materialet e paketimit të përcaktuara nga autoritetet lokale.

2 Pamja e përgjithshme dhe paneli i kontrollit

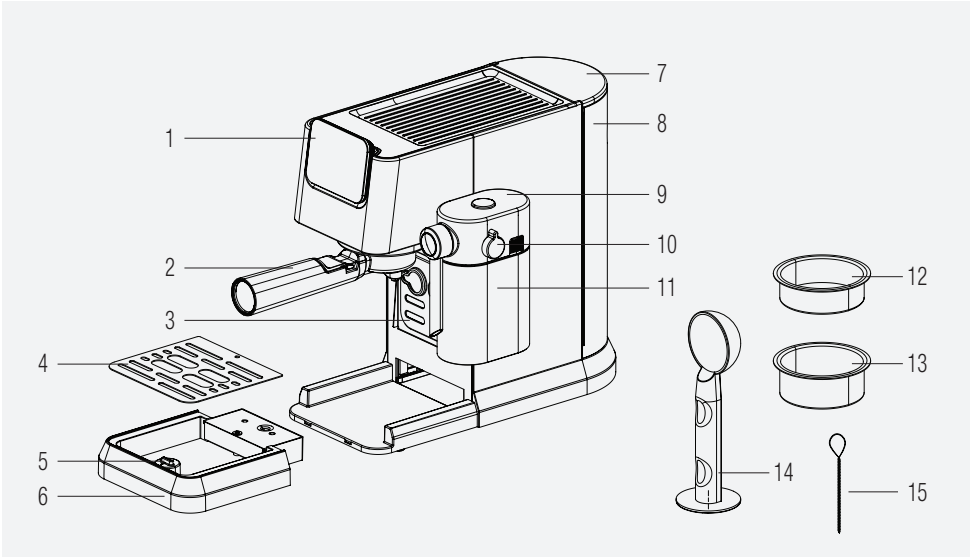

1. Paneli i kontrollit
2. Portafiltri
3. Mbajtësja e filxhanit
4. Rrjeta i tavës së pikimit
5. Pluskuesi
6. Tabakaja e derdhjes
7. Kapaku i depozitës së ujit
8. Depozita e ujit
9. Kapaku i depozitës së qumështit
10. Doreza e rregullimit të shkumës së qumështit
11. Depozita e qumështit
12. Shporta e vetme e ekspresit
13. Shporta e dyfishtë e ekspresit
14. Luga e kafesë / bllokuesi
15. Gjilpëra e pastrimit

2.1 Paneli i kontrollit

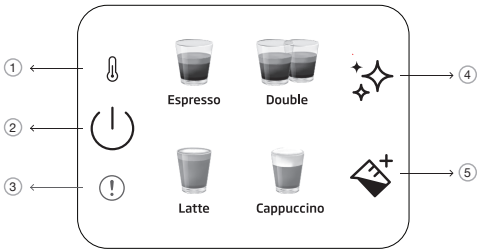

1		Treguesi i parangrohjes
2		Butoni i ndezjes/fikjes dhe anulimit
3		Gabim i përgjithshëm
4		Butoni i pastrimit dhe heqjes së smërçit
5		Butoni i qumështit

Të gjitha vlerat e deklaruara në produkt dhe në broshurat e printuara janë marrë nga matje laboratorike të kryera sipas standardeve përkatëse. Këto vlera mund të ndryshojnë sipas përdorimit dhe kushteve të ambientit.

3 Të dhënat teknike

Furnizimi me energji: 220-240 V~, 50-60 Hz

Fuqia: 1376 - 1628 W
E drejta për të bërë ndryshime teknike dhe të dizajnit është e rezervuar.

Të gjitha vlerat e deklaruara në produkt dhe në broshurat e printuara janë marrë nga matje laboratorike të kryera sipas standardeve përkatëse. Këto vlera mund të ndryshojnë në varësi të përdorimit dhe kushteve të ambientit.

Përmasat e produktit:

20,5 cm (gjerësia) x 30,8 cm (lartësia) x 42,3 cm (thellësia)

[Gjerësia pa filxhanin e qumështit: 14,4 cm

Thellësia pa portafiltër: 32,5 cm]

Pesha: 3,85 ± 0,5 kg

Gjatësia e kabllos: >90 cm

Kapacitetet e shportës

Njëshe: 10 g

Dyshe: 17g

Kapaciteti i tavës së pikimit: Deri në 0,2 litra

Kapaciteti i depozitës së ujit: 1,1 ± 5% litra

Koha e ngrohjes paraprake të pajisjes: <55s

Vëllimi i kafesë (cilësimet e parazgjedhura):

Espresso: 30-55ml

Dyshe: 65-95ml

Latte: 170-280 ml qumësht, 30-55 ml kafe

Cappuccino: 114-190 ml qumësht, 30-55 ml kafe

Ky buton "✨" do të ndizet në portokalli kur pajisja ka nevojë për pastrim.

Nëse NTC nuk është i lidhur me tabelën e energjisë, drita e kuqe e treguesit të gabimit do të ndizet në atë moment dhe nuk do të ketë përgjigje nëse shtypet ndonjë buton.

4 Përgatitja

4.1 Përdorimi për herë të parë

Hiqni çdo qese mbrojtëse, ngjitës dhe çdo material tjetër paketimi nga pajisja.

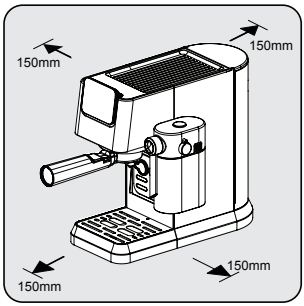

Zgjidhni një sipërfaqe të sigurt dhe të qëndrueshme me një burim energjie lehtësisht të arritshëm dhe lejoni distancën minimale nga anët e pajisjeve.

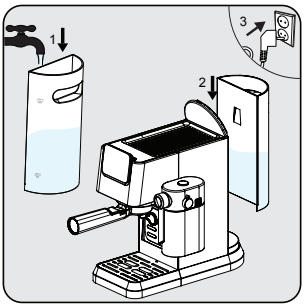

Mbushni depozitën e ujit me ujë të freskët dhe të pastër të paktën deri në shenjën MIN dhe maksimumi deri në shenjën MAX. (Mos shtoni ujë të nxehtë) Më pas futeni depozitën në pajisje dhe skajin tjetër të kordonit elektrik në një prizë muri me tensionin e përshtatshëm të energjisë.

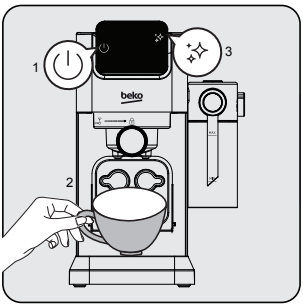

Butoni i ndezjes/fikjes "⏻ " në panelin e kontrollit do të ndizet. Shtypni butonin për të ndezur pajisjen. Vendosni një filxhan pikërisht nën kokën e përgatitjes së kafesë dhe shtypni butonin e pastrimit "✨ ". Pajisja do të lëshojë një sinjal bip dhe do të fillojë pastrimin. Pasi të përfundojë, pajisja do të jetë gati për përdorim.

4 Përgatitja

4.2 Përgatitja e një ekspresi njësh/dysh

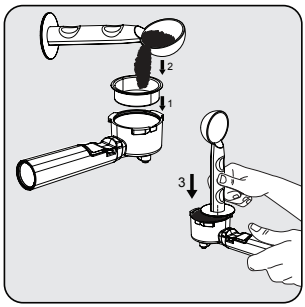

Vendosni shportën për një ose dy kafe ekspres në mbajtësen e filtrit. Mbushni filtrin me kafe të sapobluar me lugën e masës (rreth 8-15 g) dhe përdorni lugën për të sheshuar kafenë e bluar të tepërt. Me fundin shtypës të lugës, aplikoni rreth 15 kg forcë për ta shtypur kafenë pluhur njëtrajtësisht dhe fort.

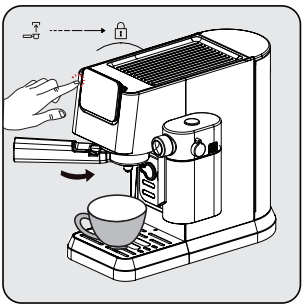

Instaloni portafiltrin nën daljen e kafesë. Përputheni atë me simbolin e shkyçjes, rrëshqiteni në kanal dhe rrotullojeni ngadalë djathtas te simboli i kyçjes.
- Vendosni një filxhan kafeje pikërisht nën daljen e kafesë.
- Shtypni butonin për një ose dy kafe dhe do të dëgjoni një sinjal bip.
- Kafeja e zgjedhur do të fillojë të pulsojë dhe do të fillojë përgatitja e pijeve.

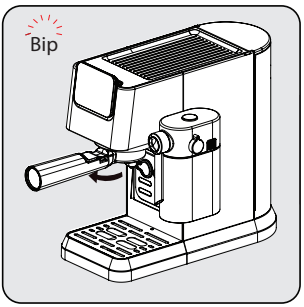

Pas përfundimit të përgatitjes së kafesë, pajisja do të lëshojë një tingull bip dhe do të kalojë në modalitetin e gatishmërisë. Hiqni portafiltrin në drejtim të akrepave të orës. Pastroni portafiltrin dhe thajeni pas çdo përdorimi.

- Prisni 5 sekonda pas përgatitjes së kafesë dhe më pas hiqni filtrin. Kjo do të ndihmojë për heqjen e filtrit me lehtësi.
- Kafeja e bluar nuk mund të përdoret më pas zierjes.
- Përdorni zgjatimin e dorezës për të hequr mbetjet e kafesë duke e mbajtur shportën në vend.
- Për t'u siguruar që kafeja ekspres të jetë në temperaturën optimale, ju rekomandojmë t'i ngrohni paraprakisht filxhanët.
- Për të nxjerrë shijen më të plotë nga kokrrat e kafesë, ne rekomandojmë përdorimin e kokrrave të plota të kafesë që janë bluar rishtas sa herë që përgatitni kafenë ekspres.
- Përveç kafesë së përdorur, përdorimi i ujit të freskët të ftohtë pa klor, pa aroma dhe papastërti të tjera do të ndihmojë për të siguruar ekspresin e përsosur.
- Ruajeni kafenë e bluar të ekspresit në një enë hermetike dhe në një vend të freskët dhe të thatë për të ruajtur aromën e saj. Kafeja e bluar nuk duhet të mbahen për periudha të gjata kohore pasi do të ikë shija.

4.3 Përgatitja e kapuçinos dhe kafesë late

Kapuçinoja ose kafeja late janë kombinime të një ekspresi me sasi të ndryshme qumështi të nxehtë dhe shkumë qumështi.

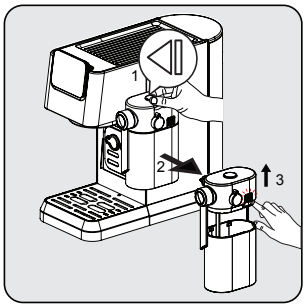

Duke mbajtur depozitën e qumështit me njërën dorë, shtypni butonin në pjesën e sipërme të kapakut të depozitës së qumështit për të hequr depozitën e qumështit djathtas. Hiqeni kapakun e depozitës së qumështit duke shtypur butonin e lëshimit në anën e djathtë të trupit të kapakut.

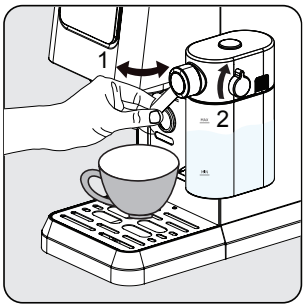

Shtoni qumësht në depozitën e qumështit. Qumështi duhet të jetë gjithmonë nën shenjën maksimale. Temperatura e rekomanduar për qumështin është 4-8°C (~ 40-46°F). Vendoseni kapakun e depozitës së qumështit dhe vendosni depozitën e qumështit në pajisje, ai duhet të klikojë me zë në vend. Sigurohuni që depozita e qumështit të përputhet si duhet. Rregulloni këndin e grykës së shkumës së qumështit mbi filxhan. Rregulloni densitetin e shkumës së qumështit me ndihmën e çelësit bazuar në preferencat tuaja.

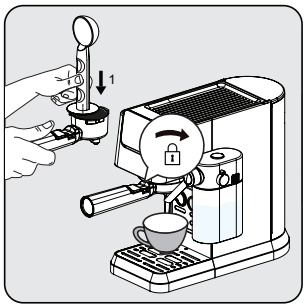

Fusni shportën për një kafe në portafiltër. Mbushni filtrin me kafe ekspresi të bluar imët (rreth 8-15 g). Shtypeni kafenë e bluar me anën e sheshtë të lugës së kafesë. Instaloni portafiltrin nën daljen e kafesë. Përputheni atë me simbolin e shkyçjes, rrëshqiteni në kanal dhe rrotullojeni ngadalë djathtas te simboli i kyçjes.

4 Përgatitja

Kjo pajisje e lejon përdoruesin të vendosë raportin e shkumës duke e rrotulluar dorezën nga Max (Maksimale) në Min (Minimale) për të siguruar shkumën e dëshiruar. Cilësimi i sugjeruar për kafenë late është minimal-mesatar, për kapuçino është mesatar-maksimal. Rregulloni densitetin e shkumës së qumështit bazuar në preferencat tuaja.

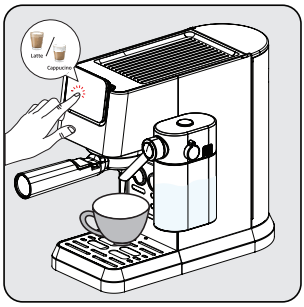

Shtypni butonin "kapuçino ose late", më pas dëgjohet një sinjal bip. Butoni i pijeve të zgjedhura do të fillojë të pulsojë dhe do të fillojë përgatitja e kafesë.

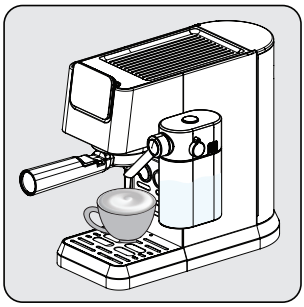

Pompa do të funksionojë me ndërprerje ndërsa shkuma e qumështit bie e para në filxhanin tuaj. Pasi shkuma e qumështit të jetë gati, pajisja fillon automatikisht të ziejë kafenë.

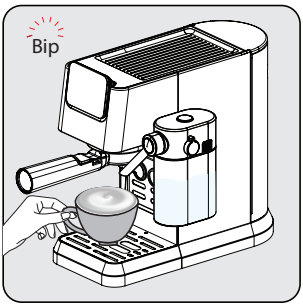

Kur njësia lëshon një sinjal bip, pijet janë gati. Shijojini!
- Pajisja do të kthehet në modalitetin pa ngarkesë.

4.4 Përgatitja / shtimi i shkumës së qumështit

Mbushni depozitën e qumështit dhe rregulloni çelësin në pozicionin e tij. Shtypni butonin e shkumës së qumështit "". Pajisja do të nisë automatikisht shpërndarjen e qumështit (90-140 ml). Pasi të përfundojë, pajisja do të kthehet në fazën e gatishmërisë.

Gjithmonë sigurohuni që depozita e qumështit të jetë vendosur si duhet. Nëse nuk është montuar mirë; butonat e shkumës për kapuçino dhe late do të fiken dhe funksionet e tyre nuk do të jenë të disponueshme. Alarmi do të bjerë me 3 sinjale bip për të treguar këtë.

Heqja e depozitës së qumështit nuk ka asnjë ndikim në përgatitjen e kafesë, mund të përdoren programet e ekspresit për një/dy kafe.

4.5 Rregullimi i lartësisë për madhësi të ndryshme filxhani

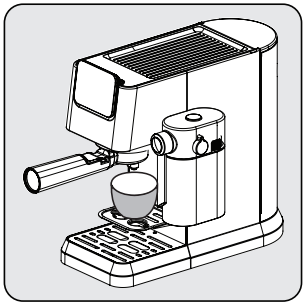

Për gota më të vogla, mund të përdoret tava e filxhanit (3).

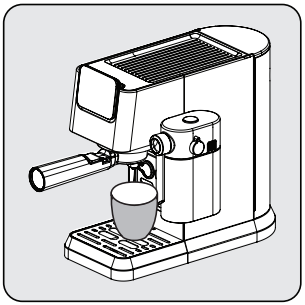

Për gota me madhësi mesatare, vendoseni filxhanin mbi tavën e pikimit (6) në pozicionin e futur normalisht.

Nëse tava e pikimit hiqet për gota më të mëdha, ajo duhet të vendoset përsëri në pajisje menjëherë pasi të ketë përfunduar përgatitja e pijeve. Nëse tava e pikimit nuk vendoset përsëri pas përgatitjes së pijeve, për shkak të çlirimit të brendshëm të sistemit, uji mund të shkojë te baza dhe do të ketë nevojë për pastrim manual me leckë të thatë.

5 Funksionimi dhe përdorimi

5.1 Rregullimi i volumit të kafesë/qumështit

Përcaktimi i sasive për espres tek dhe dysh

1. Zgjidhni funksionin që do të riprogramohet. Shtypni butonin e duhur (ekspres njësh ose dysh) dhe mbajeni të shtypur. Do të dëgjoni një sinjal bip. [sasitë e programueshme të ekspresit njësh/dysh (min: 30/60 ml, maksimumi: 50/100 ml)]
2. Lëshojeni butonin vetëm pasi të ketë kaluar sasia e dëshiruar e kafesë. Do të dëgjoni dy sinjale bip. Kjo sasi tani ruhet nën funksionin përkatës.

Përcaktimi i sasive për kafe late, kapuçino dhe shkumë qumështi

1. Zgjidhni funksionin që do të riprogramohet. Shtypni butonin e duhur (kapuçino, late ose qumësht) dhe mbajeni të shtypur. Do të dëgjoni një sinjal bip. (Koha më e shkurtër e përgatitjes së qumështit është 10 sekonda, koha më e gjatë është 45 sekonda.)
2. Lëshojeni butonin vetëm pasi të ketë kaluar koha e zierjes së qumështit që dëshironi. Do të dëgjoni dy sinjale bip. Kjo kohë tani ruhet nën funksionin përkatës.
3. Për të ndryshuar sasinë e kafesë së zezë; pasi të përfundojë shpërndarja e qumështit, mbani të shtypur ikonën e pijes së zgjedhur derisa të kalojë sasia e dëshiruar.

Cilësimet e rregulluara të pijeve do të ruhen në kujtesën e pajisjes për përdorim në të ardhmen derisa të rivendosen ose ndryshohen përsëri.

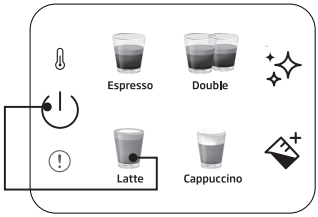

Për të rivendosur një pije të vetme në cilësimet e paracaktuara/të fabrikës:

Mbani të shtypur një buton të pijes dhe të energjisë së bashku për më shumë se 3 sekonda për të rivendosur sasinë e zgjedhur të pijeve.

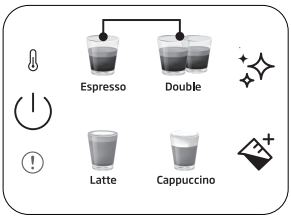

Për të rivendosur të gjitha pijet në cilësimet e paracaktuara/të fabrikës:

Mbani të shtypur butonat për një ose dy kafe ekspres së bashku për më shumë se 3 sekonda për të rivendosur të gjitha pijet.

Koha e gatishmërisë: Pajisja do të fiket automatikisht pas 29 minutash pa asnjë funksion (ose pas punës).

6 Pastrimi

6.1 Pastrimi i depozitës së qumështit

Hidhni ujë në depozitën e qumështit deri në nivelin MAX dhe shtypni butonin e shkumës së qumështit "". Pasi të keni përfunduar, hiqni komponentët e depozitës së qumështit (9) (11) dhe pastrojini nën ujë të pastër.

Pastroni depozitën e qumështit pas çdo përdorimi për të shmangur mbetjet e qumështit.

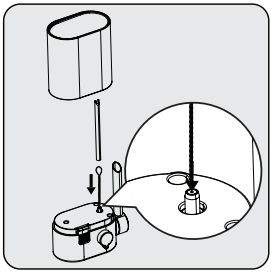

Përdorni gjilpërën e pastrimit (15) për të pastruar brenda në hyrjen e shkumës së qumështit.

6.2 Funksioni i pastrimit/shpëlarjes

Për pastrimin e kokës së përgatitjes së pijeve, vendosni një enë nën kokën e përgatitjes dhe shtypni butonin e pastrimit "". Pastrimi do të përfundojë brenda 16 sekondave dhe pajisja do të jetë gati për përdorim.

- Nëse nuk e përdorni pajisjen për më shumë se 5 ditë rresht, shpëlajeni dhe shkarkojeni depozitën e ujit.
- Tava e pikimit dhe rrjeta e saj (6) (4) mund të pastrohen manualisht nën ujë të pastër.
- Mos e vendosni portafiltrin në lavastovilje.

6.3 Funksioni i pastrimit të smërçit

Kur kërkohet pastrimi i smërçit, ikona e heqjes së smërçit"" do të ndizet në portokalli. Vendosni një enë që mund të mbajë 1,5 litra nën kokën e përgatitjes së pijeve. Hidhni ujë në depozitën e ujit deri në nivelin MAX dhe përziejeni me pastrues smërçi ose acid citrik. Mbani shtypur butonin e pastrimit të smnërçit "" për më shumë se 3 sekonda dhe do të dëgjoni dy tinguj bip që tregojnë se ka filluar cikli i parë i pastrimit. Cikli i parë do të zgjasë rreth 15 minuta. Pasi të përfundojë, ikona e pastrimit të smërçit do të bëhet e bardhë "".

Zbrazni dhe vendosni enën nën kokën e përgatitjes. Pastroni dhe mbushni depozitën e ujit deri në nivelin MAX me ujë të pastër. Mbani shtypur butonin e pastrimit të smnërçit "" për më shumë se 3 sekonda dhe do të dëgjoni dy tinguj bip që tregojnë se ka filluar cikli i dytë i pastrimit. Cikli i dytë do të zgjasë rreth 6 minuta. Pasi të ketë përfunduar gjithçka, pajisja do të kthehet në fazën e gatishmërisë dhe do të jetë gati për t'u përdorur.

6 Pastrimi

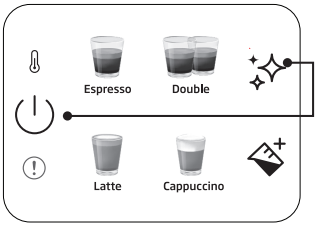

Për të rivendosur statusin e paralajmërimit për pastrimin e smërçit:
Mbani shtypur butonin e ndezjes dhe pastrimit të smërçit së bashku për më shumë se 3 sekonda.

- Pastrimi i smërçit kërkohet pas ciklit të paracaktuar të përgatitjes së pijeve.
- Rivendosja e statusit paralajmërues të pastrimit të smërçit nuk sugjerohet për të ruajtur gjendjen më të mirë të pajisjes.

7 Zgjidhja e problemeve

7.1 Problemet, shkaqet e mundshme dhe zgjidhjet

Problemi	Shkaku	Zgjidhja
Kafeja rrjedh në anën e portafiltrit.	Portafiltri (2) nuk është futur siç duhet.	Kthejeni dorezën e portafiltrit (2) më tej djathtas.
	Buza e sitës nuk është pastruar nga kafeja e bluar	Fikni pajisjen, hiqni mbajtësen e portafiltrit (2) dhe pastroni skajet e sitës.
	Ekrani brenda kokës së përgatitjes së pijeve është i ndotur.	Pastroni kokën e përgatitjes së pijeve duke përdorur një leckë të lagur dhe përdorni funksionin e pastrimit pa vendosur portafiltrin.
Shumë pak ose aspak kafe rrjedh nëpër portafiltër.	Nuk ka ujë në depozitë.	Mbusheni depozitën me ujë.
	Ekrani brenda kokës së përgatitjes së pijeve është i bllokuar.	Zieni ujin përmes ekranit pa futur portafiltrin (2). Nëse nuk kalon ujë, hiqni ekranin, pastrojeni dhe zëvendësojeni.
	Sita është e bllokuar.	Rregullimi: Pastroni sitën, futeni në portafiltër (2) dhe pomponi ujë pa kafe. Nëse nuk kalon ujë përmes sitës, telefononi shërbimin e klientit për të porositur një sitë zëvendësuese.
Kafeja ekspres prodhohet vetëm si pika.	Kafeja e bluar është shumë e imët ose e paketuar shumë fort.	Mos e ngjisni fort kafenë e bluar. Përdorni një nivel më tëashpër bluarjeje të kafesë.
	Pajisja e bllokuar nga depozitat e kalciumit.	Pastroni smërçin në pajisje. Shikoni faqen 15.
Kafeja ekspres përgatitet shumë shpejt.	Kafeja e bluar është shumë e trashë.	Përdorni një bluarje më të imët.
	Nuk ka kafe të mjaftueshme në sitë.	Përdorni më shumë kafe të bluar.
Pa krem.	Kafe e vjetër ose shumë e thatë.	Përdorni kafe të freskët.
	Kafeja nuk është shtypur mjaftueshëm. Uji kalon nëpër kafe shumë shpejt.	Shtypeni më fort kafenë e bluar. Përdorni një bluarje më të imët.
	Kafeja shumë e ashpër.	Përdorni një mulli konik për të marrë një bluarje më të imët dhe më konsistente.
	Përzierja e kafesë nuk është e përshtatshme për kafenë ekspres.	Ndryshoni markën e ekspresit.
Nuk ka shkumë të mjaftueshme gjatë shkumëzimit të qumështit.	Qumësht jo i freskët.	Përdorni qumësht të freskët.
	Qumështi nuk është i përshtatshëm.	Kontrolloni që qumështi të jetë i përshtatshëm për shkumë.
	Qumështi ishte shumë i ngrohtë që në fillim.	Përdorni qumështin direkt nga frigoriferi (34°F).
	Nuk ka qumësht të mjaftueshëm për të shkumëzuar.	Përdorni më shumë qumësht të ftohtë.
	Vrima e hyrjes së qumështit është e bllokuar.	Përdorni gjilpërën e pastrimit (15) për të pastruar brenda në hyrjen e shkumës së qumështit.

Prosimo, najprej preberite ta navodila!

Spoštovani,

Hvala, da ste izbrali izdelek Beko. Upamo, da bo izdelek, ki je bil izdelan z visokokakovostno in najnovejšo tehnologijo, upravičil vaše zaupanje. Zato pred uporabo naprave preberite celoten uporabniški priročnik in vso ostalo priloženo dokumentacijo ter jo shranite kot referenco za prihodnjo uporabo. Če napravo predate nekomu drugemu, zraven priložite še uporabniški priročnik. Upoštevajte vsa navodila in vse informacije, ki so v priročniku o uporabi.

Pomen simbolov

Naslednji simboli so uporabljeni v različnih razdelkih tega priročnika:

	Pomembne informacije in koristni nasveti o uporabi.
	NEVARNOST: Opozorilo na nevarne situacije, ki zadajevajo varnost za življenje in lastnino.
	OPOZORILO: Opozorilo označuje potencialno nevarno situacijo.
	POZOR: Opozorilo označuje možno materialno škodo.
	Materiali so namenjeni za stik z živili.

1 Pomembna navodila za varnost in okolje

To poglavje vsebuje varnostna navodila za preprečevanje nevarnosti, ki lahko povzročijo telesne poškodbe ali materialno škodo.
Kakršnakoli garancija preneha veljati, če se ne upoštevate teh navodil.

1.1 Nevarnost električnega toka

Življenska nevarnost zaradi električnega toka!
Stik z golimi žicami ali komponentami lahko povzroči telesne poškodbe ali smrt!
Upoštevajte naslednje previdnostne ukrepe, da preprečite električni udar:

- Kavnega aparata ne uporabljajte, če je poškodovan napajalni kabel oz vtič.
- Pred ponovno uporabo aparata za kavo mora omrežni kabel zamenjati usposobljen električar.
- Ne odpirajte ohišja kavnega aparata. Če se dotaknete golih žic ali povezav, obstaja nevarnost električnega udara in/ali se lahko spremeni električna in mehanska konfiguracija

1.2 Nevarnost opeklin in brazgotin

Nekateri deli kavnega aparata se lahko med delovanjem zelo segrejejo! Natočene pijače in vodna para, ki izhaja iz aparata, so zelo vroči!
Upoštevajte naslednje varnostne ukrepe, da preprečite opekline in brazgotine:

- Ne dotikajte se kovinskih lijakov na pipah za kavo.
- Izogibajte se neposrednemu stiku kože s paro ali vročo vodo po izpiranju, čiščenju ali odstranjevanju vodnega kamna.

1.3 Osnovni varnostni ukrepi

Za varno rokovanje s kavnim aparatom upoštevajte naslednje varnostne ukrepe:

- Nikoli se ne igrajte z embalažo. Obstaja nevarnost zadušitve.
- Pred uporabo preverite, ali je naprava poškodovana. Ne uporabljajte poškodovanega aparata za kavo.
- Če je napajalni kabel poško-dovan, ga mora zamenjati pooblaščeni serviser, ki ga priporoča proizvajalec, da se izognete nevarnostim! Prosi-mo, se obrnite na proizvajalca ali službo za stranke.
- Popravila aparata sme izvajati izključno pooblaščeni serviser ali servisna služba za popra-vila. Nekvalificirana popravila lahko povzročijo veliko škodo uporabniku. To bo tudi razve-ljavilo garancijo naprave.
- Popravila kavnega aparata v garancijski dobi mora opraviti pooblaščeni serviser proizva-jalca, v nasprotnem primeru prekliče garancijo na aparat, če je poškodbe nastala zaradi popravila naprave.
- Okvarjene dele lahko zame-njate samo z originalnimi nadomestnimi deli. Samo ori-ginalni nadomestni deli nap-rave zagotavljajo skladnost z vsemi varnostnimi zahtevami naprave.
- Osebe z zmanjšano fizično, duševno ali umsko sposobnos-tjo ali osebe, ki nimajo dovolj izkušenj, lahko uporabljajo to napravo samo pod nadzorom, ali če jih je izkušena oseba podučila o varni uporabi in razumejo vse nevarnosti, povezane s to uporabo.
- Otroci od 8. leta starosti ter osebe z zmanjšanimi fizičnimi, senzornimi ali psihičnimi sposobnostmi ali s pomanj-kanjem izkušenj in znanja lahko napravo uporabljajo le, če so pod nadzorom ali pa so prejeli ustrezna navodila glede varne uporabe naprave in razumejo nevarnosti, ki so povezane z uporabo le te. Otroci se ne smejo igrati z napravo. Otroci ne smejo izvajati čiščenja in vzdrže-vanja, razen če so starejši od 8 let in so pod nadzorom odraslih.
- Otroci se ne smejo igrati s to napravo.
- Ta naprava je namenjena uporabi v gospodinjstvu in podobnih uporabah, kot so:
  - kuhinje za osebje v trgovinah, pisarnah in drugih delovnih okoljih,
  - kmetije,
  - s strani strank v hotelih, mote- lih in drugih bivalnih okoljih,
  - prenočišča z zajtrkom.
- Kavni aparat zaščitite pred vremenskimi vplivi, kot so dež, mraz in neposredna sončna svetloba. Aparata za kavo ne uporabljajte zunaj.
- Naprave ne potapljajte v vodo.
- Kavnega aparata ali dodatkov nikoli ne pomivajte v pomivalnem stroju.
- Ne nalivajte druge tekočine razen vode v aparat in ne shranjujte hrane v zbiralniku za vodo.

- Rezervoarja za vodo ne napolnite več od oznake najvišjega nivoja vode (spodnji rob polnilne odprtine) (1.1 litra).
- Aparat uporabljajte le, ko so posoda za odpadke, pladenj za odcejanje in rešetka, na katero so postavljene skodelice nameščeni.
- Ne vlecite napajalnega kabla, da bi izvlekli vtič iz vtičnice, in se ne dotikajte vtiča in kabla z mokrimi rokami.
- Kavnega aparata ne nosite za napajalni kabel.
- Napravo in napajalni kabel hra-nite izven dosega otrok, mlajših od 8 let.
- Vedno izklopite napravo, pre-den odstranite rezervoar za vodo, zaradi polnjenja ali praznjenja.
- Enoto vedno postavite na rav-no, stabilno delovno površino, odporno na vročino.
- Nosilec filtra je treba pred kuhanjem obrniti čimbolj v desno, da se zaradi visokega pritiska ne zrahlja.
- Nepravilna uporaba lahko povzroči resne poškodbe. Za zaščito pred požarom, elek-tričnim udarom ali poškodbami ne potapljajte kabla, električnih vtičev, grelnega podstavka v vodo ali druge tekočine. Nap-rave ne uporabljajte s poško-dovanim kablom ali vtičem, če je bila naprava zlomljena, padla na tla ali kakor koli poškodovana. Obrnite se na proizvajalca ali njegovo službo za pomoč strankam.
- Površina grelnega elementa je po uporabi izpostavljena preostali toploti, ne dotikajte se vroče površine, ne upo-rabljajte ročaja ali gumbov. Med uporabo in po njej vedno držite roke proč od posode in naprave, da zmanjšate tvega-nje poškodb.
- •Aparata za kavo med upo-rabo ne smete postaviti v kuhinjski element.

1.4 Namen naprave

Ročni kavni aparat za espresso Beko je namenjen uporabi v gospodinjstvih in podobno, na primer v kuhinjah za zaposlene, trgovinah, pisarnah in podobnih prostor-ih ali za goste hotelov, motelov in drugih nastanit-venih objektov. Ta aparat za kavo ni namenjen komercialni uporabi. Naprava se uporablja samo za pripravo kave in segrevanje mleka in vode. Vsaka uporaba, ki ni navedena zgoraj, se šteje za nepravilno uporabo.

Nevarnost zaradi nenamenske uporabe!

Če aparata ne uporabljate za predvideni namen ali ga uporabljate kako drugače, je lahko kavni avtomat vir nevarnosti.

- Kavni aparat naj se uporablja samo za tisto, čemur je namenjen.
- Sledite postopkom, opisanim v navodilih za uporabo.

Uporabnik ne bo prejel nikakršne odškodnine za poškodbe ali škodo, ki je posledica uporabe kavnega aparata za namene, ki niso namenjeni. Tveganje je izključno odgovornost uporabnika naprave.

1.5 Omejitve odgovornosti

Vse tehnične informacije, podatki in navodila za namestitev, upravljanje in vzdrževanje kavnega aparata v teh navodilih za uporabo predstavljajo trenutno stanje v času tiskanja in temeljijo na najboljšem poznavanju naprave s strani strokovnjakov. Na podlagi informacij, ilustracij in opisov v tem uporabniškem priročniku ni mogoče pridobiti nadomestila. Proizvajalec zavrača vsakršno odgovornost za poškodbe ali škodo, ki bi nastala zaradi neupoštevanja navodil za uporabo, uporabe aparata za karkoli, za kar ni bil predviden, nestrokovnih popravil, nepooblaščenih sprememb aparata ali uporabe neodobrenih rezervnih delov.

1.6 Skladnost z direktivo OEEO in odstranjevanjem izdelkov:

Izdelek je v skladu z direktivo EU OEEO (2012/19/EU). Izdelek vsebuje simbol za razvrstitev odpadne električne in elektronske opreme (OEEO).

Ta simbol označuje, da ta izdelek ne sme biti odložen skupaj z ostalimi gospodinjskimi odpadki po poteku roka trajanja. Uporabljeno napravo je treba vrniti v pooblaščeni zbirni center za reciklažo električnih in elektronskih naprav. Več o zbirnih sistemih lahko najdete, če kontaktirate vaše lokalne oblasti ali distributerje od katerih ste nakupili vaš izdelek. Vsako gospodinjstvo igra pomembno vlogo v prenovi in reciklaži stare naprave. Ustrezno odlaganje uporabljene naprave pomaga pri varstvu pred morebitnimi negativnimi vplivi na okoljevarstvo in zdravje človeka.

1.7 Skladnost z direktivo RoHS

Izdelek, ki ste ga kupili, je v skladu z direktivo EU RoHS (2011/65/EU). Ne vsebuje škodljivih in prepovedanih materialov, ki so navedeni v direktivi.

1.8 Podatki o embalaži

Embalaža izdelka je izdelan iz materiala, ki ga je mogoče reciklirati, v skladu z našimi nacionalnimi okolj-skimi predpisi. Embalažnega materiala ne odlagajte skupaj z gospodinjskimi ali drugimi odpadki. Odnesite ga na zbirna mesta za embalažni material, ki so jih določile lokalne oblasti.

2 Pregled delov in nadzorna plošča

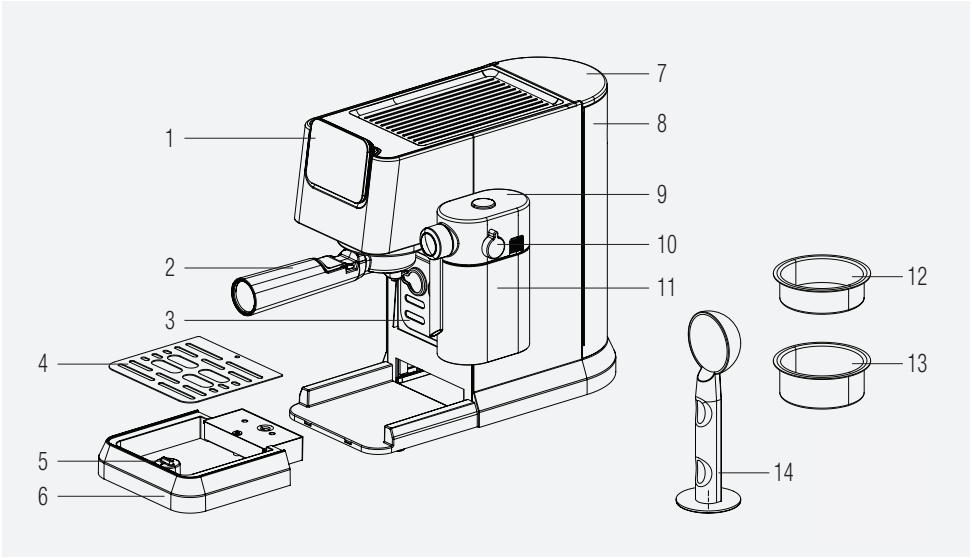

1. Nadzorna plošča
2. Nosilec filtra
3. Držalo za skodelico
4. Rešetka za posodo za kapljanje
5. Plovec
6. Posoda za kapljanje
7. Pokrov rezervoarja za vodo
8. Rezervoar za vodo
9. Pokrov posode za mleko
10. Gumb za nastavitev mlečne pene
11. Posoda za mleko
12. Posamezna košarica za espresso
13. Dvojna košarica za espresso
14. Posoda za zbiranje kave / tamper

2.1 Nadzorna plošča

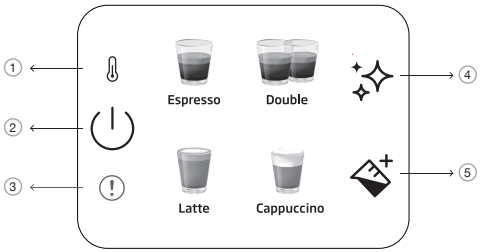

1		Indikator predgretja
2		Gumb za vklop/izklop in preklic
3		Splošna napaka
4		Gumb za čiščenje in odstranjevanje vodnega kamna
5		Gumb za mleko

Vrednosti, ki so navedene na oznakah na izdelku ali v drugih tiskanih dokumentih, priloženih izdelku, predstavljajo vrednosti, ki so bile pridobljene v laboratorijih v skladu z veljavnimi standardi. Te vrednosti se lahko razlikujejo glede nauporabo naprave in pogoje v prostoru.

3 Tehnični podatki

Napajanje: 220-240 V~, 50-60 Hz

Moč: 1376 - 1628 W
Pridržujemo si pravico do tehničnih in oblikovnih sprememb.

Vrednosti, ki so navedene na oznakah na izdelku ali v drugih tiskanih dokumentih, priloženih izdelku, predstavljajo vrednosti, ki so bile pridobljene v laboratorijih v skladu z veljavnimi standardi. Te vrednosti se lahko razlikujejo glede nauporabo naprave in pogoje v prostoru.

Dimenzije izdelka:

20,5 cm (Širina) x 30,8 cm (Višina) x 42,3 cm (Globina)

[Širina brez skodelice za mleko: 14,4 cm

Globina brez držala filtra: 32,5 cm]

Teža: 3.85±0.5kg

Dolžina kabla: >90 cm

Zmogljivosti košare

Enojna: 10g

Dvojna: 17g

Prostornina pladnja za zbiranje tekočine: Do 0.2 L

Posoda za vodo: 1.1±5%L

Aparat – čas segrevanja: <55s

Količina kave (tovarniške nastavitve):

Espresso: 30-55 ml

Dvojna: 65-95 ml

Latte: 170-280 ml mleka, 30-55 ml kave

Kapučino: 114-190 ml mleka, 30-55 ml kave

Ta gumb "✧" zasveti oranžno, ko morate iz naprave odstraniti vodni kamen.

Če pride do napake NTC, bo zasvetil rdeči indikator napake in ne bo odziva, če pritisnete katero koli tipko.

4 Priprava

4.1 Prva uporaba

Z naprave odstranite zaščitno folijo, nalepke in ostalo embalažo.

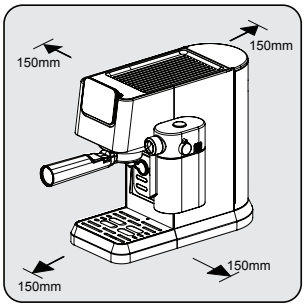

Izberite varno in stabilno površino, kjer je vtičnica lahko dostopna, in pustite razdaljo okoli naprave.

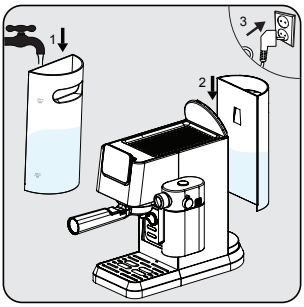

Rezervoar za vodo napolnite s svežo, hladno in čisto vodo vsaj do oznake MIN in ne več kot do oznake MAX. (Ne doda-jajte vroče vode) Nato posodo vstavite v napravo, drugi konec napajalnega kabla pa v stensko vtičnico ustrezne napetosti.

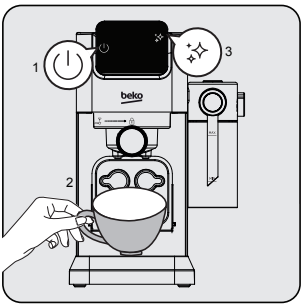

Gumb za vklop/izklop "⏻" na nadzorni plošči bo zasvetil. Pritisnite ta gumb, da vklopite napravo. Postavite skodelico pod kuhalno glavo in pritisnite gumb za čiščenje "✨". Naprava bo enkrat zapiskala in začela s čiščenjem. Ko končate, bo naprava pripravljena za uporabo.

4 Priprava

4.2 Kuhanje enojnega/dvojnega espressa

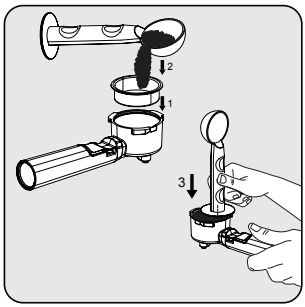

Enojno ali dvojno espresso košarico postavite v držalo filtra. Sveže mlet kavni prah z merilno žličko stresite v filter (cca. 8-15 g) in z žlico poravnajte odvečni prah. Približno 15 kg nanesite s konico žličke za nabijanje, da enakomerno in trdno vtisnete prah.

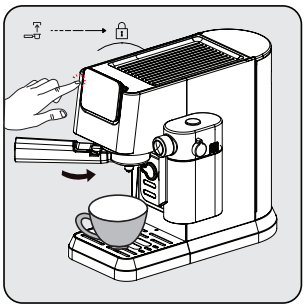

Držalo postavite poleg filtra pod dulec za kavo. Poravnajte ga s simbolom za odklepanje, ga potisnite v režo in počasi zavrtite v desno, dokler se ne prikaže simbol za ključavnico.
- Kavno skodelico postavite neposredno pod dulec za kavo.
- Pritisnite enojni ali dvojni gumb in zvočni signal se bo aktiviral.
- Izbrana kava bo začela utripati in priprava napitka se bo začela.

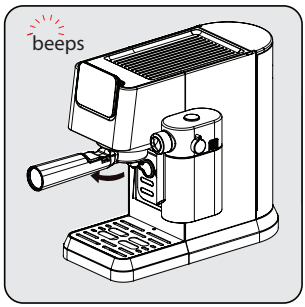

Po končanem kuhanju aparat enkrat zapiska in se preklopi v stanje pripravljenosti. Odstranite nosilec filtra v smeri urinega kazalca. Po vsaki uporabi očistite nosilec filtra in ga posušite.

- Po kuhanju počakajte 5 sekun, nato odstranite filter. Tako boste zlahka odstranili premični filter.
- Kave v prahu po kuhanju ni mogoče uporabiti.
- Uporabite podaljšek ročaja, da iztrebite kavno usedlino, medtem ko držite košaro na mestu.
- Da bi vaša espresso kava ostala na optimalni temperaturi, priporočamo, da skodelice predgrejete.
- Da bi iz kavnih zrn izvlekli najboljši okus, priporočamo, da vsakič ko pripravljate espresso, uporabite sveže mleta kavna zrna.
- Popolno espresso kavo, boste poleg kave dobili z uporabo sveže, hladne vode brez klora, vonjav in drugih primesi.
- Mleto espresso kavo hranite v nepredušni posodi na hladnem in suhem mestu, da ohranite njeno aromo. Mlete kave ne hranite dlje časa, ker se spremeni okus.

4.3 Kuhanje Cappuccina in Caffe Latte

Cappuccino ali Caffe Latte sta kombinaciji ene skodelice espressa z različnimi količinami vročega mleka in mlečne pene.

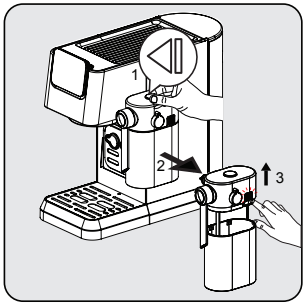

Z eno roko držite posodo za mleko in pritisnite gumb na vrhu pokrova posode za mleko, da odstranite posodo za mleko na desno. Odstranite pokrov posode za mleko s pritiskom na gumb za sprostitev, na desni strani ohišja pokrova.

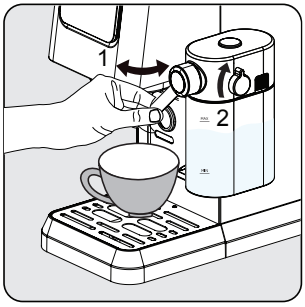

Dodajte mleko v posodo za mleko. Mleko mora biti vedno pod oznako maksimum. Priporočena temperatura za mleko je 4-8 °C (~ 40-46 °F). Namestite pokrov posode za mleko in pritrdite posodo za mleko na stroj, mora se slišati klik. Preverite, ali je posoda za mleko v pravilnem položaju. Prilagodite kot izstopa mlečne pene čez skodelico. Z gumbom nastavite gostoto mlečne pene po svojih željah.

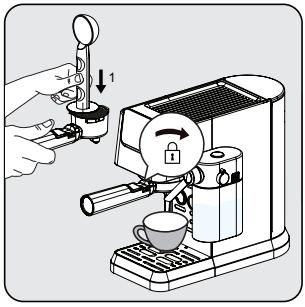

Posamezno košaro vstavite v nosilec filtra. Filter napolnite s fino mletim espresso praškom (pribl. 8-15 g). Prašek pritisnite s ploščato stranjo kavne žličke. Nosilec postavite poleg filtra pod dulec za kavo. Poravnajte ga s simbolom za odklepanje, potisnite v režo in počasi zavrtite v desno, dokler se ne prikaže simbol za zaklepanje.

Ta naprava uporabniku omogoča prilagajanje razmerja pene z obračanjem gumba od Max do Min, da doseže želeno peno. Predlagana nastavitev za Latte je najmanjša do srednja, za Cappuccino pa srednje največja. Gostoto mlečne pene prilagodite svojim željam.

4 Priprava

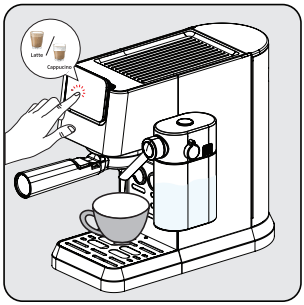

Pritisnite gumb "cappuccino ali latte", nato se aktivira pisk. Gumb za izbrani napitek bo začel utripati in priprava se bo začela.

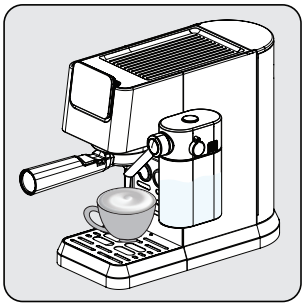

Ko bo mlečna pena začela vstopati v skodelico, črpalka bo delovala s prekinitvami. Ko je mlečna pena pripravljena, aparat samodejno začne točiti kavo.

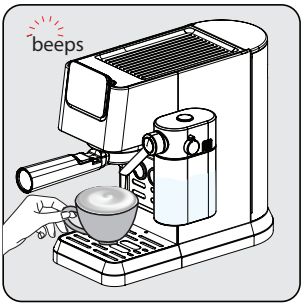

Ko aparat enkrat zapiska, je pijača pripravljena. Uživajte! - Naprava se vrne v stanje pripravljenosti.

4.4 Kuhanje / Dodajanje mlečne pene

Napolnite posodo za mleko in nastavite gumb na položaj. Pritisnite gumb za mlečno peno "". Aparat bo samodejno začel točiti mleko (90-140 ml). Ko končate, se naprava vrne v način mirovanja.

Vedno preverite, ali je posoda za mleko pravilno nameščena. Če ni pravilno nastavljena, bodo gumbi Cappuccino, Latte in mlečna pena onemogočeni in funkcije ne bodo na voljo. To označujejo trije piski.

Odstranitev posode za mleko ne vpliva na točenje kave, lahko uporabite programe za enojni/dvojni espresso.

4.5 Nastavitev višine za različne velikosti skodelic

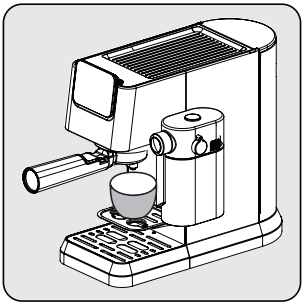

Predal za skodelice (3) lahko uporabljate za manjše skodelice.

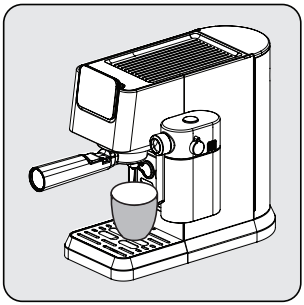

Za srednje velike skodelice postavite skodelico nad pladenj za kapljanje (6) v običajno vstavljenem položaju.

Če posodo za zbiranje tekočine pri večjih skodelicah odstranimo, jo takoj po pripravi napitka vrnemo v aparat. Če posode po kuhanju ne vrnete, bi lahko zaradi notranje sprostitve sistema voda dosegla dno naprave in bi bilo potrebno ročno čiščenje s suho krpo.

5 Delo in uporaba

5.1 Prilagajanje količine vaše kave/mleka

Nastavitev količine za enojni in dvojni espresso

1. Izberite funkcijo, ki jo želite ponovno programirati. Pritisnite ustrezno tipko (enojni ali dvojni espresso) in jo držite. Zasliši se kratek pisk. [enojno/dvojno programirane količine espressa (min.: 30/60 ml, maks.: 50/100 ml)]
2. Gumb spustite šele, ko poteče želena količina kave. Zaslišita se dva kratka piska. Ta količina je zdaj shranjen pod ustrezno funkcijo.

Nastavitev količine za Latte, Cappuccino in mlečno peno

1. Izberite funkcijo, ki jo želite ponovno programirati. Pritisnite ustrezno tipko (Cappuccino, Latte oz mleko) in jo držite. Zasliši se kratek pisk. (Najkrajši čas za vrenje mleka je 10 sekund, najdaljši pa 45 sekund.)
2. Gumb spustite šele, ko se izteče želeni čas kuhanja mleka. Zaslišita se dva kratka piska. Ta čas je zdaj shranjen pod ustrezno funkcijo.
3. Za spremembo količine črne kave; ko natočite mleko, pritisnite in držite ikono izbranega napitka, dokler ne izteče želena količina.

Prilagojene nastavitve točenja pijače bodo shranjene v pomnilniku naprave za prihodnjo uporabo, dokler jih ne ponastavite ali ponovno spremenite.

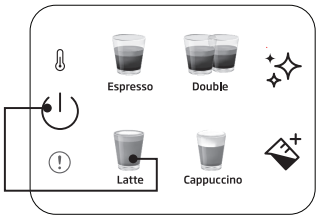

Za ponastavitev posamezne pijače na privzete/tovarniške nastavitve:

Pritisnite in držite kateri koli gumb za pijačo in gumb za vklop skupaj več kot 3 sekunde, da prekličete izbrano količino pijače.

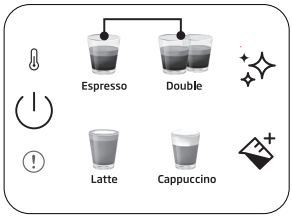

Za ponastavitev vseh napitkov na privzete/tovarniške nastavitve:

Pritisnite in držite gumba za enojni in dvojni espresso skupaj več kot 3 sekunde, da prekličete celotno količino napitka.

Čas pripravljenosti: Naprava se samodejno izklopi po 29 minutah brez delovanja (ali po delovanju).

6 Čiščenje

6.1 Čiščenje rezervoarja za mleko

V posodo za mleko nalijte vodo do oznake MAX in pritisnite gumb za mlečno peno "". Ko končate, odstranite komponente rezervoarja za mleko (9) (11) in jih pomijte s čisto vodo.

Posodo za mleko očistite po vsaki uporabi, da preprečite ostanke mleka.

6.2 Funkcija čiščenja/izpiranja

Za čiščenje kuhalne glave postavite posodo pod kuhalno glavo in pritisnite gumb za čiščenje "". Čiščenje bo končano v 16 sekundah in aparat bo pripravljen za uporabo.

- Če aparata ne uporabljate več kot 5 zaporednih dni, sperite in izpraznite rezervoar za vodo.
- Posodo za zbiranje tekočine in njeno rešetko (6) (4) lahko očistite ročno pod čisto vodo.
- Nosilca filtra ne pomivajte v pomivalnem stroju.

6.3 Funkcija odstranjevanja vodnega kamna

Ko je potrebno odstranjevanje vodnega kamna, bo ikona za odstranjevanje vodnega kamna "" svetila oranžno. Pod kuhalno glavo postavite posodo s prostornino 1,5 litra. V posodo za vodo nalijte vodo do oznake MAX in jo zmešajte s sredstvom za odstranjevanje vodnega kamna ali citronsko kislino. Pritisnite in držite gumb za odstranjevanje vodnega kamna "" več kot 3 sekunde in oglasila se bosta dva piska, ki označujeta, da se je začel prvi cikel odstranjevanja vodnega kamna. Prvi cikel traja približno 15 minut. Ko končate, bo ikona za odstranjevanje vodnega kamna postala bela "".

Izpraznite in vrnite posodo pod kuhalno glavo. Očistite in napolnite rezervoar za vodo do nivoja MAX s čisto vodo. Pritisnite in držite gumb za odstranjevanje vodnega kamna "" več kot 3 sekunde in dva piska se bosta aktivirala, kar pomeni, da se je začel drugi cikel odstranjevanja vodnega kamna. Drugi cikel traja približno 6 minut. Ko je postopek končan, se naprava vrne v način mirovanja in je pripravljena za uporabo.

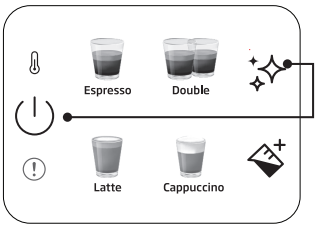

Če želite ponastaviti stanje opozorila o odstranjevanju vodnega kamna:

Pritisnite in držite gumba za vklop in odstranjevanje vodnega kamna hkrati več kot 3 sekunde.

- Odstranjevanje vodnega kamna je potrebno po vnaprej določenem ciklu kuhanja.
- Ponastavitev statusa opozorila o odstranjevanju vodnega kamna ni priporočljiva, da bi ohranili najboljše stanje naprave.

7 Odpravljanje težav

7.1 Težave, možni vzroki in rešitve

Težava	Vzrok	Rešitve
Kava teče po strani vratnega filtra.	Držač filtra (2) nije ispravno umetnut.	Obrnite ročaj nosilca filtra (2) bolj v desno.
	Na rubu filtra nalazi se mljevena kava	Izklopite aparat, odstranite nosilec filtra (2) in očistite robove filtra.
	Odjeljak unutar dispenzera za pripremu kave je prljav.	Očistite glavo za točenje kave z mokro krpo in zaženite funkcijo čiščenja brez namestitve nosilca filtra.
Skozi držač filtra teče zelo malo ali nič kave.	Nema vode u spremniku.	Napolnite rezervoar z vodo.
	Pregrada unutar dispenzera za pripremu kave je blokirana.	Skozi sito točite vodo brez vstavljenega vratnega filtra (2). Če skozenj ne teče voda, odvijte mrežico, jo očistite in zamenjajte.
	Filter je začepljen.	Odpravljanje težav: Očistite filter, vstavite držalo filtra (2) in skozenj načrpajte vodo brez dodajanja kave. Če voda ne teče skozi filter, pokličite servisno službo in naročite nadomestni filter.
	Črpalka ne deluje, ker naprava deluje s praznim rezervoarjem za vodo.	Vklopite gumb za paro/vročo vodo za 2 sekundi, nato ga izklopite. Nato pritisnite program za kavo in vodna črpalka bo normalno delovala.
Espresso kava se toči samo kot kapljice.	Kavna usedlina je preveč drobna ali pretrdo zbita.	Kavne usedline ne tlačite tako močno. Uporabite bolj grobo zmleto kavo.
	Aparat je blokiran naslagama kamenca.	Odstranite vodni kamen iz naprave. Glej stran 15.
Espresso se prehitro skuha.	Zmleta kava je preveč groba.	Uporabite finejše mletje.
	Ni dovolj kave v situ.	Uporabite več mlete kave.
Ni kreme.	Kava je stara ali presuha.	Uporabite svežo kavo.
	Kava ni dovolj močno potisnjena navzdol. Voda prehitro prodre skozi kavo.	Kavno usedčono močneje potlačite. Uporabite bolj fino mletje.
	Kava je prekrupna.	Za bolj fino in enakomerno mletje uporabite stožčasti mlinček.
	Kavna mešanica ni primerna za espresso kavo.	Spremenite znamko espressa.
Pri penjenju mleka ni dovolj pene.	Mleko ni sveže.	Uporabite sveže mleko.
	Mleko ni primerno.	Preverite, ali je mleko primerno za penjenje.
	Mleko je bilo že od začetka pretoplo.	Uporabite mleko neposredno iz hladilnika (34°F).
	Ni dovolj mleka za spenjenje.	Uporabite več hladnega mleka.

Prvo pročitajte ovo korisničko uputstvo!

Poštovani kupci,

Zahvaljujemo vam na odabiru ovog proizvoda kompanije Beko. Nadamo se da ćete dobiti najbolje rezultate od svog proizvoda koji je proizveden vrlo kvalitetnom i najmodernijom tehnologijom. Pažljivo pročitajte ovaj kompletan korisnički priručnik i sve ostale propratne dokumente pre korišćenja proizvoda i sačuvajte ga kao referencu za buduću upotrebu. Ako ovaj aparat predate trećem licu, priložite i ovo uputstvo za upotrebu. Sledite sva upozorenja i informacije u korisničkom priručniku.

Objašnjenje simbola

U različitim odjeljcima ovog priručnika koriste se sljedeći simboli:

	Važne informacije ili korisni savjeti za uporabu.
	OPASNOST: Upozorenje na opasne situacije po život i imovinu.
	UPOZORENJE: Upozorenje ukazuje na potencijalno opasne situacije.
	OPREZ: Upozorenje ukazuje na potencijalnu materijalnu štetu.
	Materijali su namijenjeni za kontakt s hranom

1 Važne upute za sigurnost i zaštitu okoliša

Ovaj odjeljak sadrži sigurnosne upute za zaštitu od osobnih ozljeda i rizika od materijalnih gubitaka. Nepoštivanje ovih uputa poništit će dano jamstvo.

1.1 Opasnost od električne energije

Električna energija opasna je po život!
Kontakt s ogoljenim žicama ili dijelovima može rezultirati ozbiljnim ozljedama ili čak smrću!
Pridržavajte se sljedećih mjera opreza kako biste izbjegli električni udar:

- Ne koristite aparat za kavu ako su oštećeni priključni kabel ili utikač.
- Prije ponovne uporabe apara-ta za kavu, strujni kabel mora zamijeniti kvalificirani električar.
- Ne otvarajte kućište aparata za kavu. Opasnost od strujnog udara ako se izravno dodiruju priključci i/ili se promijeni elektro i mehanička konfiguracija.

1.2 Opasnost od opeko-tina ili ožiljaka

Dijelovi aparata za kavu mogu postati vrući tijekom rada!Izlivena pića i vodena para su vrlo vrući!
Pridržavajte se sljedećih mjera opreza kako biste vi i/ili drugi izbjegli opekline ili ožiljke:

- Ne dodirujte metalne lijevke na jednom od dva izlaza za točenje kafe.
- Izbjegavajte izravan kontakt kože s parom ili vrućom vodom za ispiranje, čišćenje i uklanjanje kamenca.

1.3 Osnovne mjere opreza

Pridržavajte se sljedećih mjera opreza kako biste osigurali siguran rad aparata za kavu:

- Nikada se ne igrajte s materijalom za pakiranje. Opasnost od gušenja.
- Prije uporabe provjerite ima li aparat za kavu vidljivih oštećenja. Nemojte koristiti oštećeni aparat za kavu.
- Ako je kabel za napajanje oštećen, mora ga zameniti proizvođač ili njegov pred-stavnik ili slična kvalificirana osoba kako bi se izbjegla opasnost.
- Popravke aparata za kavu smije obavljati samo ovlašteni stručnjak ili servis za koris-nike. Nekvalificirani popravci mogu dovesti do znatne opasnosti za korisnika. Takvi popravci također će poništiti jamstvo.
- Popravke aparata za kavu tijekom jamstvenog roka mogu obavljati samo servisi ovlaš-teni od strane proizvođača, inače jamstvo prestaje važiti u slučaju naknadnih oštećenja.
- Neispravni dijelovi mogu se zamijeniti samo originalnim rezervnim dijelovima. Samo originalni rezervni dijelovi jamče ispunjenje sigurnosnih jzahtjeva.
- Uređaje mogu koristiti svi s nepotpuno razvijenim tje-lesnim, osjetilnim ili mental-nim sposobnostima, kao i osobe koje nemaju potrebnog iskustva i znanja pod uvjetom da su nadzorom ili im se daju upute o sigurnoj uporabi i dok razumiju rizike do kojih može doći.
- Ovaj uređaj mogu koristiti djeca u dobi od 8 i više godi-na ako su pod nadzorom ili su im dane upute o sigurnoj uporabi uređaja i ako razumiju uključene opasnosti. Čišćenje i održavanje od strane koris-nika ne smiju provoditi djeca osim ako su starija od 8 godina i ako su pod nadzorom. Držite aparat i kabel izvan dohvata djece mlađe od 8 godina.
- Djeca se ne smiju igrati s uređajem.
- Ovaj uređaj je namijenjen za upotrebu u kućanstvima i sličnim objektima kao što su:
  - mala kuhinja za zaposlenike u trgovinama, uredima i drugim radnim okruženjima,
  - farme;
  - od strane klijenata u hotelima, motelima i drugim stambenim sredinama;
  - ugostiteljski objekti.
- Zaštitite aparat za kavu od vremenskih uvjeta kao što su kiša, mraz i izravna sunčeva svjetlost. Nemojte koristiti aparat za kavu vani.
- Aparat se ne smije uranjati.
- Nemojte prati aparat za kavu ili pribor u perilici posuđa.
- Ne ulijevajte druge tekućine osim vode i ne stavljajte hranu u posudu za vodu.

- Nemojte puniti spremnik za vodu preko maksimalnih vrijednosti (donji rub otvora za punjenje) (1,1 litra).
- Aparat koristite samo kada su podešeni odjeljak za otpatke, posuda za skupljanje tekućine i rešetka na koju se stavljaju šalice.
- Nemojte povlačiti kabel kako biste izvadili utikač iz utičnice i ne dirajte ga mokrim rukama.
- Ne držite aparat za kavu povlačeći ga za strujni kabel.
- Držite aparat i kabel izvan dohvata djece mlađe od 8 godina.
- Uvijek isključite aparat prije uklanjanja spremnika za vodu kako biste biste ga napunili ili ispraznili.
- Jedinicu uvijek postavite na ravnu, stabilnu radnu površinu otpornu na toplinu.
- Prije kuhanja, držač filtra mora biti okrenut što je više moguće udesno kako se držač filtra ne bi olabavio zbog visokog pritiska.
- Pogrešna uporaba može uzrokovati ozbiljnih ozljede. Za zaštitu od požara, strujnog udara ili ozljeda, ne uranjajte kabel, električne utikače, grijaću bazu u vodu ili druge tekućine. Nemojte koristiti uređaj s oštećenim kabelom ili utikačem, nakon što je uređaj slomljen, ispušten ili oštećen na bilo koji način. Kontak-tirajte proizvođača ili njegovu službu za korisnike.
- Površina grijaćeg elementa podložna je preostaloj toplini nakon uporabe, ne dodirujte vruću površinu, ne koristite ručku ili tipke. Uvijek držite ruke podalje od posude i aparata tijekom i nakon uporabe kako biste smanjili rizik od ozljeda.
- Aparat za kavu ne smije se stavljati u kuhinjski element tijekom korištenja.

1.4 Predviđena upotreba

Ručni aparat za espresso kavu marke Beko namijenjen je za uporabu u kućanstvima i sličnim prostorima, na primjer, u kuhinjama za zaposlenike, trgovinama, uredima i sličnim prostorima ili od strane kupaca u objektima koji nude noćenje i doručak, hotelima, motelima i drugim vrstama smještaja. Ovaj aparat za kavu nije namijenjen komercijalnoj uporabi. Aparat je namijenjen samo za pripremu kave i grijanje mlijeka i vode. Bilo koja druga uporaba osim gore navedene smatra se neprikladnom uporabom.

Opasnost od nepravilne uporabe!

Ako se ne koristi u svrhu za koju je namijenjen ili se koristi na bilo koji drugi način, aparat za kavu može biti ili postati izvor opasnosti.

- Stoga se aparat za kavu smije koristiti samo u svrhu za koju je namijenjen.
- Slijedite postupke opisane u ovim uputama za uporabu.

Nikakvi zahtjevi za bilo kakvom kompenzacijom neće biti prihvaćeni zbog štete ili ozljede uzrokovane uporabom aparata za kavu u svrhu koja nije namijenjena. Rizik će nužno snositi isključivo vlasnik aparata.

1.5 Ograničenje odgovornosti

Sve tehničke informacije, podaci i upute o monta-ži, radu i održavanju aparata za kavu sadržane u ovim uputama za uporabu predstavljaju trenutno stanje u trenutku tiskanja i temelje se na najbo-ljim mogućim saznanjima stečenim iskustvom i znanjem. Nikakvi zahtjevi za naknadu štete ne mogu se podnijeti na temelju informacija, ilustracija i opisa u ovim uputama. Proizvođač ne preuzima nikakvu odgovornost za štetu ili ozljedu uzrokovanu nepoštivanjem uputa za uporabu, nenamjenskom uporabom neprofe-sionalnim popravcima, neovlaštenim izmjenama ili uporabom rezervnih dijelova koji nisu odobreni.

1.6 Sukladnost s WEEE direktivom i zbrinjavanje otpada:

Ovaj proizvod je u skladu s WEEE direktivom Europske unije (2012/19/EU). Ovaj proizvod nosi simbol klasifikacije otpadne električne i elektroničke opreme (WEEE).

Ovaj simbol označava da se ovaj proizvod ne smije odlagati zajedno s drugim kućnim otpadom na kraju njegovog radnog vijeka. Iskorišteni aparat mora se vratiti na službeno sabirno mjesto za recikliranje električne i elektroničke opreme. Da biste pronašli ta sabirna mjesta, obratite se lokalnim vlastima ili nadležnom telu ili prodavaču kod kojeg je proizvod kupljen. Svako kućanstvo ima važnu ulogu u vraćanju i recikliranju starih uređaja. Ispravno zbrinjavanje iskorištenog uređaja pomaže u sprječavanju mogućih negativnih posljedica za okoliš i ljudsko zdravlje.

1.7 Sukladnost s RoHS direktivom

Proizvod koji ste kupili u skladu je s RoHS Direktivom Europske unije (2011/65/EU). Ne sadrži štetne i zabranjene materijale navedene u Direktivi.

1.8 Informacije o pakiranju

Materijali za pakiranje ovog proizvoda napravljeni su od materijala koji se mogu reciklirati u skladu s nacionalnim propisima o zaštiti okoliša. Nemojte odlagati materijal za pakiranje s kućnim ili drugim otpadom. Odnesite ih u centre za prikupljanje ambalaže koje su odredile lokalne vlasti.

2 Pregled dijelova i upravljačka ploča

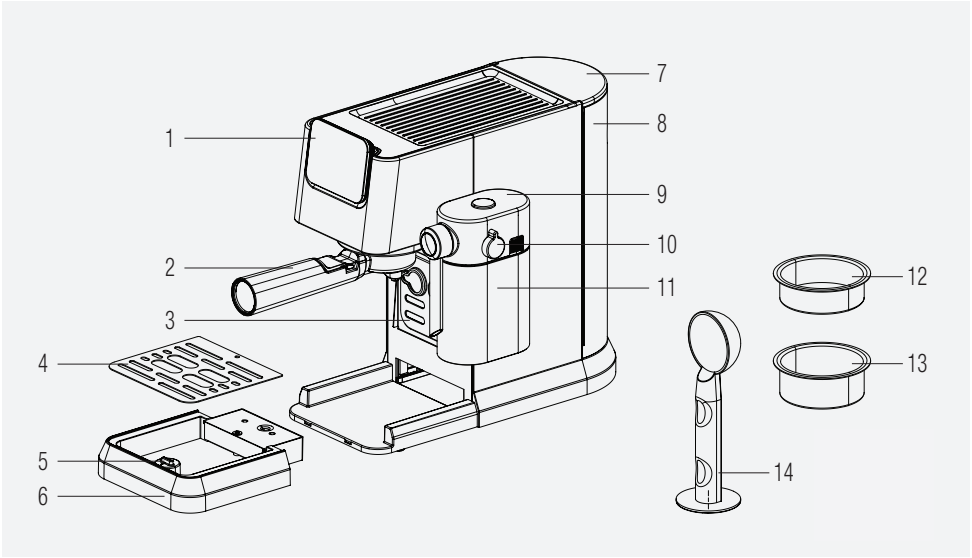

1. Upravljačka ploča
2. Držač filtera
3. Držač šalice
4. Mreža za posudu za kapanje
5. Plutač
6. Posuda za kapanje
7. Poklopac spremnika za vodu
8. Spremnik za vodu
9. Poklopac spremnika za mlIJeko
10. Tipka za podešavanje mliječne pjene
11. Spremnik za mlijeko
12. Pojedinačna košara za espresso
13. Dupla košara za espresso
14. Posuda za sakupljanje kave / tamper

2.1 Upravljačka ploča

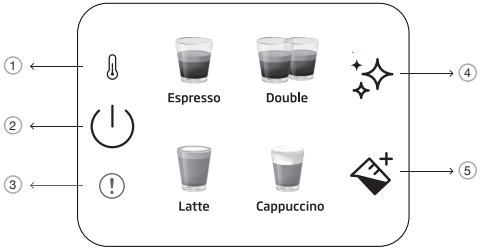

1		Indikator predgrijavanja
2		Tipka za uključivanje/ isključivanje i otkazivanje
3		Opća pogreška
4		Tipka za čišćenje i uklanjanje kamenca
5		Tipka za mlijeko

Sve navedene vrijednosti na proizvodu i tiskanim brošurama dobivene su nakon laboratorijskih mjerenja koja su obavljena u skladu s pripadajućim standardima. Ove vrijednosti mogu varirati ovisno o korištenju i okolnim uvjetima.

3 Tehnički podaci

Napajanje: 220-240 V~, 50-60 Hz

Snaga: 1376 - 1628 W
Zadržavamo pravo na tehničke i dizajnerske izmjene.

Sve navedene vrijednosti na proizvodu i tiskanim brošurama dobivene su nakon laboratorijskih mjerenja koja su obavljena u skladu s pripadajućim standardima. Ove vrijednosti mogu varirati ovisno o korištenju i okolnim uvjetima.

Dimenzije proizvoda:

20,5 cm (Širina) x 30,8 cm (Visina) x 42,3 cm (Dubina)

[Širina bez šalice za mlijeko: 14,4 cm

Dubina bez držača filtra: 32,5 cm]

Težina: 3.85±0.5kg

Dužina kabela: >90 cm

Kapaciteti košara

Jednostruka: 10g

Dupla: 17g

Zapremina posude za kapanje: Do 0.2 L

Kapacitet posude za vodu: 1.1±5%L

Aparat – vrijeme zagrijavanja: <55s

Količina kave (zadane postavke):

Espresso: 30-55ml

Dupla: 65-95ml

Latte: 170-280 ml mlijeka, 30-55 ml kave

Cappuccino: 114-190 ml mlijeka, 30-55 ml kave

Ova tipka "✧" svijetlit će narančasto kada treba ukloniti kamenac iz aparata

Ako NTC nije spojen na električnu ploču, u tom trenutku će svijetliti crvena lampica indikatora greške i neće biti odgovora ako se pritisne bilo koja tipka.

4 Priprema

4.1 Prva upotreba

Uklonite sve zaštitne folije, naljepnice i bilo koji drugi materijal za pakiranje s aparata.

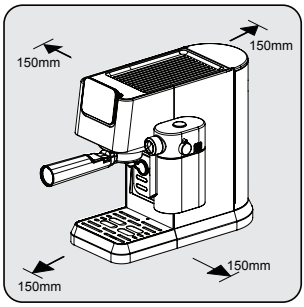

Odaberite sigurnu i stabilnu površinu s lako dostupnim izvorom napajanja i osigurajte minimalnu udaljenost od bočnih strana aparata.

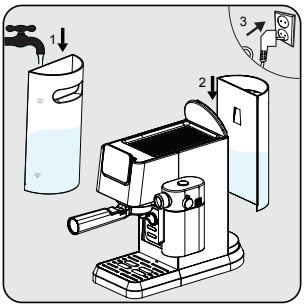

Napunite spremnik za vodu svježom, hladnom čistom vodom najmanje do oznake MIN i najviše do oznake MAX. (Nemojte dodavati toplu vodu) Potom umetnite spremnik u aparat, a drugi kraj strujnog kabela u zidnu utičnicu odgovarajućeg napona.

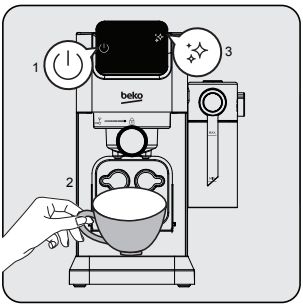

Tipka za uključivanje/isključivanje "⏻" na upravljačkoj ploči će zasvijetliti. Pritisnite tu tipku da uključite aparat. Stavite šalicu ispod glave za kuhanje i pritisnite tipku za čišćenje "✨". Aparat će se oglasiti jednim zvučnim signalom i započeti čišćenje. Kada završi, aparat će biti spreman za upotrebu.

4.2 Kuhanje jednog / duplog espressa

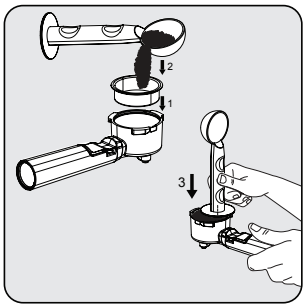

Stavite jednostruku ili duplu košaru za espresso u držač filtra. Svježe mljevenu kavu u prahu uspite u filtar žličicom za mjerenje (cca. 8-15 g) i žličicom poravnajte višak praha. S vrhom žlice za nabijanje nanesite oko 15 kg kako biste ravnomjerno i čvrsto utisnuli prah.

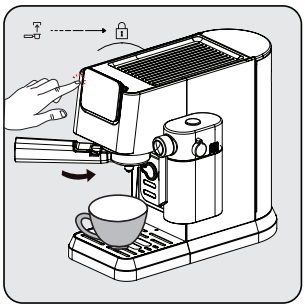

Stavite držač pored filtera ispod otvora za kavu. Poravnajte ga sa simbolom za otključavanje, gurnite ga u utor i polako zakrenite udesno do simbola zaključavanja.
- Stavite šalicu za kavu točno ispod otvora za kavu.
- Pritisnite jednostruku ili dvostruku tipku i aktivirat će se zvučni signal.
- Odabrana kava će početi treptati i započet će priprema napitka.

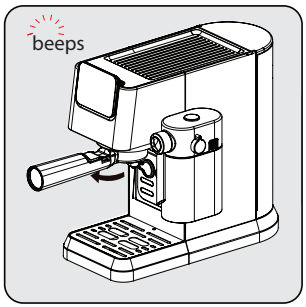

Nakon završetka kuhanja, aparat će se oglasiti jednim zvučnim signalom i prebaciti u stanje mirovanja. Uklonite držač filtra u smjeru kazaljke na satu. Očistite držač filtra i osušite ga nakon svake upotrebe.

- Pričekajte 5 sekundi nakon kuhanja, zatim uklonite filtar. To će vam pomoći da lako uklonite pokretni filtar.
- Kava u prahu ne može se koristiti nakon kuhanja.
- Koristite produžetak ručke za izbijanje taloga kave dok držite košaru na mjestu.
- Kako bi vaša espresso kava ostala na optimalnoj temperaturi,, preporučamo da prethodno zagrijete šalice.
- Kako biste iz svojih zrna kave izvukli najfiniji okus, preporučamo korištenje svježe samljevenih cijelih zrna kave svaki put kada pripremate espresso.
- Uz kavu koju koristite, savršenu espresso kavu dobit ćete korištenjem svježe hladne vode bez klora, mirisa i ostalih nečistoća.
- Čuvajte mljevenu espresso kavu u hermetički zatvorenoj posudi na hladnom i suhom mjestu kako biste sačuvali njenu aromu. Mljevena kava se ne smije dugo držati jer će se promijeniti okus.

4.3 Kuhanje Cappuccina i Caffe Latte

Cappuccino ili Caffe Latte kombinacije su jedne šalice espressa s različitim količinama vrućeg mlijeka i mliječne pjene.

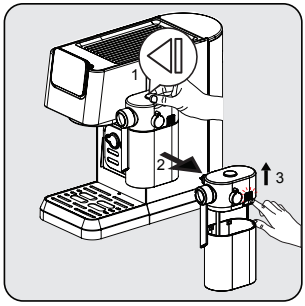

Držeći spremnik za mlijeko jednom rukom, pritisnite tipku na vrhu poklopca spremnika za mlijeko kako biste izvadili spremnik za mlijeko udesno. Uklonite poklopac spremnika za mlijeko pritiskom na tipku za otpuštanje na desnoj strani kućišta poklopca.

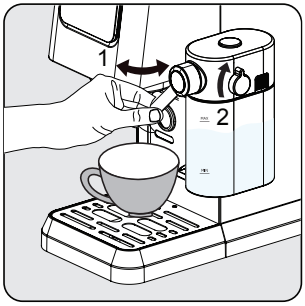

Dodajte mlijeko u posudu za mlijeko.
Mlijeko bi uvijek trebalo biti ispod maksimalne oznake. Preporučena temperatura za mlijeko je 4-8 °C (~ 40-46 °F). Postavite poklopac spremnika za mlijeko i pričvrstite spremnik za mlijeko na aparat, trebao bi zvučno kliknuti na mjesto. Provjerite je li spremnik za mlijeko u ispravnom položaju. Podesite kut izlaza mliječne pjene preko šalice. Prilagodite gustoću mliječne pjene tipkom prema svojim željama.

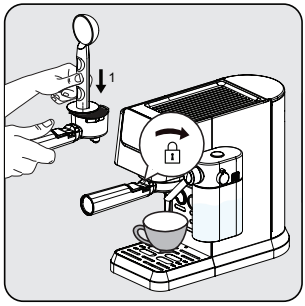

Insert the single basket into the portafilter. Fill the filter with finely ground espresso powder (approx. 8-15 g). Press the powder down with the flat side of the coffee spoon. Install the portafilter under the coffee outlet. Align it with the unlock symbol, slide it into the groove, and slowly rotate it to the right to the lock symbol.

Ovaj aparat omogućuje korisniku podešavanje omjera pjene okretanjem gumba od Max do Min kako bi se dobila željena pjena. Predložena postavka za Latte je min-mid, a za Cappuccino srednje max. Prilagodite gustoću mliječne pjene svojim željama.

4 Priprema

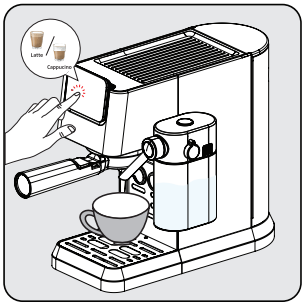

Pritisnite tipku "cappuccino ili latte", zatim se aktivira jedan zvučni signal. Tipka za odabrani napitak počet će treperiti i priprema počinje.

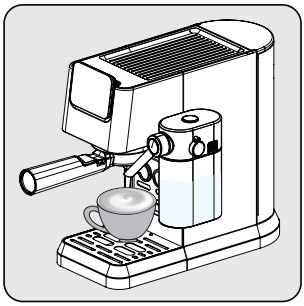

Pumpa će raditi s prekidima kada mliječna pjena počne ulaziti u vašu šalicu. Nakon što je mliječna pjena spremna, aparat automatski počinje točiti kavu.

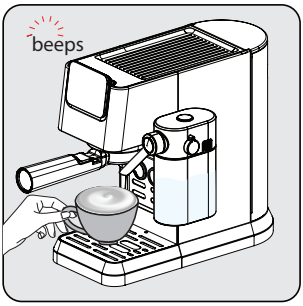

Kada aparat jednom oglasi, napitak je spreman. Uživajte!
- Aparat će se vratiti u stanje mirovanja.

4.4 Kuhanje / Dodavanje mliječne pjene

Napunite spremnik za mlijeko i podesite tipku u položaj. Pritisnite tipku za mliječnu pjenu "". Aparat će automatski pokrenuti točenje mlijeka (90-140 ml). Kada završi, aparat će se vratiti u stanje mirovanja.

Uvijek provjerite je li spremnik za mlijeko pravilno postavljen. Ako nije ispravno postavljen, tipke za Cappuccino, Latte i mliječnu pjenu će se isključiti i funkcije neće biti dostupne. Zujalo će aktivirati 3 zvučna signala kako bi to označilo.

4 Priprema

Uklanjanje spremnika za mlijeko ne utječe na kuhanje kave, mogu se koristiti programi za jedan/dupli espresso.

4.5 Podešavanje visine za različite veličine šalica

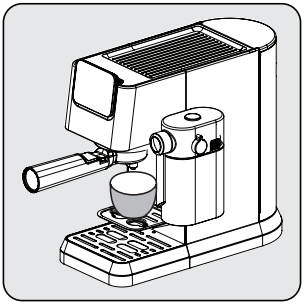

Za manje šalice može se koristiti ladica za šalice (3).

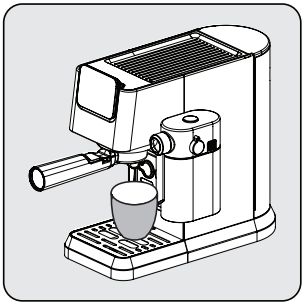

Za šalice prosječne veličine, stavite šalicu iznad posude za kapanje (6) u normalno umetnutom položaju.

Ako se posuda za skupljanje tekućine izvadi za veće šalice, treba je vratiti u aparat odmah nakon pripreme napitka. Ako se posuda ne vrati natrag nakon pripreme napitka, zbog unutarnjeg otpuštanja sustava, voda bi mogla dospjeti do baze i bilo bi potrebno ručno čišćenje suhom krpom.

5 Rad i uporaba

5.1 Podešavanje količine vaše kave/mlijeka

Podešavanje količine za jedan i dupli Espresso

1. Odaberite funkciju koju želite reprogramirati. Pritisnite odgovarajuću tipku (jednostruki ili dvostruki espresso) i držite je pritisnutom. Čuje se kratak zvučni signal. [jednostruke/dvostruke programirane količine espressa (min.: 30/60 ml, maks.: 50/100 ml)]
2. Otpustite tipku tek kada istekne željena količina kave. Čuju se dva kratka zvučna signala. Taj je iznos sada spremljen pod odgovarajućom funkcijom.

Podešavanje količine za Latte, Cappuccino i mliječnu pjenu

3. Odaberite funkciju koju želite reprogramirati. Pritisnite odgovarajuću tipku (Cappuccino, Latte ili mlijeko) i držite je pritisnutom. Čuje se kratak zvučni signal. (Najkraće vrijeme kuhanja mlijeka je 10 sekundi, a najduže 45 sekundi.)
4. Otpustite tipku tek kada istekne vrijeme kuhanja mlijeka koje želite. Čuju se dva kratka zvučna signala. Ovo vrijeme je sada spremljeno pod odgovarajućom funkcijom.
5. Za promjenu količine crne kave; nakon točenja mlijeka, pritisnite i držite ikonu odabranog napitka dok ne istekne željena količina.

Prilagođene postavke kuhanja napitka bit će spremljene u memoriju uređaja za buduću upotrebu dok se ponovno ne poništе ili ne promijene.

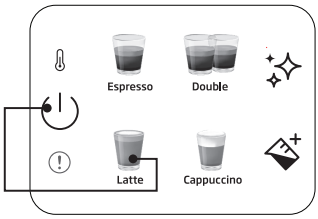

Za resetiranje pojedinačnog napitka na zadane/tvorničke postavke:

Pritisnite i držite bilo koju tipku za piće i tipku za napajanje zajedno dulje od 3 sekunde da poništite odabranu količinu pića.

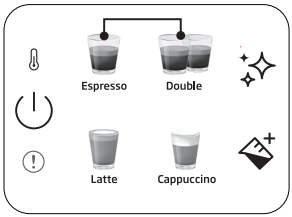

Za resetiranje svih napitaka na zadane/tvorničke postavke:

Pritisnite i držite tipke za jedan i dupli espresso zajedno dulje od 3 sekunde kako biste poništili svu količinu napitka.

Vrijeme pripravnosti: Aparat će se automatski isključiti nakon 29 minuta bez ikakvih operacija (ili nakon rada).

6 Čišćenje

6.1 Čišćenje spremnika za mlijeko

Ulijte vodu u spremnik za mlijeko do razine MAX i pritisnite tipku za mliječnu pjenu "". Kada završite, uklonite komponente spremnika za mlijeko (9) (11) i očistite ih pod čistom vodom.

Očistite spremnik za mlijeko nakon svake uporabe kako biste izbjegli ostatke mlijeka.

6.2 Funkcija čišćenja/ispiranja

Za čišćenje glave za kuhanje, stavite posudu ispod glave za kuhanje i pritisnite tipku za čišćenje "". Čišćenje će završiti u roku od 16 sekundi i aparat će biti spreman za upotrebu.

- Ako ne koristite aparat dulje od 5 uzastopnih dana, isperite i ispraznite spremnik za vodu.
- Posuda za skupljanje tekućine i njena rešetka (6) (4) mogu se očistiti ručno pod čistom vodom.
- Ne stavljajte držač filtra u perilicu posuđa.

6.3 Funkcija uklanjanja kamenca

Kada je potrebno uklanjanje kamenca, ikona za uklanjanje kamenca "" svijetlit će narančasto. Ispod glave za kuhanje stavite posudu od 1,5 l. Ulijte vodu u spremnik za vodu do razine MAX i pomiješajte sa sredstvom za uklanjanje kamenca ili limunskom kiselinom. Pritisnite i držite tipku za uklanjanje kamenca "" dulje od 3 sekunde i aktivirat će se dva zvučna signala koji označavaju da je započeo prvi ciklus uklanjanja kamenca. Prvi ciklus traje oko 15 minuta. Kada završi, ikona za uklanjanje kamenca postat će bijela "".

Ispraznite i vratite posudu ispod glave za kuhanje. Očistite i napunite spremnik za vodu do razine MAX čistom vodom. Pritisnite i držite tipku za uklanjanje kamenca "" dulje od 3 sekunde i aktivirat će se dva zvučna signala koja označavaju da je započeo drugi ciklus uklanjanja kamenca. Drugi ciklus traje oko 6 minuta. Kada proces završi, aparat će se vratiti u stanje mirovanja i bit će spreman za upotrebu.

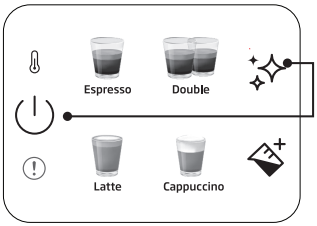

Za resetiranje statusa upozorenja o uklanjanju kamenca:
Pritisnite i držite tipke za napajanje i uklanjanje kamenca zajedno dulje od 3 sekunde.

- Uklanjanje kamenca potrebno je nakon prethodno definiranog ciklusa kuhanja.
- Resetiranje statusa upozorenja o uklanjanju kamenca ne preporuča se za održavanje najboljeg stanja uređaja.

7 Troubleshooting

7.1 Problemi, mogući uzroci i rješenja

Problem	Uzrok	Rješenje
Kava kaplje niz stranice držača filtra.	Držač filtra (2) nije ispravno umetnut.	Okrenite ručku držača filtra (2) još udesno.
	Na rubu filtra nalazi se mljevena kava	Isključite aparat, uklonite držač filtra (2) i očistite rubove filtra.
	Odjeljak unutar dispenzera za pripremu kave je prljav.	Očistite glavu za kuhanje kave mokrom krpom i pokrenite funkciju čišćenja bez postavljanja držača filtra.
Vrlo malo ili nimalo kave ne teče kroz držač filtra.	Nema vode u spremniku.	Napunite spremniku vodom.
	Pregrada unutar dispenzera za pripremu kave je blokirana.	Propustite vruću vodu kroz pregradu bez umetnutog držača filtra (2). Ako voda ne teče, odvrnite pregradu, očistite je i vratite na mjesto.
	Filter je začepljen.	Otklanjanje problema: Očistite filtar, umetnite držač filtra (2) i pumpajte vodu kroz njega bez prethodnog stavljanja kave. Ako kroz filtar ne prolazi voda, nazovite korisničku službu i naručite zamjenski filtar.
Pripremljena espresso kava izlazi samo u obliku kapljica.	Mlevena kava je previše sitna ili je previše zbijena.	Ne pritiskajte mljevenu kavu prejako. Koristite krupnije mljevenu kavu.
	Aparat je blokiran naslagama kamenca.	Uklonite kamenac iz aparata. Vidi stranu 15.
Espresso ističe prebrzo.	Mljevena kava je previše krupna.	Koristite mlin za finije mljevenje.
	Nema dovoljno kave u filteru.	Dodajte više mljevene kave.
Kava nije kremasta.	Kava je stara ili presuha.	Koristite svježu kavu.
	Kava nije dovoljno čvrsto pritisnuta. Voda prebrzo teče kroz kavu.	Jače pritisnite mljevenu kavu. Koristite mlin za finije mljevenje.
	Kava je prekrupna.	Koristite mlin s koničnom oštricom kako biste dobili finije i konzis-tentnije mljevenje.
	Mješavina kave nije pogodna za espresso kavu.	Promijenite marku espresso kave.
Ne stvara se dovoljno pjene od mlijeka.	Mlijeko nije svježe.	Koristite svježe mlijeko.
	Mlijeko nije prikladno.	Provjerite je li mlijeko pogodno za pjenjenje.
	Mlijeko je od početka bilo previše toplo.	Koristite mlijeko izravno iz hladnjaka (34°F).
	Nema dovoljno mlijeka za stvaranje pjene.	Koristite više hladnog mlijeka.
	Ulaz za mlijeko je blokiran.	Očistite ulaz za mlijeko.

Arçelik A.Ş.
Karaağaç Cad. No: 2-6, 34445,
Sütlüce, İstanbul, Türkiye

www.beko.com

Імпортер в України:
ТОВ «Беко Україна»,
Бізнес парк «Європасаж» 01033
м.Київ, вул.Сім'ї Прахових 58/10,
1 поверх
Тел. 0-800-500-4-3-2
Термін служби 3 роки

Visų pirma perskaitykite šį naudotojo vadovą!

Gerb. kliente,

dėkojame, kad pasirinkote šį „Beko“ produktą. Tikimės, kad su juo visada gausite geriausią rezultatą, nes produktas buvo pagamintas laikantis aukščiausių kokybės standartų ir taikant moderniausias technologijas. Perskaitykite visą šį naudotojo vadovą ir kitus pridedamus dokumentus prieš naudodamiesi šiuo produktu ir pasidėkite juos ateičiai. Jei perduodate produktą kam nors kitam, taip pat perduokite ir šį vadovą. Atsižvelkite į visus naudotojo vadove pateiktus įspėjimus ir informaciją.

Simbolių paaiškinimas

Įvairiose šio vadovo dalyse naudojami šie simboliai:

	Svarbi informacija arba naudingi patarimai apie naudojimą.
	PAVOJUS. Įspėja apie gyvybei ir nuosavybei pavojingas situacijas.
	ĮSPĖJIMAS. Įspėja apie galimai pavojingas situacijas.
	PERSPĖJIMAS. Įspėja apie galimą materialinę žalą.
	Medžiagos tinkamos naudoti su maistu

1 Svarbios instrukcijos dėl naudojimo saugumo ir aplinkos

Šiame skyriuje pateikiami saugos nurodymai, padėsiantys apsisaugoti nuo susižalojimų ir žalos turtui. Nesilaikant šių nurodymų, suteikta garantija netenka galios.

1.1 Elektros smūgio pavojus

Pavojus gyvybei, nes gali nutrenkti elektros srovė!
Prisilietus prie srovinių laidų ar dalių, galima rimtai susižaloti arba net mirti!
Siekdami išvengti elektros smūgio, laikykitės toliau pateiktų atsargumo priemonių.

- Nenaudokite kavos aparato, jei jungiamasis laidas arba kištukas yra pažeisti.
- Kavos aparatą vėl naudokite tik laidą pakeitus elektrikui.
- Nenuimkite kavos aparato korpuso. Prisilietus prie srovinių laidų ir (arba) pakeitus elektrinę ar mechaninę konfigūraciją iškyla elektros smūgio pavojus.

1.2 Nusideginimo arba nusiplikymo pavojus

Kavos aparatui veikiant jo dalys labai įkaista! Paruošti gėrimai ir iš aparato sklindantys garai labai karšti!
Siekdami išvengti nusideginimo arba nusiplikymo ir (arba) siekdami išvengti kad kiti nenusidegintų ar nenusiplikytų, laikykitės toliau pateiktų atsargumo priemonių.

- Nelieskite nė vienos iš abiejų kavos snapelių metalinių movų.
- Stenkitės, kad sklindantys garai nepasiektų odos, taip pat stenkitės, kad nebūtų sąlyčio su skalavimui, valymui ar kalkių pašalinimui naudojamu vandeniu.

1.3 Esminės atsargumo priemonės

Laikykitės toliau nurodytų atsargumo priemonių, kad užtikrintumėte, jog kavos aparatu naudojamasi saugiai.

- Nežaiskite su pakuote. Kyla uždusimo pavojus.
- Prieš naudodamiesi kavos aparatu patikrinkite, ar nėra matomų pažeidimų. Nesinaudokite kavos aparatu, jei jis pažeistas.
- Jei maitinimo laidas pažeistas, jį turi pakeisti gamintojas, jo atstovas arba panašios kvalifikacijos asmuo, kad būtų išvengta pavojaus.
- Kavos aparatą remontuoti turėtų tik įgaliotasis specialistas arba klientų aptarnavimo centras. Remontą atliekant nekvalifikuotam asmeniui, naudotojui iškyla pavojus. Taip pat atlikus tokį remontą garantija nustoja galioti.
- Garantiniu laikotarpiu kavos aparato remontą turėtų atlikti tik gamintojo įgalioti aptarnavimo centrai. Antraip pažeidus aparatą jo garantija nustos galioti.
- Sugedusios dalys gali būti pakeistos tik originaliomis atsarginėmis dalimis. Saugumo reikalavimų laikymąsi užtikrina tik originalios atsarginės dalys.
- Prietaisą gali naudoti mažesnių fizinių, jutiminių ar protinių gebėjimų, nepatyrę ar neturintys reikiamų žinių žmonėms, jei jie prižiūrimi arba jiems pateikti nurodymai, kaip saugiai naudoti aparatą, be to, jei jie supranta susijusius pavojus.
- Šį prietaisą gali naudoti vaikai nuo 8 metų ir vyresni, jei jiems buvo suteikta priežiūra ar nurodymai, kaip saugiai naudoti prietaisą, be to, jei jie supranta susijusius pavojus. Valymo ir priežiūros negali atlikti vaikai, nebent jie yra vyresni nei 8 metų ir yra neprižiūrimi. Laikykite prietaisą ir jo laidą vaikams, jaunesniems nei 8 metų, nepasiekiamoje vietoje.
- Vaikams negalima žaisti su prietaisu.
- Šis prietaisas skirtas naudoti buitinėje aplinkoje, tokioje kaip:
  - personalo virtuvėse parduotuvėse, biuruose ir kitose darbo vietose;
  - ūkiuose;
  - moteliuose, viešbučiuose ir kituose gyvenamuosiuose pastatuose (naudojamas klientų);
  - nakvynės su pusryčiais tipo aplinkoje.
- Saugokite kavos aparatą nuo išorinio poveikio, pvz., lietaus, šalnos ar tiesioginių saulės spindulių. Nenaudokite kavos aparato lauke.
- Nemerkite kavos aparato į vandenį.
- Neplaukite kavos aparato ir jo priedų indaplovėje.

- Į vandens rezervuarą nepilkite kitų skysčių išskyrus vandenį, taip pat į jį nedėkite maisto produktų.
- Nepripildykite vandens rezervuaro aukščiau žymos (apatiniame pripildymo angos krašte) (1,3 litro).
- Naudokite aparatą tik tada, kai uždėtas tirščių atliekų indas, nuvarvėjimo padėklas ir puodelio padėklas.
- Netraukite už laido norėdami išjungti kištuką, nelieskite jo šlapiomis rankomis.
- Nelaikykite kavos aparato už laido.
- Laikykite prietaisą ir jo laidą vaikams, jaunesniems nei 8 metų, nepasiekiamoje vietoje.
- Visada išjunkite aparatą prieš išimdami vandens rezervuarą, kad jį pripildytumėte arba ištuštintumėte.
- Prietaisą laikykite ant lygaus, stabilaus ir karščiui atsparaus darbinio paviršiaus.
- Prieš užplikant kavą, portafiltras turi būtų kiek tik įmanoma pasuktas į dešinę, kad jis, esant aukštam slėgiui, neatsilaisvintų.
- Netinkamai naudojant galima stipriai susižaloti. Siekdami apsisaugoti nuo gaisro, elektros smūgio ar susižalojimo, nemerkite laido, kištukų ir kaitinamojo pagrindo į vandenį ar kitus skysčius. Nenaudokite prietaiso, jei pažeistas jo laidas ar kištukas arba jei prietaisas netinkamai veikia, buvo numestas ant žemės ar kitaip pažeistas. Susisiekite su gamintoju ar jo klientų aptarnavimo tarnyba.
- Panaudojus kaitinamasis elementas kurį laiką išlieka įkaitęs. Nelieskite karšto pagrindo, naudokite rankenėlę ar mygtuką. Siekdami išvengti susižalojimo, kol aparatas naudojamas, nekiškite rankų prie jo talpyklos ir paties aparato.
- Naudojant kavos aparatą negalima jo laikyti spintelėje.
- Valymas. Nedėkite prietaiso į vandenį ar kitą skystį. Korpusą valykite tik kempinėle / šluoste, sudrėkinta šiltu vandeniu su plovikliu. Nenaudokite kietų, šiurkštaus paviršiaus valymo priemonių. Išsamios valymo instrukcijos pateiktos 6 skyriuje.
- Po naudojimo kaitinimo elemento paviršius gali būti įkaitęs.

1.4 Numatytasis naudojimas

Rankinis espreso kavos aparatas „Beko“ skirtas naudoti namuose ar panašioje aplinkoje, pvz., darbuotojų virtuvėlėse, parduotuvėse, biuruose ir kitose panašiose vietose arba klientų svečių namuose, viešbučiuose, moteliuose ir kitose apgyvendinimo įstaigose. Kavos aparatas neskirtas komerciniam naudojimui. Aparatas skirtas tik kavai ruošti ir pienui bei vandeniui pašildyti. Naudojant bet kokiu kitu būdu laikoma, kad aparatas naudojamas netinkamai.

Netinkamai naudojant kyla pavojus!

Kavos aparatą naudojant ne pagal numatytąją paskirtį ar kitu būdu jis gali tapti pavojaus šaltiniu.

- Todėl kavos aparatą galima naudoti tik pagal numatytąją paskirtį.
- Laikykitės šiame naudotojo vadove aprašytų procedūrų.

Nepriimamos jokios pretenzijos dėl žalos ar susižalojimo, atsiradusios dėl kavos aparato naudojimo ne pagal paskirtį.
Riziką prisiima tik kavos aparato savininkas.

1.5 Atsakomybės apribojimas

Visa techninė informacija, duomenys ir instrukcijos dėl kavos aparato paruošimo naudoti, naudojimo ir priežiūros, pateikti šioje naudojimo instrukcijoje, atspindi esamą būseną spausdinimo metu ir yra pagrįsti geriausiomis įmanomomis žiniomis, įgytomis per patirtį ir praktiką.
Negalima kelti jokių pretenzijų dėl šiame naudojimo vadove pateiktos informacijos, iliustracijų ar aprašymų.
Gamintojas neprisiima jokios atsakomybės už žalą ar sužalojimą, kilusius dėl naudotojo vadovo nesilaikymo, prietaiso naudojimo ne pagal paskirtį, neprofesionalaus remonto, neleistinų pakeitimų ar nepatvirtintų atsarginių dalių naudojimo.

1.6 Atitiktis elektros ir elektroninių įrenginių (WEEE) direktyvai ir produkto utilizavimas.

Šis prietaisas atitinka EU direktyvą dėl WEEE (2012/19/ES). Prietaisas yra pažymėtas elektrinių ir elektroninių įrenginių (WEEE) (angl. WEEE) atliekų klasifikacijos simboliu.

Šis simbolis rodo, kad pasibaigus šio gaminio eksploatavimo laikui jo negalima išmesti kartu su kitomis buitinėmis atliekomis. Panaudotą prietaisą reikia grąžinti į tokių elektrinių ir elektroninių prietaisų surinkimo punktą. Kur yra toks surinkimo punktas, teiraukitės vietinės atsakingosios institucijos arba pardavėjo, iš kurio įsigijote prietaisą. Kiekvienas namų ūkis atlieka svarbų vaidmenį utilizuodamas ir perdirbdamas seną prietaisą. Teisingai išmetę seną gaminį, saugosite aplinką ir žmonių sveikatą nuo galimų neigiamų pasekmių.

1.7 Atitiktis RoHS direktyvai

Šis prietaisas atitinka ES direktyvą dėl tam tikrų pavojingų medžiagų naudojimo elektros ir elektroninėje įrangoje apribojimo (RoHS direktyva 2011/65/ES). Jame nėra kenksmingų ir draudžiamų medžiagų, išvardintų direktyvoje.

1.8 Informacija apie pakuotę

Prietaiso pakuotės yra pagamintos iš perdirbamų medžiagų pagal mūsų nacionalinius aplinkosaugos reikalavimus. Neišmeskite pakuočių su buitinėmis ar kitomis atliekomis. Atiduokite jas perdirbti į pakuočių surinkimo centrą, nurodytą vietinių atsakingųjų institucijų.

2 Apžvalga ir valdymo skydelis

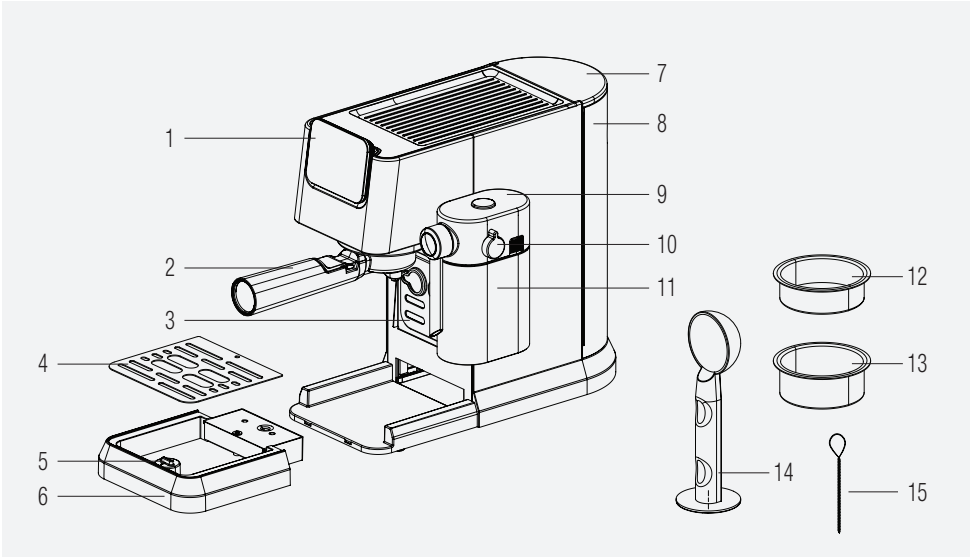

1. Valdymo skydelis
2. Portafiltras
3. Puodelio laikiklis
4. Nuvarvėjimo padėklo dangtelis
5. Plūdrusis indikatorius
6. Nuvarvėjimo padėklas
7. Vandens rezervuaro dangtelis
8. Vandens rezervuaras
9. Pieno rezervuaro dangtelis
10. Pieno putų reguliavimo rankenėlė
11. Pieno rezervuaras
12. Vienos espreso porcijos talpa
13. Dvigubos espreso porcijos talpa
14. Kavos samtelis / presas
15. Valymo adata

2.1 Valdymo skydelis

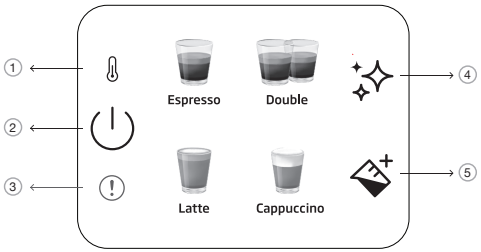

1		Įkaitimo indikatorius
2		Įjungimo / išjungimo ir atšaukimo mygtukas
3		Bendroji klaida
4		Valymo ir kalkių šalinimo mygtukas
5		Pieno mygtukas

Visos ant gaminio ir spausdintinėse brošiūrose nurodytos vertės pateikiamos atlikus laboratorinius matavimus pagal atitinkamus standartus. Šios vertės gali skirtis atsižvelgiant į naudojimą ir aplinkos sąlygas.

3 Techniniai duomenys

Maitinimo šaltinis: 220–240 V~, 50–60 Hz

Galia: 1376–1628 W

Pasiliekama teisė daryti techninius ir dizaino pakeitimus.

Visos ant gaminio ir spausdintinėse brošiūrose nurodytos vertės pateikiamos atlikus laboratorinius matavimus pagal atitinkamus standartus. Šios vertės gali skirtis atsižvelgiant į naudojimą ir aplinkos sąlygas.

Gaminio matmenys:

20,5 cm (plotis) x 30,8 cm (aukštis) x 42,3 cm (gylis)

[Plotis be pieno puodelio: 14,4 cm

Gylis be portafiltro: 32,5 cm]

Svoris 3,85 ± 0,5 kg

Laido ilgis: >90 cm

Portafiltras: Ø51 mm

Kavos indo talpa

Viena porcija: 10 g

Dviguba porcija: 17 g

Nuvarvėjimo padėklo talpa: iki 0,2 l

Vandens rezervuaro talpa: 1,1 ± 5 %

Aparato įkaitimo laikas: <55 sek.

Kavos tūris (pagal numatytąsias nuostatas):

Espresas: 30–55 ml

Dviguba porcija: 65–95 ml

Latė: 170–280 ml pieno, 30–55 ml kavos

Kapučinas: 114–190 ml pieno, 30–55 ml kavos

Prireikus aparatą nukalkinti, mygtukas „ “ įsižiebs oranžine spalva.

Jei NTC neprijungtas prie maitinimo plokštės, tuo metu užsidegs raudona klaidos indikatoriaus lemputė, o paspaudus bet kurį mygtuką jis neveiks.

4 Paruošimas

4.1 Naudojant pirmą kartą

Nuo prietaiso nuimkite apsaugines plėveles, lipdukus ar kitas pakavimo medžiagas.

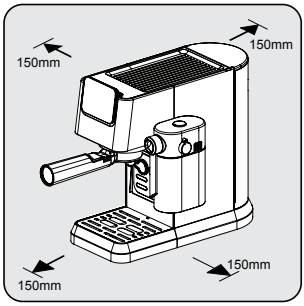

Pasirinkite saugų ir stabilų paviršių su lengvai pasiekiamu elektros lizdu bei išlaikykite minimalų atstumą iki aparato šonų.

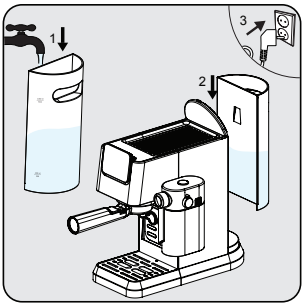

Į vandens rezervuarą pripilkite šviežio, šalto, gryno vandens. Nepildykite mažiau MIN žymos ir daugiau MAX žymos (nepilkite karšto vandens).
Tada įstatykite vandens rezervuarą į aparatą ir įkiškite kištuką į tinkamos įtampos lizdą.

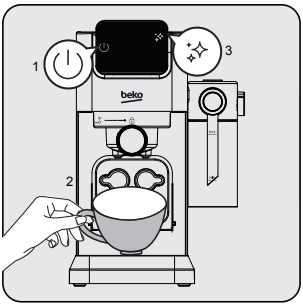

Valdymo skydelyje įsižiebs įjungimo / išjungimo mygtukas „⏻". Paspauskite jį, kad įjungtumėte aparatą. Padėkite puodelį tiesiai po kavos pateikimo galvute ir paspauskite valymo mygtuką „✨". Išgirsite vieną pyptelėjimą ir prasidės valymas. Atlikus valymą aparatas bus paruoštas naudoti.

4 Paruošimas

4.2 Vienos / dvigubos espreso porcijos užplikymas

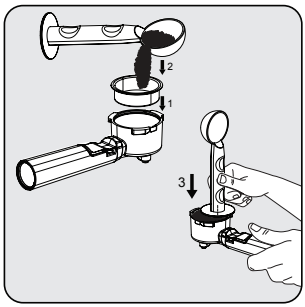

Įdėkite vienos arba dvigubos espreso porcijos talpą į filtro laikiklį. Matavimo samteliu sudėkite šviežiai maltą kavą į filtrą (apie 8–15 g), šaukštu sulyginkite kavos perteklių. Samtelio preso galu maltą kavą sulyginkite ir suspauskite naudodami apie 15 kg preso jėgą.

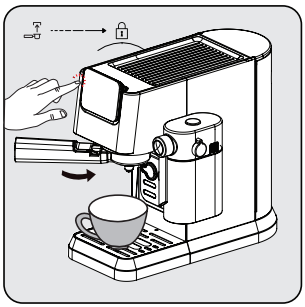

Įstatykite portafiltrą po kavos ištekėjimo anga. Sulygiuokite jį su atrakinimo simboliu, įstumkite į griovelį ir lėtai pasukite į dešinę iki užrakto simbolio.
- Padėkite kavos puodelį tiesiai po kavos ištekėjimo anga.
- Paspauskite vienos arba dvigubos porcijos mygtuką. Aparatas supypsės.
- Pasirinktos kavos mygtukas pradės mirksėti ir bus pradedamas kavos ruošimas.

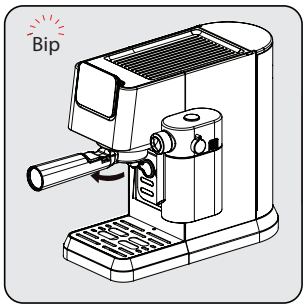

Baigus užplikymą, aparatas supypsės vieną kartą ir persijungs į budėjimo režimą. Išimkite portafiltrą jį sukdami pagal laikrodžio rodyklę. Portafiltrą valykite ir nusausinkite po kiekvieno naudojimo.

- Paruoštus kavą palaukite 5 sekundes ir tada išimkite filtrą. Taip lengviau išimsite judantį filtrą.
- Maltos kavos po užplikymo naudoti nebegalima.
- Rankenėlės prailginamąją dalimi išpilkite tirščius, o maltos kavos talpą palikite vietoje.
- Jei norite, kad espresas išliktų optimalios temperatūros, rekomenduojame pašildyti puodelius.
- Jei norite mėgautis geriausiu kavos pupelių skoniu, rekomenduojama naudoti nemaltą kavą ir pupeles susimalti tik prieš gaminant espresą.
- Tobulam espresui svarbu ne tik kavos pupelės, bet ir tai, kad būtų naudojamas šaltas šviežias vanduo, kuriame nebūtų chloro, kvapų ir kitų nešvarumų.
- Laikykite maltą espreso kavą sandariame inde vėsioje ir sausoje vietoje. Taip kava išlaikys skonį. Nelaikykite maltos kavos ilgą laiką, nes sumažės skonis.

4.3 Kapučino ir latės paruošimas

Kapučiną arba latę sudaro viena porcija espreso ir skirtingas karšto pieno ir pieno putos kiekis.

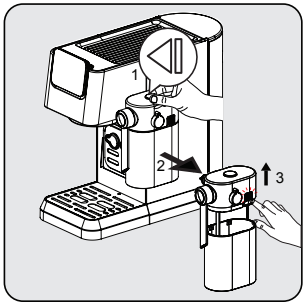

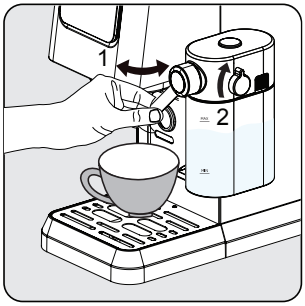

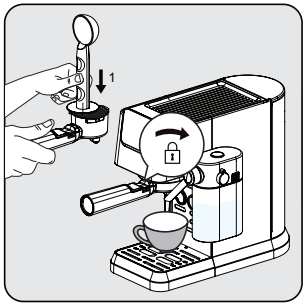

Viena ranka laikydami pieno rezervuarą paspauskite pieno rezervuaro dangtelio viršuje esantį mygtuką, kad ištrauktumėte pieno rezervuarą traukdami dešinėn. Nuimkite pieno rezervuaro dangtelį spausdami dangtelio dešinėje esantį atleidimo mygtuką.

Į rezervuarą įpilkite pieno. Nepilkite aukščiau MAX žymos. Rekomenduojama pieno temperatūra yra 4–8 ° C (~40–46 ° F). Uždėkite pieno rezervuaro dangtelį ir įstatykite pieno rezervuarą į prietaisą. Jam įsistačius girdėsite spragtelėjimą. Įsitikinkite, kad pieno rezervuaras įstatytas tinkamai. Nustatykite, kad pieno putų ištekėjimo anga būtų virš puodelio. Reguliuokite putų tirštumą rankenėle pagal savo pageidavimus.

Įstatykite vienos porcijos talpą į portafiltrą. Į filtrą pridėkite smulkiai maltos espreso kavos (apie 8–15 g). Paspauskite kavą kavos samtelio plokščiaja puse. Įstatykite portafiltrą po kavos ištekėjimo anga. Sulygiuokite jį su atrakinimo simboliu, įstumkite į griovelį ir lėtai pasukite į dešinę iki užrakto simbolio.

Šis aparatas leidžia nustatyti putų santykį pasukant rankenėlę iš padėties „Max“ į „Min“ ir mėgautis norimomis putomis. Siūloma nuostata latei yra min–mid, o kapučinui – mid-max. Susireguliuokite pieno putų intensyvumą pagal savo pageidavimus.

4 Paruošimas

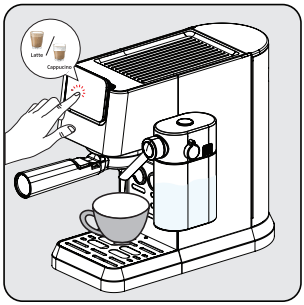

Paspauskite kapučino arba latės mygtuką. Išgirsite vieną pyptelėjimą. Pasirinktų gėrimų mygtukas pradės mirksėti. Tai reiškia, kad kava pradedama ruošti.

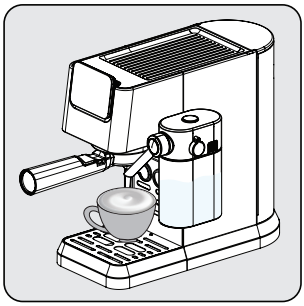

Pilant putas į puodelį pumpavimas veiks su pertrūkiais. Paruošus pieno putas, įrenginys pradės automatiškai ruošti kavą.

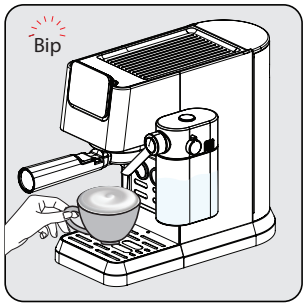

Kai prietaisas vienąkart supypsi, tai reiškia, kad gėrimai paruošti!
- Aparatas persijungs į budėjimo režimą.

4.4 Kavos plikymas / pieno putų pridėjimas

Pripildykite pieno rezervuarą ir nustatykite rankenėlę į reikiamą padėtį. Paspauskite pieno putų mygtuką „ “. Aparatas automatiškai pradės dozuoti pieną (90–140 ml). Baigus aparatas grįš į budėjimo režimą.

Visada įsitikinkite, kad pieno rezervuaras įstatytas tinkamai. Jei jis įstatytas netinkamai, kapučino, latės ir pieno putų mygtukai nebešvies ir nebus galima naudotis funkcijomis. Apie tai praneš 3 pyptelėjimai.

Pieno rezervuaro nuėmimas neturi įtakos kavos užplikymui. Vienos / dvigubos espreso porcijos programas naudoti vis dar galima.

4.5 Aukščio reguliavimas atsižvelgiant į skirtingą puodelių dydį

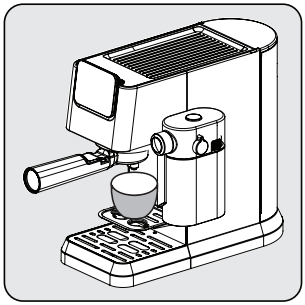

Jei puodelis mažas, galima naudoti puodelio padėklą (3).

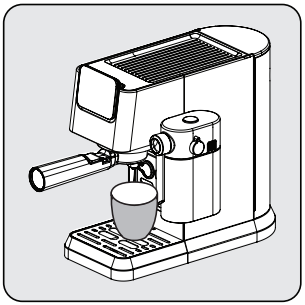

Jei puodelis vidutinio dydžio, padėkite puodelį virš nuvarvėjimo padėklo (6) įprastoje padėtyje.

Jei dėl to, kad naudojamas didesnis puodelis, nuimamas nuvarvėjimo padėklas, baigus ruošti gėrimą jį vėl būtina uždėti. Jei nuvarvėjimo padėklas paruošus gėrimą nepadedamas į vietą, dėl vidinio sistemos pratekėjimo vanduo gali pratekėti ant pagrindo ir jį gali tekti nuvalyti rankiniu būdu sausa šluoste.

5 Veikimas ir naudojimas

5.1 Kavos / pieno tūrio reguliavimas

Vienos ir dvigubos espreso porcijų kiekio nustatymas

1. Pasirinkite perprogramuotiną funkciją. Paspauskite atitinkamą mygtuką (vienos arba dvigubos porcijos espreso) ir laikykite jį nuspaudę. Išgirsite vieną pyptelėjimą. programuotini vienos / dvigubos espreso porcijos kiekiai (min. 30 / 60 ml, maks.: 50 / 100 ml)]
2. Atleiskite mygtuką tik tada, kai bus parodytas norimas kavos kiekis. Išgirsite du pyptelėjimus. Šis kiekis dabar išsaugotas prie atitinkamos funkcijos.

Latės, kapučino ir pieno putų kiekio nustatymas

1. Pasirinkite perprogramuotiną funkciją. Paspauskite atitinkamą mygtuką (kapučino, latės arba pieno) ir laikykite jį nuspaudę. Išgirsite vieną pyptelėjimą. (Trumpiausias pieno paruošimo laikas 10 sek., ilgiausias – 45 sek.).
2. Atleiskite mygtuką tik tada, kai bus parodytas norimas pieno ruošimo laikas. Išgirsite du pyptelėjimus. Šis laikas dabar išsaugotas prie atitinkamos funkcijos.
3. Juodos kavos kiekio keitimas. Pasibaigus pieno pateikimui, paspauskite ir laikykite nuspaudę pasirinkto gėrimo piktogramą, kol pasirodys norimas kiekis.

Pakoreguoti gėrimų nustatymai bus išsaugoti įrenginio atmintyje, kad būtų galima naudoti ateityje, kol bus iš naujo nustatyti arba pakeisti.

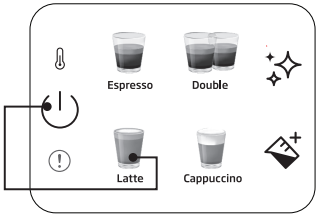

Vieno gėrimo nustatymų atkūrimas į numatytuosius / gamyklinius.

Paspauskite ir daugiau nei 3 sekundes palaikykite nuspaudę gėrimo ir maitinimo mygtukus vienu metu, kad iš naujo nustatytumėte pasirinktą gėrimo kiekį.

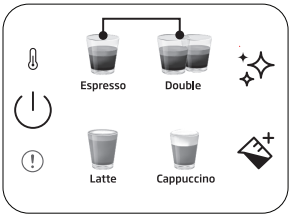

Visų gėrimų nustatymų atkūrimas į numatytuosius / gamyklinius.

Paspauskite ir daugiau nei 3 sekundes palaikykite nuspaudę vienos ir dvigubos espreso porcijos ir maitinimo mygtukus vienu metu, kad iš naujo nustatytumėte visų gėrimų kiekį.

Budėjimo laikas. Aparatas jo nenaudojant automatiškai išsijungs po 29 minučių (arba baigus darbą).

6 Valymas

6.1 Pieno rezervuaro valymas

Į pieno rezervuarą įpilkite vandens iki MAX žymos ir paspauskite pieno putų mygtuką „ “. Baigę išimkite pieno rezervuaro dalis (9) (11) ir jas praplaukite po švariu vandeniu.

Kad pieno rezervuare neliktų pieno likučių, jį valykite po kiekvieno naudojimo.

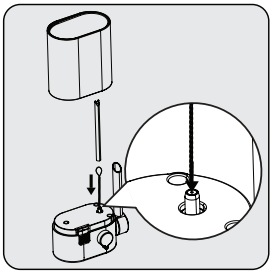

Pieno putų angai išvalyti naudokite valymo adatą (15).

6.2 Valymo / skalavimo funkcija

Norėdami išvalyti užplikymo galvutę, po ja padėkite indą ir paspauskite valymo mygtuką „ “. Valymas bus atliktas per 16 sekundžių, o aparatas bus paruoštas naudoti.

- Jei kavos aparato nenaudojate ilgiau nei 5 dienas iš eilės, vandens rezervuarą išskalaukite ir nusausinkite.
- Nuvarvėjimo padėklą ir jo dangtelį (6) (4) galima plauti rankiniu būdu po švariu vandeniu.
- Neplaukite portafiltro indaplovėje.

6.3 Nukalkinimo funkcija

Prireikus atlikti nukalkinimą, oranžine spalva įsižiebs nukalkinimo piktograma „ “. Po užplikymo galvute padėkite 1,5 litro talpos indą. Pilkite vandenį į vandens rezervuarą tol, kol bus pasiektas MAX lygis. Į vandenį įpilkite nukalkinimo priemonės arba citrinų rūgšties. Paspauskite ir palaikykite nuspaudę nukalkinimo mygtuką „ “ 3 sekundes, kol išgirsite du pyptelėjimus. Jie parodo, kad pradėtas pirmasis nukalkinimo ciklas. Pirmasis ciklas užtruks apie 15 minučių. Jį baigus, nukalkinimo piktograma pabaltuos „ “.

Ištuštinkite ir pakeiskite po nuplikymo galvute padėtą indą. Išplaukite vandens rezervuarą ir pripildykite vandeniu iki MAX žymos. Paspauskite ir palaikykite nuspaudę nukalkinimo mygtuką „ “ 3 sekundes, kol išgirsite du pyptelėjimus. Jie parodo, kad pradėtas antrasis nukalkinimo ciklas. Antrasis ciklas užtruks apie 6 minutes. Baigus procesą, aparatas grįš į budėjimo režimą ir bus paruoštas naudoti.

6 Valymas

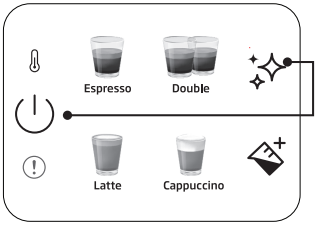

Nukalkinimo įspėjimo būsenos nustatymas iš naujo.

Nuspauskite ir ilgiau nei 3 sekundes palaikykite kartu nuspaudę maitinimo ir nukalkinimo mygtukus.

- Praėjus nustatytam kavos ruošimo ciklui reikalingas nukalkinimas.
- Jei norite išlaikyti prietaisą geriausios būklės, nepatartina perstatyti nukalkinimo įspėjamosios būsenos.

7 Trikčių šalinimas

7.1 Problemos, galimos jų priežastys ir sprendimo būdai

Problema	Priežastis	Sprendimas
Kava bėga pro portafiltro kraštus.	Portafiltras (2) įdėtas netinkamai.	Pasukite portafiltro (2) rankenėlę labiau į dešinę.
	Ant sietelio krašto yra maltos kavos.	Išjunkite prietaisą, išimkite portafiltro (2) laikiklį ir nuvalykite sietelio kraštus.
	Filtras užplikymo galvutėje purvinas.	Nuvalykite užplikymo galvutę drėgna šluoste ir paleiskite valymo funkciją neįdėdami portafiltro.
Pro portafiltrą visai nebėga kava arba jos išbėga labai nedaug.	Vandens rezervuare nėra vandens.	Įpilkite vandens į rezervuarą.
	Filtras užplikymo galvutėje užsikimšęs.	Praleiskite užplikytą vandenį pro filtrą neįdėję portafiltro (2). Jei vanduo neprabėga, atsukite filtrą, išvalykite ir pakeiskite.
	Sietelis užsikimšęs.	Sprendimas. Išvalykite sietelį, įdėkite portafiltrą (2) ir pumpuokite pro jį vandenį nenaudodami kavos. Jei pro sietelį vanduo neprabėga, kreipkitės į klientų aptarnavimo centrą ir užsisakykite pakaitinį sietelį.
Užplikyta espreso kava ne bėga, o laša.	Kava per daug smulkiai sumalta arba pernelyg supresuota.	Per daug nesupresuokite maltos kavos. Naudokite stambiau maltą kavą.
	Aparatas užsikimšo dėl kalkių.	Nukalkinkite aparatą. Žr. 15 puslapį.
Espreso kava per greit paruošiama.	Kava sumalta per stambiai.	Naudokite smulkiau sumaltą kavą.
	Sietelyje nepakankamai kavos.	Naudokite daugiau maltos kavos.
Nesusidaro puta.	Kava sena arba per sausa.	Naudokite šviežią kavą.
	Kava nepakankamai supresuota. Vanduo per greitai prabėga pro kavą.	Stipriau supresuokite kavą. Naudokite smulkiau sumaltą kavą.
	Kava per stambiai sumalta.	Norėdami kavą sumalti smulkiau ir tolygiau, naudokite kavos malūnėlį.
	Kavos pupelės netinkamos espreso kavai gaminti.	Pakeiskite espreso kavos pupelių rūšį.
Plakant pieną nesusidaro pakankamai putų.	Pienas nėra šviežias.	Naudokite šviežią pieną.
	Pienas netinkamas.	Patikrinkite, ar pienas tinkamas putų plakimui.
	Pienas nuo pat pradžių buvo per šiltas.	Naudokite tiesiai iš šaldytuvo išimtą pieną (1 °C, 34 °F).
	Nepakanka pieno, kad susidarytų putos.	Naudokite šaltesnį pieną.
	Pieno įtekėjimo anga užsikimšusi.	Pieno putų angai išvalyti naudokite valymo adatą (15).

Lūdzu, vispirms izlasiet šo lietotāja rokasgrāmatu!

Cienījamais klient!

Paldies, ka izvēlējāties šo Beko produktu. Mēs ceram, panāksiet vislabākos rezultātus, lietojot izstrādājumu, kas ražots, izmantojot augstas kvalitātes un mūsdienīgas tehnoloģijas. Pirms izstrādājuma lietošanas, lūdzu, uzmanīgi izlasiet visu lietotāja rokasgrāmatu un visus citus pievienotos dokumentus un saglabājiet tos kā uzziņu turpmākai lietošanai. Ja izstrādājumu nododat kādam citam, dodiet līdz arī lietotāja rokasgrāmatu. Lūdzu, ņemiet vērā visus lietotāja rokasgrāmatā sniegtos brīdinājumus un informāciju.

Simbolu skaidrojums

Dažādās šīs rokasgrāmatas sadaļās tiek izmantoti šādi simboli:

	Svarīga informācija un noderīgi padomi par lietošanu.
	BĪSTAMI: Šis ir brīdinājums par bīstamām situācijām attiecībā uz dzīvību un īpašumu.
	BRĪDINĀJUMS: Šis brīdinājums norāda uz potenciāli bīstamām situācijām.
	UZMANĪBU: Šis brīdinājums norāda uz iespējamu materiālu bojājumu.
	Materiāli ir piemēroti saskarei ar pārtiku

1 Svarīgas instrukcijas par drošību un vidi

Šajā sadaļā ir ietverti drošības norādījumi, kas palīdzēs nodrošināt aizsardzību pret traumām un materiālo zaudējumu risku. Šo norāžu neievērošana atceļ garantiju.

1.1 Elektriskās strāvas bīstamība

Apdraudējums dzīvībai elektriskās strāvas trieciena rezultātā!
Pieskaršanās vadiem vai komponentiem, kas atrodas zem sprieguma, var izraisīt smagas traumas vai pat nāvi!
Lai izvairītos no elektriskās strāvas trieciena, ievērojiet šādus drošības pasākumus:

- Neizmantojiet kafijas automātu, ja ir bojāts savienojuma kabelis vai strāvas kontaktdakša.
- Pirms kafijas automāta atkārtotas izmantošanas kvalificētam elektriķim jāatjauno strāvas kabelis.
- Neveriet vaļā kafijas automāta korpusu. Elektriskās strāvas trieciena risks, pieskaroties spriegumaktīviem savienojumiem un/vai mainot elektrisko un mehānisko konfigurāciju.

1.2 Apdeguma vai applaucēšanās risks

Kafijas automāta daļas darbības laikā var spēcīgi sakarst! Izdalītie dzērieni un izplūstošais tvaiks ir ļoti karsti!
Ievērojiet šādus drošības pasākumus, lai neapdedzinātos/neapplaucētu sevi un/vai citus:

- Nepieskarieties nevienai no abu kafijas padeves krānu metāla uzmavām.
- Izvairieties no ādas tiešas saskares ar izplūstošo tvaiku vai karstu skalošanas, tīrīšanas un atkaļķošanas ūdeni.

1.3. Pamata drošības pasākumi

Lai nodrošinātu kafijas automāta drošu lietošanu, ievērojiet šādus drošības pasākumus:

- Nekad nespēlējieties ar iepakojuma materiālu. Nosmakšanas risks.
- Pirms lietošanas pārbaudiet, vai kafijas automātam nav redzamu bojājumu pazīmju. Neizmantojiet bojātu kafijas automātu.
- Ja bojāts barošanas vads, tas jānomaina ražotājam vai tā pārstāvim, vai līdzīgi kvalificētai personai, lai novērstu apdraudējumu.
- Kafijas automāta remontu drīkst veikt tikai pilnvarots speciālists vai uzņēmuma klientu apkalpošanas dienests. Nekvalificēts remonts var izraisīt būtisku apdraudējumu lietotājam. Tādējādi arī tiks anulēta garantija.
- Garantijas laikā kafijas automāta remontu drīkst veikt tikai ražotāja pilnvaroti servisa centri, pretējā gadījumā garantija zaudē spēku turpmāku bojājumu gadījumā.
- Bojātās daļas drīkst aizstāt tikai ar oriģinālajām rezerves daļām. Tikai oriģinālās rezerves daļas garantē drošības prasību ievērošanu.
- Ierīces var lietot cilvēki ar ierobežotām fiziskām, sensoriskām vai garīgām spējām vai bez pieredzes un zināšanām, ja viņi tiek attiecīgi uzraudzīti vai apmācīti, kā lietot ierīci, ievērojot drošību, un, ja viņi izprot ar to saistītos riskus.
- Šo ierīci var lietot bērni vecumā no 8 gadiem un vecāki, ja tiek uzraudzīti vai instruēti par ierīces lietošanu, ievērojot drošību, un izprot ar to saistītos apdraudējumus. Tīrīšanas un lietotāja apkopes darbus nedrīkst veikt bērni, kas nav sasnieguši 8 gadu vecumu un netiek uzraudzīti. Ierīci un tās vadu glabājiet bērniem, kas jaunāki par 8 gadiem, nepieejamā vietā.
- Bērni nedrīkst spēlēties ar ierīci.
- Šī ierīce ir paredzēta izmantošanai mājsaimniecībā un citur, piemēram:
  - darbinieku virtuves zonās veikalos, birojos un citās darba vidēs;
  - saimniecības ēkās;
  - klientiem viesnīcās, moteļos un citās dzīvojamā tipa vidēs;
  - gultas un brokastu tipa vidēs.
- Sargājiet kafijas automātu no laikapstākļu, piemēram, lietus, sala un tiešu saules staru ietekmes. Neizmantojiet kafijas automātu ārpus telpām.
- Ierīci nedrīkst gremdēt šķidrumos.
- Nemazgājiet kafijas automātu vai piederumus trauku mazgājamā mašīnā.

- Nelejiet ūdens tvertnē šķidrumus, izņemot ūdeni, un nelieciet tajā pārtikas produktus.
- Nepārpildiet ūdens tvertni, pārsniedzot maksimālo atzīmi (uzpildes atveres apakšējā mala) (1,1 litrs).
- Darbiniet automātu tikai tad, ja ir uzstādīta atkritumu tvertne, pilienu paplāte un krūzīšu režģis.
- Nevelciet aiz kabeļa, lai izņemtu kontaktdakšu no kontaktligzdas, un nepieskarieties tam ar mitrām rokām.
- Neturiet kafijas automātu aiz strāvas kabeļa.
- Ierīci un tās vadu glabājiet bērniem, kas jaunāki par 8 gadiem, nepieejamā vietā.
- Pirms ūdens tvertnes izņemšanas, lai to uzpildītu vai iztukšotu, vienmēr izslēdziet ierīci.
- Ierīci novietojiet uz līdzenas, stabilas, karstumizturīgas darba virsmas.
- Pirms gatavošanas filtra turētājs pēc iespējas ciešāk jāpagriež pa labi, lai novērstu filtra turētāja atslābšanu augsta spiediena rezultātā.
- Nepareizas lietošanas rezultātā var rasties smagas traumas. Lai pasargātos no ugunsgrēka, elektriskās strāvas trieciena vai miesas bojājumiem, negremdējiet vadu, elektrības kontaktdakšas, sildīšanas pamatni ūdenī vai citos šķidrumos. Nedarbiniet ierīci, ja bojāts vads vai kontaktdakša, ja tai ir darbības traucējumi vai ierīce cietusi no kritiena vai citādi ir bojāta. Lūdzu, sazinieties ar ražotāju vai tā klientu apkalpošanas dienestu.
- Sildelementa virsma pēc lietošanas ir pakļauta atlikušajam karstumam, nepieskarieties karstajai virsmai, izmantojiet rokturi vai pogu. Lietošanas laikā un pēc tam vienmēr turiet rokas ārpus konteinera un ierīces, lai mazinātu cilvēku traumu risku.
- Kafijas automātu lietošanas laikā nedrīkst likt skapī.
- Tīrīšana: Nelieciet ierīci ūdenī vai citos šķidrumos. Korpusu tīriet tikai ar sūkli/drānu, kas samitrināta siltā ziepjūdenī. Neizmantojiet raupjus, abrazīvus tīrīšanas līdzekļus. Detalizētus tīrīšanas norādījumus skatiet 6. nodaļā.
- Sildelementa virsma pēc lietošanas ir pakļauta atlikušajam karstumam.

1.4 Paredzētā izmantošana

Manuālais espresso automāts Beko ir paredzēts lietošanai mājās un līdzīgās vietās, piemēram, personāla virtuvēs, veikalos, birojos un līdzīgās vietās vai klientiem pansijā, viesnīcās, moteļos un citās dzīvojamās telpās. Šis kafijas automāts nav paredzēts komerciālai lietošanai. Automāts ir paredzēts tikai kafijas pagatavošanai un piena un ūdens karsēšanai. Jebkāda cita lietošana, kas nav norādīta iepriekš, tiek uzskatīta par nepareizu lietošanu.

Nepareizas lietošanas radīts apdraudējums!

Ja kafijas automāts netiek izmantots paredzētajam mērķim vai tiek izmantots citādi, tas var būt vai kļūt par apdraudējumu avotu.

- Tāpēc kafijas automātu drīkst izmantot tikai paredzētajam mērķim.
- Ievērojiet šajā lietotāja rokasgrāmatā aprakstītās procedūras.

Netiek pieņemtas nekādas pretenzijas par bojājumiem vai traumām, kas radušās, ja kafijas automāts netiek lietots paredzētajam mērķim.
Risks ir jāuzņemas tikai un vienīgi automāta īpašniekam.

1.5. Atbildības ierobežojums

Visa tehniskā informācija, dati un norādījumi saistībā ar kafijas automāta uzstādīšanu, darbību un apkopi, kas ietverti šajā lietošanas instrukcijā, atspoguļo tā pašreizējo stāvokli drukāšanas brīdī un ir balstīti uz labākajām iespējamām zināšanām, kas iegūtas, pateicoties pieredzei un zinātībai.
No informācijas, ilustrācijām un aprakstiem šajā lietotāja rokasgrāmatā nevar atvasināt nekādas pretenzijas.
Ražotājs neuzņemas atbildību par bojājumiem vai traumām, kas radušies lietotāja rokasgrāmatas neievērošanas, izmantošanas citam mērķim, neprofesionāla remonta, neatļautu modifikāciju vai neapstiprinātu rezerves daļu izmantošanas rezultātā.

1.6. Atbilstība WEEE direktīvai un atkritumu utilizācija:

Šī ierīce atbilst EU WEEE direktīvai (2012/19/EU). Šim produktam ir elektrisko un elektronisko ierīču atkritumu klasifikācijas simbols (WEEE).

Šis simbols norāda, ka Eiropas Savienības teritorijā šo izstrādājumu pēc kalpošanas laika nedrīkst utilizēt kopā ar citiem sadzīves atkritumiem. Izlietotā ierīce jānodod atpakaļ oficiālā savākšanas punktā elektrisko un elektronisko ierīču pārstrādei. Lai atrastu šīs savākšanas punktus, lūdzu, sazinieties ar vietējām valsts iestādēm vai mazumtirgotāju, kur izstrādājums tika iegādāts. Katrai mājsaimniecībai ir svarīga loma veco iekārtu atjaunošanā un pārstrādē. Lietotas ierīces atbilstoša utilizācija palīdz novērst iespējamās negatīvās sekas attiecībā uz vidi un cilvēku veselību.

1.7 Atbilstība RoHS direktīvai

Jūsu iegādātais izstrādājums atbilst EU RoHS direktīvai (2011/65/EU). Tas nesatur kaitīgus un aizliegtus materiālus, kas norādīti direktīvā.

1.8 Informācija par iepakojumu

Izstrādājuma iepakojuma materiāli ir izgatavoti no pārstrādājamiem materiāliem saskaņā ar mūsu nacionālajiem vides noteikumiem. Neizmetiet iepakojuma materiālus kopā ar mājsaimniecības vai cita veida atkritumiem. Nododiet tos vietējos iepakojuma materiālu savākšanas punktos.

2 Pārskats un vadības panelis

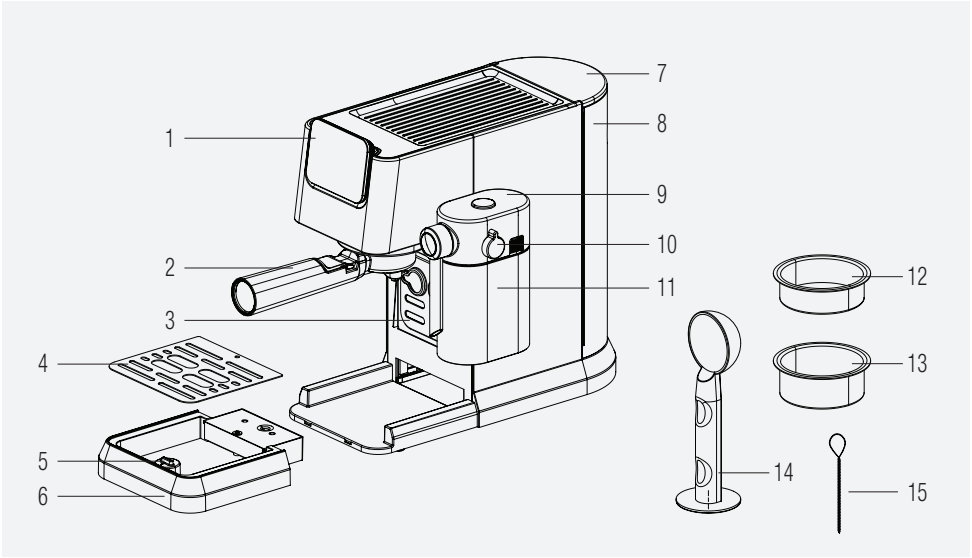

1. Vadības panelis
2. Filtra turētājs
3. Krūzītes turētājs
4. Pilienu paplātes režģis
5. Pludiņš
6. Pilienu paplāte
7. Ūdens tvertnes vāks
8. Ūdens tvertne
9. Piena tvertnes vāks
10. Piena putu regulēšanas poga
11. Piena tvertne
12. Viena espresso grozs
13. Dubulta espresso grozs
14. Kafijas mērkarote/tamperis
15. Tīrīšanas adata

2.1 Vadības panelis

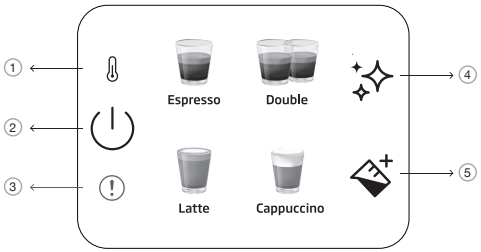

1		Priekšsildīšanas indikators
2		Ieslēgšanas/izslēgšanas un atcelšanas poga
3		Vispārēja kļūda
4		Tīrīšanas un atkaļķošanas poga
5		Piena poga

Visas vērtības, kas norādītas uz izstrādājuma un drukātajās brošūrās, tiek ņemtas pēc laboratorijas mērījumiem, kas veikti atbilstoši standartiem. Šīs vērtības var atšķirties atkarībā no lietošanas un apkārtējās vides apstākļiem.

3 Tehniskie dati

Barošanas avots: 220-240 V~, 50-60 Hz

Jauda: 1376 - 1628 W
Tiek paturētas tiesības veikt tehniskas un dizaina izmaiņas.

Visas vērtības, kas norādītas uz izstrādājuma un drukātajās brošūrās, tika iegūtas no laboratorijas mērījumiem, kas veikti saskaņā ar attiecīgajiem standartiem. Šīs vērtības var atšķirties atkarībā no lietošanas un vides apstākļiem.

Izstrādājuma izmēri:

20,5 cm (platums) x 30,8 cm (augstums) x 42,3 cm (dziļums)

[Platums bez piena krūzes: 14,4 cm

Dziļums ar/bez filtra turētāja: 32,5 cm]

Svars: 3,85±0,5kg

Kabeļa garums: >90 cm

Filtra turētājs: Ø51 mm

Groza ietilpība

Viens: 10g

Dubults: 17g

Pilienu paplātes tilpums: Līdz 0,2 l

Ūdens tvertnes tilpums: 1,1±5% l

Automāta priekšsildīšanas laiks: <55s

Kafijas daudzums (noklusējuma iestatījumi):

Espresso: 30-55ml

Dubults: 65-95ml

"Latte": 170-280 ml piena, 30-55 ml kafijas

"Cappuccino": 114-190 ml piena, 30-55 ml kafijas

Šī poga "✨" iedegsies oranžā krāsā, ja automātam būs nepieciešama atkaļķošana.

Ja NTC nav pievienots barošanas panelim, šajā brīdī iedegas sarkanā kļūdas indikatora gaisma, un, nospiežot kādu no pogām, nekas nenotiks.

4 Sagatavošana

4.1 Pirmā lietošanas reize

Noņemiet no ierīces visas aizsargplēves, uzlīmes un citus iepakojuma materiālus.

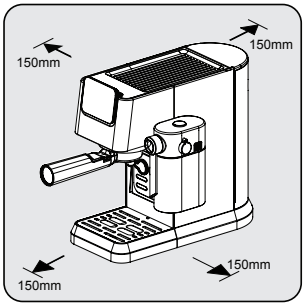

Izvēlieties drošu un stabilu virsmu ar viegli sasniedzamu barošanas avotu un atstājiet minimālo automāta sānu attālumu.

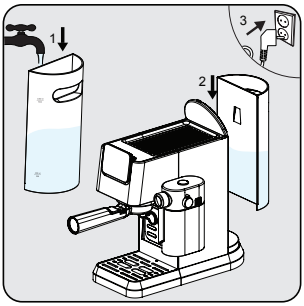

Ūdens tvertni uzpildiet ar svaigu, aukstu tīru ūdeni vismaz līdz atzīmei MIN un ne vairāk kā līdz atzīmei MAX. (Nelejiet karstu ūdeni)
Pēc tam ielieciet tvertni automātā un otru strāvas vada galu sienas kontaktligzdā ar atbilstošu strāvas spriegumu.

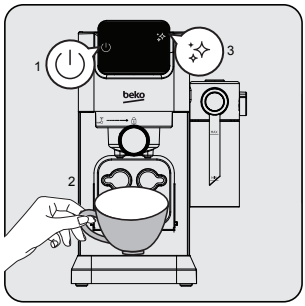

Vadības panelī iedegsies ieslēgšanas/izslēgšanas poga "⏻". Nospiediet šo pogu, lai automātu ieslēgtu. Nolieciet tasi tieši zem gatavošanas galviņas un nospiediet tīrīšanas pogu "✨". Automāts izdos vienu pīkstienu un sāks tīrīšanu. Reiz tā pabeigta, automāts ir gatavs lietošanai.

4 Sagatavošana

4.2. Viena/dubultā espresso pagatavošana

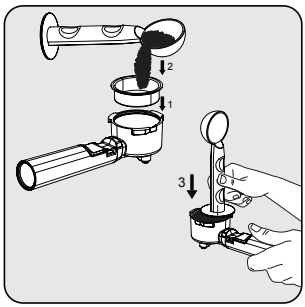

Filtra turētājā ielieciet viena vai dubulta espresso grozu.Filtra turētājā ielieciet viena vai dubulta espresso grozu. Svaigi malto kafiju ar mērkaroti (apm. 8-15g) iepildiet filtrā un saplaciniet to. Ar karotes blietējamo galu pielietojiet apmēram 15 kg, lai kafiju vienmērīgi un cieši sablietētu.

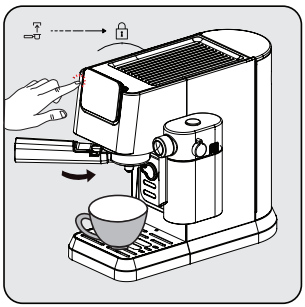

Uzstādiet zem kafijas izplūdes atveres filtra turētāju. Saskaņojiet to ar atbloķēšanas simbolu, iebīdiet slotā un lēnām grieziet pulksteņrādītāja kustības virzienā līdz bloķēšanas simbolam.
- Nolieciet kafijas tasi tieši zem kafijas izplūdes atveres.
- Nospiediet viena espresso vai dubultā espresso pogu, un atskanēs pīkstiens.
- Atlasītās kafijas indikators sāks mirgot un sāksies dzēriena gatavošana.

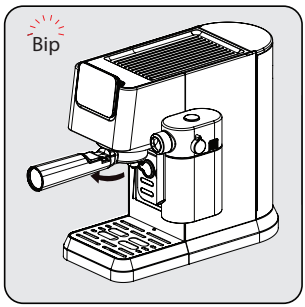

Kad kafijas gatavošana pabeigta, automāts izdod vienu pīkstienu un pāriet dīkstāves režīmā. Filtra turētāju noņemiet, griežot to pulksteņrādītāja kustības virzienā. Filtra turētāju tīriet un susiniet pēc katras lietošanas reizes.

- Pēc pagatavošanas uzgaidiet 5 sekundes un pēc tam izņemiet filtru. Tas palīdzēs viegli noņemt kustīgo filtru.
- Malto kafiju pēc pagatavošanas nevar lietot.
- Izmantojiet roktura pagarinājumu, lai izsistu kafijas atlikumus, vienlaikus turot grozu savā vietā.
- Lai espresso saglabātu optimālo temperatūru, mēs iesakām tases iepriekš uzkarsēt.
- Lai panāktu optimālo kafijas pupiņu garšu, mēs iesakām izmantot veselas kafijas pupiņas, kas tiek maltas katrā espresso pagatavošanas reizē.
- Papildus izmantotajai kafijai, lietojot aukstu ūdeni, kas nesatur hloru, smakas un citus piemaisījumus, tiks nodrošināts perfekts espresso.
- Malto espresso kafiju glabājiet hermētiskā traukā vēsā, sausā vietā, lai tā saglabātu savu garšu. Malto kafiju nevajadzētu glabāt ilgu laiku, jo tas ietekmē garšu.

4.3. "Cappuccino" un “Latte" pagatavošana

"Cappuccino" vai “Latte" ir viena espresso maluma kombinācija ar dažādu daudzumu karsta piena un piena putu.

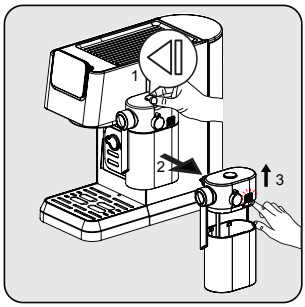

Ar vienu roku turot piena tvertni, nospiediet pogu piena tvertnes vāka augšpusē, lai izņemtu, griežot to pa labi. Noņemiet piena tvertnes vāku, nospiežot atbrīvošanas pogu vāka korpusa labajā pusē.

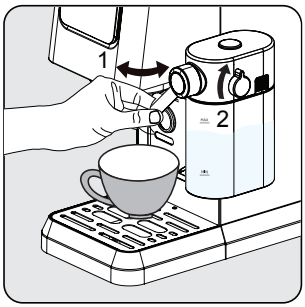

Uzpildiet tvertni ar pienu. Pienam vienmēr jābūt zem maksimālās atzīmes. Piena ieteicamā temperatūra ir 4-8°C (~40-46°F). Uzlieciet tvertnei vāku un iestipriniet to ierīcē tā, lai atskanētu klikšķis. Pārliecinieties, vai piena tvertne ir pareizi ievietota. Noregulējiet piena putu izplūdes leņķi virs tases. Atbilstoši savām vēlmēm ar pogas palīdzību pielāgojiet piena putu blīvumu.

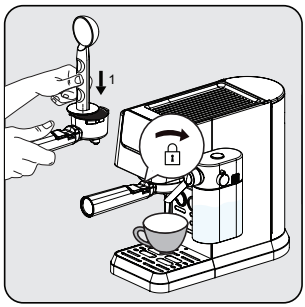

Filtra turētājā ielieciet viena esspreso grozu. Uzpildiet filtru ar smalki samaltu espresso kafiju (apmēram 8-15 g). Ar kafijas karotes plakano pusi sablietējiet kafiju. Uzstādiet zem kafijas izplūdes atveres filtra turētāju. Saskaņojiet to ar atbloķēšanas simbolu, iebīdiet slotā un lēnām grieziet pulksteņrādītāja kustības virzienā līdz bloķēšanas simbolam.

Šis automāts ļauj lietotājam iestatīt putu attiecību, pagriežot pogu no Max uz Min, lai baudītu vēlamās putas. Ieteicamais “Latte" iestatījums ir “min-mid" (minimālais - vidējais), “Cappuccino" ir “mid-max" (vidējais - maksimālais). Piena putu blīvumu pielāgojiet atbilstoši savām vēlmēm.

4 Sagatavošana

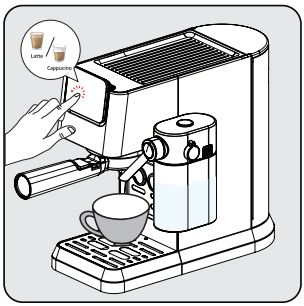

Nospiediet pogu "Capccino" vai "Latte", pēc tam atskan viens pīkstiens. Atlasītā dzērienu poga sāks mirgot un tiks sākta dzēriena gatavošana.

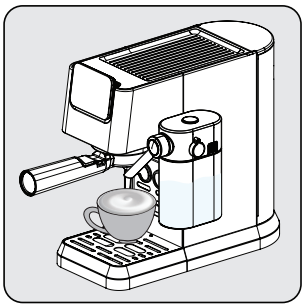

Piena putām pirmo reizi nokļūstot krūzītē, sūknis darbosies ar pārtraukumiem. Kad piena putas ir gatavas, ierīce automātiski sāk gatavot kafiju.

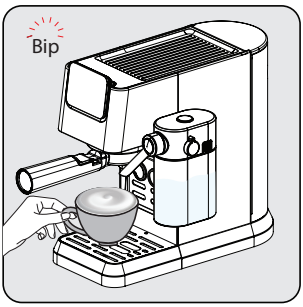

Ierīcei izdodot vienu pīkstienu, dzērieni ir gatavi to baudīšanai! - Automāts atgriezīsies dīkstāves režīmā.

4.4. Gatavošana / piena putu pievienošana

Uzpildiet piena tvertni un noregulējiet pogu pozīcijā. Nospiediet piena putu pogu "". Automāts automātiski uzsāks piena padevi (90-140 ml). Reiz tā pabeigta, automāts atgriežas dīkstāves režīmā.

Vienmēr pārliecinieties, vai piena tvertne ir novietota pareizi. Ja tā nav pareizi noregulēta, "Cappuccino", "Latte" un piena putu pogas izslēgsies, un funkcijas nebūs pieejamas. Lai to norādītu, atskanēs trīs pīkstieni.

Piena tvertnes izņemšana neietekmē kafijas gatavošanu; var izmantot vienas/dubultās espresso programmas.

4 Sagatavošana

4.5. Augstuma pielāgošana dažādiem krūzītes izmēriem

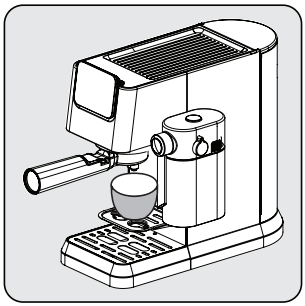

Mazākām krūzītēm var izmantot krūzīšu paliktni (3).

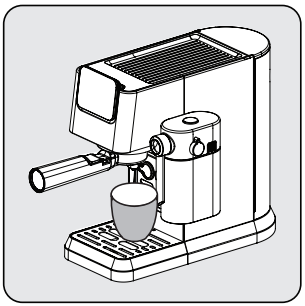

Vidēja izmēra krūzītēm novietojiet krūzīti virs pilienu paplātes (6) parastajā ievietošanas stāvoklī.

Ja ir noņemta lielāko krūžu pilienu paplāte, uzreiz pēc dzēriena pagatavošanas tā jāieliek no jauna automātā. Ja pēc dzēriena pagatavošanas pilienu paplāte netiek novietota atpakaļ, iekšējās sistēmas atbrīvošanas rezultātā ūdens var izplūst uz pamatnes, un tā manuāli jānosusina ar sausu drānu.

5 Darbība un lietošana

5.1 Kafijas/piena daudzuma regulēšana

Viena un dubultā espresso daudzuma iestatīšana

1. Atlasiet pārprogrammējamo funkciju. Nospiediet atbilstošo pogu (viena vai dubultā espresso) un turiet to nospiestu. Atskanēs viens pīkstiens. [viena/dubultā espresso programmējamie daudzumi (min: 30/60 ml, maks.: 50/100ml)]
2. Atlaidiet pogu tikai tad, kad ir izplūdis vēlamais kafijas daudzums. Atskanēs divi pīkstieni. Šis daudzums tagad tiek saglabāts attiecīgajā funkcijā.

"Latte", "Cappuccino" un piena putu daudzuma iestatīšana

1. Atlasiet pārprogrammējamo funkciju. Nospiediet atbilstošo pogu ("Cappuccino", "Latte" vai piens) un turiet to nospiestu. Atskanēs viens pīkstiens. (Īsākais piena pagatavošanas laiks ir 10 s, garākais laiks ir 45 s.)
2. Atlaidiet pogu tikai tad, kad ir pagājis nepieciešamais piena pagatavošanas laiks. Atskanēs divi pīkstieni. Šis daudzums tagad tiek saglabāts attiecīgajā funkcijā.
3. Lai mainītu melnās kafijas daudzumu; pēc piena padeves pabeigšanas nospiediet un turiet nospiestu atlasītā dzēriena ikonu, līdz izplūst vēlamais daudzums.

Pielāgotie dzērienu iestatījumi ierīces atmiņā tiks saglabāti turpmākai lietošanai, līdz tie netiks atiestatīti vai atkārtoti mainīti.

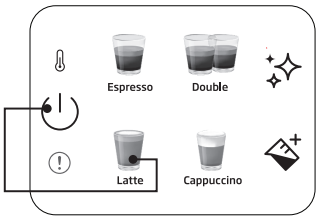

Lai atiestatītu viena dzēriena noklusējuma/ rūpnīcas iestatījumus:

nospiediet un turiet nospiestas jebkuras dzērienu un barošanas pogas vienlaicīgi ilgāk par 3 sekundēm, lai atiestatītu atlasītā dzēriena daudzumu.

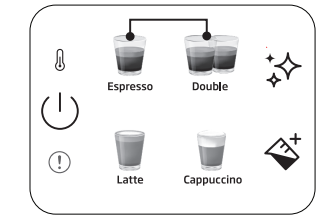

Lai atiestatītu visu dzērienu noklusējuma/rūpnīcas iestatījumus:

nospiediet un turiet nospiestas viena un dubultā espresso pogas vienlaicīgi ilgāk par 3 sekundēm, lai atiestatītu visu dzērienu daudzumu.

Gaidīšanas laiks: Automāts automātiski izslēgsies pēc 29 minūtēm bez jebkādas darbības (vai pēc darba cikla).

6 Tīrīšana

6.1. Piena tvertnes tīrīšana

Ielejiet piena tvertnē ūdeni līdz līmenim MAX un nospiediet piena putu pogu "". Pēc tam izņemiet piena tvertnes sastāvdaļas (9) (11) un mazgājiet tās zem tīra ūdens strūklas.

Pēc katras lietošanas reizes iztīriet piena tvertni, lai izvairītos no piena atlikumiem.

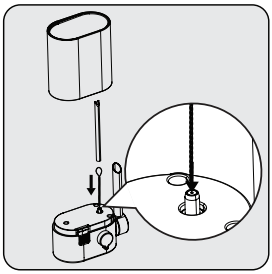

Izmantojiet tīrīšanas adatu (15),
lai tīrītu piena putotāja ieplūdes atveri.

6.2. Tīrīšanas/skalošanas funkcija

Lai tīrītu gatavošanas galviņu, novietojiet trauku zem gatavošanas galviņas un nospiediet tīrīšanas pogu "". Tīrīšana tiks pabeigta 16 sekunžu laikā, un automāts būs gatavs lietošanai.

- Ja automātu nelietojat ilgāk par 5 dienām pēc kārtas, izskalojiet un iztukšojiet ūdens tvertni.
- Pilienu paplāti un tās režģi (6) (4) var tīrīt manuāli zem ūdens strūklas.
- Nelieciet filtra turētāju trauku mazgājamajā mašīnā.

6.3. Atkaļķošanas funkcija

Ja ir nepieciešama atkaļķošana, atkaļķošanas ikona "✧" iedegsies ar oranžu gaismu. Zem gatavošanas galviņas nolieciet 1,5 l tilpuma trauku. Ielejiet tvertnē ūdeni līdz MAX līmenim un iejauciet katlakmens noņemšanas līdzekli vai citronskābi. Nospiediet un turiet nospiestu atkaļķošanas pogu "✧" vairāk par 3 sekundēm, un atskanēs divi pīkstieni, kas norāda, ka ir sācies pirmais atkaļķošanas cikls. Pirmais cikls ilgst aptuveni 15 minūtes. Pēc cikla beigām atkaļķošanas ikona kļūs balta "✧".

Iztukšojiet un nomainiet trauku zem gatavošanas galviņas. Iztīriet un uzpildiet ūdens tvertni ar tīru ūdeni līdz līmenim MAX. Nospiediet un turiet nospiestu pogu "✧" ilgāk par 3 sekundēm, atskanēs divi pīkstieni, kas norāda, ka ir sācies otrais atkaļķošanas cikls. Otrais cikls ilgs aptuveni 6 minūtes. Pēc cikla beigām automāts atgriezīsies dīkstāves režīmā un būs gatavs lietošanai.

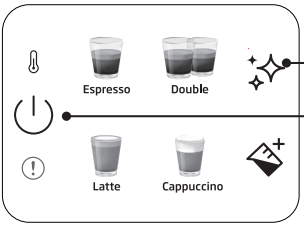

Lai atiestatītu atkaļķošanas brīdinājuma statusu:

nospiediet un turiet vienlaicīgi nospiestu barošanas un atkaļķošanas pogu vairāk par 3 sekundēm.

- Pēc iepriekš noteikta kafijas pagatavošanas ciklu skaita ir nepieciešama atkaļķošana.
- Lai ierīci uzturētu vislabākajā stāvoklī, nav ieteicams veikt atkaļķošanas brīdinājuma statusa atiestatīšanu.

7 Problēmu novēršana

7.1. Problēmas, iespējamie cēloņi un risinājumi

Problēma	Cēlonis	Risinājums
Kafija tek gar filtra turētāja malu.	Filtra turētājs (2) nav pareizi ielikts.	Pagrieziet filtra turētāja rokturi (2) tālāk pa labi.
	Sieta mala nav atbrīvota no maltās kafijas	Izslēdziet automātu, noņemiet filtra turētāju (2) un notīriet sieta malas.
	Pagatavošanas galviņas sietiņš ir netīrs.	Notīriet pagatavošanas galviņu, izmantojot mitru drānu, un palaidiet tīrīšanas funkciju, neieliekot filtra turētāju.
Caur filtra turētāju kafija plūst ļoti maz vai nemaz.	Tvertnē nav ūdens.	Uzpildiet tvertni ar ūdeni.
	Pagatavošanas galviņas sietiņš ir aizsērējis.	Pagatavojiet ūdeni caur sietu bez filtra turētāja (2). Ja ūdens neplūst, noskrūvējiet sietiņu, iztīriet un ielieciet atpakaļ.
	Siets ir bloķēts.	Labojums: iztīriet sietu, ielieciet to filtra turētājā (2) un izsūknējiet ūdeni bez kafijas. Ja caur sietu neplūst ūdens, sazinieties ar klientu apkalpošanas dienestu, lai pasūtītu rezerves sietu.
Espresso nāk tikai pa pilieniem.	Maltā kafija ir pārāk smalka vai pārāk stingri sablīvēta.	Neblietējiet malto kafiju tik daudz. Izmantojiet rupjāku kafijas malumu.
	Automātu bloķē kalcija nogulsnes.	Atkaļķojiet ierīci. Skatiet 15. lpp.
Espresso nāk pārāk ātri.	Maltā kafija ir pārāk rupja.	Lietojiet smalku malumu.
	Sietā nav pietiekami daudz kafijas.	Lietojiet vairāk maltas kafijas.
Nav krēmīguma.	Kafija ir veca vai pārāk sausa.	Lietojiet svaigu kafiju.
	Kafija nav pietiekami sablietēta. Ūdens pārāk ātri izspiežas cauri kafijai.	Sablietējiet kafiju vairāk. Lietojiet smalku malumu.
	Kafija pārāk rupja.	Izmantojiet konusveida dzirnaviņas, lai iegūtu smalkāku un atbilstošaku malumu.
	Kafijas maisījums nav piemērots espresso kafijai.	Mainiet espresso kafijas zīmolu.
Nav pietiekami daudz piena putu.	Piens nav svaigs.	Lietojiet svaigu pienu.
	Piens nav piemērots.	Pārbaudiet, vai piens ir piemērots putošanai.
	Piens jau no paša sākuma bijis par siltu.	Izmantojiet pienu tieši no ledusskapja (34°F).
	Nepietiek piena putošanai.	Izmantojiet vairāk auksta piena.
	Piena ieplūdes atvere ir bloķēta.	Izmantojiet tīrīšanas adatu (15), lai tīrītu piena putotāja ieplūdes atveri.

Palun lugege seda kasutusjuhendit!

Lugupeetud klient!

Täname teid Beko toote valimise eest. Loodame, et saate parima tulemuse oma tootega, mis on valmistatud kõrgekvaliteediliselt ja tipptasemel tehnoloogia abil. Enne toote kasutamist lugege hoolikalt läbi kogu käesolev kasutusjuhend ja kõik muud kaasasolevad dokumendid ning hoidke need edaspidiseks kasutamiseks alles. Kui annate toote edasi kellelegi teisele, andke talle ka kasutusjuhend. Palun võtke arvesse kõiki hoiatusi ja teavet kasutusjuhendis.

Sümbolite selgitus

Käesoleva kasutusjuhendi erinevates osades kasutatakse järgmisi sümboleid:

	Oluline teave või kasulikud näpunäited kasutamise kohta.
	OHT: See hoiatus elu ja vara suhtes ohtlike olukordade kohta.
	HOIATUS: See hoiatus viitab potentsiaalselt ohtlikele olukordadele.
	HOIATUS: See hoiatus viitab materiaalsete kahjustuste võimalusele.
	Materjalid sobivad toiduga kokkupuutumiseks

1 Oluline teave seoses ohutuse ja keskkonnaga

See jaotis sisaldab ohutusjuhiseid, mis aitavad tagada kaitse isikukahjustuste ja materiaalse kahju ohu eest. Nende juhiste eiramise korral on garantii kehtetu.

1.1 Elektrivoolu oht

Eluoht elektrivoolust!
Kokkupuude pinge all olevate juhtmete või komponentidega võib põhjustada tõsiseid vigastusi või isegi surma!
Elektrilöögi vältimiseks järgige järgmisi ohutusabinõusid:

- Ärge kasutage kohvimasinat, kui ühenduskaabel või võrgupistik on kahjustatud.
- Enne kohvimasina taaskasutamist peab kvalifitseeritud elektrik uuendama võrgukaabli.
- Ärge avage kohvimasina korpust. Elektrilöögi oht, kui puututakse pingestatud ühendusi ja/või muudetakse elektrilist ja mehaanilist konfiguratsiooni.

1.2 Põlemis- või kõrvetamisoht

Kohvimasina osad võivad töö ajal muutuda väga kuumaks! Väljastatud joogid ja väljavoolav aur on väga kuumad!
Järgige järgmisi ohutusabinõusid, et vältida enda ja/või teiste inimeste põletamist/kahjustamist:

- Ärge puudutage kummagi kohviotsiku metallhülssi.
- Vältige naha otsest kokkupuudet väljuvate aurude või kuuma loputus-, puhastus- ja katlakivieemaldamisveega.

1.3 Põhilised ohutusabinõud

Kohvimasina ohutu käsitsemise tagamiseks järgige järgmisi ohutusabinõusid:

- Ärge kunagi mängige pakendimaterjaliga. lämbumisoht.
- Kontrollige kohvimasinat enne kasutamist nähtavate kahjustuste suhtes. Ärge kasutage kahjustatud kohvimasinat.
- Kui voolujuhe on katki, peab selle välja vahetama tootja, agent või volitatud isik, et vältida ohtu.
- Kohvimasina remonti võib teostada ainult volitatud spetsialist või tehase klienditeenindus. Kvalifitseerimata remont võib põhjustada kasutajale märkimisväärset ohtu. Samuti kaotavad nad garantii.
- Kohvimasinat võivad garantiiaja jooksul parandada ainult tootja poolt volitatud hoolduskeskused, vastasel juhul muutub garantii hilisemate kahjustuste korral kehtetuks.
- Defektsed osad võib asendada ainult originaalvaruosadega. Ainult originaalvaruosad tagavad ohutusnõuete täitmise.
- Seadmeid võivad kasutada füüsiliste, sensoorsete või vaimsete võimete või kogemuste ja teadmiste puudumisega isikud, kui neid on juhendatud või õpetatud seadme ohutuks kasutamiseks ja kui nad mõistavad sellega seotud ohte.
- Seadet võivad kasutada üle 8-aastased lapsed ja vanemad, kui neid juhendatakse või kui nad on mõistnud seadme ohutu kasutamise põhimõtteid ning võimalikke kaasnevaid ohte. Puhastamist ja hooldust ei tohi teha lapsed, välja arvatud juhul, kui nad on vanemad kui 8 aastat ja kui nad on järelevalve all. Hoidke seade ja selle juhe nooremate kui 8-aastaste laste eest kättesaamatus kohas.
- Lapsed ei tohi seadmega mängida.
- See seade on ette nähtud kasutamiseks majapidamises ja muuks sarnaseks otstarbeks, näiteks:

- personali köögialad kauplustes, kontorites ja muudes töökeskkondades;
-farmimajad;
-hotellide, motellide ja muude elamute klientide poolt;
-voodi ja hommikusöögi tüüpi keskkonnad.

- Kaitske kohvimasinat ilmastikumõjude, näiteks vihma, külma ja otsese päikesevalguse eest. Ärge kasutage kohvimasinat välitingimustes.
- Seadet ei tohi sukeldada.
- Ärge puhastage kohvimasinat ega tarvikuid nõudepesumasinas.
- Ärge valage veepaaki muid vedelikke peale vee ega asetage sinna toiduaineid.
- Ärge täitke veepaaki üle maksimaalse märgistuse (täitmisava alumine serv) (1,1 liitrit).

1 Oluline teave seoses ohutuse ja keskkonnaga

- Kasutage masinat ainult siis, kui jäätmekonteiner, tilgakate ja tasside rest on paigaldatud.
- Ärge tõmmake kaablit, et eemaldada pistik pistikupesast, ega puudutage seda märgade kätega.
- Ärge hoidke kohvimasinat võrgukaabliga kinni.
- Hoidke seade ja selle juhe nooremate kui 8-aastaste laste eest kättesaamatus kohas.
- Enne veepaagi eemaldamist selle täitmiseks või tühjendamiseks lülitage masin alati välja.
- Asetage seade alati tasasele, stabiilsele ja kuumakindlale tööpinnale.
- Enne keetmist tuleb portafiltrit võimalikult tihedalt paremale keerata, et vältida portafiltri lahtistumist kõrge rõhu tõttu.
- Väärkasutus võib põhjustada tõsiseid vigastusi. Tulekahju, elektrilöögi või kehavigastuse eest kaitsmiseks ärge kastke kaablit, elektripistikuid, küttealust vette või muudesse vedelikesse. Ärge kasutage ühtegi seadet kahjustatud juhtme või pistikutega, pärast seadme talitlushäireid või kui seade on maha kukkunud või muul viisil kahjustatud. Palun võtke ühendust tootja või tema klienditeenindusega.
- Kütteelemendi pinnal on pärast kasutamist jääkkuumus, ärge puudutage kuuma pinda, kasutage käepidet või nuppu. Hoidke alati käed konteinerist ja masinast eemal nii kasutamise ajal kui ka pärast seda, et vähendada vigastuste ohtu.
- Kohvimasinat ei tohi kasutamise ajal paigutada kapi sisse.
- Puhastamine: Ärge asetage seadet vette või muudesse vedelikesse. Puhastage korpust ainult sooja seebiveega niisutatud käsna/lapiga. Ärge kasutage karmi, abrasiivseid puhastusvahendeid. Üksikasjalikud puhastusjuhised on esitatud peatükis 6.
- Kütteelemendi pinnale jääb pärast kasutamist jääksoojus.

1.4 Ettenähtud otstarve

Manuaalne espressomasin Beko on mõeldud kasutamiseks kodudes ja muudes sarnastes rakendustes, näiteks personaliköökides, kauplustes, kontorites ja muudes sarnastes ruumides või klientide poolt bed & breakfast'is, hotellides, motellides ja muudes elamispindades. See kohvimasin ei ole mõeldud kaubanduslikuks kasutamiseks. Masin on mõeldud ainult kohvi valmistamiseks ning piima ja vee soojendamiseks. Igasugune muu kasutus, mis ei ole eelnevalt märgitud, loetakse mittekohaseks kasutamiseks.

Ebaõige kasutamisest tulenev oht!

Kui kohvimasinat ei kasutata ettenähtud otstarbel või muul viisil, võib see olla või muutuda ohuallikaks.

- Seetõttu tohib kohvimasinat kasutada ainult ettenähtud otstarbel.
- Järgige käesolevas kasutusjuhendis kirjeldatud protseduure.

Kahvimasinate mittesihipärasest kasutamisest tulenevate kahjude või vigastuste eest ei esitata mingeid nõudeid.
Riski peab kandma ainult masina omanik.

1.5 Vastutuse piiramine

Kogu käesolevas kasutusjuhendis sisalduv tehniline teave, andmed ja juhised kohvimasina paigaldamise, käitamise ja hooldamise kohta vastavad trükkimise ajal kehtivale tasemele ning põhinevad kogemuste ja oskusteabe põhjal saadud parimatel võimalikel teadmistel.
Käesolevas kasutusjuhendis esitatud teabest, illustratsioonidest ja kirjeldustest ei saa tuletada mingeid nõudeid.
Tootja ei vastuta kahju või vigastuste eest, mis tulenevad kasutusjuhendi eiramisest, muuks kui ettenähtud otstarbeks kasutamisest, ebaprofessionaalsest remondist, omavolilistest muudatustest või mittehinnatud varuosade kasutamisest.

1.6 Vastavus elektri- ja elektroonikaseadmete jäätmete direktiivile ja jäätmete kõrvaldamine:

Antud toode vastab EU-i WEEE-direktiivile (2012/19/EU). Sel tootel on elektriliste seadmete jäätmete klassifikatsioonisümbol (WEEE).

See sümbol näitab, et seda toodet ei tohi selle kasutusea lõppemisel koos muude olmejäätmetega kõrvaldada. Kasutatud seade tuleb tagastada ametlikus elektri- ja elektroonikaseadmete taaskasutamise kogumispunktis. Nende kogumispunktide leidmiseks võtke ühendust oma kohaliku omavalitsuse või jaemüüjaga, kust toode osteti. Igal majapidamisel on oluline roll vanade seadmete taastamisel ja taaskasutamisel. Kasutatud seadme nõuetekohane utiliseerimine aitab vältida võimalikke kahjulikke tagajärgi keskkonnale ja inimeste tervisele.

1.7 Vastavus RoHS direktiivile:

Antud toode vastab EU RoHS direktiivile (2011/65/EU). Toode ei sisalda direktiivis märgitud kahjulikke ja keelatud materjale.

1.8 Teave pakendi kohta

Toote pakkematerjalid on valmistatud taaskasutatavatest materjalidest vastavalt rahvusvahelistele keskkonnaalastele õigusaktidele. Ärge utiliseerige pakkematerjale koos olme- ja muu prügiga. Viige need kohaliku omavalitsuse poolt ettenähtud pakkematerjalide kogumispunkti.

2 Ülesvaade ja juhtpaneel

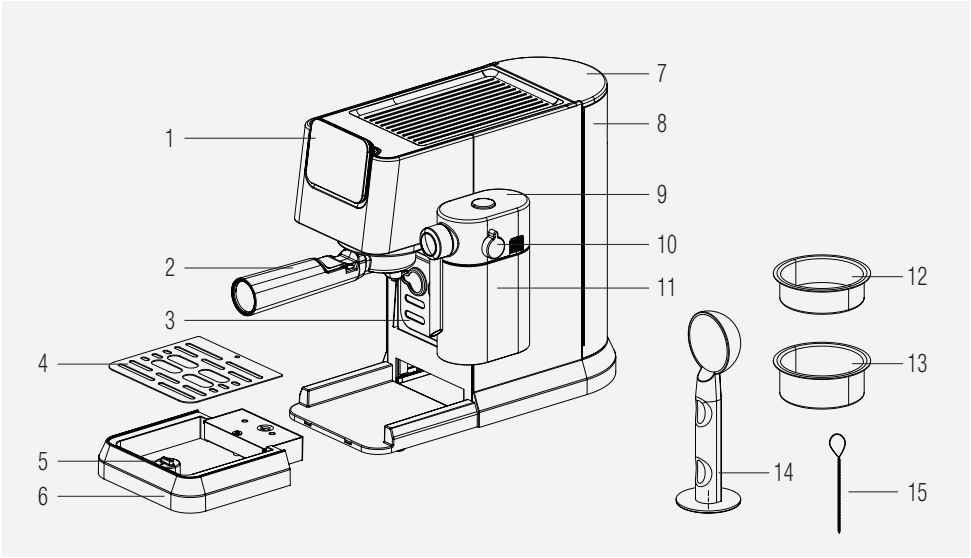

1. Juhtpaneel
2. Portafilter
3. Tassihoidja
4. Tilgutusaluse võre
5. Floater
6. Tilgutusalus
7. Veepaagi kaas
8. Veepaak
9. Piimatanki kate
10. Piimavahu reguleerimise nupp
11. Piimatank
12. Üks espressokorv
13. Topelt espressokorv
14. Kohvikühvel / tamper
15. Puhastusnõel

2.1 Juhtpaneel

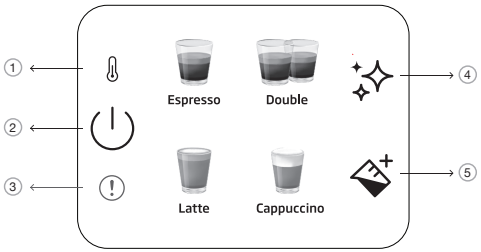

1		Eelsoojenduse indikaator
2		Sisse/välja & tühistamise nupp
3		Üldine viga
4		Puhastamise ja katlakivieemalduse nupp
5		Piimanupp

Kõik tootes ja trükitud infolehtedel deklareeritud väärtused on võetud pärast laboratoorset mõõtmist, mis on tehtud vastavalt asjakohastele standarditele. Need väärtused võivad sõltuvalt kasutamisest ja keskkonnatingimustest erineda.

3 Tehnilised andmed

Toiteallikas: 220-240 V~, 50-60 Hz

Võimsus: 1376 - 1628 W

Õigus teha tehnilisi ja kujunduslikke muudatusi on reserveeritud.

Kõik tootes ja trükitud infolehel esitatud väärtused on saadud asjakohaste standardite kohaselt tehtud laboratoorsete mõõtmiste põhjal. Need väärtused võivad sõltuvalt kasutamisest ja keskkonnatingimustest erineda.

Toote mõõtmed:

20,5 cm (laius) x 30,8 cm (kõrgus) x 42,3 cm (sügavus)

[Laius ilma piimatassita: 14,4 cm

Sügavus ilma portafiltrita: 32,5 cm]

Kaal: 3.85 ± 0.5 kg

Kaabli pikkus: >90 cm

Portafilter: Ø51 mm

Korvi mahutavus

Üksik: 10 kg

Topelt: 17 kg

Tilkumisaluse mahutavus: Kuni 0,2 l

Veepaagi mahutavus: 1.1 ± 5% L

Masina eelsoojendus: < 55 s

Kohvi kogus (vaikimisi seaded):

Espresso: 30-55 ml

Topelt: 65-95 ml

Latte: 170-280 ml piima, 30-55 ml kohvi

Cappuccino: 114-190 ml piima, 30-55 ml kohvi

See nupp "✧" süttib oranžina, kui masin vajab katlakivieemaldust.

Kui NTC ei ole ühendatud toiteplaadiga, põleb sel ajal veaindikaatori punane tuli ja mis tahes nupu vajutamisel ei reageeri.

4 Valmistamine

4.1 Esmakordne kasutamine

Eemaldage seadmelt kõik kaitsekiled, kleebised ja muu pakkematerjal.

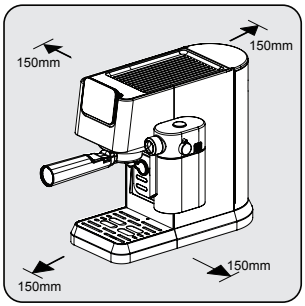

Valige turvaline ja stabiilne pind, kus on kergesti ligipääsetav vooluvõrk, ning lubage masinate külgedest minimaalne kaugus.

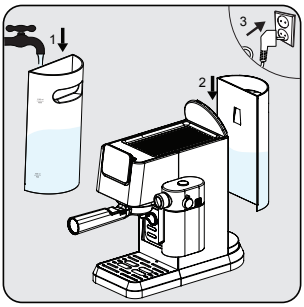

Täitke veepaak värske, külma ja puhta veega vähemalt kuni MIN-märgistuseni ja kõige rohkem kuni MAX-märgistuseni. (Ärge lisage kuuma vett)
Seejärel sisestage paak masinasse ja toitejuhtme teine ots sobiva toitepingega pistikupesa.

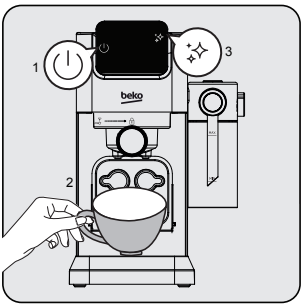

Juhtpaneelil olev sisse-/väljalülitamise nupp "⏻" süttib. Masina sisselülitamiseks vajutage seda nuppu. Pange tass otse pruulimispea alla ja vajutage puhastamisnuppu "✨". Seade annab ühe helisignaali ja alustab puhastamist. Kui masin on valmis, on see kasutusvalmis.

4 Valmistamine

4.2 Ühe / kahe espresso valmistamine

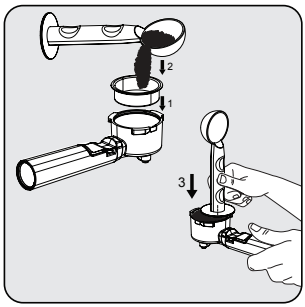

Asetage ühe- või kahekohaline espressokorv filtrihoidikusse. Täitke värskelt jahvatatud kohvipulber mõõtelusikaga filtrisse (umbes 8-15 g) ja kasutage lusikat, et liigne pulber tasandada. Tampige lusika otsaga umbes 15 kg, et vajutada pulber ühtlaselt ja kindlalt alla.

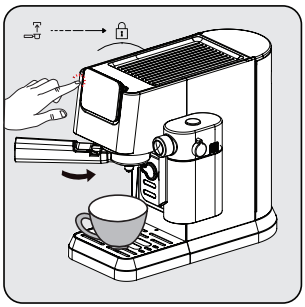

Paigaldage portafilter kohvi väljalaskeava alla. Joondage see lukustussümboliga, libistage see soonde ja pöörake seda aeglaselt paremale lukustussümbolile.
- Asetage kohvitass otse kohvi väljalaskeava alla.
- Vajutage üksik- või topeltnuppu ja kostub helisignaal.
- Valitud kohv hakkab vilkuma ja algab joogi valmistamine.

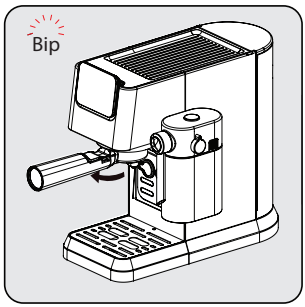

Pärast keetmise lõpetamist annab masin ühe helisignaali ja läheb tühikäigurežiimi. Eemaldage portafilter päripäeva. Puhastage portafiltrit ja kuivatage see pärast iga kasutamist.

- Oodake 5 sekundit pärast keetmist ja võtke seejärel filter välja. See aitab liikuvat filtrit hõlpsasti eemaldada.
- Kohvipulbrit ei saa kasutada pärast keetmist.
- Kasutage käepideme pikendust kohvijääkide välja löömiseks, hoides samal ajal korvi paigal.
- Selleks, et teie espresso püsiks optimaalsel temperatuuril, soovitame teil oma tassid eelnevalt soojendada.
- Selleks, et saada kohviubadest kõige täielikum maitse, soovitame kasutada espresso valmistamisel iga kord värskelt jahvatatud terveid kohviube.
- Lisaks kasutatavale kohvile aitab täiusliku espresso valmimise tagada värske külm vesi, mis on vaba kloorist, lõhnadest ja muudest lisanditest.
- Säilitage espressopõhja õhukindlas konteineris ning jahedas ja kuivas kohas, et säilitada maitse. Jahu ei tohiks hoida pikka aega, sest see vähendab maitseomadusi.

4 Valmistamine

4.3 Cappuccino ja latte valmistamine

Cappuccino või Latte on kombinatsioonid ühest espressokogusest erineva koguse kuuma piimaga ja piimavahuga.

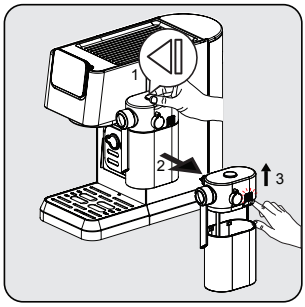

Hoides piimapakendit ühe käega kinni, vajutage piimapakendi kaane peal olevale nupule, et eemaldada piimapakend paremale. Eemaldage piimapaagi kaas, vajutades kaanekorpuse paremal küljel asuvat vabastamisnuppu.

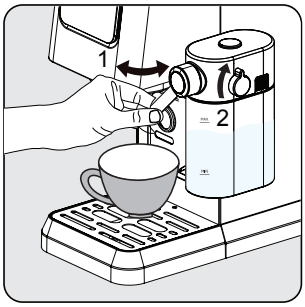

Lisage piima piimapakendisse piim. Piim peaks alati olema alla maksimaalse piiri. Piima soovitatav temperatuur on 4-8 °C (~ 40-46 °C). Pange piimapakendi kaas peale ja kinnitage piimapakend seadme külge, see peab kuuldavalt klõpsatama. Veenduge, et piimapakend sobiks õigesti. Reguleerige piimavahuväljundi nurk üle tassi. Reguleerige piimavahu tihedust nupu abil vastavalt oma eelistustele.

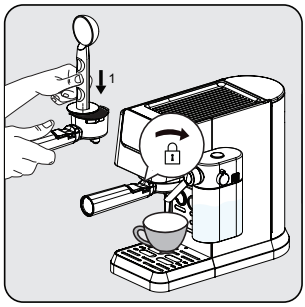

Sisestage üksikkorv portafiltrisse. Täitke filter peeneks jahvatatud espressopulbriga (umbes 8-15 g). Vajutage pulber kohvilusika lame küljega alla. Paigaldage portafilter kohvi väljalaskeava alla. Joondage see lukustussümboliga, libistage see soonde ja pöörake seda aeglaselt paremale lukustussümbolile.

See masin võimaldab kasutajal soovitud vahu nautimiseks seada vahu suhtarvu, keerates nuppu Maxist Minini. Soovitatav seadistus Latte jaoks on min-mid, Cappuccino jaoks on mid-max. Reguleerige piimavahu tihedust vastavalt oma eelistustele.

4 Valmistamine

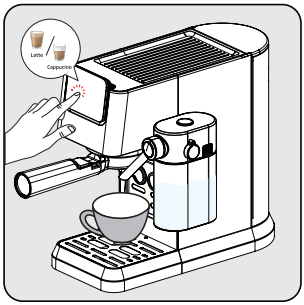

Vajutage nuppu "cappuccino või latte", seejärel kostub üks helisignaal. Valitud jooginupp hakkab vilkuma ja keetmine algab.

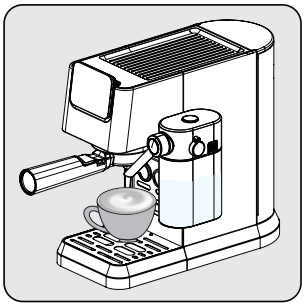

Pump töötab aeg-ajalt, kui piimavaht jõuab kõigepealt teie tassi. Kui piimavaht on valmis, alustab seade automaatselt kohvi valmistamist.

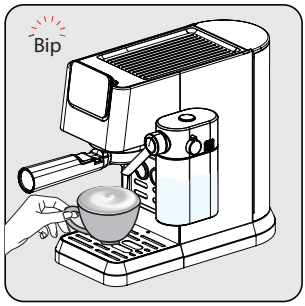

Kui seade piiksub üks kord, on joogid valmis - nautige!
- Seade lülitub tagasi tühikäigurežiimi.

4.4 Keetmine / piimavahu lisamine

Täitke piimapaak ja seadistage nupp asendisse. Vajutage piimavahu nuppu "". Masin alustab piima väljastamist automaatselt (90-140 ml). Kui masin on lõpetatud, pöördub ta tagasi tühikäigule.

Veenduge alati, et piimapaak on õigesti paigutatud. Kui see ei ole hästi paigaldatud, siis süttib cappuccino-, latte- ja piimavahunupud välja ja need funktsioonid ei ole saadaval. Selle märguandmiseks kõlab helisignaal 3 piiksu.

Piimapakendi eemaldamine ei mõjuta kohvi valmistamist, saab kasutada ühe- ja kahekohalist espressoprogrammi.

4.5 Kõrguse reguleerimine erinevate tassimõõtude jaoks

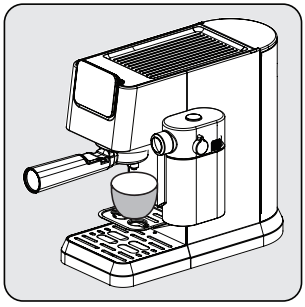

Väiksemate tasside jaoks võib kasutada tassikaussi (3).

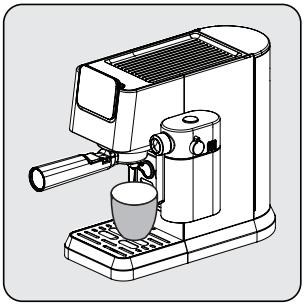

Keskmise suurusega tasside puhul asetage tass tavapäraselt sisestatud asendis tilgakeele (6) kohale.

5 Töö ja kasutamine

5.1 Kohvi/piima mahu reguleerimine

Ühe- ja kahekordse espresso summade seadistamine

1. Valige ümberprogrammeeritav funktsioon. Vajutage sobivat nuppu (ühe- või kahekohaline espresso) ja hoidke seda all. Kuulete ühte helisignaali. [ühe/kahe espresso programmeeritavad kogused (min: 30/60ml, max: 50/100ml)]
2. Laske nupust lahti alles siis, kui soovitud kogus kohvi on läbitud. Te kuulete kahte helisignaali. See summa salvestatakse nüüd vastava funktsiooni alla.

Latte, Cappuccino ja piimavahu seadistamise kogused

1. Valige ümberprogrammeeritav funktsioon. Vajutage sobivat nuppu (cappuccino, latte või piim) ja hoidke seda all. Kuulete ühte helisignaali. (Kõige lühem aeg piima keetmiseks on 10s, kõige pikem aeg on 45 s).
2. Laske nupust lahti alles siis, kui soovitud piima valmistamise aeg on möödas. Te kuulete kahte helisignaali. See aeg salvestatakse nüüd vastava funktsiooni alla.
3. Musta kohvi koguse muutmiseks; pärast piima väljastamist vajutage ja hoidke valitud joogi ikooni all, kuni soovitud kogus on läbitud.

Kohandatud joogi seaded salvestatakse seadme mällu edaspidiseks kasutamiseks, kuni neid ei ole uuesti nullistatud või muudetud.

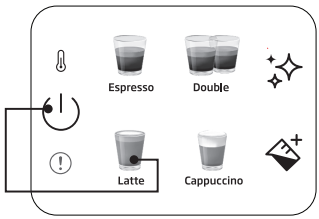

Üksiku joogi lähtestamine vaikimisi/tehasesiseseade:
Valitud joogikoguse lähtestamiseks hoidke mis tahes joogi- ja toitenuppu koos all rohkem kui 3 sekundit, et nullida valitud joogikogus.

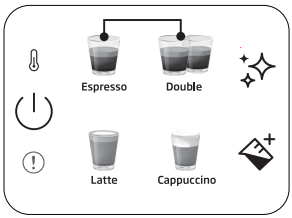

Kõigi jookide lähtestamine vaikimisi/tehasesiseseade:
Vajutage ja hoidke ühe ja kahe espresso nuppe koos all rohkem kui 3 sekundit, et nullida kogu joogi kogus.

Ooterežiim: Masin lülitub automaatselt välja pärast 29 minutit ilma töötamiseta (või pärast tööd).

6 Puhastamine

6.1 Piimapakendi puhastamine

Valage vett piimapaaki kuni MAX-tasemeni ja vajutage piimavahu nuppu "". Pärast seda võtke piimatanki osad (9) (11) välja ja puhastage need puhta vee all.

Puhastage piimatank pärast iga kasutamist, et vältida piimajääke.

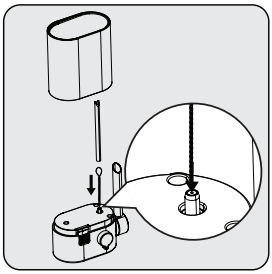

Kasutage puhastusnõela (15)
puhastamiseks piimavahusti sisselaskeava sees.

6.2 Puhastus/ loputusfunktsioon

Pruulimispea puhastamiseks asetage konteiner pruulimispea alla ja vajutage puhastusnuppu "". Puhastamine on lõpetatud 16 sekundi jooksul ja masin on kasutusvalmis.

- Kui te ei kasuta masinat rohkem kui 5 päeva järjest, loputage ja tühjendage veepaak.
- Tilguti ja selle rest (6) (4) saab puhastada käsitsi puhta vee all.
- Ärge pange portafiltrit nõudepesumasinasse.

6 Puhastamine

6.3 Katlakivieemaldamise funktsioon

Kui on vaja katlakivieemaldust, süttib katlakivieemalduse ikoon "✧" oranžina. Asetage pruulimispea alla 1,5 l mahutavusega anum. Valage vett veepaaki kuni MAX-tasemeni ja segage seda katlakivieemaldaja või sidrunhappega. Vajutage ja hoidke üle 3 sekundi all nuppu "✧" ja kuulete kaks helisignaali, mis näitab, et esimene katlakivieemaldamise tsükkel on alanud. Esimene tsükkel kestab umbes 15 minutit. Pärast lõpetamist muutub skaala eemaldamise ikoon valgeks "✧".

Tühjendage ja asendage pruulimispea all olev mahuti. Puhastage ja täitke veepaak puhta veega MAX-tasemeni. Vajutage ja hoidke üle 3 sekundi all nuppu "✧" ja kuulete kaks helisignaali, mis näitab, et teine katlakivieemaldustsükkel on alanud. Teine tsükkel kestab umbes 6 minutit. Kui kõik on lõpetatud, läheb masin tagasi tühikäigule ja on kasutusvalmis.

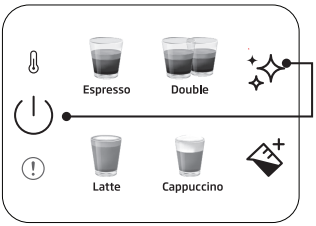

Kaliibrite eemaldamise hoiatuse oleku lähtestamine:
Vajutage ja hoidke toite- ja katlakivieemaldamisnuppu koos üle 3 sekundi all.

- Pärast etteantud keetmistsüklit on vajalik katlakivieemaldamine.
- Seadme parima seisundi säilitamiseks ei soovitata katlakivieemalduse hoiatuse oleku lähtestamist.

7 Tõrkeotsing

7.1 Probleemid, võimalikud põhjused ja abinõud

Probleem	Põhjus	Abinõu
Kohv jookseb portafiltri küljest alla.	Portafiltri (2) ei ole korralikult sisestatud.	Keerake portafiltri käepidet (2) edasi paremale.
	Sõela serv ei ole jahvatatud kohvist vaba.	Lülitage masin välja, eemaldage portafiltri (2) hoidik ja puhastage sõela servad.
	Pruulimispea sisemine ekraan on määrdunud.	Puhastage pruulimispea märja lapiga ja käivitage puhastusfunktsioon ilma portafiltrit asetamata.
Kohvi voolab läbi portafiltri väga vähe või üldse mitte.	Paagis ei ole vett.	Täitke paak veega.
	Pruulimispea sees olev ekraan on blokeeritud.	Keetke vesi läbi sõela ilma sisestatud portafiltrita (2). Kui vesi ei tule läbi, keerake sõel lahti, puhastage ja asendage.
	Sõel on ummistunud.	Parandus: Puhastage sõel, asetage see portafiltrisse (2) ja pumbake vesi läbi ilma kohvita. Kui vesi ei tule läbi sõela, helistage klienditeenindusse, et tellida asendussõel.
Espresso tõuseb ainult tilkadena.	Kohvipuru on liiga peen või liiga tihedalt pakitud.	Ärge tampige kohvipaksu nii tugevalt. Kasutage kohvi jämedamat jahvatust.
	Masin on blokeeritud kaltsiumikihi tõttu.	Pesta seadet puhtaks. Vt lk 15.
Espresso keeb liiga kiiresti.	Jahvatatud kohv on liiga jäme.	Kasutage peenemat jahvatust.
	Sõelas ei ole piisavalt kohvi.	Kasutage rohkem jahvatatud kohvi.
Crema puudub.	Kohv on vana või liiga kuiv.	Kasutage värsket kohvi.
	Kohv ei ole piisavalt tugevalt alla surutud. Vesi tungib liiga kiiresti läbi kohvi.	Tampige kohvipuru tugevamalt. Kasutage peenemat jahvatust.
	Kohv liiga jämedat.	Kasutage koonilist veskit, et saada peenemat ja ühtlasemat jahvatust.
	Kohvisegu, mis ei sobi espressokohviks.	Vahetage espresso marki.
Piima vahustamisel ei ole piisavalt vahtu.	Piim ei ole värske.	Kasutage värsket piima.
	Piim ei sobi.	Kontrollige, et piim oleks vahustamiseks sobiv.
	Piim oli algusest peale liiga soe.	Kasutage piima otse külmikust (34 °F).
	Piima ei ole piisavalt palju, et vahustada.	Kasutage rohkem külma piima.
	Piima sisselaskeava on ummistunud.	Kasutage piimavahusti sisselaskeava puhastamiseks puhastusnõela (15).

EN-Additional Information for User Manual:
TR-Kullanım Kılavuzu için Ek Bilgiler:
DE-Zusätzliche Informationen zur Bedienungsanleitung:
ES-Información Adicional para el Manual del Usuario:
FR-Informations supplémentaires pour le manuel de l'utilisateur :

Technical information on the operating Low Power Modes pursuant to EU Regulation 2023/826
AB Yönetmeliği 2023/826 uyarınca Düşük Güç Modlarının çalıştırılmasına ilişkin teknik bilgiler
Technische Informationen zu den Betriebsmodi mit geringer Leistung gemäß EU-Verordnung 2023/826
Información técnica sobre el funcionamiento de los Modos de Baja Potencia conforme al Reglamento 2023/826 de la UE
Informations techniques sur les modes de fonctionnement à faible consommation d'énergie conformément au règlement européen 2023/826.

Mode Mod Modus Modo Mode	POWER CONSUMPTION(WATT) GÜÇ TÜKETİMİ (WATT) STROMVERBRAUCH (WATT) CONSUMO DE ENERGÍA (VATIOS) CONSOMMATION D'ÉNERGIE(WATT)	PERIOD(MINUTES)* SÜRE(DAKİKA)* ZEITRAUM (MINUTEN)* PERÍODO (MINUTOS)* PÉRIODE(MINUTES)*
Off Kapalı Aus Apagado Désactivé	0,5	30
Standby Bekleme Modu Standby En espera Attente	-	-
Standby Mode with information or status display Bilgi veya durum görüntülemeli Bekleme Modu Standby-Modus mit Informations- oder Statusanzeige Modo de Espera con información o visualización de estado Mode veille avec affichage d'informations ou d'état	-	-
Networked Standby Ağa Bağlı Bekleme Modu Netzwerk-Standby Espera en Red Veille en réseau	-	-

*:The period after which the equipment reaches automatically standby mode, off mode or networked standby in minutes and rounded to the nearest minute.
*:Cihazın otomatik olarak bekleme moduna, kapalı moda veya şebeke bekleme moduna geçmesi için geçen süre dakika cinsinden olup en yakın dakikaya yuvarlanır.
*: Der Zeitraum, nach dem das Gerät automatisch in den Standby-Modus, den Aus-Modus oder den Netzwerk-Standby wechselt, in Minuten und auf die nächste Minute gerundet.
*:El periodo después del cual el equipo pasa automáticamente al modo de espera, al modo apagado o al modo de espera en red, en minutos y redondeado al minuto más cercano.
*:Période au bout de laquelle l'équipement passe en mode veille automatique, en mode arrêt ou en veille en réseau, en minutes et arrondie à la minute la plus proche.

IT-Informazioni addizionali per il Manuale Utente:
PL-Dodatkowe informacje dotyczące instrukcji obsługi:
RO-Informații suplimentare pentru manualul de utilizare:
BG-Допълнителна информация за ръководството за потребителя:
CS-Další informace pro Uživatelskou příručku:

Informazioni tecniche sul funzionamento delle Modalità a Basso Potere in conformità al Regolamento UE 2023/826
Informacje techniczne dotyczące działania trybów niskiego poboru mocy zgodnie z rozporządzeniem UE 2023/826
Informații tehnice privind modurile de funcționare cu consum redus de energie în conformitate cu Regulamentul UE 2023/826
Техническа информация за работешите режими на ниска мошност съгласно Регламент 2023/826 на ЕС
Technické informace o provozních režimech nízké spotřeby podle nařízení EU 2023/826

Modalità Tryb Mod Режим Režim	CONSUMO ENERGIA (WATT) POBÓR MOCY (WATY) CONSUM DE ENERGIE (WATT) КОНСУМАЦИЯ НА ЕНЕРГИЯ (ВАТ) SPOTŘEBA (WATT)	PERIODO (MINUTI)* OKRES (MINUTY)* PERIOADĂ(MINUTE)* ПЕРИОД (МИНУТИ)* DOBA (MINUTY)*
Off Wyłączony Oprit Изключено Vypnuto	0,5	30
Standby Gotowość Standby В режим на готовност Pohotovostní režim	-	-
Modalità Standby con informazioni o display di stato Tryb gotowości z wyświetlaniem informacji lub stanu Mod standby cu afișare de informații sau stare Режим на готовност с дисплей за информация или състояние Pohotovostní režim s informačním nebo stavovým displejem	-	-
Standby in rete Tryb gotowości sieciowej Standby în rețea Мрежов режим на готовност Síťový pohotovostní režim	-	-

*: Il periodo dopo il quale l'apparecchiatura raggiunge la modalità di standby automatico, la modalità di spegnimento o lo standby in rete, espresso in minuti e arrotondato al minuto più vicino.
*: Okres, po którym urządzenie automatycznie przejdzie w tryb gotowości, tryb wyłączenia lub tryb gotowości sieciowej, liczony w minutach i zaokrąglony do najbliższej minuty.
*:Perioada după care echipamentul ajunge automat în modul de așteptare, în modul oprit sau în modul de așteptare în rețea, exprimată în minute și rotunjită la cel mai apropiat minut.
*: Периодът, след който оборудването достига автоматично режим на готовност, режим на изключване или мрежов режим на готовност в минути и закръглено до най-близката минута.
*:Doba, po které zařízení přejde automaticky do pohotovostního režimu, vypnutého režimu nebo síťového pohotovostního režimu v minutách a zaokrouhlená na nejbližší minutu.

HR-Dodatne informacije u vezi korisničkog priručnika:
LT-Papildomo naudotojo vadovo informacija.
LV-Papildu informācija attiecībā uz lietotāja rokasgrāmatu:
NL-Bijkomende informatie voor de gebruikershandleiding:
PT-Informação adicional ao Manual do Utilizador:
SK-Ďalšie informácie pre Používateľskú príručku:

Tehničke informacije o rukovanju načinom vožnje s brzim ubrzavanjem u skladu s EU Uredbom 2023/826
Techninė informacija apie mažos galios veiksenos veikimą pagal ES reglamentą 2023/826
Tehniskā informācija par mazjaudas režīmiem saskaņā ar ES regulu 2023/826
Technische informatie over de operationele spaarstanden conform EU-verordening 2023/826
Informação técnica sobre os modos de funcionamento de baixo consumo de acordo com o Regulamento 2023/826 da UE.
Technické informácie o prevádzkových režimoch nízkej spotreby podľa nariadenia EÚ 2023/826

Način rada Veiksena Režīms Modus Modo Režim	POTROŠNJA ENERGIJE (vat) VARTOJAMOJI GALIA (VATAIS) ENERĢIJAS PATĒRIŅŠ (VATI) ENERGIEVERBRUIK (WATT) CONSUMO DE ENERGIA (WATT) SPOTREBA ENERGIE (WATT)	RAZDOLJE (MINUTE)* LAIKOTARPIS (MINUTĖS)* PERIODS (MINŪTES)* PERIODE (MINUTEN)* PERÍODO(MINUTOS)* DOBA (MINÚTY)*
Isključeno Išjungties veiksena Izslēgts Uit Desligar Vypnuté	0,5	30
Pripravnost Budėjimo veiksena Gaidstāves režīms Stand-by: Em Espera Pohotovostný režim	-	-
Način rada pripravnosti s prikazom informacija ili statusa Budėjimo veiksena rodant informaciją arba būseną Gaidstāves režīms ar informācijas vai statusa displeju Stand-bymodus met informatie of statusweergave Modo Em Espera com informação ou exibição do estado Pohotovostný režim s informačným alebo stavovým displejom	-	-
Način rada pripravnosti putem mrežne aktivacije Tinklinė budėjimo veiksena Tīklota gaidstāve Netwerk stand-by Modo em espera em rede Sieťový pohotovostný režim	-	-

*: Razdoblje nakon kojeg oprema automatski prelazi u način rada pripravnosti, način rada isključeno ili način rada pripravnosti putem mrežne aktivacije u minutama i zaokruženo na najbližu minutu.
*: Laikotarpis minutėmis, po kurio įranga perjungiama į automatinę budėjimo veikseną, išjungties veikseną arba tinklinę budėjimo veikseną, suapvalintas iki artimiausios minutės
*:Periods, pēc kura iekārta automātiski pāriet gaidstāves režīmā, izslēgtā režīmā vai tīklotās gaidstāves režīmā, minūtēs un noapaļots līdz tuvākajai minūtei.
*: De periode waarna de apparatuur automatisch overschakelt naar stand-by, de uit-modus of netwerk stand-by in minuten en afgerond naar de dichtstbijzijnde minuut.
*:O período após o qual o equipamento alcança automaticamente em minutos o modo em espera, o modo desligado ou o modo em espera em rede e arredondado para o minto mais próximo.
*:Doba, po ktorej zariadenie prejde automaticky do pohotovostného režimu, vypnutého režimu alebo sieťového pohotovostného režimu v minútach a zaokrúhlená na najbližšiu minútu.

SL-Dodatne informacije za uporabniški priročnik:
SV-Ytterligare information för användarhandboken:
RU-Дополнительная информация по руководству пользователя:
SR-Dodatne informacije za korisnički priručnik:
UA-Додаткова інформація, шо доповнює вміст посібника користувача.

Tehnične informacije o načinih delovanja nizke porabe v skladu z Uredbo EU 2023/826
Teknisk information om lågeffektlägena i enlighet med EU-förordning 2023/826
Техническая информация о рабочих режимах с низким энергопотреблением в соответствии с Регламентом ЕС 2023/826
Tehničke informacije o radu u režimima niske potrošnje energije u skladu s Uredbom EU 2023/826
Технічна інформація шодо роботи в режимах низької потужності відповідно до Регламенту ЄС 2023/826

Način Läge Режим Režim Режим	PORABA ENERGIJE (VAT) STRÖMFÖRBRUKNING (WATT) ЭНЕРГОПОТРЕБЛЕНИЕ (ВАТТ) POTROŠNJA ELEKTRIČNE ENERGIJE (Vat) СПОЖИВАНА ПОТУЖНІСТЬ, ВАТТ	OBDOBJE (MINUT)* PERIOD (MINUTER)* ПЕРИОД (МИНУТЫ)* PERIOD (U MINUTIMA)* ПЕРІОД ЧАСУ, ХВИЛИН*
Izklop Av Выкл Isključen Вимкн.	0,5	30
Stanje pripravljenosti Viloläge Режим ожидания Pripravnost Режим очікування	-	-
Način pripravljenosti s prikazom informacij ali stanja Viloläge med informations- eller statusskärm Режим ожидания с отображением информации или состояния Režim pripravnosti s prikazom informacija ili statusa Режим очікування з відображенням інформації або стану	-	-
Omrežno stanje pripravljenosti Nätverksanslutet viloläge Сетевой режим ожидания Mrežna pripravnost Режим очікування з підключенням до мережі	-	-

*: Čas, po katerem oprema samodejno preide v stanje pripravljenosti, izklopljeno stanje ali omrežno stanje pripravljenosti, v minutah in zaokrožen na najbližjo minuto.
*:Den period efter vilken utrustningen når automatiskt viloläge, frånläge eller nätverksanslutet viloläge i minuter och avrundat till närmaste minut.
*: Период, по истечении которого оборудование автоматически переходит в режим ожидания, выключения или сетевой режим ожидания, в минутах, округленный до ближайшей минуты.
*: Period nakon kojeg uređaj automatski prelazi u režim pripravnosti, režim isključenosti ili režim mrežne pripravnosti, izražen u minutima i zaokružen na najbliži minut.
* Період часу, після якого обладнання автоматично перемикається в режим очікування, режим вимкнення або режим очікування з підключенням до мережі в хвилинах, округлений до найближчої хвилини.

Arçelik A.Ş.
Karaağaç Caddesi No: 2-6, 34445,
Sütlüce, İSTANBUL, TÜRKİYE

www.beko.com

7 استكشاف الأخطاء وإصلاحها

7.1 المشكلات والأسباب المحتملة والحلول

المشكلة	السبب	الحل
تنزل القهوة من جانب فلتر القهوة.	لم يتم إدخال فلتر القهوة (2) بالشكل الصحيح.	أدر مقبض فلتر القهوة (2) أكثر ناحية اليمين.
	حبيبات القهوة عالقة في حافة المصفاة	أوقف تشغيل الجهاز وأخرج حامل فلتر القهوة (2) ونظف حواف المصفاة.
	الحاجز داخل رأس التحضير متسخ.	نظف رأس التحضير باستخدام قطعة قماش مبللة ثم قم بتشغيل وظيفة التنظيف دون وضع فلتر القهوة.
يتدفق القليل جدًا من القهوة أو لا يتدفق عبر فلتر القهوة.	لا توجد مياه في الخزان.	املأ الخزان بالمياه.
	الحاجز داخل رأس التحضير مسدود.	حضر المياه عبر الحاجز دون إدخال فلتر القهوة (2). إذا لم تتدفق المياه، فك الحاجز ونظفه واستبدله.
	المصفاة مسدودة.	الحل: نظف المصفاة، وأدخلها في فلتر القهوة (2) وضخ المياه من خلاله بدون قهوة. إذا لم تنزل المياه عبر المصفاة، اتصل بخدمة العملاء لطلب مصفاة بديلة.
يتم تحضير الإسبريسو في شكل قطرات فقط.	حبيبات القهوة المطحونة ناعمة جدًا أو مدكوكة بقوة شديدة.	لا تقم بدك حبيبات القهوة بقوة. استخدم مسحوق قهوة خشن.
	الجهاز مسدود برواسب الكالسيوم.	قم بإزالة الترسبات عن الجهاز. انظر الصفحة 15.
يتم تحضير الإسبريسو بسرعة كبيرة.	القهوة المطحونة خشنة جدًا.	استخدم قهوة مطحونة أنعم.
	لا توجد قهوة كافية في المصفاة.	استخدم المزيد من القهوة المطحونة.
لا توجد كريما.	القهوة قديمة أو جافة جدًا.	استخدم قهوة طازجة.
	القهوة لا تُدك بالقوة الكافية. تندفع المياه من خلال القهوة بسرعة كبيرة.	قم بدك حبيبات القهوة بقوة أكبر. استخدم قهوة مطحونة أنعم.
	القهوة خشنة جدًا.	استخدم مطحنة مخروطية الشكل للحصول على حبيبات مطحونة أنعم وأكثر تماسكًا.
	مزيج القهوة غير مناسب للقهوة الإسبريسو.	غيّر العلامة التجارية للإسبريسو.
لا تُصنع رغوة كافية عند صنع رغوة الحليب.	الحليب غير طازج.	استخدم حليبًا طازجًا.
	الحليب غير مناسب.	تأكد من أن الحليب مناسب لعمل رغوة.
	الحليب دافئ جدًا من البداية.	استخدم الحليب مباشرةً من الثلاجة (34 درجة فهرنهايت).
	لا يوجد حليب كافٍ لعمل رغوة.	استخدم المزيد من الحليب البارد.
	فتحة مخرج الحليب مسدودة.	استخدم إبرة التنظيف (15) لتنظيف داخل مدخل آلة تكثيف الحليب.

6.1 تنظيف خزان الحليب

صب المياه في خزان الحليب حتى المستوى الأقصى ثم اضغط على زر رغوة الحليب "". بمجرد الانتهاء، انزع عناصر خزان الحليب (9) (11) ونظفها بالمياه النظيفة.

- نظف خزان الحليب بعد كل استخدام للتخلص من بقايا الحليب.

استخدم إبرة التنظيف (15) لتنظيف داخل مدخل آلة تكثيف الحليب.

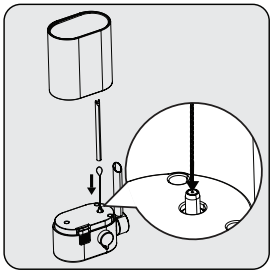

6.2 التنظيف/وظيفة الشطف

لتنظيف رأس التحضير، ضع وعاءً أسفل رأس التحضير واضغط على زر التنظيف "". سينتهي التنظيف في غضون 16 ثانية وسيكون الجهاز جاهزًا للاستخدام.

- إذا لم تستخدم الجهاز لأكثر من 5 أيام متتالية، اشطف خزان المياه وقم بتصريفه.
- يمكن تنظيف إناء التنقيط وشبكته (6) (4) يدويًا تحت الماء الجاري.
- لا تضع فلتر القهوة في غسالة الأطباق.

6.3 وظيفة إزالة الترسبات

عندما يتطلب الأمر إزالة الترسبات، سيضيء رمز إزالة الترسبات "" باللون البرتقالي. ضع وعاءً يمكن أن يحوي 1.5 لترًا أسفل رأس التحضير. صب المياه في خزان المياه حتى المستوى الأقصى واخلطه بمزيل ترسبات أو حمض الستريك. اضغط مع الاستمرار على زر إزالة الترسبات "" لأكثر من 3 ثوانٍ وستسمع صوت صفيرين مما يشير إلى بدء الدورة الأولى من إزالة الترسبات. ستستغرق الدورة الأولى حوالي 15 دقيقة. بمجرد انتهائها، سيتحول رمز إزالة الترسبات إلى اللون الأبيض "".

أفرغ الوعاء واستبدله أسفل رأس التحضير. نظف خزان المياه واملأه بالمياه النظيفة حتى المستوى الأقصى. اضغط مع الاستمرار على زر إزالة الترسبات "" لأكثر من 3 ثوان وستسمع صوت صفيرين مما يشير إلى بدء الدورة الثانية من إزالة الترسبات. ستستغرق الدورة الثانية حوالي 6 دقائق. بمجرد انتهاء كل شيء، سيعود الجهاز إلى مرحلة الخمول وسيكون جاهزًا للاستخدام.

لإعادة تعيين حالة تحذير إزالة الترسبات:
اضغط مع الاستمرار على زر الطاقة وزر إزالة الترسبات معًا لأكثر من 3 ثوانٍ.

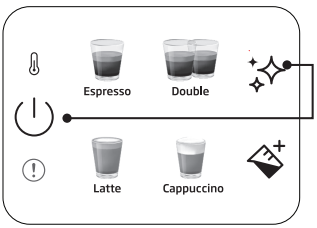

- يلزم إزالة الترسبات بعد دورة التخمير المحددة مسبقًا.
- لا يُقترح إعادة تعيين حالة تحذير إزالة الترسبات للحفاظ على أفضل حالة للجهاز.

5.1 ضبط حجم قهوتك / الحليب

ضبط كمية الجرعات المفردة والمزدوجة من الإسبريسو

1. حدد الوظيفة التي تريد إعادة برمجتها. اضغط على الزر المناسب (جرعة مفردة أو مزدوجة من الإسبريسو) مع الاستمرار في الضغط. ستسمع صفيرًا واحدًا. [كميات الجرعات المفردة/المزدوجة من الإسبريسو التي يمكن برمجتها (الحد الأدنى: 30/60 مل، الحد الأقصى: 50/100 مل)]
2. اترك الزر فقط بمجرد مرور الكمية المطلوبة من القهوة. ستسمع صوت صفيرين. يتم الآن حفظ هذه الكمية تحت الوظيفة المقابلة.

ضبط كميات اللاتيه والكابتشينو ورغوة الحليب

1. حدد الوظيفة التي تريد إعادة برمجتها. اضغط على الزر المناسب (كابتشينو أو لاتيه أو حليب) مع الاستمرار في الضغط. ستسمع صفيرًا واحدًا. (أقل وقت لتحضير الحليب هو 10 ثوانٍ وأطول وقت هو 45 ثانية).
2. اترك الزر فقط بمجرد مرور الوقت الذي تريده لتحضير الحليب. ستسمع صوت صفيرين. يتم الآن حفظ الوقت تحت الوظيفة المقابلة.
3. لتغيير كمية القهوة السوداء؛ بعد الانتهاء من توزيع الحليب، اضغط مع الاستمرار على رمز المشروب المحدد حتى يتم تمرير الكمية المطلوبة.

ستُحفظ إعدادات المشروبات المعدلة في ذاكرة الجهاز للاستخدام المستقبلي حتى تتم إعادة ضبطها مرة أخرى أو تغييرها.

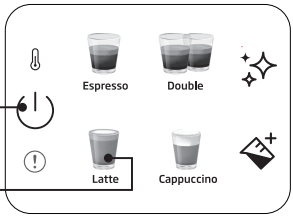

لإعادة تعيين مشروب واحد على الإعداد الافتراضي/إعداد المصنع:
اضغط مع الاستمرار على أي مشروب وأزرار الطاقة معًا لأكثر من 3 ثوانٍ لإعادة تعيين كمية المشروب المحددة.

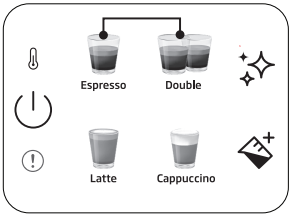

لإعادة تعيين جميع المشروبات على الإعداد الافتراضي/إعداد المصنع:
اضغط مع الاستمرار على زري الجرعتين المفردة والمزدوجة من الإسبريسو معًا لأكثر من 3 ثوانٍ لإعادة تعيين كمية المشروب بالكامل.

وقت الاستعداد: يُغلق الجهاز تلقائيًا بعد مرور 29 دقيقة دون تشغيل (أو بعد العمل).

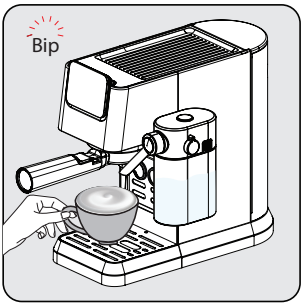

عندما تصدر الوحدة صفيرًا واحدًا، تكون المشروبات جاهزة للتناول!
- سيعود الجهاز إلى وضع الخمول.

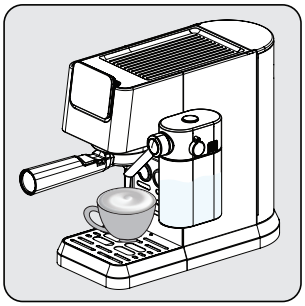

ستعمل المضخة بشكل متقطع حيث تدخل رغوة الحليب أولاً في الكوب. بعد أن تصبح رغوة الحليب جاهزة، يبدأ الجهاز تلقائيًا في تحضير القهوة.

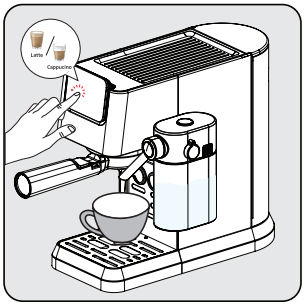

اضغط على زر "كابتشينو أو لاتيه"، سيصدر صوت صفير واحد. سيبدأ زر المشروبات المختارة في الوميض وسيبدأ التحضير.

4.4 تحضير / إضافة رغوة الحليب

املأ خزان الحليب واضبط المقبض في مكانه. اضغط على زر رغوة الحليب "". سيبدأ الجهاز في توزيع الحليب تلقائيًا (140-90 مل). بمجرد الانتهاء، سيعود الجهاز إلى مرحلة الخمول.

تأكد دائمًا من أن خزان الحليب موضوع بالشكل الصحيح. إذا لم يتم تركيبه بشكلٍ جيد؛ ستنطفئ أزرار اللاتيه ورغوة الحليب ولن تكون هذه الوظائف متاحة. سيُصدر الجرس 3 أصوات صفير للإشارة إلى ذلك.

لن تؤثر إزالة خزان الحليب على تحضير القهوة، يمكن استخدام برنامجي الجرعة المفردة والمزدوجة من الإسبريسو .

4.5 ضبط الارتفاع حسب أحجام الأكواب المختلفة

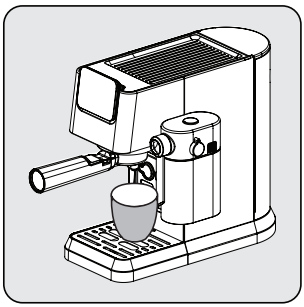

للأكواب ذات الأحجام المتوسطة، ضع الكوب فوق إناء التنقيط (6) في وضع الإدخال الطبيعي.

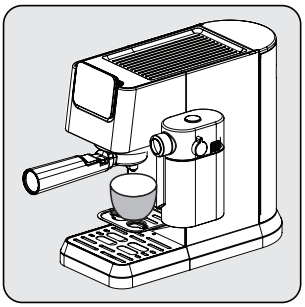

للأكواب الصغيرة، يمكن استخدام صينية الأكواب (3).

في حالة إزالة إناء التنقيط للأكواب الأكبر، يجب إعادته إلى الجهاز مباشرةً بعد الانتهاء من تحضير المشروب. إذا لم تتم إعادة إناء التنقيط بعد تحضير المشروب، بسبب إطلاق النظام الداخلي، فقد تصل المياه إلى القاعدة وسيلزم تنظيف الجهاز يدويًا بقطعة قماش جافة.

- انتظر 5 ثوانٍ بعد التحضير ثم أخرج الفلتر. سيساعدك ذلك على إزالة الفلتر المتحرك بسهولة.
- لا يمكن استخدام مسحوق القهوة بعد التحضير.
- استخدم الجزء الممتد من المقبض للتخلص من بقايا القهوة مع إبقاء الوعاء في مكانه.
- لضمان بقاء الإسبريسو عند درجة الحرارة المثلى، نوصي بتسخين الأكواب مسبقًا.
- لاستخلاص أفضل نكهة من حبوب القهوة، نوصي باستخدام حبوب القهوة الكاملة المحمصة حديثًا كل مرة تعد فيها الإسبريسو.
- بالإضافة إلى القهوة المستخدمة، فإن استخدام المياه الباردة النقية الخالية من الكلور والروائح والشوائب الأخرى تساعدك على ضمان الحصول على أفضل مذاق للإسبريسو.
- خزّن الإسبريسو المطحون في وعاء محكم الغلق، وفي مكان بارد وجاف للحفاظ على النكهة. لا تحتفظ بالحبيبات المطحونة لفترة طويلة حتى لا يتأثر مذاقها.

4.3 تحضير الكابتشينو واللاتيه

يتكون الكابتشينو واللاتيه من مزيج من جرعة واحدة من الإسبريسو مع كميات مختلفة من الحليب الساخن والحليب ورغوة الحليب.

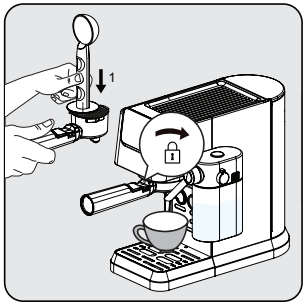

أدخل وعاء الجرعة المفردة في فلتر القهوة. املأ الفلتر بمسحوق الإسبريسو المطحون جيدًا (15-8 جم تقريبًا). اضغط على المسحوق لأسفل بالجانب المسطح من ملعقة القهوة. ركب فلتر القهوة أسفل مخرج القهوة. وقم بمحاذاته مع رمز الفتح، ثم حركه في الشق، وأدره ببطء جهة اليمين إلى رمز القفل.

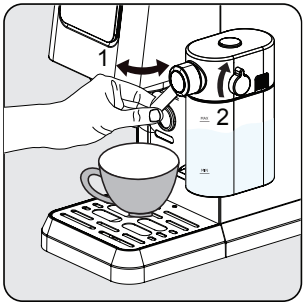

أضف الحليب إلى الخزان. ودائمًا يجب أن يكون مستوى الحليب أقل من علامة الحد الأقصى. درجة الحرارة الموصى بها للحليب هي 8-4 درجة مئوية (ما يقارب 46-40 درجة فهرنهايت). ضع غطاء خزان الحليب وقم بتوصيل الخزان بالجهاز، يجب أن يصدر صوتًا مسموعًا عند تثبيته تأكد من وضع خزان الحليب بالشكل الصحيح. اضبط زاوية مخرج رغوة الحليب فوق الكوب. اضبط كثافة رغوة الحليب باستخدام المقبض حسب تفضيلاتك.

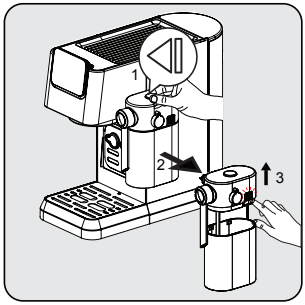

أمسك خزان الحليب بيد واحدة، واضغط على الزر الموجود أعلى غطاء الخزان لفك الخزان جهة اليمين. فك غطاء خزان الحليب عن طريق الضغط على زر التحرير الموجود على الجانب الأيمن من جسم الغطاء.

يتيح هذا الجهاز للمستخدم ضبط نسبة الرغوة من خلال إدارة المقبض من الحد الأقصى إلى الحد الأدنى للاستمتاع بالرغوة المطلوبة. الإعداد المقترح للاتيه هو من الحد الأدنى إلى المتوسط، والكابتشينو من الحد المتوسط إلى الأقصى. اضبط كثافة رغوة الحليب حسب تفضيلاتك.

4.1 الاستخدام للمرة الأولى

قم بازالة أي أغشية واقية وملصقات وأي مواد تغليف أخرى من على الجهاز.

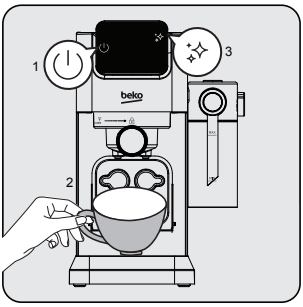

سيضيء زر التشغيل/ إيقاف التشغيل "⏻" على لوحة التحكم. اضغط على هذا الزر لتشغيل الجهاز. ضع الكوب أسفل رأس التحضير مباشرةً ثم اضغط على زر التنظيف "✧".. سيصدر الجهاز صوت صافرة واحدة وسيبدأ في التنظيف. بمجرد الانتهاء، سيكون الجهاز جاهزًا للاستخدام.

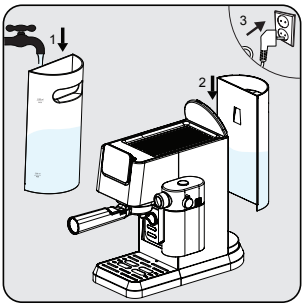

املأ خزان المياه بالمياه النقية الباردة النظيفة بحيث لا تقل عن علامة الحد الأدنى (MIN) ولا تزيد عن علامة الحد الأقصى (MAX). (لا تضف المياه الساخنة)
ثم أدخل الخزان في الجهاز وأدخل الطرف الآخر من سلك الطاقة في مقبس الحائط بجهد طاقة مناسب.

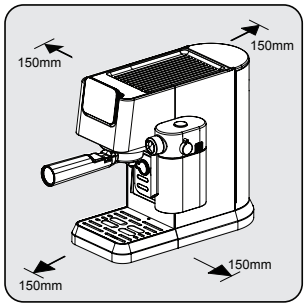

اختر سطحًا أمنًا ومستقرًا مزودًا بمصدر إمداد طاقة يمكن الوصول إليه بسهولة واترك مسافة أقل من جوانب الماكينات.

4.2 تحضير الجرعة المفردة / المزدوجة من الإسبريسو

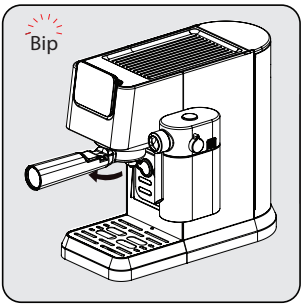

بعد الانتهاء من التحضير، سيصدر الجهاز صوت صفير واحدًا وسيدخل في وضع الخمول. أخرج فلتر القهوة بإدارته في اتجاه عقارب الساعة. نظف فلتر القهوة وجففه بعد كل استخدام.

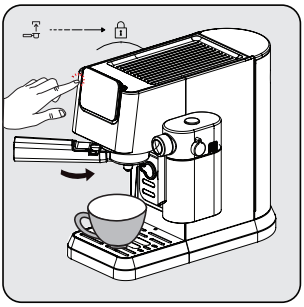

ركب فلتر القهوة أسفل مخرج القهوة. وقم بمحاذاته مع رمز الفتح، ثم حركه في الشق، وأدره ببطء جهة اليمين إلى رمز القفل.
- ضع كوب القهوة أسفل مخرج القهوة مباشرةً.
- اضغط على زر الجرعة المفردة أو المزدوجة وسيصدر صوت صفير.
- سيبدأ اختيارك من القهوة في الوميض وسيبدأ تحضير المشروب.

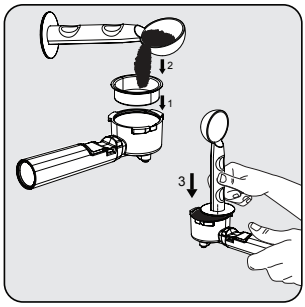

ضع وعاء الجرعة المفردة والمزدوجة من الإسبريسو في حامل الفلتر. ضع مسحوق القهوة المطحون الطازج في الفلتر بملعقة قياس (15-8 جم تقريبًا)، واستخدم الملعقة لتسوية أي مسحوق زائد. وباستخدام الطرف المدك للملعقة، اضغط بقوة 15 كجم على المسحوق لجعله متساويًا وثابتًا.

3 البيانات الفنية

إمداد الطاقة: 220-240 فولت ~ ، 50-60 هرتز

الطاقة: 1376 - 1628 واط

إن حق إجراء التغييرات الفنية والتصميمية محفوظة.

تاروشنملا ىلعو جتنملا ىلع ةنلعمُلا ميقلا عيمج ىلع لوصحلا متـ
تاذ رييعملل اقفو اهؤارجإ متـ يتلا ةيربتخملا تاسايقلا نمـ ةعوبطملا
.ةطيحملا فـورظلاو مادختسلاا بـسحـ ميقلا هذه فـلتختـ دقو .ةلصلا

:جتنملا داعبأ

20,5 سم (العرض) × 30,8 سم (الارتفاع) × 42,3 سم (العمق)

[العرض بدون كوب الحليب: 14,4 سم]

[مسـ 32,5 :ةوهقلا رتلفـ نودبـ قمعلا

مجكـ 3.85±0.5 **:نزولا**

مسـ 90< **:لباكلا لوط**

عانلا تاعسـ

مجـ 10 **:ةدرفمـ ةعرجـ**

مجـ 17 **:ةجودزمـ ةعرجـ**

رتلـ 0.2 ىتحـ **:طيقنتلا عانإ ةعسـ**

رتلـ 1.1±5% **:هايملا نازخـ ةعسـ**

ةيناثـ 55> **:ةنيكاملل قبسملا نيخستلا تقو**

:(ةيضارتفلاا تادادعلإا) ةوهقلا مجحـ

لمـ 30-55 :وسيربسإ

لمـ 65-95 :ةجودزمـ ةعرجـ

ةوهقـ لمـ 30-55 ،بيلحـ لمـ 170-280 :هيتلا

ةوهقـ لمـ 30-55 ،بيلحـ لمـ 114-190 :ونيشتباكـ

سيضيء هذا الزر "✧✧" باللون البرتقالي عندما يحتاج الجهاز إلى إزالة الترسبات.

إذا لم يكن معامل درجة الحرارة السلبية (NTC) متصلاً بلوحة الطاقة، سيضيء مؤشر الخطأ باللون الأحمر ولن يستجيب الجهاز في حالة الضغط على أي زر.

2 نظرة عامة ولوحة التحكم

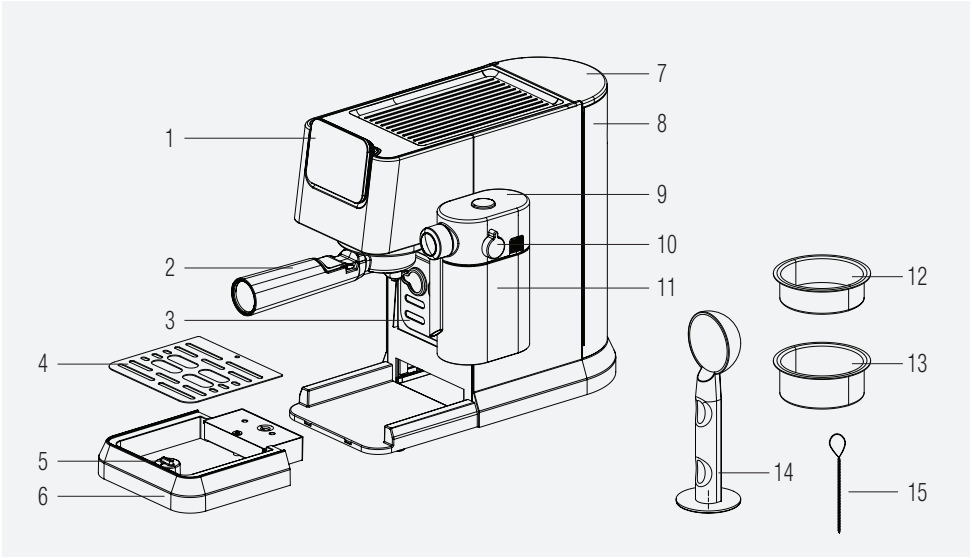

2.1 لوحة التحكم

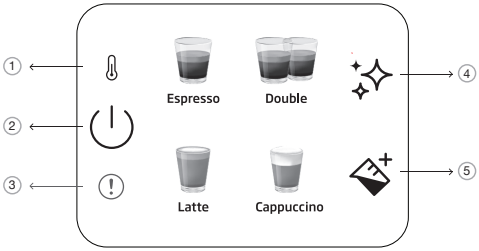

1		مؤشر التسخين المُسبق
2		زر التشغيل/إيقاف التشغيل والإلغاء
3		خطأ عام
4		زر التنظيف وإزالة الترسبات
5		زر الحليب

1. لوحة التحكم
2. فلتر القهوة
3. حامل أكواب
4. شبكة إناء التنقيط
5. عوامة
6. إناء التنقيط
7. غطاء خزان المياه
8. خزان المياه
9. غطاء خزان الحليب
10. مقبض ضبط رغوة الحليب
11. خزان الحليب
12. وعاء جرعة مفردة من الإسبريسو
13. وعاء جرعة مزدوجة من الإسبريسو
14. مغرفة القهوة/المدك
15. إبرة التنظيف

تم الحصول على جميع القيم المعلنة على المنتج وعلى المنشورات المطبوعة من القياسات المختبرية التي أجريت وفقا للمعايير ذات الصلة. قد تختلف هذه القيم حسب الاستخدام والظروف المحيطة.

1 تعليمات هامة للسلامة والبيئة

لن يتم قبول أي مطالبات من أي نوع عن الأضرار أو الإصابات الناتجة عن استخدام ماكينة القهوة لغير الغرض المقصود منها.
يجب أن يتحمل صاحب الجهاز وحده الخطر.

1.5 حدود المسؤولية القانونية

تمثل جميع المعلومات والبيانات والتعليمات الفنية الخاصة بتركيب وتشغيل وصيانة ماكينة القهوة الواردة في تعليمات التشغيل، هذه الحالة الحالية وقت الطباعة وتستند إلى أفضل معرفة ممكنة مكتسبة من خلال الخبرة والمعرفة.
لا يمكن اشتقاق أي مطالبات من المعلومات والرسوم التوضيحية والأوصاف الواردة في دليل المستخدم هذا.
لا تتحمل الشركة المصنعة أي مسؤولية عن التلف أو الإصابة الناتجة عن عدم مراعاة دليل المستخدم أو الاستخدام لغير الغرض المقصود أو الإصلاحات غير المهنية أو التعديلات غير المصرح بها أو استخدام قطع غيار غير معتمدة.

1.6 الامتثال للتوجيهات الخاصة بنفايات الأجهزة والتخلص منها:

هذا المنتج متوافق مع توجيهات
EU WEEE (2012/19/EU). يحمل هذا المنتج رمز تصنيف التخلص من الأجهزة الكهربائية والإلكترونية (WEEE).

يشير هذا الرمز إلى أنه لا يجب التخلص من هذا المنتج مع النفايات المنزلية الأخرى في نهاية عمره التشغيلي. يجب إعادة الجهاز المستخدم إلى نقطة التجميع الرسمية لإعادة تدوير الأجهزة الكهربائية والإلكترونية. للعثور على نقاط التجميع هذه، يرجى الاتصال بالسلطة المحلية أو بائع التجزئة الذي تم شراء المنتج منه. تؤدي كل أسرة دورًا مهمًا في استعادة وإعادة تدوير الأجهزة القديمة. حيث يساعد التخلص المناسب من الأجهزة المستخدمة على منع النتائج السلبية المحتملة على البيئة وصحة الإنسان.

1.7 الامتثال لتوجيهات حظر المواد الخطرة:

هذا المنتج متوافق مع توجيهات EU RoHS (2011/65/EU). وهو لا يحتوي على مواد ضارة أو محظورة محددة في التوجيهات.

1.8 معلومات التغليف

تم تصنيع مواد تغليف المنتج من مواد قابلة لإعادة التدوير طبقا للوائح البيئية الوطنية. لا تتخلص من مواد التغليف مع النفايات المنزلية وغيرها. وقم بنقلها إلى نقاط تجميع مواد التغليف المحددة من قبل السلطات المحلية

1.9 توصيل القابس

يشتمل القابس المدمج في هذا الجهاز على صمام كهربائي 13 أمبير. في حالة الحاجة إلى استبدال الصمام الكهربائي يجب استبداله بصمام كهربائي BS1362 بنفس الجهد. لا تنس إعادة ضبط غطاء الصمام الكهربائي. وفي حالة فقد غطاء الصمام الكهربائي، لا يجب استخدام القابس إلى أن يتم تركيب غطاء صمام كهربائي بديل. ينبغي أن يكون لون غطاء الصمام الكهربائي البديل هو نفس اللون الظاهر على وجه السنون لغطاء الصمام الكهربائي للقابس. وتتوافر الأغطية في جميع المتاجر الكهربائية.

تركيب قابس مختلف

- **حيث قد لا تتوافق ألوان الأسلاك في سلك التيار الرئيسي لهذا الجهاز مع ملصقات الألوان المحددة للأطراف في المقبس الخاص بك. نفذ ما يلي:**
- **كابل بني = L (موجب)**
- **كابل أزرق = N (محايد)**
- **يجب أن يكون الكابل الأخضر / الأصفر متصلاً بالخط الأرضي (E)** ⏚
- **عند تركيب قوابس بديلة ينبغي أيضًا تركيب صمام كهربائي 13 أمبير أو محول كهربائي في صندوق الصمام الكهربائي الرئيسي. إذا كان لديك شك فتواصل مع فني كهربائي مؤهل.**

1 تعليمات هامة للسلامة والبيئة

يتضمن هذا القسم تعليمات السلامة التي ستساعد في توفير الحماية ضد الإصابة الشخصية ومخاطر فقدان المواد. يؤدي عدم اتباع هذه التعليمات إلى إبطال الضمان الممنوح.

1.1 خطر التيار الكهربائي

خطر على الحياة بسبب التيار الكهربائي!
قد يؤدي التلامس مع الأسلاك أو المكونات الحية إلى إصابة خطيرة أو حتى الموت!
اتبع احتياطات السلامة التالية لتجنب الصدمات الكهربائية:

- لا تستخدم ماكينة القهوة في حالة تلف كابل التوصيل أو قابس التيار الكهربائي.
- قبل إعادة استخدام ماكينة القهوة، يجب استبدال كابل التيار الكهربائي بواسطة كهربائي مؤهل.
- لا تفتح غطاء ماكينة القهوة. خطر التعرض لصدمة كهربائية إذا تم لمس التوصيلات الحية و / أو تغيير التكوين الكهربائي والميكانيكي.

1.2 خطر الحروق

يمكن أن تصبح أجزاء ماكينة القهوة ساخنة جدًا أثناء التشغيل! المشروبات المحضرة والبخار المتسرب ساخن للغاية!
التزم باحتياطات السلامة التالية لتجنب حرق نفسك و / أو الآخرين:

- لا تلمس أيًا من الأكمام المعدنية الموجودة على فوهة القهوة.
- تجنب ملامسة الجلد للبخار المتسرب أو الماء الساخن أو ماء التنظيف وإزالة الترسبات.

1.3 احتياطات السلامة الأساسية

اتبع احتياطات السلامة التالية لضمان التعامل الآمن مع ماكينة القهوة:

- لا تلعب أبدًا بمواد التغليف. خطر الاختناق.
- افحص ماكينة القهوة بحثًا عن علامات تلف واضحة قبل الاستخدام. لا تستخدم آلة القهوة في حالة وجود تلف.
- إذا كان سلك إمداد الطاقة تالفًا، يجب استبداله من الجهة المُصنّعة، أو الوكيل، أو أي شخص مؤهل بنفس الدرجة لتجنب المخاطر.
- يجب أن يتم إصلاح ماكينة القهوة فقط من قبل متخصص معتمد أو من خلال خدمة العملاء. يمكن أن تؤدي الإصلاحات غير المؤهلة إلى خطر كبير على المستخدم. سيؤدي ذلك إلى إبطال الضمان أيضًا.
- لا يجوز إجراء إصلاحات ماكينة القهوة خلال فترة الضمان إلا من قبل مراكز الخدمة المعتمدة من قبل الشركة المصنعة، وإلا سيصبح الضمان باطلاً في حالة حدوث تلف لاحق.
- لا يجوز استبدال الأجزاء المعيبة إلا بقطع غيار أصلية. تضمن قطع الغيار الأصلية فقط استيفاء متطلبات السلامة.
- يمكن استخدام الجهاز من قبل الأشخاص الذين يعانون من قدرات بدنية أو حسية أو عقلية متدنية أو يفتقرون للخبرة والمعرفة إذا تم منحهم الإشراف أو التعليمات الخاصة باستخدام الجهاز بطريقة آمنة وكانوا يدركون المخاطر المنطوية على ذلك.
- يمكن للأطفال الذين تبلغ أعمارهم 8 أعوام أو أكثر استخدام الجهاز إذا تم منحهم الإشراف أو التعليمات الخاصة باستخدام الجهاز بطريقة آمنة وكانوا يدركون المخاطر المنطوية على ذلك. يحظر إجراء أعمال التنظيف والصيانة بواسطة الأطفال إلا إذا كانوا أكبر من 8 أعوام وتحت الإشراف. احتفظ بالجهاز وسلكه بعيدًا عن متناول الأطفال دون 8 أعوام.
- يحظر عبث الأطفال بالجهاز.
- هذا الجهاز مصمم للاستخدام المنزلي والتطبيقات المماثلة مثل:
  - مناطق المطابخ المخصصة للعاملين في المتاجر والمكاتب وبيئات العمل الأخرى؛
  - منازل المزارع.
  - النزلاء في الفنادق وفنادق الطرق والبيئات السكنية الأخرى؛
  - الأماكن التي توفر خدمات مبيت وإفطار.
- احمي ماكينة القهوة من تأثيرات الطقس مثل المطر والصقيع وأشعة الشمس المباشرة. لا تستخدم ماكينة القهوة في الهواء الطلق.
- يجب عدم غمر الجهاز.
- لا تنظف ماكينة القهوة أو ملحقاتها في غسالة الأطباق.
- لا تصب أي سوائل أخرى غير الماء ولا تضع أي مواد غذائية في خزان المياه.
- لا تملأ خزان الماء بعد علامة الحد الأقصى (الحافة السفلية لفتحة التعبئة) (1.1 لتر).
- قم بتشغيل الجهاز فقط بعد تركيب وعاء النفايات وإناء التنقيط وشبكة الكوب.
- لا تسحب الكابل لإزالة القابس من مقبس التيار الكهربائي ولا تلمسه بيد مبللة.
- لا تحمل ماكينة القهوة من كابل التيار الكهربائي.
- احتفظ بالجهاز وسلكه بعيدًا عن متناول الأطفال دون 8 أعوام.
- قبل إزالة خزان المياه لملئه أو تفريغه، يجب دائمًا إيقاف تشغيل الجهاز.
- ضع الوحدة دائمًا على سطح عمل مستوٍ وثابت ومقاوم للحرارة.
- قبل التحضير، يجب إدارة فلتر القهوة جهة اليمين بأقصى قدر ممكن من الإحكام لمنع فكه بسبب الضغط المرتفع.
- قد يؤدي سوء الاستعمال إلى حدوث إصابات بالغة. للوقاية من الحريق أو الصدمات الكهربائية أو الإصابات الشخصية، لا تغمر السلك أو المقابس الكهربائية أو قاعدة التسخين في المياه أو أي سوائل أخرى. لا تقم بتشغيل أي جهاز في حالة تلف السلك أو القابس، أو بعد تعطله، أو في حالة سقوطه أو تلفه بأي شكلٍ من الأشكال. يرجى الاتصال بالشركة المصنعة أو خدمة العملاء التابعة لها.
- يكون سطح عنصر التسخين ساخنًا نتيجة للحرارة المتبقية بعد الاستخدام، لا تلمس السطح الساخن واستخدم المقبض أو الزر. ودائمًا أبعد يديك عن الحاوية والجهاز أثناء الاستخدام وبعده لتقليل خطر إصابة الأشخاص.
- ينبغي عدم وضع ماكينة إعداد القهوة في الخزانة أثناء استخدامها.

1.4 الاستخدام المخصص

صُممت ماكينة صنع الإسبريسو اليدوية من بيكو للاستخدام في المنازل والبيئات المماثلة، على سبيل المثال في مطابخ الموظفين والمتاجر والمكاتب والمناطق المماثلة أو بواسطة النزلاء في الأماكن التي توفر خدمات المبيت والإفطار والفنادق والموتيلات وأماكن الإقامة الأخرى. ماكينة القهوة هذه غير مخصصة للاستخدام التجاري. الماكينة مخصصة فقط لتحضير القهوة وتسخين الحليب والماء. يعتبر أي استخدام آخر بخلاف المذكور سابقًا استخدامًا غير لائق.

خطر ناتج عن سوء الاستخدام!

إذا لم يتم استخدامها للغرض المقصود منها أو استخدامها بأي طريقة أخرى، فقد تكون ماكينة تحضير القهوة مصدرًا للخطر.

- لذلك، لا يجوز استخدام ماكينة القهوة إلا للغرض المقصود منها.
- اتبع الإجراءات الموضحة في دليل المستخدم هذا.

يُرجى قراءة دليل المستخدم هذا أولا!

عميلنا العزيز،

شكرا لأنك اخترت منتج بيكو هذا. نأمل أن تحصل على أفضل النتائج من منتجك الذي قد تم تصنيعه بجودة عالية وأحدث التقنيات. يُرجى قراءة دليل المستخدم بالكامل وجميع المستندات الأخرى المصاحبة له بعناية قبل استخدام المنتج والاحتفاظ بها كمرجع للاستخدام في المستقبل. وإذا قمت بإعطاء المنتج إلى شخص آخر، يُرجى إعطاؤه دليل المستخدم أيضًا. يُرجى مراعاة جميع التحذيرات والمعلومات الواردة في دليل المستخدم.

شرح الرموز

تُستخدم الرموز التالية في الأقسام المختلفة من هذا الدليل:

معلومات هامة أو تلميحات مفيدة عن الاستخدام.	
خطر: هذا التحذير خاص بالمواقف الخطرة التي تتعلق بالحياة والممتلكات.	
تحذير: يشير هذا التحذير إلى مواقف يُحتمل أن تكون خطرة.	
تنبيه: يشير هذا التحذير إلى احتمال حدوث ضرر مادي.	

beko

ماكينة إسبريسو نصف أوتوماتيكية
دليل المستخدم

CEP 5304 X
CEP 5303 B

AR

مطـــــابق
COMPLIANT

UK CA
CE

01M-8914083200-0626-16
01M-8914711200-0626-16
01M-8915403200-0626-16
01M-8916213200-0626-16

مجانا من متجر تطبيقات Apple أو
يمكنك تنزيل تطبيق HomeDirect
متجر Google Play للحصول على الوصفات.