# WMD54MX

12NC: 859991682100

GTIN (EAN) code: 8003437397271




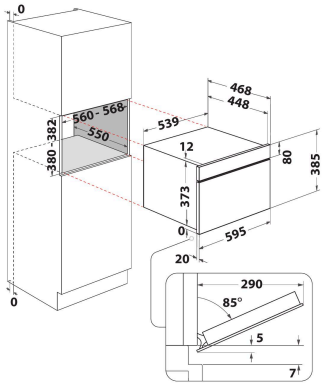


## ALAPTULAJDONSÁGOK

| | |
|---|---|
| Termékcsoport | Mikrohullám |
| Kereskedelmi elnevezés | WMD54MX |
| Termék színe | Nemesacél |
| Mikrohullámú sütő tipusa | Mikrohullám + grill funkció |
| Konstrukciós kivitel | Beépíthető |
| Vezérlés módja | Elektronikus |
| Type of control settings | LED |
| Hozzáadott sütési mód: grill | Igen |
| Crisp/ropogós | Igen |
| Gőz | Nem |
| Hozzáadott sütési mód: légkeverés | Nem |
| Óra | Igen |
| Automatikus programok | Igen |
| Termékmagasság | 385 |
| Termék szélessége | 595 |
| Termékmélység | 468 |
| Minimális beépítési magasság | 380 |
| Minimális beépítési szélesség | 556 |
| Beépítési mélység | 550 |
| Nettó tömeg (kg) | 27 |
| Sütőtér térfogata (l) | 31 |
| Forgótányér | Igen |
| Forgótányér átmérője (mm) | 325 |
| Beépített tisztítórendszer | Hidrolitikus |

## MŰSZAKI ADATOK

| | |
|---|---|
| Áramfelvétel (A) | 10 |
| Feszültség (V) | 220-240 |
| Frekvencia (Hz) | 50 |
| Elektromos csatlakozókábel hossza (cm) | 135 |
| Csatlakozódugó tipusa | Schuko |
| Időzítő | Igen |
| Grill teljesítmény (W) | 800 |
| Grill tipusa | Kvarc |
| - | Nemesacél |
| Belső világítás | Igen |
| Hozzáadott sütési mód: grill | Igen |
| Position of interior lights of the cavity | Jobboldal |

## MŰSZAKI TELJESÍTMÉNY

| | |
|---|---|
| 6. Érzék technológia | 6. Érzék |
| Teljesítményfokozatok száma | 7 |
| Maximális mikrohullámú teljesítmény (W) | 1000 |
| Kenyér kiolvasztás | Nem |
| Gyors kiolvasztás | Igen |
| Gyors indítás | Igen |