No Frost Chłodziarko - Zamrażarka

Instrukcja obsługi

Frigider Congelator No-Frost

Manual de utilizare

Frigorifero Congelatore No-Frost

Manuale utente

Frost Zdarma Chladnička - Mrazák

Návod k použití

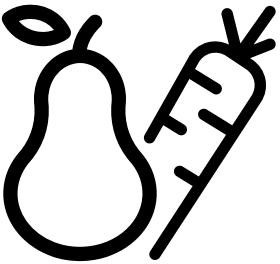

WHK 22373 X6EA

®/TM/© 2026 Whirlpool. Wyprodukowano na licencji
®/TM/© 2026 Whirlpool. Produs sub licență
®/TM/© 2026 Whirlpool. Prodotto su licenza
®/TM/© 2026 Whirlpool. Vyrobeno v licenci

PL - RO - IT - CZ

DZIĘKUJEMY ZA ZAKUP PRODUKTU WHIRLPOOL
W celu uzyskania kompleksowej pomocy prosimy zarejestrować urządzenie na stronie **www.register10.eu**



W CELU UZYSKANIA SZCZEGÓŁOWYCH INFORMACJI, NALEŻY ZESKANOWAĆ KOD QR NA URZĄDZENIU

Prosimy najpierw przeczytać tę instrukcję obsługi!

Drodzy Klienci,

Mamy nadzieję, że nasz wyrób, wyprodukowany w nowoczesnym zakładzie i sprawdzony według najbardziej drobiazgowych procedur kontroli jakości, będzie Wam dobrze służył.

Dlatego prosimy uważnie przeczytać całą instrukcję obsługi chłodziarki przed jej użyciem i zachować ją do późniejszego wglądu. Przy przekazaniu tej chłodziarki komuś innemu, prosimy także przekazać tę instrukcję.

Niniejsza instrukcja obsługi pomoże korzystać z tej chłodziarki sprawnie i bezpiecznie.

- Proszę przeczytać tę instrukcję przed zainstalowaniem i uruchomieniem chłodziarki.
- Prosimy na pewno przeczytać wskazówki na temat bezpieczeństwa.
- Prosimy przechowywać tę instrukcję w łatwo dostępnym miejscu, bo może się przydać później.
- Prosimy przeczytać również inne dokumenty dostarczone wraz z chłodziarką.

Zwracamy uwagę, że instrukcja ta odnosi się także do kilku innych modeli. Różnice pomiędzy modelami zostaną wskazane w instrukcji.

Zapraszamy do odwiedzenia poniższych stron internetowych
docs.whirlpool.eu & **parts-selfservice.europeanappliances.com**

INFORMACJE

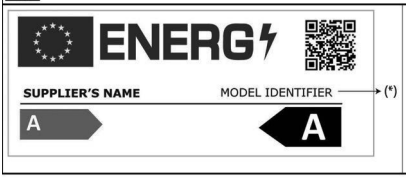

Informacje o modelu zapisane w bazie danych produktów można uzyskać, wchodząc na następującą stronę internetową i wyszukując identyfikator modelu (*) znajdujący się na etykiecie efektywności energetycznej.

https://eprel.ec.europa.eu/

1 Instrukcje środowiska 3
2 Lodówka 4
3 Instalacja 5
3.1. Odpowiednie miejsce na instalację 5
3.2. Regulacja nóżek 5
3.3. Połączenie elektryczne 5
4 Przygotowanie 6
5 Obsługa urządzenia 7
5.1. Przechowywanie żywności w komorze chodziarki.....9
5.2. Oświetlenie wnętrza 13
5.3. Odwracanie strony otwierania drzwi.....13
5.4. Alarm otwarcia drzwi.....13
5.5. Vitamin Zone 14
5.6. Pojemnik na świeże owoce i warzywa....14
5.7. AeroFlow 14
5.8. Obszar lodówki do przechowywania nabiału.....14
5.9. Pochłaniacz zapachów (OdourFresh+)...14
5.10. Aktywny Czek.....15
6 Konserwacja i czyszczenie 16
7 Rozwiązywanie problemów 17

1 Instrukcje środowiska

1.1. Zgodność z dyrektywą WEEE i usuwanie odpadów:



Niniejszy wyrób jest zgodny z dyrektywą Parlamentu Europejskiego i Rady (2012/19/WE). Wyrób ten oznaczony jest symbolem klasyfikacji zużytych urządzeń elektrycznych I elektronicznych (WEEE).
Zużyte urządzenie należy oddać do specjalnego punktu zbiórki zużytego sprzętu elektrycznego I elektronicznego w celu utylizacji. Aby uzyskać informacje o punktach zbiórki w swojej okolicy należy skontaktować się z lokalnymi władzami lub punktem sprzedaży tego produktu. Gospodarstwo domowe spełnia ważną rolę w przyczynianiu się do ponownego użycia i odzysku zużytego sprzętu.
Odpowiednie postępowanie ze zużytym sprzętem zapobiega potencjalnym negatywnym konsekwencjom dla środowiska naturalnego i ludzkiego zdrowia.

1.2. Zgodność z dyrektywą RoHS:

Niniejszy wyrób jest zgodny z dyrektywą Parlamentu Europejskiego i Rady RoHS (Ograniczenie użycia substancji niebezpiecznych) (2011/65/ WE).

1.3. Informacje o opakowaniu



Opakowanie tego wyrobu wykonano z materiałów nadających się do recyklingu, zgodnie z naszym ustawodawstwem krajowym. Oddaj je w jednym z wyznaczonych przez władze lokalne punktów zbiórki materiałów opakowaniowych.

1.4. Informacje techniczne o Bluetooth + Wi-fi

Częstotliwości:	2,4 GHz (funkcja Wi-Fi lub Bluetooth)
Max. Przenoszenie mocy:	< 100mW (Wi-fi or bluetooth function)
Szczegóły oprogramowania:	Quartz_WiFi.XXX

UPROSZCZONA DEKLARACJA ZGOD- NOŚCI UE:
Niniejszym Arçelik A.Ş. oświad- cza, że urządzenie radiowe jest zgodne z dyrektywą 2014/53/ UE.
Pełny tekst deklaracji zgodności UE jest dostępny pod następują- cym adresem internetowym: https://docs.emeaappliance-docs.eu
Ten produkt zbiera i przesyła da- ne o użytkowaniu po połączeniu z Internetem (np. ustawienia temperatury, czas użytkowania, kody błędówitd.). Zgodnie z ustawą UE o danych osobowych (Rozporządzenie UE 2023/2854) masz prawo dostępu do tych da- nych i zarządzania nimi.Szczegółowe informacje na te- mat tego, jakie dane są groma- dzone, w jaki sposób są wyko- rzystywane i jak uzyskać do nich dostęp, można znaleźć na stro- nie:
www.homewhiz.com/eu-data-act- policy

2 Lodówka

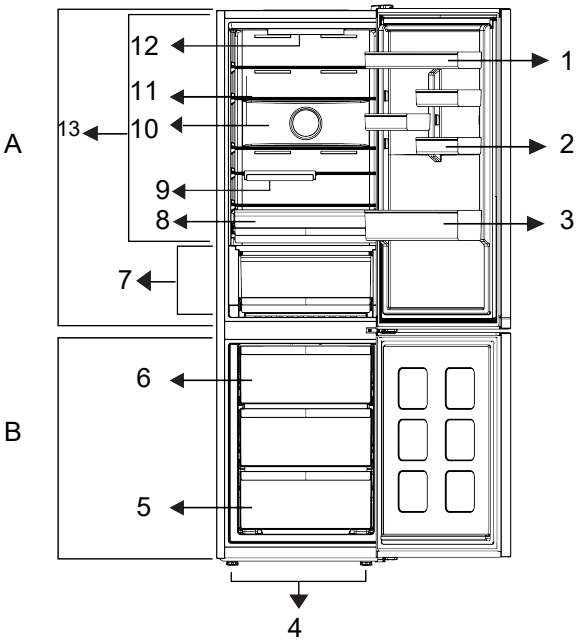

1 * Regulowane półki na drzwiach
2 *Półka na jaja
3 * Półka na butelki
4 *Regulowane nogi
5 * Komora zamrażarki
6 * Pojemnik na lód
7 * Szuflada na świeżą żywność/warzy-wa
8 * Komora chłodząca/Szuflada komory chłodzącej
9 * Składana półka na butelki
10 * Wentylator
11 *Regulowana półka na korpus
12 * Lampka oświetleniowa
13 *Komora chłodząca

***Opcjonalne:** Rysunki w niniejszej instrukcji obsługi są schematyczne i mogą różnić się od rzeczywistego wyglądu urządzenia. Jeśli posiadany produkt nie zawiera odpowiednich części, informacje dotyczą innych modeli.

*** Funkcja nie jest dostępna w niektórych modelach**

	***Opcjonalne:** Rysunki w tej instrukcji obsługi są schematyczne i mogą nie pasować dokładnie do konkretnego produktu. Jeśli posiadany produkt nie zawiera odpowiednich części, informacje dotyczą innych modeli.

3 Instalacja

Przed użyciem urządzenia należy przeczytać rozdział „Instrukcje bezpieczeństwa”!

3.1. Odpowiednie miejsce na instalację

W sprawie instalacji produktu skontaktuj się z autoryzowanym serwisem. Aby przygotować produkt do instalacji, zapoznaj się z informacjami w instrukcji użytkownika i sprawdź, czy zasilanie elektryczne i dopływ wody są zgodne z wymaganiami.

	OSTRZEŻENIE: Producent nie bierze żadnej odpowiedzialności za szkody spowodowane pracami wykonywanymi przez osoby nieupoważnione.
	OSTRZEŻENIE: Podczas instalacji kabel zasilający produktu musi być odłączony od sieci. W przeciwnym razie może to skutkować śmiercią lub poważnymi obrażeniami!
	OSTRZEŻENIE: Jeśli drzwi są zbyt wąskie, aby przenieść przez nie produkt, zdejmij jego drzwiczki i obróć go na bok; jeśli to nie pomoże, skontaktuj się z autoryzowanym serwisem.

- Aby uniknąć wibracji, chłodziarkę należy ustawić na równej powierzchni.
- Zainstaluj produkty co najmniej 30 cm od podgrzewacza, piecyka i podobnych źródeł ciepła, oraz co najmniej 5 cm od kuchenek elektrycznych.
- Produkt wymaga odpowiedniej cyrkulacji powietrza, aby działać wydajnie.
- Jeśli chłodziarka ma stać we wnęce w ścianie, należy zwrócić uwagę, aby pozostawić co najmniej 5 cm odstępu od sufitu i ścian.

3.2. Regulacja nóżek

Wyreguluj przednie regulowane nóżki, obracając je w prawo lub w lewo.

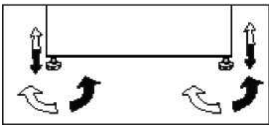

3.3. Połączenie elektryczne

	OSTRZEŻENIE: Do podłączania zasilania nie używaj przedłużacza ani wtyczki wielokrotnej.
	OSTRZEŻENIE: Wymianę uszkodzonego przewodu zasilającego należy zlecić autoryzowanemu serwisowi.
	W przypadku umieszczenia dwóch chłodziarek obok siebie należy zostawić między nimi odstęp przynajmniej 4 cm.

- Po instalacji wtyczka zasilania musi być łatwo dostępna.
- Podłącz chłodziarkę do uziemionego gniazdka o napięciu 220-240V/50 Hz. Wtyczka musi mieć bezpiecznik 10-16A.

	Ostrzeżenie o gorącej powierzchni W bocznych ściankach produktu poprowadzone są przewody z chłodziwem dla poprawy systemu chłodzenia. Czynnik chłodniczy w wysokich temperaturach może przepływać przez te obszary, co może bardzo rozgrzać powierzchnie ścianek bocznych. Proszę zachować ostrożność podczas dotykania tych obszarów.

4 Przygotowanie

Przed użyciem urządzenia należy przeczytać rozdział „Instrukcje bezpieczeństwa”!

Co zrobić, aby oszczędzać energię

	Podłączanie produktu do elektronicznych systemów oszczędzania energii jest niebezpieczne, ponieważ może uszkodzić produkt.

- Aby przechowywać maksymalną możliwą ilość żywności w komorze chłodzenia chłodziarki, należy wyjąć górne szuflady I umieścić żywność na półkach szklanych. Deklarowane zużycie energii chłodziarki zostało określone przy wyjęciu komory chłodzenia, tacki na lód i górnych szuflad w sposób, który umożliwia przechowywanie maksymalnej ilości żywności. Korzystanie z dolnej szuflady do przechowywania jest zdecydowanie zalecane. Należy włączyć funkcję oszczędzania energii w celu zoptymalizowania jej zużycia.

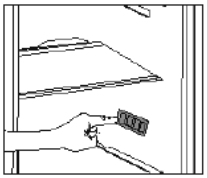

Wkładając żywność, należy zachować minimum 3 cm odstępu od osłony wentylatora.

- W zależności od funkcji produktu; rozmrażanie zamrożonej żywności w komorze chłodzenia zapewni oszczędność energii i zachowanie jakości produktów spożywczych.
- Żywność należy przechowywać w szufladach w komorze chłodzenia, aby zapewnić oszczędność energii i lepsze warunki przechowywania.
- Jeśli stykają się one z czujnikiem, zużycie energii przez urządzenie może wzrosnąć.
- zamknięte, produkt dokona samodzielnej optymalizacji w warunkach wystarczających do ochrony Twojej żywności. W takich okolicznościach, funkcje i komponenty, takie jak kompresor, wentylator, podgrzewacz, rozmrażanie, oświetlenie, wyświetlacz itp. będą działały w taki sposób, aby zużywać minimalną potrzebną ilość energii.

Pierwsze uruchomienie

Przed użyciem chłodziarki wykonaj odpowiednie przygotowania zgodnie z instrukcjami w sekcjach „Instrukcje dotyczące bezpieczeństwa i ochrony środowiska” i „Instalacja”.

	Gdy zaczyna działać sprężarka,rozlega się dźwięk. Nawet jeśli sprężarka jest wyłączona, dźwięki są normalne z powodu skompresowanych cieczy i gazów w systemie chłodzenia.

	Przednie krawędzie produktu mogą się nagrzewać. Jest to całkiem normalne. Te obszary zostały zaprojektowane, aby się nagrzewać w celu zapobiegnięcia kondensacji.

	W niektórych modelach panel wskaźników wyłącza się automatycznie po 5 minutach od zamknięcia drzwi. Włącza się on ponownie w momencie otwarcia drzwi lub naciśnięcia dowolnego przycisku.

5 Obsługa urządzenia

Panel sterowania produktu

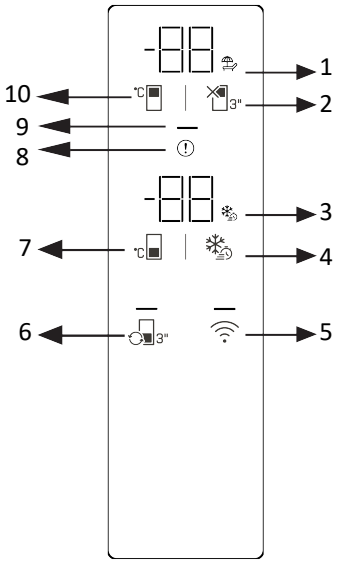

1 * Ikona funkcji zamknięcia schowka lodówki (święta)
2 * Przycisk wyłączania komory lodówki (świąt)
3 * Ikona funkcji szybkiego zamrażania
4 * Przycisk szybkiego zamrażania 6
5 * Przycisk bezprzewodowy
* Przycisk konwersji kabiny
7 * Przycisk regulacji temperatury w zamrażarce
8 * Wskaźnik stanu błędu
9 * Wskaźnik oszczędzania energii
10 * Przycisk regulacji temperatury w komorze lodówki

Najpierw przeczytaj "Instrukcje bezpieczeństwa"!
Funkcje audio i wizualne na panelu przyrządów pomagają korzystać z produktu.
***Fakultatywny** Pokazane funkcje są opcjonalne; Funkcje na panelu przyrządów Twojego produktu mogą różnić się kształtem i lokalizacją.

1. Ikona funkcji wyłączenia komory lodówki (święta)
Gdy aktywowane jest wyłączanie komory lodówki, zapala się ikona świąteczna. Wyświetlacz temperatury komory lodówki pokazuje "- -",

2. Przycisk wyłączania komory lodówki (święta)
Aby aktywować funkcję urlopu, naciśnij przycisk przez 3 sekundy. Tryb wakacyjny zostaje aktywowany i ikona wakacyjny się zapala. Wskaźnik temperatury w komorze lodówki pokaże "- -" i

3. Ikona funkcji szybkiego zamrażania
Zapala się, gdy włączona jest funkcja szybkiego zamrażania.

4. Przycisk szybkiego zamrażania
Po naciśnięciu przycisku szybkiego zamrożenia zapala się ikona szybkiego zamrażania i aktywowana jest funkcja szybkiego zamrożenia. Temperatura zamrażarki jest ustawiona na -27°C. Aby anulować funkcję, naciśnij przycisk ponownie. Funkcja szybkiego zamrażania automatycznie się anuluje. Jeśli chcesz zamrozić duże ilości świeżej żywności, naciśnij przycisk szybkiego zamrażania przed umieszczeniem jedzenia w zamrażarce.

Obsługa urządzenia

5. Bezprzewodowy przycisków
Gdy przytrzymasz przycisk przez 3 sekundy, ikona połączenia bezprzewodowego na ekranie będzie migać powoli (co 0,5 sekundy). To inicjuje początkową rejestrację sieci domowej do produktu. Po nawiązaniu połączenia bezprzewodowego z produktem, ikona połączenia bezprzewodowego pozosta-je podświetlona. Po zakończeniu początkowej konfiguracji możesz aktywować/ dezaktywować połączenie, naciskając ten przycisk. Ikona połączenia bezprzewodowego będzie migać szybko (co 0,2 sekundy), aż połączenie zo-stanie nawiązane. Po aktywnym połączeniu ikona sieci bezprzewodowej pozostaje podświetlona. Aplikacja HomeWhiz musi być używana do połączenia bezprzewodowego. Kroki konfiguracji są wyjaśniane przez aplikację podczas konfiguracji. Do aplikacji można uzyskać dostęp, skanując kod QR na etykiecie HomeWhiz na produkcie. Aplikacja jest dostępna w App Store na urządzenia z iOS oraz w Play Store na urządzeniach z Androidem. Aby uzyskać więcej informacji, odwiedź https://www.homewhiz.com/.

6. Przycisk konwersji kabiny 3"
Naciśnięcie przycisku konwersji szafki przez 3 sekundy przełącza się między try-bami lodówki, wyłączenia i zamrażarki. Podczas pracy jako komora lodówki temperatura jest ustawiona na 4°C. Dioda LED na przycisku świeci się w trybach lodówki i wyłączenia. W trybie wyłączonym wyświetlacz temperatury w szafie pokazuje "- -".

7. Przycisk regulacji temperatury w zamrażarce
Temperatura w komorze zamrażarki jest regulowana. Po naciśnięciu przycisku temperaturę w zamrażarce można ustawić na -18, -19, -20, -21, -22, -23, -24 °C.

8. Wskaźnik statusu błędu
Na wyświetlaczu temperatury w zamrażarce pojawi się litera "E", a na wyświetlaczu temperatury w komorze lodówki pojawią się liczby takie jak 1, 2, 3 itd.
Te liczby na wyświetlaczu informują usługę o wystąpionym błędzie. Gdy włożysz gorące jedzenie do zamrażarki lub zostawisz drzwi otwarte przez dłuższy czas, wykrzyknik może się tymczasowo rozświetlić.

9. Wskaźnik oszczędzania energii (wyświetlacz wyłączony)
Po aktywacji funkcji oszczędzania energii wszystkie ikony na ekranie oprócz symbolu oszczędzania energii zgasną.

10. Przycisk regulacji temperatury w komorze lodówki
Ustawienie temperatury w komorze lodówki jest ustalane. Naciskając przycisk, można ustawić temperaturę w komorze lodówki na 8, 7, 6, 5, 4, 3, 2 oraz 1 °C.

*** Ustawienia połączenia bezprzewodowego Klucz resetujący** +
Aby zresetować ustawienia bezprzewodowe, naciśnij i przytrzymaj jednocześnie przyciski szybkiego zamrażania oraz bezprzewodowego przez 3 sekundy. Przywrócenie ustawień bezprzewodowych do ustawień fabrycznych usunie wszystkie informacje o użytkowniku wprowadzone podczas konfiguracji.

*** °C / °F konwersja** + 3"
Jednoczesne naciśnięcie przycisku regula-cji temperatury w komorze lodówki oraz przycisku wyłączenia (Holiday) przez 3 sekundy przełącza wyświetlacz temperatury między °C a °F.

*** Tryb sabat** +
Aby aktywować/dezaktywować tryb Sabbath, naciśnij i przytrzymaj jednocześnie przycisk ustawienia temperatury w zamrażarce oraz przycisk szybkiego zamrażania przez 3 sekundy.

Obsługa urządzenia

5.1 Przechowywanie żywności w komorze chodziarki

Przechowywanie żywności w komorze chodziarki

- Temperatury w komorze rosną w sposób widoczny, jeśli drzwi komory są często otwierane i zamykane lub przez długi czas utrzymywane w położeniu otwartym, może to skrócić termin przydatności żywności i doprowadzić do jej zepsucia.
- Aby nie powodować zmian zapachu i smaku, żywność należy przechowywać w zamkniętych pojemnikach.
- Aby uzyskać lepsze i jednorodne chłodzenie, należy umieścić jedzenie oddzielnie w taki sposób, aby chłodne powietrze mogło wokół niego opływać.
- Zapewnij przepływ powietrza, pozostaw wolną przestrzeń między żywnością a wewnętrzną ścianką. W przypadku gdy jedzenie dotyka tylnej ścianki, może ono do niej przymarznąć.
- Przed umieszczeniem gotowanych gorących posiłków w lodówce, ostudź je do temperatury pokojowej. Następnie można umieścić letnią żywność na dolnych półkach lodówki. Ciepłą żywność należy umieszczać z dala od łatwo psujących się produktów.
- Zwróć szczególną uwagę, aby nie mieszać żywności sprzedawanej jako mrożona ze świeżą.
- Rozmrażaj zamrożone produkty w komorze świeżej żywności. W ten sposób można schłodzić komorę na świeże jedzenie za pomocą zamrożonej żywności i zaoszczędzić energię.
- Przechowywanie w lodówce niedojrzałych owoców (mango, różne odmiany melona, papaja, banany, ananasy) może przyspieszyć proces ich dojrzewania. Nie jest to zalecane, ponieważ spowoduje skrócenie czasu ichprzechowywania.
- Cebulę, czosnek, imbir i inne warzywa korzeniowe należy przechowywać w ciemnym i chłodnym pomieszczeniu, a nie w lodówce.
- Jeśli zauważysz, że żywność zepsuła się w lodówce, wyrzuć ją i wyczyść akcesoria, które miały z nią kontakt.
- W celu szybkiego schłodzenia posiłków, takich jak zupy i gulasze, które są gotowane w dużych garnkach, można je umieścić w lodówce, rozdzielając je do osobnych, płytkich pojemników.
- Nieopakowaną żywność należy umieszczać z dala od jaj.
- Owoce i warzywa przechowuj oddzielnie w grupach (np.: jabłka z jabłkami, marchew z marchewką).

- Wyjmij zielone warzywa z plastikowej torebki i umieść je w lodówce po zapakowaniu w papierowy ręcznik lub ściereczkę. W przypadku mycia tego typu żywności przed umieszczeniem jej w lodówce należy pamiętać o ich wysuszeniu.
- Można stworzyć zarówno wilgotne śro-dowisko jak i zapewnić przepływ powietrza, utrzymując owoce i warzywa, które są podatne na suszenie, w perforowanych lub nieuszczelnionych plastikowych torebkach.
- Z wyjątkiem przypadków skrajnych wa-runków środowiskowych, jeśli przechowywanie produktu (w tabeli zalecanych wartości) jest szczegółowo określone, żywność zachowuje świeżość przez dłuższy czas, zarówno w komorze na świeżą żywność, jak i w komorze zamrażarki.

Obsługa urządzenia

Przechowuj żywność w różnych miejscach zgodnie z ich właściwościami:	
Żywność	**Lokalizacja**
Jajko	Półki na drzwiach
Produkty mleczne (masło, ser)	Jeśli jest to możliwe, komora o zerowej temperaturze (na jedzenie śniadaniowe)
Owoce, warzywa i zielenina	Pojemnik na owoce i warzywa lub Komora EverFresh+ (jeśli jest dostępna)
Świeże mięso, drób, ryby, kiełbasy itd., gotowane jedzenie	Jeśli jest to możliwe, komora o zerowej temperaturze (na jedzenie śniadaniowe)
Produkty gotowe do spożycia, produkty w paczkach, produk-ty w puszkach i produkty marynowane	Półki górne lub półka drzwiowa
Napoje, butelki, przyprawy i przekąski	Półki na drzwiach

Przechowywanie żywności w komorze zamrażarki

- Funkcję szybkiego zamrażania można włączyć na 4-6 godzin przed zamrożeniem i przyspieszyć chłodzenie.
- Przed umieszczeniem gorących posiłków w komorze zamrażarki należy je ostudzić do temperatury pokojowej.
- Żywność przeznaczoną do zamrożenia należy podzielić na porcje i zamrozić w osobnych opakowaniach.
- Zaleca się zapakowanie jedzenia przed włożeniem go do zamrażarki.
- W celu uniknięcia przekroczenia czasu przechowywania, należy zapisać datę zamrożenia, termin przydatności do spożycia i nazwę produktu na opakowaniu, zgodnie z okresem przechowywania różnych rodzajów żywności.
    - Należy szybko spożyć rozmrożoną żywność. Rozmrożonej żywności nie można ponownie zamrozić chyba, że zostanieugotowana.
    - Nie można bezpiecznie spożywać ponownie zamrożonej żywności bez jej ugotowania po rozmrożeniu.
- Podczas zamrażania świeżych produktów, nie powinny one dotykać już zamrożonych produktów. W przeciwnym razie zamrożone produkty zostaną rozmrożone.

Przechowywanie żywności, która jest sprzedawana w stanie zamrożonym

Zawsze postępuj zgodnie z instrukcjami producenta dotyczącymi czasu przechowywania żywności. Nie przekraczaj terminu przydatności w nich podanego!

- W celu ochrony jakości żywności należy zachować możliwie najkrótszy odstęp czasu między jej zakupem, a włożeniem do zamrażarki.
- Kupuj mrożoną żywność przechowywaną w temperaturze –18°C lub niższej.
- Należy unikać kupowania żywności, której opakowania są pokryte lodem itp. -oznacza to, że produkt mógł być częściowo rozmrożony i ponownie zamrożony. Temperatura ma wpływ na jakość żywności.
- Żywność należy przechowywać przez okres zalecany przez producenta. Wyjmuj z zamrażarki tylko tyle jedzenia, ile potrzebujesz. Z wyjątkiem przypadków skrajnych warunków środowiskowych, jeśli przechowywanie produktu (w tabeli zalecanych wartości) jest szczegółowo określone, żywność zachowuje świeżość przez dłuższy czas, zarówno w komorze na świeżą żywność, jak i w komorze zamrażarki.
- Jeśli komora na świeże jedzenie jest ustawiona na niższą temperaturę, świeże owoce i warzywa mogą zostać częściowo zamrożone.
- Dwugwiazdkowe komory są odpowiednie do wstępnie zamrożonej żywności. Można przechowywać lody i kostki lodu.
- Zamrażać żywność tylko w komorze 4-gwiazdkowej.

Mięso i ryby			Przygotowanie	Maksymalny czas przechowywania (miesiąc)
	Cielęcina	Stek	Pokroić na kawałki o grubości 2 cm i umieścić między nimi folię lub szczelnie owijając rozciągnij je	6-8
		Pieczeń	Umieść kawałki mięsa w woreczku do mrożenia lub szczelnie owijając rozciągnij je	6-8
		Kostki	W małych kawałkach	6-8
		Sznycel, kotlety	Umieszczając folię pomiędzy pokrojonymi plastrami lub owiń pojedynczo rozciągając je	6-8
	Baranina	Kotlety	Umieszczając folię pomiędzy pokrojonymi plastrami lub owiń pojedynczo rozciągając je	4-8
		Pieczeń	Umieść kawałki mięsa w woreczku do mrożenia lub szczelnie owijając rozciągnij je	4-8
		Kostki	Umieść kawałki mięsa w woreczku do mrożenia lub szczelnie owijając rozciągnij je	4-8
	Wołowina	Pieczeń	Umieść kawałki mięsa w woreczku do mrożenia lub szczelnie owijając rozciągnij je	8-12
		Stek	Pokroić na kawałki o grubości 2 cm i umieścić między nimi folię lub szczelnie owijając rozciągnij je	8-12
Produkty mięsne	Wołowina	Kostki	W małych kawałkach	8-12
		Gotowane mięso	Małe kawałki zapakuj w woreczek do mrożenia	8-12
	Mięso mielone		Bez przypraw, w płaskich woreczkach	1-3
	Podroby (kawałek)		W kawałkach	1-3
	Kiełbasa fermentowana - Salami		Powinna być zapakowana, nawet jeśli ma osłonę.	1-3
	Szynka		Umieść folię między plasterkami	2-3
Drób i dziczyzna	Kurczak i indyk		W folii	4-6
	Gęś		W folii (porcja nie powinna przekraczać 2,5 kg)	4-6
	Kaczka		W folii (porcja nie powinna przekraczać 2,5 kg)	4-6
	Jeleń, królik, sarna		W folii (porcja nie powinna przekraczać 2,5 kg; oddzielić kości)	6-8
Ryby i owoce morza	Ryby słodkowodne (pstrąg, karp, szczupak, sum)		Po dokładnym oczyszczeniu wnętrza i łusek należy umyć i wysuszyć, a ogon i części głowy wyciąć w razie potrzeby.	2
	Chude ryby (okoń morski, turbot, sola)			4-6
	Ryby tłuste (bonito, makrela, lufar, barwena, sardela)			2-4
	Małże		Oczyszczone i w woreczkach	4-6
	Kawior		W opakowaniu, w aluminiowym lub plastikowym pojemniku	2-3

„Czasy przechowywania podane w tabeli są oparte na temperaturze przechowywania -18°C.”

Owoce i warzywa	Przygotowanie	Maksymalny czas przechowywania (miesiąc)
Fasolka szparagowa i fasola tycz-na	Gotowanie szokowe przez 3 minuty po umyciu i pokrojeniu na ma-łe kawałki	10-13
Groszek	Gotowanie szokowe przez 2 minuty po obraniu i umyciu	10-12
Kapusta	Gotowanie szokowe przez 1-2 minuty po umyciu	6-8
Marchewka	Gotowanie szokowe przez 3-4 minuty po umyciu i pokrojeniu na małe kawałki	12
Papryka	Gotowanie przez 2-3 minuty po przecięciu łodygi, podzieleniu na dwie części i oddzieleniu nasion	8-10
Szpinak	Gotowanie szokowe przez 2 minuty po umyciu	6-9
Por	Gotowanie szokowe przez 5 minuty po posiekaniu	6-8
Kalafior	Gotowanie szokowe w małej ilości wody z cytryną przez 3-5 minut po oddzieleniu liści, i pocięciu różyczek na kawałki	10-12
Bakłażan	Gotowanie szokowe przez 4 minuty po umyciu i pokrojeniu na 2 cm kawałki	10-12
Kabaczek	Gotowanie szokowe przez 2-3 minuty po umyciu i pokrojeniu na 2 cm kawałki	8-10
Grzyby	Lekko podsmażyć na oleju i wyciskając na nie cytrynę	2-3
Kukurydza	Oczyszczając i pakując w kolby lub granulki	12
Jabłko i gruszka	Gotowanie szokowe przez 2-3 minuty po obraniu i pokrojeniu	8-10
Morela i brzoskwinia	Podzielić na pół i wyjąć pestki	4-6
Truskawka i malina	Po umyciu i obraniu	8-12
Pieczone owoce	Po dodaniu 10% cukru do pojemnika	12
Śliwka, wiśnia, czereśnia	Po umyciu i obraniu	8-12

„Czasy przechowywania podane w tabeli są oparte na temperaturze przechowywania -18° C.”

Nabiał	Przygotowanie	Maksymalny czas przechowywania (miesiąc)	Warunki przechowywania
Ser (oprócz sera feta)	Umieść folię między plasterkami	6-8	Można go pozostawić w oryginalnym opakowaniu do krótkotrwałego przechowywania. W przypadku długotrwałego przechowywania powinien być również zawinięty w folię aluminiową lub plastikową.
Masło, margaryna	W oryginalnym opakowaniu	6	W oryginalnym opakowaniu lub plastikowym pojemniku

„Czasy przechowywania podane w tabeli są oparte na temperaturze przechowywania -18°C.” "Ilość świeżej żywności, która może być zamrożona przez określony czas, jest podana na etykiecie"

Szczegóły dotyczące zamrażarki

godnie z normą IEC 62552, zamrażarka musi być w stanie zamrozić 4,5 kg żywności do temperatury -18°C lub niższej, przy temperaturze otoczenia 25°C, w ciągu 24 godzin, na każde 100 litrów pojemności komory zamrażarki.
Żywność można przechowywać przez dłuższy czas tylko w temperaturze równej -18°C lub niższej.
Żywność może zachować świeżość miesiącami (w temperaturze przynajmniej -18°C).
Żywność przeznaczona do zamrożenia nie może się stykać z wcześniej zamrożoną żywnością, aby uniknąć częściowego jej rozmrożenia.
Warzywa należy zagotować i odcedzić wodę, aby wydłużyć czas zamrażania. Umieść żywność w hermetycznych opakowaniach po odfiltrowaniu i włóż do zamrażarki. Banany, pomidory, sałata, seler, gotowane jajka, kartofle i podobna żywność nie powinna być mrożona. W przypadku zamrożenia tych

produktów będzie to miało negatywny wpływ tylko na wartości odżywcze i walory żywieniowe. Nie ma jednak mowy o gniciu, które zagrażałoby zdrowiu człowieka.

Umieszczanie żywności
Półki zamrażarki: różne mrożonki, takie jak mięso, ryby, lody, warzywa itp.
Półki w komorze chłodziarki: artykuły spożywcze w garnkach, zakrytych talerzach i zakrytych pojemnikach, jajka (w zamknię-tym pojemniku)
Półki na drzwiach komory chłodziarki: niewielkie ilości zapakowanej żywności lub napoje
Pojemnik na owoce i warzywa: warzywa i owoce
Komora świeżej żywności: artykuły spożywcze (żywność na śniadanie, produkty mięsne do spożycia w krótkim czasie)

5.2. Oświetlenie wnętrza

Do oświetlenia wnętrza są używane diody LED. W razie jakichkolwiek problemów z tym oświetleniem należy się skontaktować z autoryzowanym serwisem. Lampa (lampy) wykorzystywane w tym urządzeniu nie są przeznaczone do oświetlania pomieszczeń. Lampa ta ma pomagać użytkownikowi wygodnie I bezpiecznie umieszczać pożywienie w lodówce / zamrażarce.

5.3. Odwracanie strony otwierania drzwi

Stronę otwierania lodówki można odwrócić w zależności od miejsca, w którym ją umie-ścisz. Gdy zajdzie taka potrzeba, należy skontaktować się z najbliższym autoryzowanym serwisem.

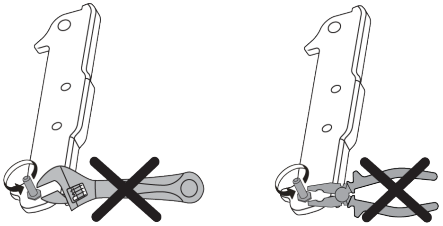

5.4. Alarm otwarcia drzwi

System ostrzegania o otwartych drzwiach lodówki może się różnić w zależności od modelu.
Wersja 1;
Jeśli drzwi urządzenia pozostaną otwarte przez określony czas (między 60 sek. a 120 sek.), włączy się dźwiękowy sygnał ostrzegawczy; w zależności od modelu urządzenia może być również wyświetlany wizualny sygnał ostrzegawczy (błysk światła). Jeśli zamkniesz drzwi urządzenia lub naciśniesz przycisk na ekranie urządzenia, jeśli taki istnieje, dźwięk ostrzegawczy ustanie.
Wersja 2;
Jeśli drzwi urządzenia pozostają otwarte przez określony czas (od 60 sek. do 120sek.), włącza się alarm otwarcia drzwi. Alarm otwarcia drzwi jest emitowany stopniowo.

Najpierw zaczyna rozbrzmiewać ostrzeżenie dźwiękowe. Po 4 minutach, jeśli drzwi nadal nie są zamknięte, włącza się ostrzeżenie wizualne (błysk oświetlenia). Alarm otwarcia drzwi zostanie opóźniony o określony czas (między 60 sek. a 120 sek.), gdy zostanie naciśnięty dowolny klawisz na ekranie produktu, jeśli taki istnieje. Wtedy proces rozpocznie się od nowa. Gdy drzwi urządzenia zostaną zamknięte, alarm otwarcia drzwi zostanie anulowany.

5.5. Vitamin Zone

* Funkcja nie jest dostępna w niektórych modelach
W przypadku Vitamin Zone, owoce i warzywa przechowywane w pojemnikach oświetlonych technologią Vitamin Zone dłużej zachowują witaminy. Dzieje się tak dzięki cyklom niebieskiego, zielonego, czerwonego światła oraz ciemności, które symulują cykl dzienny. Jeśli otworzysz drzwi lodówki podczas ciemnego cyklu technologii HarvestFresh, lodówka automatycznie to wykryje i umożliwi niebiesko-zielone lub czerwone światło, aby podświetlić pojemnik na warzywa. Po zamknięciu drzwi lodówki cykl ciemności będzie kontynuowany, symulując noc w cyklu dziennym.

5.6. Pojemnik na świeże owoce i warzywa

Pojemnik na świeże owoce i warzywa jest przeznaczony do zachowania świeżości warzyw dzięki zachowywaniu ich wilgotności. W tym celu w pojemniku na świeże owoce i warzywa został zintensyfikowany ogólny obieg zimnego powietrza. W tej komorze należy przechowywać owoce i warzywa. Zielone warzywa liściaste i owoce należy przechowywać oddzielnie w celu przedłużenia ich trwałości.

5.7. AeroFlow

Jest to system rozdziału powietrza zapewniający jednorodny rozkład temperatury. Dzięki cyrkulacji powietrza zapewniony jest jednorodny rozkład temperatury w komorze do przechowywania świeżych produktów spożywczych, a wahania temperatury są utrzymywane na niskim poziomie. Nie ma bezpośredniego nadmuchu powietrza nad żywnością, co pomaga zmniejszyć utratę wilgoci. Zachowuje to świeżość żywności przechowywanej w komorze na świeżą żywność w lodówce. W ten sposób żywność jest przechowywana w bardziej stabilnych temperaturach, a kontakt z powietrzem jest ograniczony. Zapobiega się suszeniu i kurczeniu się żywności przez utratę wilgoci, a świeżość zostaje zachowana przez dłuższy czas.

5.8. Obszar lodówki do przechowywania nabiału

Szuflada przechowywania w zimnie Szuflada do przechowywania w niskich temperaturach może osiągnąć niższe temperatury w lodówce. Użyj tej szuflady do produktów delikatesowych (salami, kiełbasa itp.) i produktów mlecznych, które wymagają chłodniejszych warunków przechowywania lub mięsa, kurczaka lub ryb przeznaczonych do szybkiego spożycia.

5.9. Pochłaniacz zapachów (OdourFresh+)

*Funkcja nie jest dostępna w niektórych modelach
Pochłaniacz zapachów błyskawicznie usuwa z lodówki nieprzyjemne zapachy, zanim przeniknąą do powierzchni. Urządzenie znajduje się na suficie komory na świeżą żywność. Dzięki niemu nieprzyjemne zapachy zostająneutralizowane podczas aktywnego przepływu powietrza przez filtr zapachowy. Po oczyszczeniu powietrze wraca do komory na świeżą żywność.

Dzięki temu nieprzyjemne zapachy pochodzące z żywności przechowywanej w lodówce zostają usunięte, zanim przenikną do powierzchni.

Jest to możliwe dzięki wentylatorowi, diodzie LED oraz filtrowi zapachowemu – wszystkie te elementy stanowią integralną część pochłaniacza zapachów. Podczas codziennego użytkowania pochłaniacz zapachów okresowo włącza się automatycznie. Aby zapewnić skuteczne działanie wyrobu, zaleca się wymianę filtra zapachowego przez autoryzowany serwis co 5 lat. Ponieważ pochłaniacz zapachów jest wyposażony w wentylator, podczas pracy emituje hałas– jest to normalne zjawisko. W przypadku gdy drzwi komory na świeżą żywność zostaną otwarte podczas pracy pochłaniacza, wentylator wstrzyma działanie, a po zamknięciu drzwi wznowi pracę po pewnym czasie.

W przypadku awarii zasilania pochłaniacz wznowi pracę po przywróceniu zasilania na tym samym etapie cyklu działania, na którym została ona przerwana. **Informacja:** Zaleca się przechowywanie żywności o silnym zapachu (takiej jak sery, oliwki i wyroby garmażeryjne) w zamkniętym opakowaniu, aby uniknąć nieprzyjemnej woni powstałej na skutek wymieszania zapachów różnych produktów. Ponadtozaleca się szybkie wyjmowanie z lodówki zepsutych produktw, aby zapobiec nieprzyjemnym zapachom oraz zepsuciu innych artykułów.

5.10. Aktywny Czek

Active Check to inteligentna funkcja kontrolna, która nieustannie monitoruje status Twojego produktu za pomocą sztucznej inteligencji, identyfikując potencjalne problemy zanim się pojawią i powiadamiając Cię. Aby Active Check działał, Twój produkt musi być podłączony do internetu przez aplikację HomeWhiz.

6 Konserwacja i czyszczenie

Regularne czyszczenie produktu przedłuży jego okres eksploatacji.

	OSTRZEŻENIE: Przed czyszczeniem lodówki należy wyłączyć zasilanie.

Należy używać wyłącznie wilgotnej ściereczki z mikrofibry w celu wyczyszczenia zewnętrznej części produktu. Gąbki lub inne materiały do czyszczenia mogą powodować zadrapania na powierzchni.
Należy rozpuścić w wodzie pełną łyżeczkę do herbaty węglanu.
Następnie należy zanurzyć w wodzie szmatkę i wycisnąć ją. Urządzenie należy przetrzeć tą szmatką i dokładnie wysuszyć.
Wodę należy trzymać z dala od pokrywy lampy i innych części elektrycznych.
Drzwi należy czyścić mokrą szmatką.
Oby odłączyć półki drzwi i obudowy, należy wyjąć cała ich zawartość.
Unieś półki drzwi, aby je odłączyć.
Oczyść i wysusz półki, a następnie zamocuj je z powrotem na miejscu, wsuwając je od góry.
Chlor spowoduje rdzewienie powierzchni metalowych.

Unikanie nieprzyjemnych zapachów

Wyprodukowany produkt jest wolny od wszelkich materiałów zapachowych. Jednak przechowywanie żywności w nieodpowiednich komorach i niepoprawne czyszczenie powierzchni wewnętrznych może wywoływać nieprzyjemne zapachy.
Aby tego uniknąć, należy czyścić wnętrze wodą z węglanem co 15 dni.
Żywność należy przechowywać w zamkniętych opakowaniach.
Drobnoustroje mogą się rozprzestrzeniać z niezamkniętych opakowań i powodować nieprzyjemne zapachy.

Do czyszczenia używaj ciepłej wody i miękkiej ściereczki, następnie wytrzyj do sucha.

Ochrona powierzchni plastikowych

Olej rozlany na powierzchnie plastikowe może je uszkadzać I należy go natychmiast usunąć ciepłą wodą.

7 Rozwiązywanie

Przed skontaktowaniem się z serwisem należy sprawdzić tę listę. Umożliwi to zaoszczędzenie czasu i pieniędzy. Ta lista zawiera często spotykane problemy niezwiązane z wadami jakości wykonania lub materiałów.

Lodówka nie działa.

- **>>>** Dociśnij go do końca w gniazdku.
- Bezpiecznik podłączony do gniazda zasilającego produkt lub bezpiecznik główny jest przepalony. **>>>** Sprawdź bezpieczniki.

Kondensacja na bocznej ściance komory chłodziarki (WIELOSTREFOWE, CHŁODZENIE, KONTROLA I STREFA ELASTYCZNA).

- Drzwi są za często otwierane **>>>**
- Środowisko jest za wilgotne. **>>>**
- Żywność zawierająca płyny jest przechowywana w nieszczelnych opakowaniach. **>>>** Żywność zawierająca płyny należy przechowywać w zamkniętych opakowaniach.
- Drzwi produktu pozostały otwarte. **>>>**
- Termostat jest ustawiony na za niską temperaturę. **>>>** Ustaw termostat na odpowiednią temperaturę.

Sprężarka nie działa.

- W przypadku nagłej awarii zasilania lub wyciągnięcia kabla zasilającego z gniazda i podłączenia go z powrotem ciśnienie gazu w układzie chłodzenia produktu jest niezrównoważone, co wyzwala zabezpieczenie termiczne sprężarki. Produkt ponownie się uruchomi po około 6 minutach.
- Odmrażanie jest aktywne. **>>>** To jest normalne w przypadku produktu z całkowicie zautomatyzowanym odmrażaniem. Odmrażanie odbywa się okresowo.
- **>>>** Upewnij się, że kabel zasilania jest podłączony.
- Nastawa temperatury jest niepoprawna. **>>>** Wybierz poprawną nastawę temperatury.
- Brak zasilania. **>>>** Po przywróceniu zasilania produkt będzie kontynuował normalną pracę.

Hałas pracy lodówki zwiększa się podczas używania.

- Wydajność robocza produktu może si zmieniać w zależności od zmian temperatury otoczenia.

Lodówka włącza się za często lub na zbyt długo.

- Nowy produkt może być większy niż poprzedni. Większe produkty pracują dłużej.
- Temperatura w pomieszczeniu może być wysoka. **>>>** Produkt będzie normalnie działał przed dłuższy czas przy wyższej temperaturze w pomieszczeniu.
- Produkt mógł zostać niedawno podłączony lub do środka została włożona nowa porcja żywności. **>>>** Produkt będzie potrzebował więcej czasu na osiągnięcie ustawionej temperatury, jeśli został niedawno podłączony lub do środka została włożona nowa porcja żywności. To jest normalne.
- Do produktu włożono ostatnio dużą ilość gorącej żywności. **>>>**
- Drzwi były często otwierane lub były otwarte przez dłuższy czas. **>>>** Ciepłe powietrze przedostające się do środka spowoduje wydłużenie pracy produktu.
- Produkt może mieć ustawioną za niską temperaturę. **>>>** Ustaw wyższą temperaturę i poczekaj aż produkt ją osiągnie.
- Drzwi zamrażarki lub chłodziarki mogą być uchylone. **>>>** Sprawdź, czy drzwi są całkowicie zamknięte.

Rozwiązywanie

- Uszczelka drzwi chłodziarki lub zamrażarki może być zabrudzona, zużyta, uszkodzona lub niepoprawnie ułożona. **>>>** Oczyść lub wymień uszczelkę. Uszkodzona/podarta uszczelka drzwi spowoduje wydłużenie działania produktu w celu utrzymania bieżącej temperatury.

Temperatura zamrażarki jest bardzo niska, ale temperatura chłodziarki jest odpowiednia.

- Temperatura komory zamrażarki jest ustawiona bardzo nisko. **>>>** Ustaw wyższą temperaturę komory zamrażarki i sprawdź ponownie.

Temperatura chłodziarki jest bardzo niska, ale temperatura zamrażarki jest odpowiednia.

- Temperatura komory chłodziarki jest ustawiona bardzo nisko. **>>>** Ustaw wyższą temperaturę komory chłodziarki i sprawdź ponownie.

Żywność przechowywana w szufladach komory chłodziarki jest zamarznięta.

- Temperatura komory chłodziarki jest ustawiona bardzo nisko. **>>>** Ustaw wyższą temperaturę komory zamrażarki i sprawdź ponownie.

Temperatura chłodziarki lub zamrażarki jest za wysoka.

- Temperatura komory chłodziarki jest ustawiona bardzo wysoko. **>>>** Nastawa temperatury komory chłodziarki wpływa na temperaturę komory zamrażarki. Zmień temperaturę komory chłodziarki lub zamrażarki I poczekaj aż odpowiednia komora osiągnie ustawiony poziom temperatury.
- Drzwi były często otwierane lub były otwarte przez dłuższy czas. **>>>**
- Drzwi mogą być uchylone. **>>>** Całkowicie zamknij drzwi.
- Produkt mógł zostać niedawno podłączony lub do środka została włożona nowa porcja żywności. **>>>** To jest normalne. Produkt będzie potrzebował więcej czasu na osiągnięcie ustawionej temperatury, jeśli został niedawno podłączony lub do środka została włożona nowa porcja żywności.
- Do produktu włożono ostatnio dużą ilość gorącej żywności. **>>>**

Wstrząsy lub hałas.

- **>>>** Jeśli produkt się kołysze podczas powolnego przemieszczania, wyreguluj nóżki w celu zrównoważenia produktu. Upewnij się też, że podłoże jest wystarczająco wytrzymałe I uniesie produkt.
- Wszelkie przedmioty umieszczone na produkcie mogą powodować hałas. **>>>** Zdejmij wszelkie przedmioty umieszczone na produkcie.

Produkt wytwarza dźwięki przepływającego płynu, rozpryskiwania itd.

- Zasada działania produktu obejmuje przepływy płynu i gazu. **>>>**

Z produktu słychać odgłos dmuchającego wiatru.

- Produkt używa wentylatora w procesie chłodzenia.

Na wewnętrznych ściankach produktu występuje kondensacja.

- Gorąca lub zimna pogoda zwiększy zalodzenie I kondensację.
- Drzwi były często otwierane lub były otwarte przez dłuższy czas. **>>>**
- Drzwi mogą być uchylone. **>>>** Całkowicie zamknij drzwi.

Na powierzchni zewnętrznej lub między drzwiami produktu występuje kondensacja.

- Pogoda może być wilgotna i to zjawisko jest normalne w takich warunkach. **>>>** Po zmniejszeniu wilgotności kondensacja zniknie.
- **>>>** Czyść wnętrze regularnie za pomocą gąbki, ciepłej wody i wody z węglanem.

Rozwiązywanie

Nieprzyjemny zapach we wnętrzu.

- Niektóre pojemniki i opakowania mogą wywoływać nieprzyjemne zapachy. **>>>** Należy używać pojemników i opakowań z materiałów niewydzielających zapachów.
- Żywność została umieszczona w nieszczelnych opakowaniach. **>>>** Żywność należy przechowywać w zamkniętych opakowaniach. Drobnoustroje mogą się rozprzestrzeniać z niezamkniętych opakowań i powodować nieprzyjemne zapachy.
- Z produktu należy usunąć wszelką przeterminowaną I zepsutą żywność.

Drzwi się nie zamykają.

- Opakowania żywności mogą blokować drzwi. **>>>** Przesuń przedmioty blokujące drzwi.
- **>>>** Wyreguluj nóżki, aby zrównoważyć produkt.
- **>>>** Upewnij się, że podłoże jest poziome I wystarczająco wytrzymałe oraz uniesie produkt.

Zaciął się pojemnik na warzywa.

- Żywność może się stykać z górną częścią szuflady. **>>>** Zmień ułożenie żywności w szufladzie.

Jeśli powierzchnia produktu jest gorąca.

- Podczas pracy produktu obszar między drzwiczkami, panele boczne i tylny ruszt mogą osiągać wysoką temperaturę.

	OSTRZEŻENIE: Jeśli problem nie zniknie po wykonaniu instrukcji podanych w tym rozdziale, skontaktuj się ze sprzedawcą lub autoryzowanym serwisem. Nie próbuj naprawiać produktu.

ZASTRZEŻENIE/OSTRZEŻENIE

Niektóre (proste) awarie mogą być naprawione przez użytkownika końcowego bez obawy przed niebezpieczeństwem lub wynikającym z tego niebezpiecznego użytkowania, pod warunkiem, że naprawy zostaną wykonane w określonych granicach i zgodnie z następującymi instrukcjami (patrz rozdział „Samodzielna naprawa"). Dlatego, o ile nie określono inaczej w rozdziale "Samodzielna naprawa", naprawy powinny być zlecane do profesjonalnych warsztatów w celu uniknięcia problemów związanych z bezpieczeństwem. Zarejestrowany profesjonalny podmiot zajmujący się naprawami to profesjonalny warsztat, któremu producent przyznał dostęp do instrukcji i wykazu części zamiennych produktu zgodnie z metodami opisanymi w aktach ustawodawczych zgodnie z dyrektywą 2009/125/WE.

Jednak tylko przedstawiciel serwisu (tj. autoryzowane profesjonalne warsztaty), z którym można skontaktować się pod numerem telefonu podanym w instrukcji obsługi/karcie gwarancyjnej lub za pośrednictwem autoryzowanego sprzedawcy, może świadczyć usługi na warunkach gwarancji. W związku z tym należy pamiętać, że naprawy wykonywane przez profesjonalne warsztaty (nieautoryzowane przez producent/sprzedawca) powodują utratę gwarancji.

Samodzielna naprawa

Użytkownik końcowy może samodzielnie aprawić następujące części zamienne: klamki, zawiasy drzwi, tace, kosze i uszczelki drzwi (zaktualizowana lista jest również dostępna na web od 1 marca 2021).
Ponadto, aby zapewnić bezpieczeństwo produktu i zapobiec ryzyku poważnych obrażeń, samodzielną naprawę należy wykonać zgodnie ze wskazówkami zawartymi w instrukcji obsługi w rozdziale "Samodzielna naprawa" lub dostępnymi w web.
Dla własnego bezpieczeństwa, przed samodzielną naprawą, odłącz urządzenie od zasilania.
Naprawy i próby naprawy dokonywane przez użytkowników końcowych w przypadku części niewymienionych na liście i/lub nieprzestrzeganie wskazówek zawartych w rozdziale „Samodzielna naprawa" lub dostępnych w web, mogą stanowić zagrożenie, którego nie można przypisać do producent/sprzedawca, oraz spowodują utratę gwarancji.

W związku z tym zdecydowanie zaleca się, aby użytkownicy końcowi powstrzymali się od podejmowania prób wykonywania napraw spoza wymienionego wykazu części zamiennych, kontaktując się w takich przypadkach z autoryzowanymi warsztatami lub profesjonalnymi warsztatami. Samodzielne próby naprawy mogą stważać zagrożenie i uszkodzić urządzenie, a następnie spowodować pożar, powódź, porażenie prądem i poważne obrażenia ciała.

Na przykład, ale nie tylko, następujące naprawy muszą zostać zlecone w autoryzowanych warsztatach lub lub zarejestrowanych profesjonalnych warsztatach: sprężarka, obwód chłodzenia, płyta główna,płyta falownika, tablica wyświetlacza itp.

Producent/sprzedawca nie ponosi odpowiedzialności w przypadku gdy użytkownik nie stosuje się do zaleceń.

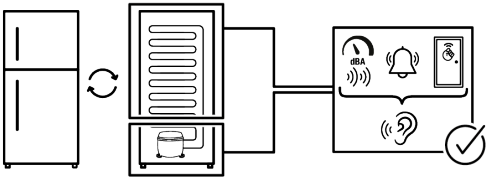
dBA

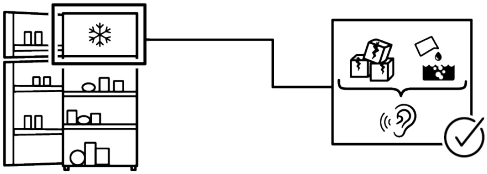

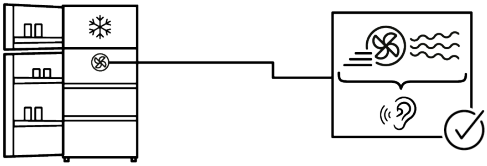

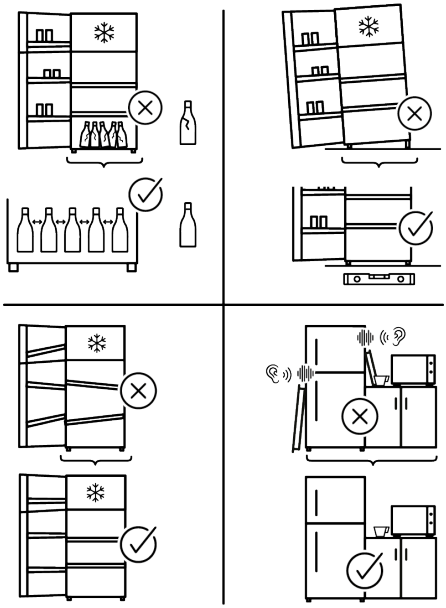

VĂ MULŢUMIM CĂ AŢI ACHIZIŢIONAT UN PRODUS WHIRLPOOL
Pentru a beneficia de servicii complete de asistenţă, vă rugăm să vă înregistraţi produsul pe **www.register10.eu**



SCANAŢI CODUL QR DE PE APARATUL DUMNEAVOASTRĂ PENTRU A OBŢINE MAI MULTE INFORMAŢII

Citiţi mai întâi acest manual!
Stimate client,
Sperăm că veţi fi mulţumit de acest produs, care a fost fabricat în unităţi moderne şi verificat conform celor mai riguroase proceduri de control al calităţii.
Vă recomandăm să citiţi cu atenţie întregul manual înainte de a folosi produsul; păstraţi manualul la îndemână, pentru a-l putea consulta pe viitor.

Acest manual
• Vă ajută să folosiţi aparatul eficient şi în siguranţă.
• Citiţi manualul înainte de a instala şi utiliza produsul.
• Respectaţi instrucţiunile, în special cele referitoare la siguranţă.
• Păstraţi manualul într-un loc accesibil, pentru a-l putea consulta în viitor.
• Citiţi şi celelalte documente furnizate cu produsul.
Reţineţi că acest manual se poate adresa şi altor modele.

Vă rugăm să accesați următoarele site-uri web
docs.whirlpool.eu & **parts-selfservice.europeanappliances.com**

INFORMAȚII

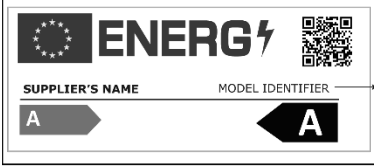

Informațiile despre model, care sunt stocate în baza de date a produselor, pot fi obținute prin accesarea următorului site web și căutarea identificatorului dvs. de model (*) aflat pe eticheta energetică.

https://eprel.ec.europa.eu/

1 Instrucțiuni de mediu 3
2 Prezentarea aparatului 4
3 Instalarea 5
3.1. Instrucţiuni pentru transportul ulterior al frigiderului..... 5
3.2. Ajustarea picioarelor.....5
3.3. Conexiunea electrică 6
4 Pregătirea 7
5 Utilizarea frigiderului 8
5.1. Păstrarea alimentelor în produsul dumneavoastră..... 10
5.2. Panou de control 14
5.3. Schimbare direcţie uși 14
5.4. Alertă ușă deschisă.....15
5.5. Cutia pentru lactate (depozitare la rece) 15
5.6. Sertar pentru fructe și legume proaspete.....15
5.7. Cutie de legume cu umiditate controlată (EverFresh+) 15
5.8. Modul de deodorizare (FreshGuard) 16
5.9. Verificare activă 16
5.10. Avertisment temperatură ridicată.....16
6 Întreţinere şi curăţare 17
7 Soluţii recomandate 18

1 Instrucțiuni de mediu

1.1. Conformitatea cu Directiva DEEE şi eliminarea deşeurilor:



Acest produs este în conformitate cu Directiva UE DEEE (2012/21/UE). Acest produs poartă un simbol de clasificare pentru deşeurile de echipamente electrice şi electronice (DEEE). Dispozitivul folosit trebuie returnat la punctul oficial de colectare pentru reciclarea dispozitivelor electrice şi electronice. Pentru a găsi aceste sisteme de colectare, vă rugăm să contactaţi autorităţile locale sau distribuitorul de unde a fost achiziţionat produsul. Fiecare gospodărie joacă un rol important în recuperarea şi reciclarea aparatelor vechi. Eliminarea adecvată a aparatului uzat ajută la prevenirea potenţialelor consecinţe negative asupra mediului și sănătăţii umane.

1.2. Conformitate cu Directiva RoHS

Produsul pe care l-aţi achiziţionat respectă Directiva UE RoHS (2011/65/UE).

1.3. Informații despre ambalaj



Materialele de ambalare ale produsului sunt fabricate din materiale reciclabile în conformitate cu reglementările noastre naţionale de mediu. Depozitaţi-le la punctele de colectare a materialelor de ambalare desemnate de autorităţile locale.

1.4. Date tehnice pentru Bluetooth şi Wi-fi

Banda de frecvență:	2.4GHz (funcție Wi-fi sau bluetooth)
Max. Transferul puterii:	<100mW (funcție Wi-Fi sau bluetooth)
Detalii software:	Quartz_WiFi.xxx

DECLARAȚIE DE CONFORMITATE UE SIMPLIFICATĂ:
Prin prezenta, Arçelik A.Ş. declară că echipamentul radio este în conformitate cu Directiva 2014/53/UE.
Textul integral al declarației UE de conformitate este disponibil la următoarea adresă de internet:
https://docs.emeaappliance-docs.eu/ Acest produs colectează și transmite date de utilizare atunci când este conectat la internet (de exemplu, setări de temperatură, durată de utilizare, coduri de eroareet cetera). În conformitate cu Legea UE privind datele (Regulamentul UE 2023/2854), aveți dreptul de a accesa și de a gestiona aceste date.
Pentru detalii despre ce date sunt colectate, cum sunt utilizate și cum să le accesați, vă rugăm să vizitați:
www.homewhiz.com/eu-data-act-policy

2 Prezentarea aparatului

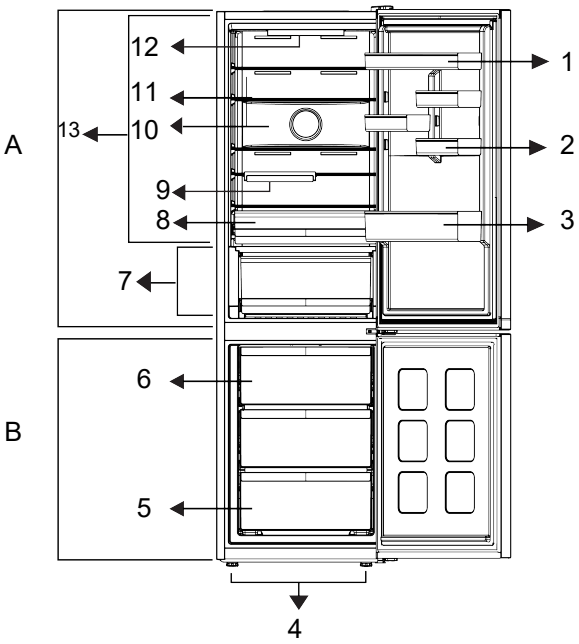

1. *Etajere
2. *Suport ouă
3. *Raft pentru sticle
4. *Picior reglabil
5. *Compartiment congelator
6. *Tavă pentru gheață
7. *Compartiment de depozitare la rece
8. *Sertar pentru legume
9. *Suport pentru sticle
10. *Ventilator
11. *Rafturi ajustabile
12. *Compartiment pentru alimente proaspete
13. *Compartiment frigorific

***Opţional:** Cifrele din acest manual de utilizare sunt schematice și s-ar putea să nu corespundă exact cu produsul dvs. Dacă produsul dumneavoastră nu conține componentele relevante, informațiile se referă la alte modele.

*** Este posibil să nu fie aplicabil pentru toate modelele**

	Cifrele care apar în acest manual de instrucţiuni sunt schematice şi pot să fie necorespunzătoare exact cu produsul dumneavoastră.

3 Instalarea

3.1. Instrucțiuni pentru transportul ulterior al frigiderului

Contactaţi un service autorizat pentru instalarea produsului. Pentru a pregăti produsul pentru utilizare, consultaţi informaţiile din manualul de utilizare și asiguraţi-vă că instalaţia electrică și instalaţia de apă sunt adecvate. Apelaţi un electrician și un tehnician calificat pentru a efectua toate aranjamentele necesare.

	AVERTISMENT: Producătorul este nerăspunzător pentru daunele care pot apărea din procedurile efectuate de persoane neautorizate.
	AVERTISMENT: Produsul trebuie deconectat de la priză în timpul instalării. În caz contrar, există riscul de deces sau rănire gravă!
	AVERTISMENT: Dacă spaţiul liber al ușii din încăperea în care va fi amplasat produsul este atât de strâns încât să împiedice trecerea produsului, scoateţi ușa încăperii și treceţi produsul prin ușă rotindu-l în lateral, contactaţi serviciul autorizat.

- Așezaţi produsul pe o suprafaţă plană pentru a preveni șocurile.
- Instalaţi produsul la cel puţin 30 cm distanţă de sursele de căldură, cum ar fi plite, sobe și la cel puţin 5 cm distanţă de cuptoarele electrice.
- Trebuie asigurată o ventilaţie adecvată în jurul produsului dumneavoastră pentru a obţine o funcţionare eficientă. Dacă produsul urmează să fie plasat într-o adâncitură din perete, acordaţi atenţie să lăsaţi o distanţă de cel puţin 5 cm cu tavanul și pereţii laterali.
- Vă rugăm să asiguraţi o distanţă de cel puţin 5 cm pentru circulaţia aerului între partea din spate a produsului și perete, pentru a evita condensul pe panoul din spate al produsului.
- Produsul dumneavoastră necesită o circulaţie adecvată a aerului pentru a funcţiona eficient.
- Verificaţi dacă componenta de protecţie a spaţiului din peretele din spate este prezentă în locaţia sa (dacă este furnizată împreună cu produsul). Dacă componenta este nedisponibilă, sau dacă este pierdută sau căzută, poziţionaţi produsul astfel încât să rămână un spaţiu liber de cel puţin 5 cm între suprafaţa din spate a produsului și peretele încăperii. Spaţiul liber din spate este important pentru funcţionarea eficientă a produsului.

3.2. Ajustarea picioarelor

Dacă produsul stă dezechilibrat după instalare, reglaţi picioarele din faţă rotindu-le spre dreapta sau spre stânga.

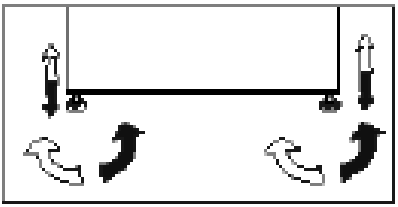

3.3. Conexiunea electrică

Dacă produsul stă dezechilibrat după instalare, reglaţi picioarele din faţă rotindu-le spre dreapta sau spre stânga.

	AVERTISMENT: Efectuarea conexiuni prin cabluri prelungitoare sau mufe multiple este interzisă.
	AVERTISMENT: Cablul de alimentare deteriorat trebuie înlocuit de către agentul de service autorizat.
	Dacă urmează să fie instalate două răcitoare una lângă alta, ar trebui să existe o distanţă de cel puţin 4 cm între ele.

- Fișa cablului de alimentare trebuie să fie la îndemână după instalare.

	Avertisment de suprafaţă fierbinte! Pereţii laterali ai produsului dumneavoastră sunt echipaţi cu conducte de agent frigorific pentru a îmbunătăţi sistemul de răcire. Agentul frigorific cu temperaturi ridicate poate curge prin aceste zone, rezultând suprafeţe fierbinţi pe pereţii laterali. Acest lucru este normal . Vă rugăm să acordaţi atenţie când atingeţi aceste zone.

4 Pregătirea

Citiţi mai întâi secţiunea „Instrucţiuni de siguranţă”.

- Frigiderul dumneavoastră trebuie instalat la cel puţin 30 cm distanţă de sursele de căldură precum plite, cuptoare, încălzire centrală şi aragaz şi la cel puţin 5 cm distanţă de cuptoarele electrice.
- Temperatura ambiantă a încăperii în care instalaţi frigiderul trebuie să fie de cel puţin + 5°C. Utilizarea frigiderului în condiţii mai răcoroase este nerecomandată în ceea ce priveşte eficienţa acestuia.
- Vă rugăm să vă asiguraţi că interiorul frigiderului dumneavoastră este curăţat temeinic.
- Dacă urmează să fie instalate două frigidere una lângă alta, trebuie să existe o distanţă de cel puţin 2 cm între ele.
- Când frigiderul funcţionează pentru prima dată, vă rugăm să respectaţi următoarele instrucţiuni în primele şase ore:

- Acesta trebuie să funcţioneze fără nici un aliment în interior.
- În cazul în care are loc o pană decurent vă rugăm să consultaţi avertismentele din secţiunea "Soluţiile recomandate pentru probleme".
- Ambalajul original şi materialele de protecţie ar trebui păstrate pentru transportul sau mutarea ulterioară.
- Coşurile/sertarele care sunt prevăzute cu compartimentul de răcire trebuie să fie întotdeauna în uz pentru un consum redus de energie şi pentru condiţii de depozitare mai bune.
- Contactul alimentelor cu senzorul de temperatură din compartimentul congelator poate creşte consumul de energie al aparatului. Astfel, orice contact cu senzorul (senzorii) trebuie evitat.
- La unele modele, tabloul de bord se opreşte automat la 1 minut după ce uşa s-a închis. Acesta va fi reactivat atunci când uşa s-a deschis sau s-a apăsat pe orice tastă.
- Din cauza schimbării de temperatură ca urmare a deschiderii/închiderii uşii produsului în timpul funcţionării, condensul pe rafturile uşii/corpului şi recipientelor de sticlă este normal.
- Funcţiile și componentele precum compresor, ventilator, încălzire, dezgheţare, iluminare, afișaj și așa mai departe vor funcţiona în funcţie de nevoile de consum minim de energie în aceste circumstanţe.
- Această combinaţie poate ajuta la îmbunătăţirea distribuţiei aerului și a eficienţei energetice.

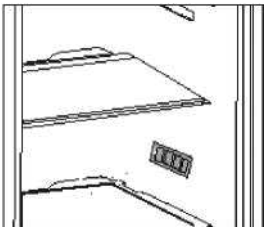

5 Utilizarea frigiderului

Panoul de control al produsului

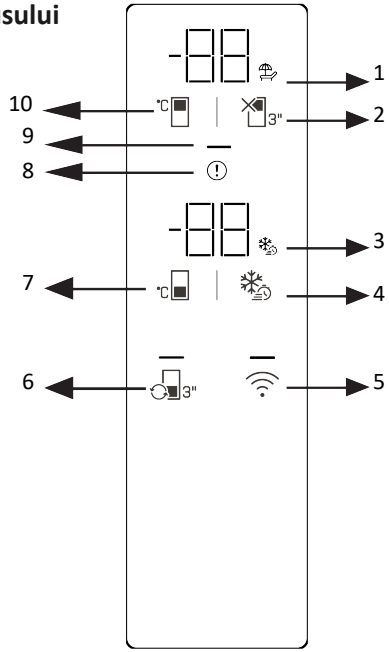

1 * Pictograma funcției închiderea compartimentului frigiderului (vacanță) 3 * Pictograma funcției de înghețare rapidă 5 * Buton fără fir
7 * Buton de reglare a temperaturii compartimentului congelator
9 * Indicator de economisire a energiei

Citiți mai întâi „Instrucțiunile de siguranță”! Funcțiile audio și vizuale de pe panoul de bord vă ajută să utilizați produsul.
*** Opțional** Funcțiile afișate sunt opționale; funcțiile de pe panoul de bord al produsului dvs. pot diferi ca formă și locație.

1. Pictograma funcției de închidere a compartimentului frigider (vacanță)
Când Oprirea compartimentului frigiderului este activată, pictograma de vacanță se aprinde. Afișajul temperaturii compartimentului frigiderului afișează „- - „, iar compartimentul frigiderului nu efectuează nicio operațiune activă de răcire.

2 * Buton de închidere acompartimentului frigiderului (vacanță)
4 * Buton de înghețare rapidă
6 * Buton de conversie a cabinei
8 * Indicator de stare de eroare
10 * Buton de reglare a temperaturii compartimentului frigiderului

2. Butonul de închidere a compartimentului frigiderului (sărbători)

Pentru a activa funcția de vacanță, apăsați butonul timp de 3 secunde. Modul de vacanță este activat și pictograma de vacanță se aprinde. Indicatorul de temperatură al compartimentului frigiderului va afișa „- -”, iar compartimentul frigiderului nu va efectua răcire activă.

3. Pictograma funcției de înghețare rapidă
Se aprinde când funcția de înghețare rapidă este activată.

5 Utilizarea frigiderului

4. Buton de înghețare rapidă
Când este apăsat butonul de înghețare rapidă, pictograma de înghețare rapidă se aprinde și funcția de înghețare rapidă este activată. Temperatura compartimentului congelator este setată la -27°C. Pentru a anula funcția, apăsați din nou butonul. Funcția de înghețare rapidă se anulează automat. Dacă doriți să înghețați cantități mari de alimente proaspete, apăsați butonul de congelare rapidă înainte de a introduce alimentele în compartimentul congelator.

5. Buton wireless
Când țineți apăsat butonul timp de 3 secunde, pictograma conexiunii wireless de pe afișaj va clipi încet (intervale de 0,5 secunde). Aceasta inițiază înregistrarea inițială a rețelei de domiciliu la produs. Odată ce conexiunea wireless este stabilită cu produsul, pictograma conexiunii wireless va rămâne aprinsă.
După finalizarea configurării inițiale, puteți activa/dezactiva conexiunea apăsând acest buton. Pictograma conexiunii wireless va clipi rapid (la intervale de 0,2 secunde) până când conexiunea este stabilită. Odată ce conexiunea este activă, pictograma rețelei wireless va rămâne aprinsă. Dacă conexiunea nu este stabilită pentru o perioadă lungă de timp, verificați setările conexiunii și consultați secțiunea „Depanare” din manualul de utilizare.
Aplicația HomeWhiz trebuie utilizată pentru conexiunea wireless. Pașii de configurare sunt explicați prin aplicație în timpul configurării.
Puteți accesa aplicația scanând codul QR de pe eticheta HomeWhiz de pe produs. Aplicația este disponibilă în App Store pentru dispozitive iOS și Play Store pentru dispozitive Android. Pentru mai multe informații, vă rugăm să vizitați https://www.homewhiz.com/.

6. Buton de conversie a cabinei 3"
Apăsarea butonului de conversie a dulapului timp de 3 secunde trece prin modurile frigider, oprit și congelator. Când funcționează ca compartiment frigider, temperatura este setată la 4°C. LED-ul de pe buton se aprinde în modurile frigider și oprit. În modul oprit, afișajul temperaturii dulapului va afișa „- -”.

7. Buton de reglare a temperaturii compartimentului congelator °C
Temperatura compartimentului congelator este reglată. Când butonul este apăsat, temperatura compartimentului congelator poate fi setată la -18, -19, -20, -21, -22, -23, -24 °C.

8. Indicator de stare de eroare
Acest indicator se va activa atunci când produsul dvs. nu se răcește corespunzător sau când apare o eroare de senzor. Litera „E” va apărea pe afișajul temperaturii compartimentului congelator, iar numere precum 1, 2, 3 etc. vor apărea pe afișajul temperaturii compartimentului frigiderului. Aceste numere de pe afișaj informează serviciul despre eroarea care a apărut. Când încărcați alimente calde în compartimentul congelatorului sau lăsați ușa deschisă pentru o perioadă lungă de timp, un semn de exclamare se poate aprinde temporar. Aceasta nu este o defecțiune; avertismentul se va șterge atunci când mâncarea se răcește sau se apasă orice buton.

9. Indicator de economisire a energiei (afișaj oprit).
Când ușile produsului nu sunt deschise sau închise, modul de economisire a energiei este activat automat și simbolul de economisire a energiei se va aprinde (va apărea un simbol orizontal). Când funcția de economisire a energiei este activată, toate pictogramele de pe ecran, cu excepția simbolului de economisire a energiei, se vor opri. Dacă este apăsat vreun buton sau ușă este deschisă în timp ce funcția de economisire a energiei este activă, funcția de economisire a energiei va fi dezactivată și pictogramele de pe ecran vor reveni la normal. Funcția de economisire a energiei este o funcție implicită din fabrică și nu poate fi dezactivată.

5 Utilizarea frigiderului

10. Buton de reglare a temperaturii compartimentului frigider
Se face setarea temperaturii pentru compartimentul frigiderului. Prin apăsarea butonului, temperatura compartimentului frigiderului poate fi setată la 8, 7, 6, 5, 4, 3, 2 și 1 °C.

*** Tasta de resetare a setărilor conexiunii wireless +**
Pentru a reseta setările wireless, apăsați și țineți apăsat simultan butoanele de înghețare rapidă și wireless timp de 3 secunde. Resetarea setărilor wireless la valorile implicite din fabrică va șterge toate informațiile despre utilizator introduse anterior în timpul configurării.

***° C/° F Conversie {404} +**
Apăsând simultan butonul de reglare a temperaturii compartimentului frigiderului și a butonului de oprire a compartimentului frigiderului (sărbători) timp de 3 secunde, afișajul temperaturii va comuta între °C și°F.

*** Modul Sabat {406} +**
Pentru a activa/dezactiva modul Sabat, apăsați și țineți apăsat butonul de setare a temperaturii compartimentului congelator și butonul de înghețare rapidă simultan timp de 3 secunde. Când modul Sabat este activat, butoanele afișajului, alarma de deschidere a ușii și luminile nu vor funcționa.

5.1. Păstrarea alimentelor în produsul dumneavoastră

Depozitarea alimentelor în frigidere și compartimente reci

• Deschiderea și închiderea frecventă a ușii compartimentului sau lăsarea acesteia deschisă pentru perioade îndelungate pot determina creșterea semnificativă a temperaturii compartimentului, reducând durata de valabilitate a alimentelor și ducând la deteriorare.

• Pentru a preveni modificările mirosului și gustului, alimentele trebuie depozitate în recipiente etanșe.

• Pentru a obține o răcire mai bună și mai uniformă, așezați produsele alimentare departe, astfel încât aerul rece să poată circula între ele.

• Permiteți fluxul de aer lăsând un spațiu între mâncare și peretele interior. Dacă așezați mâncarea pe peretele din spate, acesta poate îngheța.

• Lăsați mâncarea gătită și fierbinte să se răcească la temperatura camerei înainte de refrigerare. Apoi, puteți așeza mâncarea călduță pe rafturile inferioare ale frigiderului. Păstrați alimentele călduțe departe de alimentele perisabile.

• Acordați o atenție deosebită asigurării faptului că alimentele congelate nu sunt amestecate cu alimente proaspete.

• Dezghețați alimentele congelate în compartimentul frigiderului. În acest fel, puteți utiliza alimentele congelate pentru a răci compartimentul, economisind energie.

• Depozitarea fructelor tropicale necoapte (mango, diferite tipuri de pepeni, papaya, banane, ananas) în frigider poate accelera procesul de maturare. Aceasta înseamnă un timp de depozitare mai scurt, deci nu este recomandat.

• Ceapa, usturoiul, ghimbirul și alte legume rădăcinoase trebuie depozitate într-o cameră întunecată și rece, nu în frigider.

• Dacă observați că alimentele din frigider s-au stricat, aruncați-le și curățați orice accesorii care au intrat în contact cu acesta.

• Pentru a răci rapid vasele mari, cum ar fi supele și tocanele, le puteți împărți în recipiente puțin adânci și le puteți păstra la frigider.

• Păstrați alimentele neambalate departe de ouă.

• Păstrați fructele și legumele separate și depozitați toate tipurile împreună (de exemplu, mere cu mere, morcovi cu morcovi).

• Scoateți verdele din punga de plastic, înfășurați-le în prosoape de hârtie sau o cârpă de vase și puneți-le în frigider. Dacă spălați aceste tipuri de alimente înainte de a le pune la frigider, nu uitați să le uscați.

• Puteți crea un mediu umed, permițând

circulația aerului prin depozitarea fructelor și legumelor care sunt predispuse la uscare în pungi de plastic perforate sau cu gură deschisă.

• Cu excepția cazurilor de condiții extreme de mediu, alimentele din toate compartimentele vor rămâne proaspete mai mult timp dacă produsul dvs. este setat la valorile stabilite indicate în tabelul cu valori stabilite recomandate.

• Nu depozitați legume sensibile la frig, cum ar fi verdeața cu frunze, roșiile și castraveții în compartimentul rece. Dacă compartimentul rece trebuie utilizat pentru depozitarea legumelor, asigurați-vă că panoul de control al frigiderului este setat la 5°C sau mai cald.

Depozitarea alimentelor în compartimentul rece

• În compartimentul rece, temperatura alimentelor depozitate poate varia între +3°C și -3° C. Temperaturile pot scădea sub 0° C în compartimentul rece, prin urmare nu este potrivit pentru depozitarea fructelor/ legumelor proaspete. Dacă trebuie să depozitați alimente proaspete în compartimentul rece, asigurați-vă că setați setarea frigiderului la 5°C sau mai cald.

Depozitați alimentele în diferite locuri în funcție de caracteristicile lor:	
Alimente	**Locație**
Ouă	Raft pentru uși
Produse lactate (unt, brânză)	Dacă este disponibil, un compartiment cu grad zero (mic dejun) /compartiment frigorific
Fructe, legume și verdeață	Compartiment pentru fructe și legume, sertar pentru legume sau; În compartimentul pentru alimente proaspete, cu condiția ca frigiderul să fie setat la o temperatură mai mare de 5°C, în sertarul pentru legume sau în sertarul Everfresh+ (dacă este disponibil).
Carne proaspătă, păsări de curte, pește, produse din cârnați, alimente gătite.	Dacă este disponibil, un compartiment cu grad zero (mic dejun) /compartiment frigorific
Alimente gata de consum, produse ambalate, conserve și murături.	Rafturi superioare sau raft pentru uși
Băuturi, sticle, condimente și gustări.	Raft pentru uși

Depozitarea alimentelor în compartimentul congelator

• Puteți obține o răcire mai rapidă activând funcția Quick Freeze cu 4-6 ore înainte de îngheț.

• Lăsați alimentele calde să ajungă la temperatura camerei înainte de a le pune în compartimentul congelator.

• Alimentele care urmează să fie congelate trebuie împărțite în porții suficient de mari pentru fiecare porție și congelate în pachete separate.

• Se recomandă ambalarea alimentelor înainte de a le pune în congelator.

• Pentru a împiedica alimentele să treacă peste data de expirare, scrieți data de congelare, timpul de depozitare și numele alimentelor pe ambalaj, în funcție de timpii de depozitare a diferitelor alimente.

• Consumați rapid alimentele dezghețate. Mâncarea dezghețată nu poate fi congelată decât dacă este gătită. Nu este sigur să consumi alimente proaspete dezghețate și congelate fără a le găti.

• Când congelați alimentele proaspete, evitați contactul dintre alimentele proaspete și cele deja congelate. În caz contrar, alimentele congelate se vor dezgheța.

Depozitarea alimentelor congelate

• Când depozitați alimente, vă rugăm să urmați termenele de păstrare specificate în aceste instrucțiuni.

Utilizarea frigiderului

• Pentru a păstra calitatea alimentelor, încercați să păstrați timpul dintre cumpărare și depozitare cât mai scurt posibil. Cumpărați alimente congelate care sunt păstrate la -18° C sau mai puțin. Evitați să cumpărați alimente care au gheață sau substanțe similare în ambalajul lor. Aceasta înseamnă că produsul poate fi parțial dezghețat și apoi reînghețat. Temperatura afectează calitatea alimentelor. Păstrați alimentele pentru timpul recomandat de producător. Scoateți din congelator cât mai multă mâncare de care aveți nevoie.
• Cu excepția condițiilor extreme de mediu, dacă produsul dvs. este setat la valorile stabilite specificate în tabelul cu valori stabilite recomandate, alimentele vor rămâne proaspete mai mult timp atât în compartimentul pentru alimente proaspete, cât și în compartimentul congelator. Fructele și legumele proaspete pot îngheța parțial dacă compartimentul pentru alimente proaspete este setat la o temperatură mai scăzută.
• Compartimentul de 2 stele este potrivit pentru alimentele pre-congelate. Înghețată și cuburi de gheață pot fi depozitate acolo. Congelați alimentele numai în compartimentul de 4 stele.

Carne și pește			Metoda de preparare	Cea mai lungă perioadă de depozitare (lună)
Produse din carne	Carne de vită	Friptură	Tăiați în bucăți groase de 2 cm și așezați folia între ele sau înfășurați bine cu folie de plastic.	6-8
		Friptură	Prin ambalarea bucăților de carne într-o pungă de congelare sau împachetându-le strâns cu folie de plastic.	6-8
		Fulgi	În bucăți mici	6-8
		Schnitzel, cotlet	Prin plasarea foliei între bucățile feliate sau învelindu-le individual în folie de plastic.	6-8
	Carne de oaie	Toc	Prin plasarea foliei între bucățile de carne sau împachetându-le individual cu folie de plastic.	4-8
		Friptură	Prin ambalarea bucăților de carne într-o pungă de congelare sau împachetându-le strâns cu folie de plastic.	4-8
		Fulgi	Prin ambalarea cărnii tocate într-o pungă de congelare sau împachetând-o strâns cu folie de plastic.	4-8
	Carne de vită	Friptură	Prin ambalarea bucăților de carne într-o pungă de congelare sau împachetându-le strâns cu folie de plastic.	8-12
		Friptură	Tăiați în bucăți groase de 2 cm și așezați folia între ele sau înfășurați bine cu folie de plastic.	8-12
		Fulgi	În bucăți mici	8-12
		Carne fiartă	Prin ambalarea acestuia în porții mici folosind pungi de congelare.	8-12
	Tocată		Fără condimente, în pachete plate.	1-3
	Organe (piese)		În bucăți	1-3
	Cârnați - Salam		Chiar dacă este într-o carcasă, trebuie ambalat.	1-3
	șuncă		Prin plasarea foliei între bucățile feliate.	2-3
Păsări de curte și animale de vânat	Pui și curcan		Învelit în folie	4-6
	Gâscă		Înfășurați în folie (porțiunile nu trebuie să depășească 2,5 kg)	4-6
	Rață		Înfășurați în folie (porțiunile nu trebuie să depășească 2,5 kg)	4-6
	Căprioare, Iepure, Căprioare		Înfășurați în folie (porțiunile nu trebuie să depășească 2,5 kg, iar oasele trebuie îndepărtate).	6-8

Utilizarea frigiderului

Carne și pește		Metoda de preparare	Cea mai lungă perioadă de depozitare (lună)
Pește și fructe de mare	Pește de apă dulce (păstrăv, crap, știucă, somn)	După curățarea temeinică a interiorului și a solzilor, acesta trebuie spălat și uscat, iar coada și capul trebuie tăiate, dacă este necesar.	2
	Pește slab (biban, calcan, talpă)		4-6
	Pește gras (Bonito, Macrou, Pește albastru, Mullet roșu, Anșoa)		2-4
	crustacee	Curățat și în pungi.	4-6
	Caviar	În ambalajul său, într-un recipient din aluminiu sau plastic.	2-3

„Timpii de depozitare indicați în tabel se bazează pe o temperatură de depozitare de -18° C.”

Legume și fructe	Metoda de preparare	Cea mai lungă perioadă de depozitare (lună)
Ayshekadın și fasole polară	După spălare și tăiere în bucăți mici, albiți timp de 3 minute.	10-13
mazăre	După curățare și spălare, albiți timp de 2 minute.	10-12
Varză	După curățare, albiți timp de 1-2 minute.	6-8
Morcov	După curățare și feliere, albiți timp de 3-4 minute.	12
Piper	După tăierea tulpinii, împărțiți-o în jumătate și îndepărtarea semințelor, albiți-o timp de 2-3 minute.	8-10
Spanac	După spălare și curățare, albiți timp de 2 minute.	6-9
Praz	După tocare, albiți timp de 5 minute.	6-8
Conopida	Separați frunzele, tăiați centrul în bucăți, apoi albiți-l în puțină apă de lămâie timp de 3-5 minute.	10-12
Vinete	După spălare, tăiați în bucăți de 2 cm și albiți timp de 4 minute.	10-12
Dovlecei	După spălare, tăiați în bucăți de 2 cm și albiți timp de 2-3 minute.	8-10
Ciuperci	Se caleste usor in ulei si se strecoara lamaie peste el.	2-3
Porumb dulce	După curățare, împachetați-le cu știuletul sau în bucăți individuale.	12
Mere și pere	Cojiți pielea, tăiați-o și albiți-o timp de 2-3 minute.	8-10
Caise și piersici	Tăiați-l în jumătate și îndepărtați semințele.	4-6
Căpșuni și zmeură	Prin spălare și sortare	8-12
fructe fierte	Prin adăugarea de 10% zahăr în recipient	12
Prună, cireșe, vișine	După spălare și îndepărtarea tulpinilor	8-12

„Timpii de depozitare indicați în tabel se bazează pe o temperatură de depozitare de -18° C.”

Utilizarea frigiderului

Produse lactate	Metoda de preparare	Cea mai lungă perioadă de depozitare (luni)	Condiții de depozitare
Brânză (cu excepția brânzei feta)	În felii, cu folie așezată între ele.	6-8	Pentru depozitarea pe termen scurt, poate fi lăsat în ambalajul original. Pentru depozitarea pe termen lung, ar trebui să fie, de asemenea, învelit în folie de aluminiu sau plastic.
Unt, margarină	În ambalajul propriu	6	În ambalajul original sau în recipientele din plastic

„Timpii de depozitare indicați în tabel se bazează pe o temperatură de depozitare de -18° C."
„Cantitatea de alimente proaspete care pot fi congelate într-o anumită perioadă de timp este indicată pe eticheta tipului."

Informații despre congelator

Conform standardelor IEC 62552, pentru fiecare 100 de litri de volum al compartimentului congelator, produsul trebuie să poată îngheța 4,5 kg de alimente la temperatura camerei de 25° C timp de 24 de ore la -18° C sau mai mică.
Alimentele pot fi conservate doar pentru perioade îndelungate la temperaturi de -18°C și mai mici.
Puteți păstra prospețimea produselor alimentare luni de zile (într-un congelator adânc la temperaturi de -18° C și mai mici).
Alimentele care trebuie congelate nu trebuie aduse în contact cu alimentele congelate anterior pentru a preveni dezghețarea parțială.
Pentru a prelungi timpul de depozitare a legumelor congelate, albiți-le și scurgeți apa. După scurgere, puneți-le în recipiente etanșe și puneți-le la congelator.
Alimentele precum bananele, roșiile, salata verde, țelina, ouăle fierte și cartofii nu sunt potrivite pentru congelare. Congelarea acestor alimente va afecta negativ valoarea lor nutritivă și calitatea alimentară. Nu există riscul de deteriorare care să amenințe sănătatea umană.

Plasarea alimentelor

Rafturi pentru compartimente congelatoare: Diverse alimente congelate, cum ar fi carne, pește, înghețată, legume etc.

Rafturi pentru compartimente frigorifice: Mâncare în ghivece, vase acoperite și recipiente acoperite, ouă (într-un recipient acoperit)

Rafturi pentru ușile compartimentului frigider: Alimente sau băuturi mici, ambalate

Depozitarea legumelor: Legume și fructe

Compartiment pentru alimente proaspete : Produse Deli (produse pentru micul dejun, produse din carne care trebuie consumate rapid)

5.2. Panou de control

Pentru a schimba becul/LED-ul folosit pentru iluminarea frigiderului, apelaţi Serviciul Autorizat. Scopul acestei lămpi este de a ajuta utilizatorul să plaseze alimentele în frigider / congelator într-un mod sigur şi confortabil. Lămpile utilizate în acest aparat trebuie să reziste la condiţii fizice extreme, cum ar fi temperaturi sub -20 °C.

5.3. Schimbare direcţie uşi

Direcţia de deschidere a uşii frigiderului dumneavoastră poate fi schimbată în funcţie de locul în care îl utilizaţi. Dacă acest lucru este necesar, vă rugăm să sunaţi cel mai apropiat service autorizat.

Utilizarea frigiderului

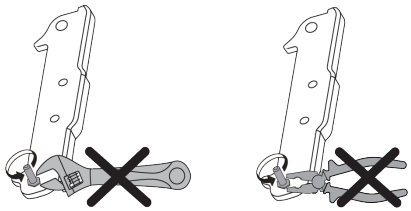

5.4. Alertă ușă deschisă

În funcție de model, sistemul de alertă de deschidere a ușii frigiderului dumneavoastră poate fi diferit.

Versiunea 1;

Dacă ușa produsului rămâne deschisă pentru o anumită perioadă de timp (între 60 s și 120 s), se emite un semnal sonor de avertizare; în funcție de modelul produsului, poate fi afișat și un semnal vizual de avertizare (lumină intermitentă). Dacă închideți ușa dispozitivului sau apăsați un buton de pe ecranul dispozitivului, dacă acesta există, sunetul de avertizare se va opri.

Versiunea 2;

Dacă ușa dispozitivului rămâne deschisă pentru o anumită perioadă de timp (între 60s și 120 s), se declanșează alerta de ușă deschisă. Alerta de deschidere a ușii se declanșează treptat. Pentru început, se va declanșa o avertizare sonoră. După 4 minute, dacă ușa nu este încă închisă, se activează un avertisment vizual (lumină intermitentă). Alerta de deschidere a ușii va fi amânată pentru o anumită perioadă de timp (între 60 s și 120 s) atunci când este apăsată orice tastă de pe ecranul produsului, dacă o astfel de tastă există. Apoi, procesul va începe din nou. Atunci când ușa dispozitivului este închisă, alerta de ușă deschisă va fi anulată.

5.5. Cutia pentru lactate (depozitare la rece)

Cutia pentru lactate (depozitare la rece) asigură temperatură mai scăzută în compartimentul pentru frigider. Utilizaţi această cutie pentru a depozita delicatese (salam, cârnaţi, produse lactate etc.) care necesită o temperatură de depozitare mai scăzută sau produse din carne, pui sau peşte pentru consum imediat. Nu depozitaţi fructele şi legumele în această cutie.

5.6. Sertar pentru fructe și legume proaspete

Setarul pentru legume şi fructe proaspete al frigiderului este conceput pentru a menține legumele proaspete prin păstrarea umidității. În acest scop, circularea totală a aerului rece este intensificată în cutia pentru legume şi fructe. Păstraţi fructele şi legumele în acest compartiment. Păstraţi legumele cu frunze verzi şi fructele separat pentru a prelungi durata de viaţă.

5.7. Cutie de legume cu umiditate controlată (EverFresh+)

*** Este posibil să nu fie aplicabil pentru toate modelele**

Cu funcția de control al umidității, ratele de umiditate ale legumelor şi fructelor sunt ținute sub control și asigură o perioadă mai lungă de prospețime pentru alimente. Se recomandă să păstrați legumele cu frunze, cum ar fi salata verde şi spanacul şi legumele similare predispuse la pierderea umidității, nu pe rădăcini, ci în poziție orizontală în coşul de legume, cât mai mult posibil.

La așezarea legumelor, puneți în partea de jos legume grele şi tari şi deasupra cele ușoare și moi, ținând cont de greutățile specifice legumelor. Nu lăsați legume în coşul de legume în pungi de plastic. Lăsarea lor în pungi de plastic face ca legumele să putrezească în scurt timp. In situatiile in care nu se prefera contactul cu alte legume, folositi materiale de ambalare precum hartia care are o anumita porozitate din punct de vedere igienic. Nu puneți fructele care au o producție mare de etilenă, cum ar fi perele, caisele, piersicii și în special mărul în acelaşi coş de legume cu alte legume și fructe. Gazul de etilenă care iese din aceste fructe

să se maturizeze mai repede și să putrezească într-o perioadă mai scurtă de timp.

5.8. Modul de deodorizare (FreshGuard)

Modulul de deodorant elimină rapid mirosurile neplăcute din frigider înainte ca acestea să pătrundă pe suprafeţe. Datorită acestui modul, care este amplasat pe tavanul compartimentului pentru alimente proaspete, mirosurile neplăcute se dizolvă în timp ce aerul este trecut activ pe filtrul de mirosuri, apoi aerul care a fost curăţat de filtru este reemis în compartimentul alimentar. În acest fel, mirosurile nedorite care pot apărea în timpul depozitării alimentelor în frigider sunt eliminate înainte ca acestea să pătrundă pe suprafeţe. Acest lucru se realizează datorită ventilatorului, LED-ului şi filtrului de miros integrat în modul. În utilizarea zilnică, modulul de deodorant se va porni automat în mod periodic. Pentru a menţine performanţa eficientă, se recomandă ca filtrul în modulul de deodorizare să fie de către furnizorul de servicii autorizat la fiecare 5 ani. Datorită ventilatorului integrat în modul, zgomotul pe care il veţi auzi în timpul functionării este normal. Dacă deschideţi uşa compartimentului pentru alimente proaspete în timp ce modulul este activ, ventilatorul se va opri temporar şi va relua de unde a rămas după un timp ce uşa este închisă din nou. În caz de întrerupere a curentului, modulul dezodorizant va relua acolo unde sa oprit pe durata totală de funcţionare, odată ce este alimentat din nou.
Se recomandă păstrarea alimentelor aromate (cum ar fi brânză, măsline și delicatese) în ambalajele lor şi sigilate pentru a evita mirosurile neplăcute care pot apărea atunci când se amestecă mirosurile diferitelor alimente.
n plus, se recomandă să scoateţi rapid alimentele stricate din frigider pentru a evita mirosurile neplăcute.

5.9. Verificare activă

Active Check este o funcție de control inteligent care monitorizează constant starea produsului dvs. folosind inteligența artificială, identificând potențialele probleme înainte ca acestea să apară și să vă anunțe. Acest lucru asigură că performanța produsului dvs. este întotdeauna sigură și previne defecțiunile neașteptate. Pentru ca Active Check să funcționeze, produsul dvs. trebuie să fie conectat la internet prin aplicația HomeWhiz.

5.10. Avertisment temperatură ridicată

Afișajul frigiderului clipește "- - -" valorile setate și emite o alarmă în cazul în care compartimentul congelator este prea cald. Acest lucru se poate întâmpla dacă temperatura congelatorului crește din cauza unei pene de curent. Temperatura cea mai ridicată din compartimentul congelator este afișată până când se apasă orice buton. "Dacă afișajul are un ecran electronic, se afișează temperatura maximă reală atinsă." În caz contrar, doar "-- -" clipește, iar sunetele sunt activate. Pentru a dezactiva alarma, apăsați orice buton de afișare.

.

Setările de temperatură pot fi setate între 1-8 °C pentru compartimentul frigider și între -24 și -18 °C pentru compartimentul congelator. Valorile reglabile ale temperaturii pot varia în aceste intervale, în funcție de specificațiile produsului.

6 Întreținere și curățare

Citiţi mai întâi secţiunea „Instrucţiuni de siguranţă”!

Vă recomandăm să deconectaţi aparatul înainte de curăţare.

Curăţaţi suprafeţele exterioare a aparatului numai cu o cârpă din microfibră uşor umezită. Bureţii şi alte ajutoare de curăţare pot zgâria suprafaţa.

Folosiţi apă călduţă pentru a curăţa interiorul, apoi ştergeţi cu o cârpă uscată.

Ştergeţi interiorul cu o cârpă umezită într-o soluţie de o linguriţă de bicarbonat de sodiu dizolvat în 1l apă, apoi ştergeţi cu o cârpă uscată.

Pentru a îndepărta suporturile uşii, scoateţi tot conţinutul şi apoi pur şi simplu împingeţi suportul uşii în sus de la bază.

Clorul provoacă coroziune pe astfel de suprafeţe metalice.

Utilizaţi apă călduţă şi o cârpă moale pentru curăţare şi apoi ştergeţi-o.

Protejarea suprafeţelor din plastic

Dacă uleiul ajunge pe suprafeţele din plastic, curăţaţi-le şi clătiţi-le imediat cu apă caldă

7 Soluții recomandate pentru probleme

Vă rugăm să parcurgeţi această listă înainte de a contacta serviciul pentru clienţi. Acest lucru vă poate economisi timp și bani.

Dacă frigiderul nu funcţionează.

- Ştecherul de alimentare nu este introdus corect. **>>>** Introduceţi ștecherul în priză cât de departe poate ajunge.
- Siguranţa respectivă a casei s-a ars **>>>** Verificaţi siguranţa.

Condens pe pereţii laterali ai zonei de răcire (Multizone, control răcire și FlexiZone).

- Ușa a fost deschisă frecvent. **>>>** Evitaţi deschiderea frecventă a ușii frigiderului.
- Umiditatea din zonă este prea mare. **>>>**
- Alimentele cu un conținut ridicat de lichid se păstrează în recipiente deschise. **>>>**
- Ușa frigiderului este deschisă. **>>>** Închideţi ușa frigiderului.
- Termostatul este setat la o temperatură foarte scăzută. **>>>** Reglaţi termostatul în consecinţă.

Dacă compresorul nu funcţionează.

- Un circuit de protecţie oprește compresorul în cazul unor întreruperi scurte în alimentarea cu energie și dacă dispozitivul este pornit şi oprit prea des şi rapid, deoarece presiunea agentului frigorific trebuie egalizat pentru o perioadă. Frigiderul va începe să funcţioneze din nou după aproximativ șase minute.
- Frigiderul se dezgheță. **>>>** Acest lucru este complet normal într-un frigider care se dezgheţă complet automat. Aparatul se dezgheţă din când în când.
- Ştecherul nu este conectat. **>>>** Verificaţi dacă ștecherul a fost introdus corect.
- **>>>** Alegeţi o temperatură potrivită. S-a întrerupt curentul. **>>>** De îndată ce
- alimentarea cu energie este restabilită, frigiderul va începe să funcţioneze din nou.

Zgomotul de funcţionare crește atunci când frigiderul funcţionează.

- Performanţa dispozitivului de răcire se poate modifica în funcţie de temperatura ambientală.

Frigiderul funcţionează foarte intens sau foarte mult timp.

- Noul dvs. dispozitiv poate fi puţin mai lat decât predecesorul său. Frigiderele mari funcţionează adesea puţin mai mult.
- Temperatura mediului ambiant poate fi Foarte ridicată. **>>>** Dispozitivul funcţionează puţin mai mult la temperaturi ambientale ridicate.
- Este posibil ca frigiderul să fi fost pornit recent sau să fi fost umplut cu alimente. **>>>** Dacă frigiderul a fost pornit recent sau a fost umplut cu alimente, va dura ceva timp până când ajunge la temperatura setată. Asta este normal.
- Cu putin timp inainte, in frigider au fost puse cantitati mari de alimente calde. **>>>**
- **>>>** Frigiderul trebuie să funcţioneze mai mult deoarece aerul cald a pătruns în interior. Evitaţi deschiderea frecventă a ușilor.
- **>>>** Asiguraţi-vă că ușile sau închis corect.
- Temperatura frigiderului este setată foarte scăzută. >>> Setaţi temperatura frigiderului

Soluții recomandate pentru probleme

mai mare. Apoi aşteptaţi până când se atinge temperatura dorită.

- **>>>** Curăţaţi sau înlocuiţi garnitura. Garniturile deteriorate sau defecte înseamnă că frigiderul trebuie să funcţioneze mai mult pentru a menţine temperatura.

Dacă temperatura în congelator este foarte scăzută, în timp ce temperatura în frigider este normală.

- Temperatura congelatorului este setată la un nivel foarte scăzut **>>>** Setaţi temperatura congelatorului, verificaţi t emperatura după un timp.

Temperatura în compartimentul frigider este foarte scăzută, în timp ce temperatura în compartimentul congelator este normală.

- Temperatura de răcire este setată foarte scăzută. **>>>** Setaţi temperatura compartimentului frigider mai cald, verificaţi temperatura după un timp.

Alimentele depozitate în compartimentul frigider îngheaţă.

- Temperatura de răcire este setată foarte scăzută. **>>>** Selectaţi o temperatură mai mare în compartimentul frigiderului, verificaţi temperatura după un timp.

Temperatura din frigider sau congelator este foarte ridicată.

- Temperatura de răcire este setată foarte ridicată. **>>>** Temperatura compartimentului frigider afectează temperatura compartimentului congelator. Schimbaţi temperatura compartimentului frigider sau congelator și aşteptaţi ca compartimentele relevante să atingă o temperatură adecvată.
- Uşile au fost deschise frecvent sau au fost închise necorespunzător pentru o perioadă lungă de timp. **>>>** Evitaţi deschiderea frecventă a uşilor.
- Uşa e deschisă. **>>>** Închide complet uşa.
- Este posibil ca frigiderul să fi fost pornit recent sau să fi fost umplut cu alimente. **>>>** Acest lucru este normal. Dacă frigiderul a fost folosit recent sau a fost umplut cu alimente, va dura ceva timp pentru a ajunge la temperatura setată.
- Cu putin timp inainte, in frigider au fost puse cantitati mari de alimente calde. **>>>**

Vibraţii sau zgomote în timpul funcţionării.

- Dacă frigiderul se clătina cu mișcări uşoare, echilibraţi-l cu ajutorul picioarelor. De asemenea, asiguraţi-vă că podeaua este orizontală și poate suporta cu uşurinţă greutatea frigiderului.
- Obiectele puse pe frigider pot face zgomote. **>>>** Luaţi articolele de pe frigider.

Se aud zgomote asemanatoare curgerii sau pulverizarii lichidelor.

- Din motive tehnice, lichidele şi gazele se deplasează în interiorul dispozitivului. Acest lucru este complet normal.

Se aude un fluierat de la frigider.

- Ventilatoarele sunt folosite pentru o răcire uniformă.

Condens în interiorul frigiderului.

- În condiţii de vreme caldă și umedă, Formarea gheţii și condensul apar mai frecvent. Acest lucru este complet normal
- Uşile au fost deschise frecvent sau au fost închise necorespunzător pentru o perioadă lungă de timp. **>>>** Evitaţi deschiderea frecventă a uşilor. Închideţi uşile deschise.
- Uşa e deschisă. **>>>** Închide complet uşa.

Umiditatea în exteriorul frigiderului sau pe uşi.

- Poate exista umiditate ridicată; Acest lucru este complet normal, în funcţie de vreme. Condensul dispare imediat ce umiditatea scade.

Miros neplăcut în frigider.

- Curăţaţi în mod regulat interiorul frigiderului cu un burete pe care l-aţi umezit cu apă călduţă sau carbonatată.

Soluții recomandate pentru probleme

• Anumite recipiente sau materiale de ambalare provoacă mirosul. **>>>** Utilizaţi un alt recipient sau material de ambalare diferit. • Alimentele au fost introduse la frigider în recipiente deschise. **>>>** Păstraţi alimentele în recipiente închise. Microorganismele care scapă din recipientele desigilate pot provoca mirosuri neplăcute. • Scoateţi din frigider alimentele cu o dată expirată și alimentele stricate.
Uşa
• Pachetele alimentare împiedică închiderea completă a uşii. **>>>** Scoateţi ambalajul care blochează ușa. • **>>>** Nivelaţi frigiderul cu ajutorul picioarelor. • Asiguraţi-vă că podeaua este orizontală și poate suporta cu uşurinţă greutatea frigiderului.
Compartimentul pentru legume este blocat.
• Alimentele pot atinge partea de sus a sertarului **>>>** Rearanjaţi mâncarea în sertar.
Suprafetele produsului au temperaturi ridicate.
• Zonele dintre cele doua usi, pe laterale si pe spatele gratarului se pot incinge foarte mult in timpul functionarii. Acest lucru este complet normal.

DISCLAIMER / AVERTISMENT

Unele erori (simple) pot fi tratate în mod rezonabil de către utilizatorul final fără a cauza probleme de siguranţă sau utilizare nesigură, cu condiţia ca acestea să fie efectuate în limitele şi conform instrucţiunilor următoare (vezi secţiunea „Auto-reparare").

Dacă nu este autorizat altfel în secţiune „Auto-reparare" de mai jos reparaţiile se fac către tehnicieni de reparaţii profesionişti înregistraţi pentru a fi abordate problemelor de securitate a evita. Un reparator profesionist înregistrat este un tehnician profesionist de reparaţii căruia producătorul i-a acordat acces la instrucţiunile și lista de piese de schimb pentru acest produs în conformitate cu metodele descrise în actele juridice corespunzătoare Directivei 2009/125/CE.

Cu toate acestea, numai furnizorul de servicii (adică tehnicianul de reparaţii profesionist autorizat), pe care îl puteţi contacta prin numărul de telefon indicat în manualul de utilizare / cardul de garanţie sau prin dealer-ul dumneavoastră autorizat, poate oferi un serviciu în conformitate cu condiţiile de garanţie. Vă rugăm să reţineţi, prin urmare, că reparaţiile efectuate de tehnicieni de reparaţii profesionişti (care nu sunt autorizaţi de producătorul/vânzătorul) vor anula garanţia.

Auto-reparare

Auto-repararea poate fi efectuată de către utilizatorul final asupra următoarelor piese de schimb: garnituri, filtre, balamale uşi, coşuri, elice, accesorii din plastic etc. (o listă actualizată va fi disponibilă și pe web începând cu 1 martie, 2021).

Pentru a asigura siguranţa produsului și pentru a reduce riscul de vătămare gravă, procesul de auto-reparare menţionat trebuie efectuat conform instrucţiunilor din manualul de utilizare pentru auto-reparare disponibil pe pagina web. Pentru propria dumneavoastră siguranţă, scoateţi ștecherul din priză înainte de a efectua o auto-reparare.Reparaţii și încercări ale utilizatorului final pentru piese care nu sunt incluse în această listă sunt și/sau instrucţiunile.

Nerespectarea ghidurilor de utilizare pentru auto-reparare sau a celor disponibile pe web poate duce la probleme de siguranţă non-producătorului/vânzătorului și poate anula garanţia produsului.

Prin urmare, se recomandă insistent ca utilizatorii finali să nu încerce să efectueze reparaţii care se află în afara listei de piese de schimb specificate şi pe dvs în astfel de cazuri, contactaţi un tehnician de reparaţii profesional autorizat sau un tehnician de reparaţii profesional înregistrat. În caz contrar, astfel de încercări ale utilizatorilor finali pot crea probleme de siguranţă și pot deteriora produsul, ceea ce ar putea duce la incendiu, inundaţii, șocuri electrice și vătămări corporale grave. De exemplu, dar fără a se limita la, următoarele reparaţii trebuie direcţionate către tehnicieni de reparaţii profesionişti autorizaţi sau către tehnicieni de reparaţii profesionişti înregistraţi: compresor, circuit frigorific, placă de bază, placă invertor, panou de afişare etc.

Producătorul/vânzătorul nu poate fi tras la răspundere în niciun caz în care utilizatorii finali nu respectă prevederile de mai sus.

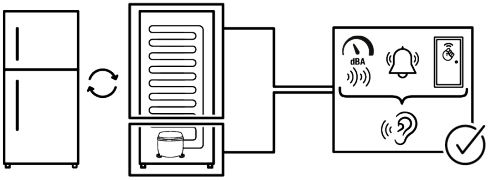
dBA

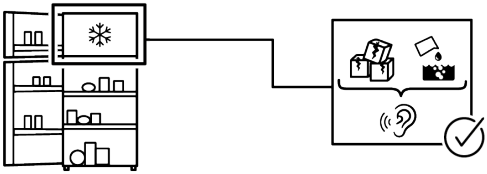

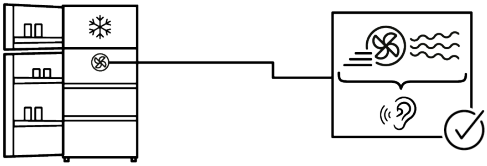

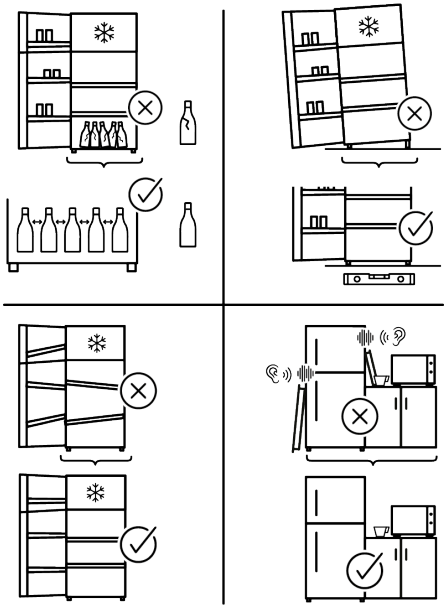

MERCI D'AVOIR CHOISI UN PRODUIT WHIRLPOOL
Afin de profiter d'une assistance complète, veuillez enregistrer votre appareil sur **www.register10.eu**



VEUILLEZ SCANNER LE QR CODE SUR VOTRE APPAREIL AFIN D'OBTENIR PLUS D'INFORMATIONS

Veuillez d'abord lire ce manuel d'utilisation !
Cher client,
Nous espérons que votre produit, qui a été fabriqué dans des usines modernes et vérifié au terme des procédures de contrôle de qualité les plus méticuleuses, vous rendra satisfaction.
Veuillez donc lire attentivement l'intégralité de ce manuel avant de commencer à utiliser le produit et conservez-le manuel comme référence. Si vous remettez cet appareil à quelqu'un d'autre, remettez-lui également le manuel d'utilisation.
Le présent manuel vous aidera à utiliser votre produit en toute sécurité et efficacement.
• Veuillez lire le manuel avant l'installation et l'utilisation du produit.
• Veuillez lire les instructions de sécurité.
• Conservez ce manuel dans un endroit facilement accessible car vous pourriez en avoir besoin ultérieurement.
• Lisez également la documentation fournie avec le produit.
N'oubliez pas que le présent manuel d'utilisation est également valable pour plusieurs autres modèles. Les différences entre les différents modèles seront identifiées dans le manuel.

Veuillez visiter les sites Web suivants
docs.whirlpool.eu & **parts-selfservice.europeanappliances.com**

INFORMATIONS

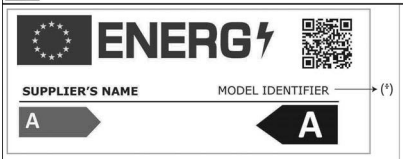

Vous pouvez accéder aux informations relatives au modèle telles que sauvegardées dans la base de données des produits en entrant le site internet suivant et en recherchant l'identifiant de votre modèle (*) qui se trouve sur la vignette énergie

https://eprel.ec.europa.eu/

1 Istruzioni ambientali..... 3

2 Il frigorifero..... 4

3 Installazione.....5

3.1. Posizione adeguata di montaggio.....5

3.2. Regolazione dei piedini.....5

3.3. Collegamento elettrico.....6

4 Preparazione.....7

5 Funzionamento dell'apparecchio.....8

5.1. Conservare il cibo nello scomparto frigorifero.....10

5.2. Cambiare la lampadina di illuminazione 15

5.3. Inversione del lato di apertura della porta.....15

5.4. Avviso di sportello aperto.....15

5.5. Controllo attivo.....15

5.6. Cassetto frutta e verdura.....16

5.7. Area di conservazione a freddo dei prodotti lattierocaseari.....16

5.8. AeroFlow.....16

5.9. Crisper a umidità controllata.....16

7 Pulizia e manutenzione..... 17

8 Risoluzione dei problemi 18

1 Istruzioni ambientali

1.1. Conformità alla direttiva WEEE e allo smaltimento dei rifiuti:



Questo apparecchio è conforme alla Direttiva UE WEEE (2012/19/EU). Questo apparecchio riporta il simbolo di classificazione per i rifiuti delle apparecchiature elettriche ed elettroniche (WEEE).

Questo simbolo indica che questo apparecchio non dev'essere smaltito con altri rifiuti domestici al temine della propria vita utile. I dispositivi usati devono essere riportati nei punti di raccolta ufficiali per il riciclaggio dei dispositivi elettrici ed elettronici. Per trovare questi impianti di raccolta, contattare le autorità locali o il rivenditore presso il quale è stato acquistato l'apparecchio. Ogni abitazione svolge un ruolo importante nel recupero e riciclaggio di vecchi apparecchi. Lo smaltimento adeguato di apparecchi usati impedisce potenziali conseguenze negative per l'ambiente e la salute dell'uomo.

1.2. Conformità con la Direttiva RoHS

L'apparecchio acquistato è conforme alla Direttiva UE RoHS (2011/65/EU). Non contiene materiali pericolosi o proibiti specificati nella Direttiva.

1.3. Informazioni di imballaggio



I materiali di imballaggio dell'apparecchio sono realizzati con materiali riciclabili secondo i nostri regolamenti nazionali sull'ambiente. Non smaltire i materiali di imballaggio con i rifiuti domestici o altri rifiuti. Portarli ai punti di raccolta dedicati ai materiali di imballaggio, previsti dalle autorità locali.

1.4. Informazioni tecniche su Bluetooth a+ Wi-fi

Banda di frequenza:	2,4 GHz (funzione Wi-Fi o bluetooth)
Max. Potenza di trasferimento:	< 100 mW (funzione Wi-Fi o bluetooth)
Dettagli del software:	Quartz_WiFi.xxx

DICHIARAZIONE DI CONFORMITÀ UE SEMPLIFICATA:
Con la presente, Arçelik A.Ş. di- chiara che l'apparecchiatura ra- dio è conforme alla direttiva 2014/53/UE.
Il testo completo della dichiara- zione di conformità UE è dispo- nibile al seguente indirizzo Inter- net:
https://parts-selfservice.eu-ropeanappliances.com

Questo prodotto raccoglie e tra- smette i dati di utilizzo quando è connesso a Internet (ad esem-pio impostazioni della tempera- tura, durata dell'uso, codici di er- roreecc.). In conformità con la legge UE sui dati (Regolamento UE 2023/2854), hai il diritto di accedere e gestire questi dati.
Per dettagli su quali dati vengo- no raccolti, su come vengono utilizzati e su come accedervi, vi-sita:
www.homewhiz.com/eu-data-act-policy

2 Il frigorifero

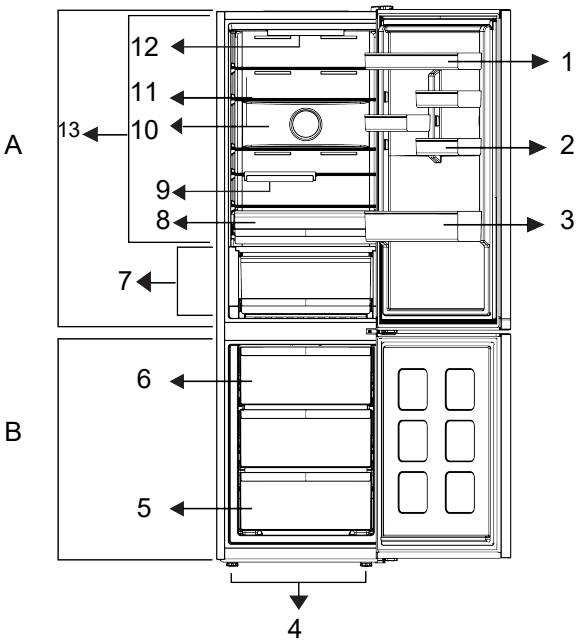

1 * Ripiano porta regolabile
2 *Ripiano per le uova
3 * Ripiano per bottiglie
4 * Gambe regolabili
5 * Scomparto congelatore
6 * Contenitore del ghiaccio
7 * Cassetto per alimenti freschi/ verdu-re
8 * Cassetto dello scomparto refrigera-to / Cassetto di conservazione del freddo
9 * Ripiano per bottiglie ripiegabile
10 * Ventola
11 * Ripiano del corpo regolabile
12 * Lampada di illuminazione
13 * Scomparto refrigerato

Opzionale: Le figure contenute in questo manuale d'uso sono schematiche, e potrebbero non corrispondere esattamente al pro-dotto. Qualora il prodotto non contenga le parti descritte, l'informazione riguarda altri modelli.

***Può non essere disponibile in tutti i modelli**

	Le illustrazioni contenute in questa guida sono schematiche e potrebbero non corrispondere esattamente all'apparecchio in uso. Se le parti in oggetto non sono incluse nell'apparecchio acquistato, significa che sono da intendersi per altri modelli.

3 Installazione

Assicurarsi di leggere la sezione relativa alle istruzioni di sicurezza prima di procedere.

3.1. Posizione adeguata di montaggio

Per installare l'apparecchio contattare un Servizio Assistenza Autorizzato. Per preparare l'apparecchio all'uso, consultare le informazioni contenute nel manuale utente e assicurarsi che l'installazione elettrica e l'installazione idrica siano adeguate. Se non è così, chiamare un elettricista e un tecnico qualificati per far eseguire tutte le necessarie regolazioni.

	AVVERTENZA: Il produttore non sarà ritenuto responsabile per danni che possono derivare da procedure eseguite da persone non autorizzate.
	AVVERTENZA: L'apparecchio non deve essere collegato durante l'installazione. Altrimenti c'è rischio di morte o lesioni gravi!
	AVVERTENZA: Se la distanza dalla porta della stanza in cui deve essere collocato l'apparecchio è così stretta da impedire il passaggio dello stesso, rimuovere la porta e far passare l'apparecchio attraverso la porta ruotandolo di lato; se non funziona, contattare il Servizio di Assistenza Autorizzato.

- Posizionare l'elettrodomestico solo su superfici uniformi e piane per evitare dondolii.
- Installare l'elettrodomestico ad almeno 30 cm di distanza da fonti di calore, come piani cottura, forni, riscaldamento centrale e stufe e ad almeno 5 cm da forni elettrici.
- L'elettrodomestico non deve essere sottoposto alla luce solare diretta né tenuto in luoghi umidi dopo l'installazione.
- Intorno all'elettrodomestico deve esserci ventilazione appropriata per poter avere operatività efficiente. Se l'apparecchio deve essere posizionato in una nicchia nella parete, prestare attenzione a lasciare almeno 5 cm di distanza da soffitto e pareti laterali.
- Predisporre una distanza di almeno 5 cm per la circolazione dell'aria tra il lato posteriore dell'apparecchio e la parete per evitare la formazione di condensa sul pannello posteriore.
- L'apparecchio necessita di una circolazione dell'aria adeguata per funzionare in modo efficiente. Se l'apparecchio verrà collocato in una nicchia, ricordarsi di lasciare uno spazio libero di almeno 5 cm tra l'apparecchio e il soffitto, la parete posteriore e le pareti laterali.
- Se l'apparecchio verrà collocato in una nicchia, ricordarsi di lasciare uno spazio libero di almeno 5 cm tra l'apparecchio e il soffitto, la parete posteriore e le pareti laterali. Controllare se il componente di protezione della parete posteriore è in posizione (se fornito con l'apparecchio). Se il componente non è disponibile, o se è stato perso o è caduto, posizionare l'apparecchio in modo da lasciare uno spazio libero di almeno 5 cm tra la superficie posteriore dell'apparecchio e la parete della stanza. Lo spazio posteriore è importante per un funzionamento efficiente dell'apparecchio.

3.2. Regolazione dei piedini

Se l'apparecchio risulta sbilanciato dopo l'installazione, regolare i piedini sulla parte anteriore ruotandoli a destra o a sinistra.

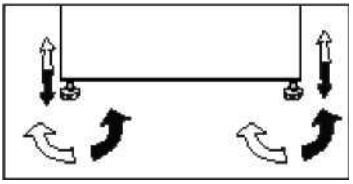

Installazione

3.3. Collegamento elettrico

	AVVERTENZA: Non eseguire collegamenti usando prolunghe o spine multiple.

	AVVERTENZA: Cavi di alimentazione danneggiati devono essere sostituiti da un Agente Autorizzato dell'Assistenza.

	In caso di installazione di due frigoriferi l'uno accanto all'altro, devono esservi almeno 4 cm di distanza tra di loro.

- La nostra azienda non sarà responsabile dei danni derivanti dall'uso dell'apparecchio senza messa a terra conforme e collegamento elettrico secondo i regolamenti nazionali.
- Una volta terminata l'installazione, il cavo di alimentazione deve essere a portata di mano.
- Non interporre prolunghe o prese multiple senza fili tra l'apparecchio e la presa a muro.

	Avvertenza superficie calda. Le pareti laterali sono dotate di tubi refrigeranti per migliorare il sistema di raffreddamento. Il refrigerante ad alta temperatura può fluire attraverso queste aree, innalzando la temperatura delle superfici sulle pareti laterali. Questo fa parte del normale funzionamento dell'apparecchio e non richiede assistenza alcuna. Fare attenzione quando si toccano quelle aree.

4 Preparazione

Assicurarsi di leggere la sezione relativa alle istruzioni di sicurezza prima di procedere.

- Per un apparecchio indipendente; questo apparecchio di refrigerazione non è destinato a essere utilizzato come apparecchio da incasso.
- Il frigorifero dovrà essere installato ad almeno 30 cm lontano da fonti di calore, come forni, riscaldamento centrale e stufe, e ad almeno 5 cm da forni elettrici e non deve essere esposto alla luce diretta del sole
- La temperatura ambiente della stanza in cui si installa il frigorifero deve essere di almeno +5°C. Far funzionare il frigorifero in condizioni di temperatura inferiore non è consigliabile in quanto l'efficienza potrebbe risentirne.
- Assicurarsi che l'interno del frigorifero sia ben pulito.
- In caso di installazione di due frigoriferi l'uno accanto all'altro, devono esservi almeno 2 cm di distanza tra di loro.
- Quando il frigorifero viene messo in funzione per la prima volta, osservare le seguenti istruzioni per le prime sei ore.
- Lo sportello non si deve aprire frequentemente.
- Deve funzionare vuoto senza alimenti all'interno.
- Non staccare il frigo dalla presa elettrica. Se si verifica un calo di potenza al di là del controllo dell'utente, vedere le avvertenze nella sezione "Soluzioni consigliate per i problemi".
- Conservare i materiali originali di imballaggio per futuri trasporti o spostamenti.
- Cestelli/cassetti in dotazione con lo scomparto Chiller devono essere sempre in uso per un basso consumo energetico e per migliori condizioni di conservazione.
- Il contatto degli alimenti con il sensore della temperatura nello scomparto freezer potrebbe far aumentare il consumo energetico dell'apparecchio. Pertanto è necessario evitare il contatto con i sensori.
- In alcuni modelli il pannello degli strumenti si spegne automaticamente 1 minuto dopo la chiusura dello sportello. Si riattiva quando lo sportello viene aperto o se viene premuto un pulsante.
- A causa della variazione di temperatura dovuta all'apertura/chiusura dello sportello dell'apparecchio durante il funzionamento, è normale che si formi della condensa sui ripiani dello sportello/del corpo e sui contenitori di vetro.
- Poiché l'aria calda e umida non penetra direttamente nell'apparecchio quando le porte non sono aperte, questo si regola e ottimizza le sue prestazioni in misura sufficiente a proteggere il cibo. Funzioni e componenti quali compressore, ventola, caloriferi, sbrinamento, illuminazione, display e via dicendo funzionano secondo necessità per consumare il minimo di energia in tali circostanze.
- Se sono presenti più opzioni, i ripiani in vetro devono essere posizionati in modo da non bloccare le uscite dell'aria sulla parete posteriore; preferibilmente le uscite dell'aria devono rimanere sotto il ripiano in vetro. Questa combinazione può aiutare a migliorare la distribuzione dell'aria e l'efficienza energetica.

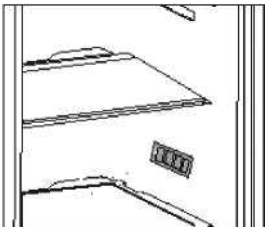

5 Funzionamento dell'apparecchio

Pannello di controllo del prodotto

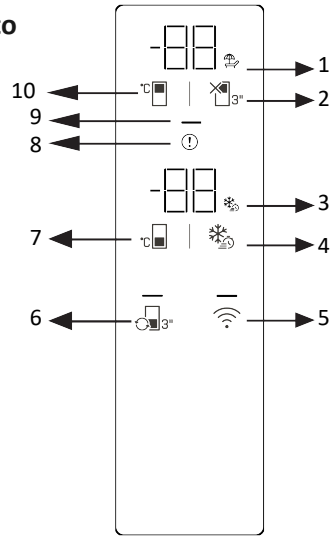

1 * Icona della funzione Chiusura del comparto frigorifero (festività)
2 * Tasto di spegnimento del comparto frigorifero (festività)
3 * Icona della funzione Quick Freeze
4 * Pulsante Quick Freeze
5 * Pulsante wireless
6 * Pulsante di conversione della cabina
7 * Pulsante di regolazione della temperatura del vano congelatore
8 * Indicatore dello stato di errore
9 * Indicatore di risparmio energetico
10 * Pulsante di regolazione della temperatura del vano frigorifero

Leggi prima le «Istruzioni di sicurezza»!Le funzioni audio e video del cruscotto facilitano l'utilizzo del prodotto.
***Facoltativo** Le funzioni mostrate sono opzionali; le funzioni sul cruscotto del prodotto possono differire per forma e posizione.

1. Icona della funzione di spegnimento del vano frigorifero (festivo)
Quando lo spegnimento del comparto frigorifero è attivato, l'icona delle festività si illumina. Il display della temperatura del vano frigorifero mostra «- -» e il comparto frigorifero non esegue alcuna operazione di raffreddamento attiva.

2. Tasto di spegnimento del vano frigorifero (festivo)
Per attivare la funzione vacanza, premere il pulsante per 3 secondi. La modalità vacan-za è attivata e l'icona delle vacanze si illu-mina. L'indicatore della temperatura del va-no frigorifero mostrerà «-» e il vano frigori-fero non eseguirà il raffreddamento attivo.

3. Icona della funzione Quick Freeze
Si illumina quando la funzione di congelamento rapido è abilitata.

4. Tasto Quick Freeze
Quando si preme il pulsante di congelamento rapido, l'icona di congelamento rapido si illumina e viene attivata la funzione di congelamento rapido. La temperatura del vano congelatore è impostata su -27°C. Per annullare la funzione, premere nuovamente il pulsante. La funzione di congelamento rapido si annulla automaticamente. Se si desidera congelare grandi quantità di alimenti freschi, premere il pulsante di congelamento rapido prima di mettere gli alimenti nel comparto congelatore.

5. Tasto wireless
Quando si tiene premuto il pulsante per 3 secondi, l'icona della connessione wireless sul display lampeggia lentamente (a intervalli di 0,5 secondi). In questo modo viene avviata la registrazione iniziale della rete

domestica sul prodotto. Una volta stabilita la connessione wireless con il prodotto, l'icona della connessione wireless rimarrà accesa. Una volta completata la configurazione ini-ziale, è possibile attivare/disattivare la con-nessione premendo questo pulsante. Una volta che la connessione è attiva, l'icona della rete wireless rimarrà accesa.

L'app HomeWhiz deve essere utilizzata per la connessione wireless. I passaggi di configurazione vengono spiegati tramite l'app durante la configurazione. Puoi accedere all'app scansionando il codi-ce QR sull'etichetta HomeWhiz sul prodot-to. L'app è disponibile sull'App Store per dispositivi iOS e sul Play Store per dispositivi Android. Per ulteriori informazioni, visita https://www.homewhiz.com/.

6. Tasto di conversione della cabina 3"

Premendo il pulsante di conversione dell'ar-madio per 3 secondi si passa alle modalità frigorifero, spento e congelatore. Quando si utilizza come vano frigorifero, la temperatu-ra è impostata su 4°C. Il LED sul pulsante si illumina nelle modalità frigorifero e spento. In modalità off, il display della temperatura dell'armadio mostrerà «- -».

7. Tasto di regolazione della temperatura del vano congelatore °C

La temperatura del comparto congelatore viene regolata. Quando si preme il pulsante, la temperatura del vano congelatore può essere impostata su -21, -19, -20, -21, -22, -23, -24 °C.

8. Indicatore dello stato di errore (!)

Questo indicatore si attiva quando il prodot-to non si raffredda adeguatamente o quan-do si verifica un errore del sensore. La lette-ra «E» apparirà sul display della temperatu-ra del comparto congelatore e numeri co-me 1, 2, 3, ecc. appariranno sul display del-la temperatura del comparto frigorifero. Questi numeri sul display informano il servi-zio dell'errore che si è verificato. Quando si caricano alimenti caldi nel comparto congelatore o si lascia la porta aperta per un periodo prolungato, è possibile che un punto esclamativo si illumini tempora-neamente. Non si tratta di un malfunziona-mento; l'avviso si attiva quando il cibo si raffredda o viene premuto un pulsante qualsiasi.

9. Indicatore di risparmio energetico (display spento)

Quando la funzione di risparmio energetico è attivata, tutte le icone sullo schermo tran-ne il simbolo di risparmio energetico si spengono. Se si preme un pulsante o si apre una porta mentre la funzione di rispar-mio energetico è attiva, la funzione di ri-sparmio energetico verrà disattivata e le icone sullo schermo torneranno alla norma-lità.

10. Tasto di regolazione della temperaura del vano frigorifero

Viene effettuata l'impostazione della temperatura per il vano frigorifero. Premendo il pulsante, la temperatura del vano frigorifero può essere impostata su 8, 7, 6, 5, 4, 3, 2 e 1 °C.

*** Tasto di ripristino delle impostazioni della connessione wireless** +

Per ripristinare le impostazioni wireless, tieni premuti contemporaneamente i pulsanti di blocco rapido e wireless per 3 secondi. Il ripristino delle impostazioni wireless ai valori predefiniti di fabbrica cancellerà tutte le informazioni utente precedentemente inserite durante la configurazione.

*** Conversione °C/°F {404}** °C + 3"

Premendo contemporaneamente il pulsante di regolazione della temperatura del comparto frigorifero e il pulsante di spegnimento del comparto frigorifero (Holiday) per 3 secondi, il display della temperatura verrà commutato tra °C e °F.

*** Modalità Sabbath {406}** °C +

Per attivare/disattivare la modalitÃ Sabbath, tieni premuti contemporaneamente il pulsante di impostazione della temperatura del congelatore e il pulsante di congelamento rapido per 3 secondi. Quando la modalitÃ Sabbath Ã¨ attivata, i pulsanti del display, l'allarme di apertura della porta e le luci non funzionano.

Funzionamento dell'apparecchio

5.1. Conservare il cibo nello scomparto frigorifero

Conservare il cibo nello scomparto frigorifero

- Le temperature dello scomparto aumen-tano notevolmente se la porta dello scomparto viene aperta e chiusa frequentemente e tenuta aperta per molto tempo; questo può ridurre la durata degli alimenti e causare il loro precoce deterioramento.
- Per non causare cambiamenti di odore e sapore, gli alimenti dovrebbero essere conservati in contenitori chiusi.
- Per ottenere un raffreddamento migliore e omogeneo, disporre gli alimenti separatamente in modo che l'aria fredda possa attraversarli.
- Garantire il flusso d'aria lasciando uno spazio tra gli alimenti e la parete interna. Se gli alimenti vengono appoggiati sulla parete posteriore potrebbero congelarsi.
- Portare i pasti caldi cotti a temperatura ambiente prima di metterli in frigorifero. Quindi, mettere il pasto tiepido nei ripiani inferiori del frigorifero. Tenere gli alimenti caldi lontano da quelli deperibili.

• In particolare, prestare attenzione a non mescolare gli alimenti venduti come surgelati con quelli freschi.
• Scongelare gli alimenti congelati nello scomparto degli alimenti freschi. In questo modo, è possibile raffreddare lo scomparto degli alimenti freschi utilizzando gli alimenti congelati così da risparmiare energia.
• Conservare la frutta tropicale acerba (mango, varietà di melone, papaya, banana, ananas) nel frigorifero potrebbe accelerare il processo di maturazione. Questo non è consigliabile, perché causa una riduzione dei tempi di conservazione.
• Cipolle, aglio, zenzero e altri ortaggi a radice dovrebbero essere conservati in condizioni di buio e freddo, non in frigorifero.
• Se si nota che un alimento si è deperito nel frigorifero, buttare via quell'alimento e pulire gli accessori che sono entrati in contatto con esso.
• Per raffreddare rapidamente zuppe e stufati, che sono cucinati in grandi pentole, è possibile metterli in frigorifero distribuendoli in contenitori poco profondi
• Tenere gli alimenti non confezionati lontano dalle uova.
• Conservare la frutta e la verdura separatamente e raggruppandola secondo la varietà (per esempio: mele con mele, carote con carote).
• Togliere le verdure verdi dal sacchetto di plastica e metterle in frigorifero dopo averle avvolte in un tovagliolo di carta o in un panno asciutto. Se prima di metterli in frigorifero questi alimenti sono stati lavati, ricordarsi di asciugarli.
• Per creare un ambiente umido e fornire un flusso d'aria a frutta e verdura, che sono inclini a seccarsi, conservarle nei sacchetti di plastica perforati o non sigillati.
• Tranne i casi in cui vi siano delle circostanze ambientali estreme, se il prodotto (sulla tabella dei valori nominali raccomandati) è impostato sui valori nominali specificati, gli alimenti

manterranno la loro freschezza più a lungo sia nello scomparto prodotti freschi che nello scomparto congelatore.

Conservare gli alimenti in luoghi diversi a seconda delle loro proprietà:	
Alimenti	**Ubicazione**
Uova	Ripiano porta
Prodotti caseari (burro, formaggio)	Se disponibile, scomparto a zero gradi (per il cibo del-la colazione)
Frutta, vegetali e verdura a foglia verde	Scomparto per frutta e verdura, crisper o Scomparto EverFresh+ (se disponibile)

Conservare gli alimenti in luoghi diversi a seconda delle loro proprietà:	
Alimenti	**Ubicazione**
Carne fresca, pollame, pesce, salsicce, ecc. Cibi cotti	Se disponibile, scomparto a zero gradi (per il cibo del-la colazione)
Cibi pronti da servire, prodotti confezionati, cibi in scatola e sottaceti	Ripiani superiori o ripiano della porta
Bevande, bottiglie, spezie e snack	Ripiano porta

Conservare il cibo nello scomparto congelatore (freezer)

- È possibile attivare la funzione di congelamento rapido 4-6 ore prima della funzione di congelamento ed eseguire così un raffreddamento più rapido.
- Prima di metterli nello scomparto congelatore, portare i pasti caldi a temperatura ambiente.
- Gli alimenti da congelare vanno suddivisi in porzioni a seconda della dimensione da consumare e vanno congelati in pacchetti separati.
- Consigliamo di confezionare gli alimenti prima di riporli all'interno del congelatore.
- Al fine di evitarne la scadenza, annotare la data, l'ora di congelamento e il nome dell'alimento sulla confezione, in base ai periodi di conservazione dei diversi prodotti alimentari.
- Consumare rapidamente gli alimenti che sono stati scongelati. Gli alimenti scongelati non possono essere ricongelati, a meno che siano cotti. Non è sicuro consumare i cibi freschi ricongelati senza cottura dopo che sono stati scongelati.
- Quando vengono congelati alimenti freschi, evitare che gli stessi entrino in contatto con alimenti già congelati. Altrimenti, i cibi congelati si scongeleranno.

Conservare gli alimenti che sono venduti congelati

- Seguire sempre le istruzioni del produttore in relazione al tempo di conservazione degli alimenti. Non superare il tempo specificato in queste istruzioni!
- Per proteggere la qualità degli alimenti, mantenere l'intervallo di tempo tra l'acquisto e la conservazione il più breve possibile.
- Acquistare gli alimenti congelati che sono conservati a -21°C o a temperature inferiori.
- Evitare di acquistare alimenti le cui confezioni sono coperte di ghiaccio ecc. Questo significa che il prodotto potrebbe essere stato parzialmente scongelato e

ricongelato. La temperatura influisce sul-la qualità degli alimenti.

- Conservare gli alimenti per il periodo indicato dal produttore. Togliere dal congelatore solo il cibo di cui si ha bisogno.
- Tranne i casi in cui vi siano delle circostanze ambientali estreme, se il prodotto (sulla tabella dei valori nominali raccomandati) è impostato sui valori nominali specificati, gli alimenti manterranno la loro freschezza più a lungo sia nello scomparto prodotti freschi che nello scompar-to congelatore.
- Se lo scomparto degli alimenti freschi è impostato su una temperatura più bassa, la frutta e la verdura fresche potrebbero subire il parziale congelamento.
- Gli scomparti a due stelle sono adatti per gli alimenti precongelati. Al loro interno sarà possibile conservare gelato e cubet-ti di ghiaccio.
- Congelare gli alimenti solo nello scom-parto a 4 stelle.

Carne e pesce			Preparazione	Tempo di conservazione più lungo (mese)
Prodotti di carne	Vitello	Bistecca	Tagliandoli con uno spessore di 2 cm e ponendo tra di loro della pellicola o avvolgendoli strettamente con un elastico	6-8
		Arrosto	Confezionando i pezzi di carne in un sacchetto da frigorifero oppure avvolgendoli strettamente con un elastico	6-8
		Cubetti	A pezzettini	6-8
		Cotolette, braciole	Mettendo della pellicola tra le fette tagliate o avvolgendo singolarmente con un elastico	6-8
	Carne di montone	Braciole	Mettendo della pellicola tra i pezzi di carne o avvolgendo singolarmente con un elastico	4-8
		Arrosto	Confezionando i pezzi di carne in un sacchetto da frigorifero oppure avvolgendoli strettamente con un elastico	4-8
		Cubetti	Confezionando la carne sminuzzata in un sacchetto da frigorifero oppure avvolgendoli strettamente con un elastico	4-8
	Manzo	Arrosto	Confezionando i pezzi di carne in un sacchetto da frigorifero oppure avvolgendoli strettamente con un elastico	8-12
		Bistecca	Tagliandoli con uno spessore di 2 cm e ponendo tra di loro della pellicola o avvolgendoli strettamente con un elastico	8-12
		Cubetti	A pezzettini	8-12
		Carne bollita	Confezionando i pezzettini in un sacchettino da frigorifero	8-12
	Macinato		Senza condimento, in sacchettini piatti	1-3
	Frattaglie (pezzi)		A pezzi	1-3
	Salsiccia fermentata - Salame		Deve essere confezionato anche se ha il budello.	1-3
	Prosciutto		Mettendo della pellicola tra le fettine tagliate	2-3

Funzionamento dell'apparecchio

Pollame e animali da caccia	Pollo e tacchino	Avvolgendo con pellicola	4-6
	Oca	Avvolgendo con pellicola (le porzioni non dovrebbero superare i 2,5 kg)	4-6
	Anatra	Avvolgendo con pellicola (le porzioni non dovrebbero superare i 2,5 kg)	4-6
	Cervo, coniglio, capriolo	Avvolgendo con pellicola (le porzioni non dovrebbero superare i 2,5 kg, e le ossa dovrebbero essere conserva-te separatamente)	6-8
Pesce e frutti di mare	Pesce d'acqua dolce (Tro-ta, Carpa, Gru, Pesce gatto)	Dopo aver pulito in modo accurato l'interno e le squa-me, deve essere lavato e asciugato, e le parti della coda e della testa vanno tagliate all'occorrenza.	2
	Pesce magro (Branzino, Rombo, Sogliola)		4-6
	Pesce grasso (Bonito, Sgombro, Pesce azzurro, Triglia, Acciuga)		2-4
	Crostacei	Puliti e in sacchetti	4-6
	Caviale	Nella sua confezione, in un contenitore di alluminio o di plastica	2-3

"I tempi di conservazione indicati nella ta-
bella si basano sulla temperatura di
conser-vazione di -21°C. "

Frutta e verdura	Preparazione	Tempo di conserva-zione più lungo (mese)
Fagiolini e fagioli di Spagna	Sbollentare per 3 minuti dopo il lavaggio e il taglio in piccoli pezzi	10-13
Piselli verdi	Bollire per 2 minuti dopo averli sgranati e lavati	10-12
Cavoli	Bollire per 1-2 minuti dopo averli puliti	6-8
Carote	Sbollentare per 3-4 minuti dopo la pulizia e il taglio a fette	12
Peperoni	Bollire per 2-3 secondi dopo aver tagliato lo stelo, suddividere in due e togliere i semi	8-10
Spinaci	Sbollentare per 2 minuti dopo il lavaggio e la pulizia	6-9
Porri	Sbollentare per 5 minuti dopo il taglio a pezzi	6-8
Cavolfiore	Sbollentare in un po' di acqua e limone per 3-5 minuti dopo aver se-parato le foglie, tagliando il torsolo a pezzi	10-12
Melanzana	Sbollentare per 4 minuti dopo il lavaggio e il taglio a pezzettini da 2cm	10-12
Belleville di zucca	Dopo averli lavati e tagliati a pezzi di 2 cm, sbollentare per 2-3 mi-nuti.	8-10
Funghi	Saltare delicatamente in olio e spruzzare del limone	2-3
Mais	Pulire o confezionare come pannocchia o in forma granulare	12
Mele e pere	Sbollentare per 2-3 minuti dopo averle sbucciate e tagliate a fette	8-10
Albicocca e pesca	Dividere a metà ed estrarre i semi	4-6
Fragola e lampone	Per lavare e sgusciare	8-12
Frutta al forno	Aggiungere il 10% di zucchero al contenitore	12
Prugne, ciliegie, amarene	Per lavare e sgusciare i gambi	8-12

Funzionamento dell'apparecchio

"I tempi di conservazione indicati nella tabella si basano sulla temperatura di conser-vazione di -21°C. "

Prodotti lattiero-caseari	Preparazione	Tempo di conservazione più lungo (mese)	Condizioni di conservazione
Formaggio (eccetto la feta)	Mettendo della pellicola tra le fettine tagliate	6-8	Può essere lasciato nel suo imballaggio originale per la conservazione a breve termine. Per la conservazione a lungo termine dovrebbe anche essere avvolto in un foglio di alluminio o di plastica.
Burro, margarina	Nella propria confezione	6	Nella propria confezione o in contenitori di plastica

"I tempi di conservazione indicati nella tabella si basano sulla temperatura di conservazione di -18°C. "

"La quantità di alimenti freschi che è possibile congelare per un certo periodo di tempo è indicata sull'etichetta del tipo".

Dettagli per il congelatore Conformemente agli standard IEC 62552, il congelatore deve avere la capacità di congelare 4,5 kg di alimenti a -18°C o a temperature inferiori a 25°C in 24 ore per ogni 100 litri di volume dello scomparto congelatore. Gli alimenti possono essere conservati solo per lunghi periodi di tempo a temperature uguali o inferiori a -18°.
Sarà possibile conservare gli alimenti freschi per mesi (all'interno del congelatore a temperature uguali o inferiori a -18°).

Per evitare uno scongelamento parziale, gli alimenti da congelare non devono entrare in contatto con gli altri alimenti già congelati all'interno del congelatore.
Bollire le verdure e filtrare l'acqua per estendere il tempo di conservazione del congelato. Collocare gli alimenti in sacchetti ermetici, dopo aver eseguito il filtraggio e il posizionamento all'interno del congelatore.
Banane, pomodori, lattuga, sedano, uova bollite, patate e altri alimenti simili non dovrebbero essere congelati. Nel caso in cui questi alimenti si congelino, solo i valori nutrizionali e le qualità alimentari ne risentiranno negativamente. Non si tratta di una minaccia per la salute umana.

Posizionamento degli alimenti
Ripiani dello scomparto congelatore: diversi alimenti congelati come carne, pesce, gelato, verdure ecc.
Ripiani dello scomparto refrigerante: alimenti all'interno di vasi, piatti e contenitori chiusi, uova (in contenitori chiusi)
Ripiani dello sportello dello scomparto refrigerante: alimenti o bevande di piccole dimensioni e confezionati
Crisper: Verdure e frutta
Scomparto alimenti freschi: Delicatessen (alimenti per la prima colazione, prodotti a base di carne da consumare in poco tempo)

5.2. Cambiare la lampadina di illuminazione

Per cambiare lampadina/LED utilizzati per illuminare il frigorifero, rivolgersi al Servizio Assistenza Autorizzato.
Le lampadine utilizzate per questo apparecchio non sono adatte all'illuminazione di un'abitazione. Lo scopo di questa lampadina è quello di aiutare l'utente a collocare gli alimenti nel frigorifero/congelatore in modo sicuro e confortevole.
Le lampadine utilizzate in questo apparecchio devono sopportare condizioni fisiche estreme come temperature inferiori a -20 °C.

5.3. Inversione del lato di apertura della porta

Il lato di apertura della porta del frigorifero può essere invertito secondo il posto in cui lo si sistema. Nel caso sia necessario invertire il lato di apertura della porta, chiamare il servizio assistenza autorizzato più vicino.

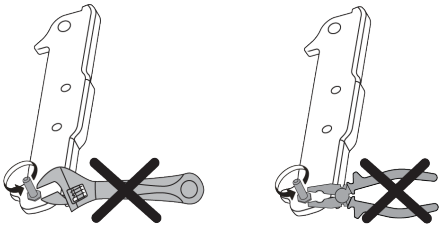

5.4. Avviso di sportello aperto

Il sistema di avviso di sportello aperto del frigorifero può differire a seconda del modello.
Versione 1;
Se lo sportello del prodotto rimane aperto per un determinato periodo di tempo (tra 60 e 120 secondi), viene emesso un segnale acustico di avviso; a seconda del modello di prodotto, può essere visualizzato anche un segnale di avvertimento visivo (luce lampeggiante). Se si chiude lo sportello del dispositivo o se si preme un pulsante sullo schermo del dispositivo, se presente, l'avviso sonoro si arresterà.
Versione 2;
Se lo sportello del dispositivo resta aperto per un determinato periodo di tempo (tra 60 e 120 secondi) viene emesso l'avviso porta aperta. L'avviso di porta aperta viene emesso gradualmente. Prima un avviso udibile inizia a suonare. Dopo 4 minuti, se lo sportello non è ancora stato chiuso, si attiva un avviso visivo (luce lampeggiante). L'avviso di sportello aperto verrà ritardato per un certo periodo di tempo (tra 60 s e 120 s) quando si preme un qualsiasi tasto sullo schermo del prodotto, se presente. Quindi il processo ricomincerà. Quando lo sportello del dispositivo è chiuso, l'avviso di sportello aperto verrà annullato.

5.5. Controllo attivo

Active Check è una funzione di controllo intelligente che monitora costantemente lo stato del prodotto utilizzando l'intelligenza artificiale, identificando potenziali problemi prima ancora che si verifichino e avvisandoti. Ciò garantisce che le prestazioni del prodotto siano sempre sicure e previene malfunzionamenti imprevisti. Affinché Active Check funzioni, il prodotto deve essere connesso a Internet tramite l'app HomeWhiz.

5.6. Cassetto frutta e verdura

Il cassetto frutta e verdura del frigorifero è stato pensato per tenere fresche le verdure preservando al tempo stesso il loro grado di umidità. A tal fine, all'interno del cassetto, la circolazione complessiva dell'aria fredda è più intensa. Consigliamo di tenere frutta e verdura all'interno di questo scomparto. Tenere le verdure con foglie verdi e i frutti in luoghi separati, al fine di prolungarne la durata.

5.7. Area di conservazione a freddo dei prodotti lattierocaseari

Scomparto per la conservazione ad aria fredda

Questo scomparto fornisce una temperatura più bassa all'interno del frigorifero. Utilizzare questo cestello per conservare i prodotti di gastronomia (salumi, salsicce, latticini, ecc.) che richiedono una temperatura di conservazione più bassa oppure carne, pollo pesce per il consumo immediato. Non conservare frutta e verdura all'interno di questo contenitore.

5.8. AeroFlow

È un sistema di distribuzione dell'aria che fornisce una distribuzione omogenea della temperatura. La circolazione dell'aria assicura la distribuzione omogenea della temperatura nello scomparto di conservazione degli alimenti freschi, e le fluttuazioni di temperatura sono mantenute a livelli bassi. Non si verifica nessun soffio d'aria diretto sugli alimenti e questo aiuta a ridurre la perdita di umidità. Permette di mantenere la freschezza degli alimenti conservati nello scomparto degli alimenti freschi del frigorifero. In questo modo, gli alimenti sono conservati a temperature più stabili e il contatto con l'aria è ridotto. L'essiccazione e il restringimento degli alimenti a causa della perdita di umidità sono evitati per una maggiore e duratura freschezza.

5.9. Crisper a umidità controllata

Con la funzione crisper a umidità controllata, l'umidità delle verdure e della frutta è tenuta sotto controllo e il cibo è mantenuto fresco per un periodo di tempo più lungo. Raccomandiamo di mettere le verdure a foglia come la lattuga, gli spinaci e altre verdure simili che sono sensibili alla perdita di umidità nel crisper, non in verticale sulle loro radici, ma il più orizzontalmente possibile.

Quando si posizionano le verdure, sistemare quelle pesanti e dure in basso e quelle leggere e morbide in alto, tenendo conto del loro perso specifico.

Non lasciare mai le verdure in sacchetti di plastica nel crisper. Lasciare quel tipo di ali-menti in sacchetti di plastica farà marcire le verdure in breve tempo.

In situazioni in cui è preferibile non mettere in contatto diversi tipi di verdure, utilizzare materiali da imballaggio come la carta che abbia un certo grado di porosità in termini di igiene.

Non mettere la frutta che ha un'alta produzione di gas etilene come la pera, l'albicocca, la pesca e in particolare la mela nello stesso cassetto con altre verdure e frutti. Il gas etilene che fuoriesce da questi frutti potrebbe far maturare più velocemente altri ortaggi e frutti e farli marcire in un periodo di tempo più breve.

6 Manutenzione e pulizia

Assicurarsi di leggere la sezione relativa alle istruzioni di sicurezza prima di procedere.

Consigliamo di scollegare l'apparecchio prima della pulizia.

Per i prodotti non-No Frost, si verifica la formazione di gocce di acqua e ghiaccio fino allo spessore di un dito sulla parete posteriore dello scomparto frigo.

Utilizzare solo panno umido in microfibra per pulire la superficie esterna dell'apparecchio. Spugne e altri tipi di panni per la pulizia possono graffiare la superficie.

Utilizzare acqua tiepida per pulire l'armadietto del frigorifero e asciugarlo.

Utilizzare un panno umido intriso di una soluzione composta da un cucchiaino di bicarbonato di soda e da circa mezzo litro di acqua e pulire l'interno, quindi asciugare.

Assicurarsi che l'acqua non penetri nel quadro di comando della temperatura.

Se il frigorifero non viene usato per un lungo periodo di tempo, scollegare il cavo di alimentazione, rimuovere tutti gli alimenti dal suo interno, pulirlo e lasciare lo sportello aperto.

Controllare le guarnizioni dello sportello periodicamente per garantire che siano pulite e che non siano presenti particelle di cibo.

Per rimuovere il vassoio dello sportello, rimuovere tutto il contenuto e spingere semplicemente il vassoio verso l'alto.

Il cloro provoca corrosione su tali superfici di metallo.

Non utilizzare strumenti taglienti e abrasivi, sapone, detergenti domestici, detersivi, cherosene, olio combustibile, vernice ecc. per evitare la rimozione e la deformazione delle impronte sulla parte in plastica. Usare acqua tiepida e un panno morbido per pulire e asciugare l'apparecchio.

Protezione delle superfici di plastica

Non mettete oli liquidi o pietanze cucinate con l'olio nel frigorifero in contenitori non sigillati, perché danneggiano le superfici di plastica del frigorifero. In caso di fuoriuscita di olio sulle superfici in plastica, pulire e asciugare le parti della superfici con acqua tiepida.

7 Risoluzione dei problemi

Prima di chiamare il servizio assistenza rivedere la lista precedente. Si risparmierà tempo e denaro. Questa lista comprende frequenti reclami che non derivano da difetti di lavorazione o dai materiali utilizzati. Alcune delle funzioni descritte qui potrebbero non esistere nel proprio apparecchio.

Il frigorifero non funziona.

- La spina non è inserita correttamente nella presa. **>>>** Inserire in modo sicuro la spina nella presa.
- Il fusibile della presa a cui è collegato il frigorifero o il fusibile principale sono saltati. **>>>** Controllare il fusibile.

Condensa sulla parete laterale dello scomparto frigo (MULTIZONE, COOL CONTROL e FLEXI ZONE).

- Lo sportello è stato aperto con eccessiva frequenza. **>>>** Non aprire e chiudere lo sportello del frigorifero con eccessiva frequenza.
- L'ambiente è molto umido. **>>>** Non installare il frigorifero in luoghi molto umidi.
- Gli alimenti che contengono liquidi sono conservati in contenitori aperti. **>>>** Non conservare alimenti che contengono liquido in contenitori aperti.
- Lo sportello del frigorifero è lasciato aperto. **>>>** Chiudere lo sportello del frigorifero.
- Il termostato è impostato ad un livello molto freddo. **>>>** Impostare il termostato ad un livello adatto.

Il compressore non funziona

- La protezione termica del compressore è inattiva in caso di mancanza di corrente o di mancato collegamento alla presa, se il sistema di raffreddamento non è ancora stato regolato. Il frigorifero comincerà a funzionare dopo circa 6 minuti. Chiamare il servizio assistenza se il frigorifero non inizia a funzionare al termine di questo periodo.
- Il frigorifero è nel ciclo di sbrinamento. **>>>** Si tratta di una cosa per un frigorifero con sbrinamento completamente automatico. Il ciclo di sbrinamento si verifica periodicamente.
- L'elettrodomestico non è collegato alla presa. **>>>** Accertarsi che la spina sia inserita nella presa.
- Le regolazioni di temperatura non sono eseguite in modo corretto. **>>>** Selezionare il valore di temperatura adatto.
- Vi è una mancanza di alimentazione. **>>>** Il frigorifero torna ad un funzionamento normale quando viene ripristinata l'alimentazione.

Il rumore aumenta quando il frigorifero sta lavorando.

- La performance operativa del frigorifero può cambiare secondo i cambiamenti della temperatura ambiente. Si tratta di una cosa normale e non di un guasto.

Il frigorifero funziona frequentemente o per lunghi periodi.

- Il nuovo apparecchio è più grande del precedente. I frigoriferi più grandi lavorano per un più lungo periodo di tempo.
- La temperatura ambiente può essere alta. **>>>** È normale che l'apparecchio funzioni per periodi più lunghi in ambienti caldi.
- Il frigorifero è stato collegato alla presa di recente o è stato riempito di cibo. **>>>** Quando il frigorifero è stato appena collegato all'alimentazione o caricato con alimenti, ci vuole più tempo per raggiungere la temperatura impostata. Questo è normale.
- Grandi quantità di cibo caldo sono state recentemente inserite. **>>>** Non inserire alimenti caldi nel frigorifero.
- Le porte potrebbero essere aperte di frequente o lasciate a aperte per molto tempo. **>>>** L'aria tiepida entrata nel frigorifero ne provoca il funzionamento per un periodo più lungo. Non aprire gli sportelli di frequente.
- Lo sportello del freezer o dello scomparto frigo sono rimasti aperti. **>>>** Controllare se gli sportelli sono perfettamente chiusi.
- Il frigo è regolato a temperatura molto bassa. **>>>** Regolare la temperatura del frigorifero ad un livello più alto e attendere fino a che la stessa sia acquisita.

Risoluzione dei problemi

- La chiusura dello sportello del frigorifero o del freezer può essere usurata, rotta o non inserita in modo appropriato. **>>>** Pulire o sostituire la guarnizione. Guarnizioni danneggiate/rotte provocano il funzionamento del frigo per periodi più lunghi per mantenere la temperatura corrente.

La temperatura ambiente è molto bassa mentre la temperatura del frigorifero è sufficiente.

- La temperatura del freezer è regolata a temperatura molto bassa. **>>>** Regolare la temperatura ad un livello più alto e controllare.

La temperatura ambiente è molto bassa mentre la temperatura del freezer è sufficiente.

- La temperatura del frigo è regolata a temperatura molto bassa. **>>>** Regolare la temperatura ad un livello più alto e controllare.

Gli alimenti che sono nei cassetti dello scomparto frigo sono congelati.

- La temperatura del frigo è regolata su un valore molto alto. **>>>** Regolare la temperatura del frigo ad un livello più basso e controllare.

La temperatura di frigo o freezer è molto bassa.

- La temperatura del frigo è regolata su un valore molto alto. **>>>** L'impostazione della temperatura dello scomparto frigo provoca effetti sulla temperatura del freezer. Cambiare le temperature di frigo o freezer e aspettare finché i relativi scomparti non raggiungono una temperatura sufficiente.
- Gli sportelli sono aperti con eccessiva frequenza o sono stati lasciati aperti a lungo. **>>>** Non aprire gli sportelli di frequente.
- Lo sportello è aperto. **>>>** Chiudere completamente lo sportello.
- Il frigorifero è stato recentemente collegato all'alimentazione o caricato con alimenti. **>>>** Questo è normale. Quando il frigorifero è stato appena collegato all'alimentazione o caricato con alimenti, ci vuole più tempo per raggiungere la temperatura impostata.
- Grandi quantità di cibo caldo sono state recentemente inserite. **>>>** Non inserire alimenti caldi nel frigorifero.

Vibrazioni o rumore.

- Il pavimento non è orizzontale o stabile. **>>>** Se il frigorifero ondeggia quando è mosso lentamente, equilibrarlo regolando i piedini. Accertarsi anche che il pavimento sia in piano e forte abbastanza da sopportare il frigorifero.
- Gli articoli messi sul frigorifero possono provocare rumore. **>>>** Rimuovere gli articoli da sopra al frigorifero.

Ci sono rumori che provengono dal frigorifero come gocciolamenti, spruzzo di liquidi, ecc.

- Il flusso di liquido e gas si verifica secondo i principi operativi del frigorifero. Si tratta di una cosa normale e non di un guasto.

Dal frigorifero si sente un fischio.

- Le ventole sono usate per raffreddare il frigorifero. Si tratta di una cosa normale e non di un guasto.

Condensa sulla parete interna del frigorifero.

- Il clima caldo/umido aumenta il ghiaccio e la condensa. Si tratta di una cosa normale e non di un guasto.
- Gli sportelli sono aperti con eccessiva frequenza o sono stati lasciati aperti a lungo. **>>>** Non aprire gli sportelli di frequente. Chiuderli se sono aperti.
- Lo sportello è aperto. **>>>** Chiudere completamente lo sportello.

Umidità al di fuori del frigorifero o tra le porte.

- Potrebbe esserci umidità nell'aria; questo è normale nei climi umidi. Al diminuire dell'umidità, la condensa scompare.

Odore cattivo dentro al frigorifero.

- Non viene eseguita una pulizia regolare. **>>>** Pulire regolarmente l'interno del frigorifero con una spugna, acqua tiepida o carbonato di sodio diluito in acqua.
- Alcuni contenitori o alcuni materiali per la confezione possono provocare odori. **>>>** Usare contenitori diversi o marche diverse.

Risoluzione dei problemi

• Gli alimenti sono posti nel frigorifero in contenitori non coperti. **>>>** Tenere gli alimenti in contenitori chiusi. I microrganismi che fuoriescono da contenitori non coperti possono provocare odori sgradevoli. • Rimuovere gli alimenti scaduti e che si sono rovinati nel frigorifero.
Lo sportello non è chiuso.
• Gli imballaggi degli alimenti impediscono la chiusura dello sportello. **>>>** Sostituire le confezioni che ostruiscono lo sportello. • Il frigorifero non è completamente poggiato sul pavimento. **>>>** Regolare i piedini per bilanciare il frigorifero. • Il pavimento non è orizzontale o forte. **>>>** Accertarsi che il pavimento sia in piano, forte e in grado di sopportare il frigorifero.
Gli scomparti frutta e verdura sono bloccati.
• Gli alimenti potrebbero toccare il tetto del cassetto. **>>>** Risistemare gli alimenti nel cassetto.
Se la superficie dell'apparecchio è bollente.
• Quando l'apparecchio è in funzione, possono essere osservate alte temperature tra i due sportelli, sui pannelli laterali e sul grill posteriore. Ciò è normale e non richiede manutenzione!

DISCLAIMER/AVVERTENZAS

Alcuni guasti (semplici) possono essere gestiti adeguatamente dall'utente finale senza che si verifichino problemi di sicurezza o di utilizzo non sicuro, a condizione che vengano eseguiti entro i limiti e in conformità alle seguenti istruzioni (vedere la sezione "Autoriparazione").

Pertanto, se non diversamente autorizzato nella sezione "Autoriparazione" di seguito, le riparazioni devono essere effettuate da riparatori professionisti registrati per evitare problemi di sicurezza. Un riparatore professionale registrato è un professionista a cui il produttore ha concesso l'accesso alle istruzioni e all'elenco delle parti di ricambio di questo apparecchio secondo i metodi descritti negli atti legislativi ai sensi della direttiva 2009/125/CE.

Tuttavia, solo gli agenti di assistenza (cioè i riparatori professionali autorizzati) raggiungibili tramite il numero di telefono indicato nel manuale utente/della scheda di garanzia o tramite il rivenditore autorizzato possono fornire assistenza in base ai termini della garanzia. Pertanto, si ricorda che le riparazioni effettuate da riparatori professionisti (non autorizzati da Beko) annullano la garanzia.

Auto-riparazione

L'utente finale può effettuare l'auto-riparazione dei seguenti pezzi di ricambio: maniglie, cerniere, vassoi, cestini e guarnizioni dello sportello (un elenco aggiornato è disponibile anche su support.beko.com a partire dal 1° marzo 2021).

Inoltre, per garantire la sicurezza dell'apparecchio e prevenire il rischio di gravi lesioni, la suddetta auto-riparazione deve essere eseguita seguendo le istruzioni contenute nel manuale utente per l'auto-riparazione o disponibili su support. beko.com. Per la vostra sicurezza, staccate la spina dell'apparecchio prima di tentare qualsiasi riparazione.

I tentativi di riparazione da parte degli utenti finali per parti non incluse in tale elenco e/o non seguendo le istruzioni contenute nei manuali utente per l'auto-riparazione o disponibili sul sito support.beko.com, potrebbero causare problemi di sicurezza non imputabili a Beko e invalidare la garanzia dell'apparecchio.

Pertanto, si raccomanda vivamente agli utenti finali di astenersi dal tentare di effettuare riparazioni che non rientrano nell'elenco dei pezzi di ricambio indicati, rivolgendosi in questi casi a riparatori professionali autorizzati o registrati. Al contrario, tali tentativi da parte degli utenti finali possono causare problemi di sicurezza e danneggiare l'apparecchio, con conseguenti incendi, allagamenti, folgorazioni e gravi lesioni personali.

A titolo esemplificativo, ma non esaustivo, le seguenti riparazioni devono essere affidate a riparatori professionali autorizzati o registrati: compressore, circuito di raffreddamento, scheda principale, scheda inverter, scheda display ecc.

Il produttore/venditore non può essere ritenuto responsabile in caso di mancata osservanza di quanto sopra da parte degli utenti finali.

La disponibilità dei pezzi di ricambio del frigorifero acquistato è di 10 anni.

In questo periodo, i pezzi di ricambio originali saranno a disposizione per garantire il corretto funzionamento del frigorifero

La durata minima della garanzia del frigorifero acquistato è di 24 mesi.

Questo apparecchio è dotato di una fonte di illuminazione di classe energetica "G".

La fonte di illuminazione di questo apparecchio deve essere sostituita solo da riparatori professionisti.

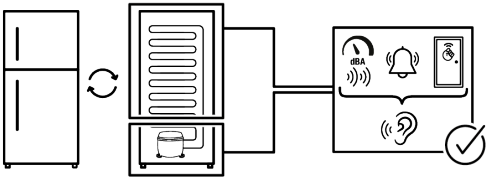
dBA

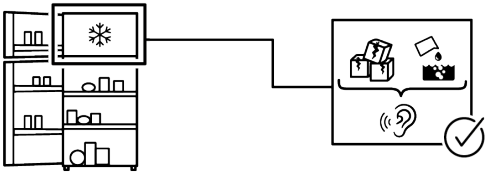

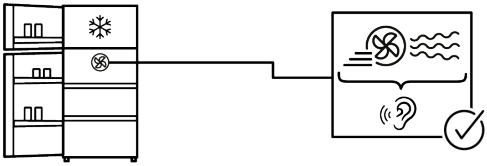

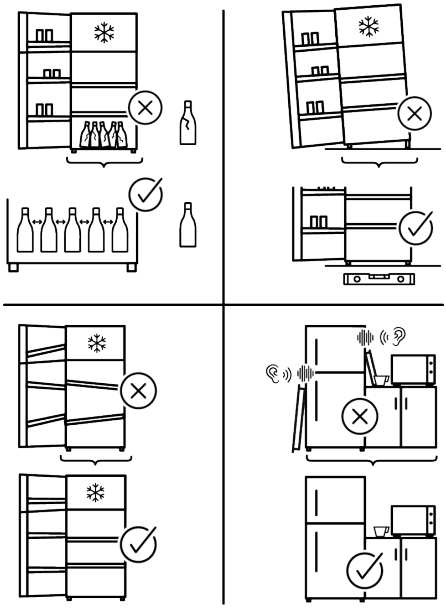

DĚKUJEME VÁM, ŽE JSTE SI ZAKOUPILI VÝROBEK ZNAČKY WHIRLPOOL Přejete-li si získat komplexnější podporu, zaregistrujte prosím svůj
výrobek na stránce **www.register10.eu**



Nejdříve si prosím přečtěte tento návod k použití!
Vážený zákazníku,
Doufáme, že výrobek, který byl vyroben v moderních závodech a kontrolován v souladu s nejpřísnějšími postupy kontroly kvality, vám zajistí účinný provoz.
Z tohoto důvodu vám doporučujeme pozorně si přečíst celý návod k výrobku, než jej použijete, a uskladněte je v dosahu pro budoucí použití.

Tento manuál Vám pomůže s použitím spotřebiče rychle a bezpečně.

- Přečtěte si manuál před instalací a provozováním produktu.
- Ujišťujte se, že jste přečetl bezpečnostní pokyny.
- Návod uschovejte na snadno přístupném místě, možná jej budete později potřebovat.
- Přečtěte si další dokumenty dodané s výrobkem.

Nezapomínejte, že tento manuál platí pro několik dalších modelů. Rozdily mezi modely budou uvedeny v manuálu.

Zadejte prosím následující webové stránky **docs.whirlpool.eu** & **parts-selfservice.europeanappliances.com**

INFORMACE

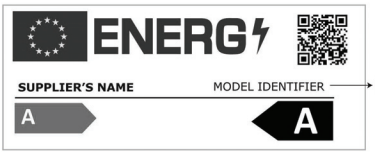

Informace o modelu uložené v databázi výrobků se dají získat zadáním následující webové stránky a vyhledáním identifikátoru vašeho modelu (*), který je uveden na energetickém štítku.

https://eprel.ec.europa.eu/

1 Pokyny pro ochranu životního prostředí 3

2 Vaše chladnička 4

3 Instalace.....5

3.1. Vhodné umístění pro instalaci 5

3.2. Nastavování nožek.....5

3.3. Elektrické zapojení 5

4 Příprava 7

5 Obsluha výrobku.....8

5.1.Ukládání potravin v chladícím prostoru...10

5.2. Výměna žárovky 14

5.3. Obrácení strany otevírání dveří 14

5.4. Upozornění na otevřené dveře..... 10

5.5. HarvestFresh 15

5.6. Nádoba na ovoce a zeleninu (Crisper).....15

5.7. Oblast chladicího prostoru mléčných výrobků.....15

5.8. AeroFlow 15

6 Údržba a čištění 16

7 Řešení problémů 17

1 Pokyny pro ochranu životního prostředí

1.1. Dodržování směrnice WEEE a o likvidaci odpadů:



Tento produkt splňuje směrnici EU WEEE (2012/19/EU). Tento výrobek nese symbol pro třídění, platný pro elektrický a elektronický odpad (WEEE). Tento symbol označuje, že tento výrobek nesmí být po skončení své životnosti likvidován společně s ostatním domovním odpadem. Použité zařízení je třeba odevzdat na oficiálním sběrném místě pro recyklaci elektrických a elektronických zařízení. Chcete-li zjistit tyto sběrné systémy, obraťte se na místní úřady nebo prodejce, u kterého byl výrobek zakoupen. Každá domácnost hraje důležitou roli při zpětném odběru a recyklaci starých spotřebičů. Vhodná likvidace použitého spotřebiče pomáhá předcházet možným negativním důsledkům pro životní prostředí a lidské zdraví.

1.2. Dodržování směrnice RoHS

Produkt, který jste zakoupili splňuje směrnici EU RoHS (2011/65/EU). Neobsahuje žádné škodlivé ani zakázané materiály, které jsou směrnicí zakázané.

1.3. Informace o balení



Balicí materiály produktu jsou vyrobeny z recyklovatelných materiálů v souladu s našimi národními předpisy směrnicemi na ochranu životního prostředí. Balící materiály nevyhazujte do domácího nebo jiného odpadu. Odvezte je na sběrné místo balícího materiálu, které má pověření místních orgánů.

1.4. Technické informace o Bluetooth + Wi-fi

Frekvenční pásmo:	2,4 GHz (funkce Wi-Fi nebo bluetooth)
Max. přenos výkonu:	< 100 mW (funkce Wi-fi nebo bluetooth)
Podrobnosti o softwaru:	Quartz_WiFi.XXX

ZJEDNODUŠENÉ EU PROHLÁŠENÍ O SHODĚ:
Beko Europe Management
S.R.L. tímto prohlašuje, že rádiové zařízení je v souladu se směrnicí
2014/53/EU.
Úplné znění EU prohlášení o shodě je k dispozici na následující internetové adrese:https://docs.emeaappliance-docs. eu/
Tento produkt shromažďuje a přenáší data o používání po připojení k internetu (např. nastavení teploty, doba používání, chybové kódy**atd.**). V souladu se zákonem EU o údajích (nařízení EU 2023/2854) máte právo k těmto údajům přistupovat a spravovat je. Podrobnosti o tom, jaké údaje shromažďujeme, jak je používáme a jak k nim přistupovat, najdete na adrese:**www.homewhiz.com/eu-data-ac t-policy**

2 Vaše chladnička

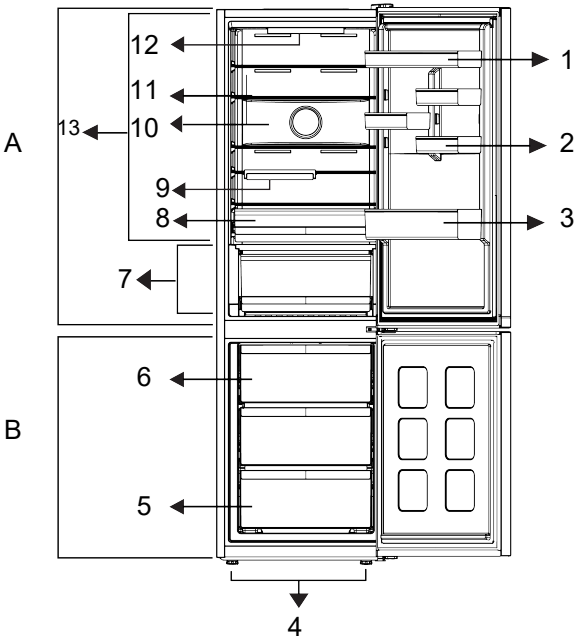

1 Nastavitelná police ve dveřích
3 * Police na lahve
5 * Mrazicí přihrádka
7 * Čerstvé potraviny
9 * Skládací police na lahve
2 * Police na vejce
4 * Nastavitelné nožičky
6 * Kostka ledu
8 * Zásuvka na zeleninu
10 * Ventilátor
12 * Osvětlení
11 * Nastavitelná police v zavazadlovém prostoru
13 * Chladicí přihrádka

***Volitelně:** Údaje v této uživatelské příručce jsou schematické a nemusí přesně odpovídat vašemu výrobku. Pokud váš výrobek neobsahuje příslušné části, tyto informace se vztahují na ostatní modely.

***Nemusí být k dispozici u všech modelů**

	Obrázky uvedené v tomto návodu k použití jsou schematické a nemusejí přesně korespondovat s vaším výrobkem. Pokud zobrazené části nejsou obsaženy v produktu, který jste zakoupili, jde o součásti jiných modelů.

3 Instalace

Nejdříve si přečtěte část „Bezpečnostní pokyny!

3.1. Vhodné umístění pro instalaci

Ohledně instalace spotřebiče se obraťte na autorizovaný servis. Pro přípravu spotřebiče k použití postupujte podle pokynů v uživatelské příručce a ujistěte se, že jsou elektrická instalace a instalace vody správné. V opačném případě kontaktujte kvalifikovaného elektrikáře a technika, aby provedl veškerá potřebná opatření.

	UPOZORNĚNÍ: Výrobce nenese odpovědnost za škody, které mohou vzniknout z postupů prováděných neoprávněnými osobami.
	UPOZORNĚNÍ: Spotřebič nesmí být během instalace zapojen do el. sítě. V opačném případě hrozí nebezpečí smrti nebo vážného zranění!
	UPOZORNĚNÍ: Pokud je volný prostor dveří v místnosti, kde má být výrobek umístěn, tak malý, že brání průchodu výrobku, odstraňte dveře místnosti a projděte s výrobkem dveřmi tak, že je otočíte na stranu; pokud to nepomůže, obraťte se na autorizovaný servis.

- Umístěte spotřebič na rovnou podlahu, aby nedocházelo k otřesům.
- Instalujte spotřebič na vzdálenost nejméně 30 cm od zdrojů tepla, jako jsou varné desky, ohřívače a sporáky a minimálně 5 cm od elektrických trub.
- Spotřebič nesmí být vystaven přímému slunečnímu záření a nesmí být umístěn na vlhkém místě.
- Kolem chladničky musí být dostatečný prostor pro ventilaci, aby se zajistila účinnost provozu. Pokud se má spotřebič umístit do výklenku ve stěně, věnujte pozornost tomu, aby strop a boční stěny byly alespoň 5 cm od sebe.
- Zajistěte alespoň 5 cm vzdálenost pro cirkulaci vzduchu mezi zadní stranou výrobku a stěnou, aby nedocházelo ke kondenzaci vlhkosti na zadním panelu výrobku.
- Váš výrobek potřebuje k efektivnímu fungování dostatečnou cirkulaci vzduchu. Pokud bude výrobek umístěn ve výklenku, nezapomeňte ponechat alespoň 5 cm volného prostoru mezi výrobkem a stropem, zadní stěnou a bočními stěnami.
- Pokud bude výrobek umístěn ve výklenku, nezapomeňte ponechat alespoň 5 cm volného prostoru mezi výrobkem a stropem, zadní stěnou a bočními stěnami. Zkontrolujte, zda je ochranný prvek zadní stěny na svém místě (pokud je s výrobkem dodáván). Pokud součástka není k dispozici nebo pokud se ztratila či spadla, umístěte výrobek tak, aby mezi zadní stěnou výrobku a stěnou místnosti zůstal volný prostor alespoň 5 cm. Volný prostor vzadu je důležitý pro efektivní provoz výrobku.

3.2. Nastavování nožek

Pokud je spotřebič po instalaci nevyvážený, upravte přední nožky otočením doprava nebo doleva.

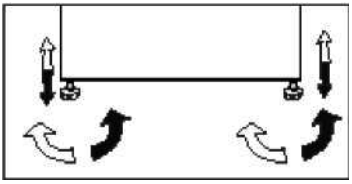

3.3. Elektrické zapojení

	UPOZORNĚNÍ: Připojení neprovádějte přes prodlužovací kabely nebo vícenásobné zástrčky.

	UPOZORNĚNÍ: Poškozený napájecí kabel musí být vyměněn autorizovaným servisním zástupcem.

Instalace

	Pokud vedle sebe instalujete dvě chladničky, měl by mezi nimi být rozestup nejméně 4 cm.

- Naše společnost nenese odpovědnost za jakékoliv škody vzniklé při použití spotřebiče bez uzemnění a elektrického připojení v souladu s národními předpisy.
- K zástrčce napájecího kabelu musí být po instalaci snadný přístup.
- Nepoužívejte prodlužovací kabely nebo bezdrátové několikanásobné zásuvky mezi spotřebičem a síťovou zásuvkou.

	Varování před horkými povrchy! Váš spotřebič je vybaven chladicím potrubím pro zlepšení chladicího systému, Těmito místy může proudit chladivo o vysokých teplotách, což má za následek horké povrchy na bočních stěnách. To je běžné a není třeba volat servis. Při doteku těchto mít dbejte prosím pozornosti.

4 Příprava

Nejdříve si přečtěte část „Bezpečnostní pokyny!

- Pro volně stojící spotřebič; tento chladící spotřebič není určen k vestavbě.
- Chladničku instalujte nejméně 30 cm od zdrojů tepla, jako jsou varné desky, trouby, ústřední topení a sporáky a nejméně 5 cm od elektrických trub, neumisťujte ji na přímé sluneční světlo.
- Okolní teplota v místnosti, kde instalujete chladničku, by měla být nejméně 5°C. Používat chladničku při nižších teplotách se nedoporučuje z důvodu její účinnosti.
- Zajistěte, aby byl vnitřek vaší chladničky důkladně vyčištěn.
- Pokud vedle sebe instalujete dvě chladničky, měl by mezi nimi být rozestup nejméně 2 cm.
- Když spustíte chladničku poprvé, dodržujte následující pokyny během prvních šesti hodin.
- Dveře neotevírejte často.
- Musí běžet prázdná bez vkládání potravin.
- Neodpojujte chladničku. Pokud dojde k výpadku energie, prostudujte si varování v kapitole „Doporučená řešení problémů“.
- Původní obaly a pěnové materiály uschovejte pro budoucí přepravu či přesun.
- Koše/zásuvky, které jsou součástí chladicího prostoru, musí být vždy používány pro nízkou spotřebu energie a pro lepší skladování.
- Kontakt potravin s teplotním čidlem v mrazicím prostoru může zvýšit spotřebu energie spotřebiče. Je třeba vyhnout se jakémukoli kontaktu se senzorem/senzory.
- U některých modelů se ovládací panel automaticky vypne 1 minutu po zavření dveří. Znovu se aktivuje po otevření dveří nebo po stisknutí libovolného tlačítka.
- V důsledku změny teploty následkem otevírání/zavírání dveří výrobku během provozu je normální, že dochází ke kondenzaci vlhkosti na dveřích/poličkách a skleněných nádobách.
- Protože horký a vlhký vzduch se nedostane přímo do vašeho výrobku, když nejsou dvířka otevřená, spotřebič se optimalizuje ve stávajících podmínkách tak, aby nadějně chránil jídlo umístěné uvnitř. Funkce a součásti, jako jsou kompresor, ventilátor, rozmrazovač, osvětlení, displej aj., budou fungovat tak, aby za těchto podmínek spotřebovávali minimální množství energie.
- V případě více možností musí být skleněné police umístěny tak, aby nebyly blokovány výstupy vzduchu na zadní stěně, nejlépe tak, aby výstupy vzduchu zůstaly pod skleněnou policí. Tato kombinace může pomoci zlepšit šíření vzduchu a přispět k úspoře energie.

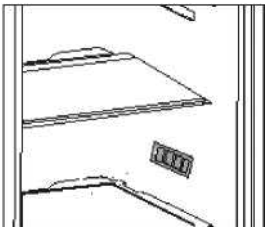

5 Zapnutí výrobku

Ovládací panel výrobku

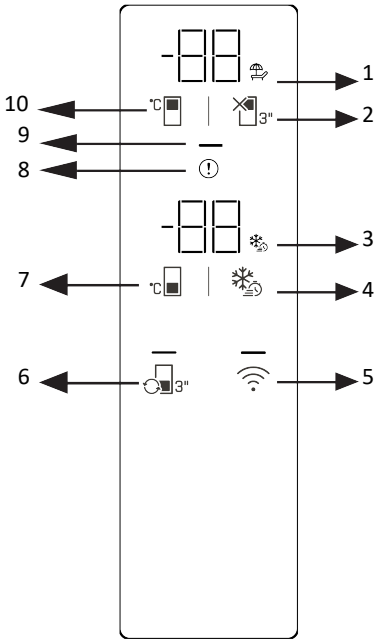

1 * Ikona funkce zavření chladničky (dovolená)
2 * Tlačítko vypnutí chladničky (dovolená)
3 * Ikona funkce rychlého zmrazení
4 * Tlačítko rychlého zmrazení
5 * Bezdrátové tlačítko
6 * Tlačítko převodu kabiny
7 * Tlačítko nastavení teploty mrazicího oddílu
8 * Indikátor stavu chyby
9 * Indikátor úspory energie
10 * Tlačítko nastavení teploty chladicího oddílu

Nejprve si přečtěte „Bezpečnostní pokyny“! Zvukové a vizuální funkce na přístrojové desce vám pomohou používat váš produkt.
***Nepovinné** Zobrazené funkce jsou volitelné; funkce na přístrojové desce vašeho produktu se mohou lišit tvarem a umístěním.

1. Ikona funkce vypnutí chladnič (dovolená)
Když je aktivováno vypnutí chladicího oddílu, rozsvítí se ikona dovolené. Na displeji teploty chladicího oddílu se zobrazí „- -“ a chladicí oddíl neprovádí žádnou aktivní operaci chlazení.

2. Tlačítko vypnutí chladničky (dovolená) 3"
Pro aktivaci funkce Dovolená stiskněte tlačítko na 3 sekundy. Režim dovolené je aktivován a rozsvítí se ikona dovolené. Indikátor teploty chladicího oddílu zobrazí „--“ a chladicí oddíl nebude provádět aktivní chlazení.
3. Ikona funkce rychlého zmrazení
Rozsvítí se, když je zapnuta funkce rychlého zmrazení.
4. Tlačítko rychlého zmrazení
Po stisknutí tlačítka rychlého zmrazení se rozsvítí ikona rychlého zmrazení a aktivuje se funkce rychlého zmrazení. Teplota

mrazicího oddílu je nastavena na -27 °C. Funkci zrušíte opětovným stisknutím tlačítka. Funkce rychlého zmrazení se automaticky zruší. Pokud chcete zmrazit velké množství čerstvých potravin, stiskněte tlačítko rychlého zmrazení před umístěním potravin do mrazicího oddílu.

5. Tlačítko bezdrátového připojení

Když podržíte tlačítko po dobu 3 sekund, ikona bezdrátového připojení na displeji bude pomalu blikat (0,5sekundové intervaly). Tím se zahájí počáteční registrace domácí sítě k produktu. Po navázání bezdrátového připojení k produktu zůstane ikona bezdrátového připojení svítit. Po dokončení počátečního nastavení můžete aktivovat/deaktivovat připojení stisknutím tohoto tlačítka. Ikona bezdrátového připojení bude rychle blikat (v intervalech 0,2 sekundy), dokud nebude připojení navázáno. Jakmile je připojení aktivní, ikona bezdrátové sítě zůstane svítit. Pokud připojení není navázáno na delší dobu, zkontrolujte nastavení připojení a podívejte se do části „Odstraňování problémů" v uživatelské příručce. Pro bezdrátové připojení musí být použita aplikace HomeWhiz. Kroky nastavení jsou vysvětleny prostřednictvím aplikace během nastavení. Do aplikace se dostanete naskenováním QR kódu na štítku HomeWhiz na produktu. Aplikace je k dispozici v App Store pro zařízení se systémem iOS a Play Store pro zařízení se systémem Android. Pro více informací navštivte https://www.homewhiz.com/.

6. Tlačítko převodu kabiny 3"

Stisknutím tlačítka konverze skříně po dobu 3 sekund procházejte režimy chladničky, vypnuto a mraznička. Při provozu jako chladicí přihrádka je teplota nastavena na 4 ° C. LED dioda na tlačítku se rozsvítí v režimu chladničky a vypnuto. V režimu vypnuto se na displeji teploty skříně zobrazí „- -".

7. Tlačítko nastavení teploty mrazicího oddílu °C

Teplota mrazicího oddílu je nastavena. Po stisknutí tlačítka lze teplotu mrazicího oddílu nastavit na -21, -19, -20, -21, -22, -23, -24 °C.

8. Indikátor stavu chyby (!)

Tento indikátor se aktivuje, když se váš produkt dostatečně nechladí nebo když dojde k chybě senzoru. Na displeji teploty mrazicího oddílu se zobrazí písmeno „E" a na displeji teploty chladicího oddílu se zobrazí čísla jako 1, 2, 3 atd.

Tato čísla na displeji informují službu o chybě, která nastala.

Když vložíte horké jídlo do mrazicího oddílu nebo necháte dveře otevřené po delší dobu, může se dočasně rozsvítit vykřičník. Nejedná se o poruchu; varování se vymaže, když jídlo vychladne nebo je stisknuto jakékoli tlačítko.

9. Indikátor úspory energie (displej vypnutý)

Pokud se dveře výrobku neotevřou nebo nezavřou, automaticky se aktivuje úsporný režim a rozsvítí se symbol úspory energie (objeví se vodorovný symbol). Když je funkce úspory energie aktivována, všechny ikony na obrazovce kromě symbolu úspory energie zhasnou. Pokud je stisknuto kterékoli tlačítko nebo jsou otevřeny dveře, zatímco je aktivní funkce úspory energie, funkce úspory energie bude deaktivována a ikony na obrazovce se vrátí do normálu. Funkce úspory energie je výchozí z výroby a nelze ji deaktivovat.

10. Tlačítko nastavení teploty chladničky °C

Je provedeno nastavení teploty chladicího oddílu. Stisknutím tlačítka lze nastavit teplotu chladničky na 8, 7, 6, 5, 4, 3, 2 a 1 °C.

*** Tlačítko Reset nastavení bezdrátového připojení** +

Chcete-li resetovat nastavení bezdrátového připojení, stiskněte a podržte tlačítka rychlého zmrazení a bezdrátového připojení současně po dobu 3 sekund. Obnovení nastavení bezdrátového připojení na výchozí tovární nastavení vymaže všechny informace o uživateli dříve zadané během nastavení.

*** Konverze °C / °F** °C + 3"

Stisknutím tlačítka pro nastavení teploty chladničky a tlačítka pro vypnutí chladničky (dovolená) současně po dobu 3 sekund přepnete zobrazení teploty mezi °C a °F.

*** Režim Sabat** °C +

Zapnutí výrobku

Pro aktivaci/deaktivaci režimu Sabbath stiskněte a podržte tlačítko nastavení teploty mrazicího oddílu a tlačítko rychlého zmrazení současně po dobu 3 sekund. Když je aktivován režim Sabat, tlačítka displeje, alarm otevření dveří a světla nebudou fungovat.

5.1. Ukládání potravin v chladícím prostoru

Ukládání potravin v chladícím prostoru

• Pokud se dveře přihrádky často otevírají a zavírají a zůstávají dlouho otevřené, teplota v přihrádce se výrazně zvýší, což může snížit životnost potravin a způsobit jejich znehodnocení.

• Aby nedošlo ke změně zápachu a chuti, potraviny by měly být skladovány v uzavřených nádobách.
• Chcete-li dosáhnout lepšího a homogennějšího chlazení, umístěte potraviny odděleně tak, aby jimi mohl proudit studený vzduch.
• Zajistěte proudění vzduchu ponecháním prostoru mezi potravinami a vnitřní stěnou. Pokud potraviny opřete o zadní stěnu, mohou zamrznout.
• Uvařená teplá jídla před uložením do chladničky zchlaďte na pokojovou teplotu. Potom můžete vlažný pokrm umístit do spodních polic chladničky. Teplé potraviny umístěte dále od potravin podléhajících zkáze.
• Dávejte pozor zejména na to, abyste nemíchali potraviny prodávané jako zmrazené s čerstvými potravinami.
• Mražené potraviny rozmrazujte v přihrádce pro čerstvé potraviny. Tímto způsobem můžete chladit přihrádku na čerstvé potraviny pomocí mražených potravin a šetřit energii.
• Skladování nezralého tropického ovoce (mango, melouny, papája, banány, ananas) v chladničce může urychlit proces zrání. To se nedoporučuje, protože se tím zkrátí doba skladování.
• Cibuli, česnek, zázvor a jinou kořenovou zeleninu skladujte v tmavých a chladných prostorách, nikoli v chladničce.
• Pokud zjistíte, že se v chladničce pokazila nějaká potravina, vyhoďte ji a vyčistěte příslušenství, které s ní přišlo do kontaktu.
• Abyste jídla, jako jsou polévky a dušená jídla, která se vaří ve velkých hrncích, rychle ochladila, můžete je dát do chladničky tak, že je rozdělíte do vlastních mělkých nádob.
• Nebalené potraviny umístěte mimo vajec.
• Ovoce a zeleninu skladujte odděleně a jednotlivé druhy skladujte spolu (například jablka s jablky, mrkev s mrkví).
• Zelenou zeleninu vyjměte z plastového sáčku a po zabalení do papírového ručníku nebo sušící utěrky ji vložte do chladničky. Pokud tento typ potravin před uložením do chladničky omyjete, nezapomeňte je vysušit.

• Vlhké prostředí a zároveň proudění vzduchu vytvoříte tak, že ovoce a zeleninu, které jsou náchylné k vysychání, budete uchovávat v perforovaných nebo neuzavřených plastových sáčcích.

• Pokud je váš výrobek (v tabulce doporučených nastavených hodnot) nastaven na uvedené nastavené hodnoty, potraviny si kromě případů, kdy jsou v prostředí extrémní okolnosti, zachovají svou čerstvost delší dobu ve složce pro čerstvé výrobky i ve složce mrazničky.

Zapnutí výrobku

Ukládejte potraviny na různá místa podle jejich vlastností:	
Potraviny	**Umístění**
Vajíčka	Polička ve dveřích
Mléčné výrobky (máslo, sýr)	Pokud je k dispozici, přihrádka s nulovým stupněm (pro snídani)
Ovoce, zelenina a zeleň	Přihrádka na ovoce a zeleninu, nádoba na ovoce a zeleninu (Crisper) nebo Přihrádka EverFresh+ (je-li k dispozici)
Čerstvé maso, drůbež, ryby, klobásy atp. Vařené potraviny	Pokud je k dispozici, přihrádka s nulovým stupněm (pro snídani)
Potraviny připravené k podávání, balené výrobky, konzervované potraviny a okurky	Horní police nebo dveřní polička
Nápoje, láhve, pepř a občerstvení	Polička ve dveřích

Ukládání potravin v mrazícím prostoru

- Funkci rychlého zmrazování můžete aktivovat 4-6 hodin před funkcí zmrazování a provést rychlejší chlazení.
- Teplé pokrmy před vložením do mrazicího prostoru zahřejte na pokojovou teplotu.
- Teplé pokrmy před vložením do mrazicího prostoru zahřejte na pokojovou teplotu.
- Potraviny, které se mají zmrazit, rozdělte na porce s velikostí které lze konzumovat, a zmrazte je v samostatných balíčcích. Před vložením potravin do mrazničky se doporučuje jejich zabalení.
- Abyste zabránili uplynutí doby skladování, napište na obal datum, čas a název výrobku podle doby skladování různých potravin.
- Potraviny, které jste rozmrazili, rychle zkonzumujte. Rozmražené potraviny nelze znovu zmrazit, pokud nejsou tepelně zpracovány. Po rozmrazení není bezpečné konzumovat opětovně zmražené čerstvé potraviny bez tepelné úpravy.
- Při zmrazování čerstvých potravin je nedávejte do kontaktu s již zmraženými potravinami. V opačném případě se zmražené potraviny rozmrazí.

Skladování potravin, které se prodávají zmrazené

• Pokud jde o dobu, po kterou musíte potraviny skladovat, vždy se řiďte pokyny výrobce. Nepřekračujte čas uvedený v těchto pokynech!
• Pokud je váš výrobek (v tabulce doporučených nastavených hodnot) nastaven na uvedené nastavené hodnoty, potraviny si kromě případů, kdy jsou v prostředí extrémní okolnosti, zachovají svou čerstvost delší dobu ve složce pro čerstvé výrobky i ve složce mrazničky.
• Pokud je přihrádka na čerstvé potraviny nastavena na nižší teplotu, čerstvé ovoce a zelenina mohou být částečně zmraženy.
• Dvouhvězdičkové přihrádky jsou vhodné pro předmražené potraviny. Lze v nich skladovat zmrzlinu a kostky ledu.
• Potraviny zmrazujte jen ve 4 hvězdičkovém prostoru.

Zapnutí výrobku

Maso a ryby			Příprava	Nejdelší doba skladování (měsíce)
Masné výrobky	Telecí	Steak	Nakrájejte je o tloušťce 2 cm a položte mezi ně fólii nebo jejich pevně obalte strečovou fólií	6-8
		Vyprážení	Zabalte kousky masa nebo jejich pevně obalte strečovou fólií	6-8
		Kostky	Na malé kousky	6-8
		Řízky, kotlety	Umístěním fólie mezi nakrájené plátky nebo jejich pevně obalte strečovou fólií	6-8
	Ovčí maso	Kotlety	Umístěním fólie mezi kousky masa nebo je speciálně obalte strečovou fólií	4-8
		Vyprážení	Zabalte kousky masa nebo jejich pevně obalte strečovou fólií	4-8
		Kostky	Zabalte mleté maso do mrazicího sáčku, nebo jej pevně obalte strečovou fólií	4-8
	Hovězí maso	Vyprážení	Zabalte kousky masa nebo jejich pevně obalte strečovou fólií	8-12
		Steak	Nakrájejte je o tloušťce 2 cm a položte mezi ně fólii nebo jejich pevně obalte strečovou fólií	8-12
		Kostky	Na malé kousky	8-12
		Vařené maso	Zabalte ho v malých kouscích do kapsy na mrazení	8-12
	Mleté maso		Bez koření, v plochých pytlích	1-3
	Droby (kusy)		V kouscích	1-3
	Fermentovaná klobása - salám		Je třeba je zabalit, i když mají vlastní obal.	1-3
	Šunka		Umístěním fólie mezi nakrájené plátky	2-3
Drůbež a zvěřina	Kuřecí a krůtí maso		Zabalením do fólie	4-6
	Hus		Zabalením do fólie (porce by neměly přesáhnout 2,5 kg)	4-6
	Kachna		Zabalením do fólie (porce by neměly přesáhnout 2,5 kg)	4-6
	Jelen, králík, srnka		Zabalením do fólie (porce by neměly přesáhnout 2,5 kg a jejich kosti musí být odděleny)	6-8
Ryby a mořské plody	Sladkovodní ryby (pstruh, kapr, jeřáb, sumec)		Po důkladném vyčištění vnitřností a šupin jejich omyjte a vysušte a v případě potřeby jim odřízněte ocasní a hlavové části.	2
	Libové ryby (mořský vlk, pakambala velká, mořský jazyk)			4-6
	Mastné ryby (bonito, makrela, lufara, parma, ančovičky)			2-4
	Měkkýši		Vyčištěné a v pytlích	4-6
	Kaviár		Ve vlastním obalu, v hliníkových nebo plastových nádobách	2-3

"Čas skladování uvedený v tabulce je založen na skladovací teplotě -18 °C."

Zapnutí výrobku

Ovoce a zelenina	Příprava	Nejdelší doba skladování (měsíce)
Fazole	Po umytí a nakrájení na malé kousky šokovým varem po dobu 3 minuty	10-13
Zelený hrách	Po vyloupení a umytí šokovým varem 2 minuty	10-12
Zelí	Po vyčištění šokovým varem 1 - 2 minuty	6-8
Mrkev	Po umytí a nakrájení na malé kousky šokovým varem po dobu 3-4 minuty	12
Pepř	Po odříznutí stonky, rozdělením na dvě části a oddělením semen vařením po dobu 2 - 3 minuty	8-10
Špenát	Po umytí a očištění šokovým varem 2 minuty	6-9
Pór	Po nasekaným a vyčištění šokovým varem 5 minut	6-8
Květák	Po oddělení listů a nakrájení jádra na kousky šokovým varem v troše citrónové vody po dobu 3 - 5 minut	10-12
Lilek	Po umytí a nakrájení na 2 cm kousky šokovým varem po dobu 4 minuty	10-12
Dýně	Po umytí a nakrájení na 2 cm kousky šokovým varem po dobu 2- 3 minuty	8-10
Hřiby	Zlehka osmahneme na oleji a vytlačíme na něm citron	2-3
Kukuřice	Očištěním a zabalením jako palice nebo zrno	12
Jablka a hrušky	Po očištění a nakrájení šokovým varem po dobu 2-3 minuty	8-10
Meruňky a broskve	Rozdělíme na polovinu a vybereme pecky	4-6
Jahody a maliny	Po umytí a oloupání	8-12
Pečené ovoce	Přidáním 10% cukru do nádoby	12
Švestky, třešně, višně	Po umytí a odstranění stopek	8-12

"Čas skladování uvedený v tabulce je založen na skladovací teplotě -18 °C."

Mléčné výrobky.	Příprava	Nejdelší doba skladování (měsíce)	Podmínky skladování
Sýr (kromě sýra feta)	Umístěním fólie mezi nakrájené plátky	6-8	Může být ponechán v původním obalu na krátkodobé uskladnění. Na dlouhodobé skladování zabalte do alobalu nebo plastové fólie.
Máslo, margarín	Ve vlastním obalu	6	Ve vlastním obalu nebo v plastových nádobách

"Čas skladování uvedený v tabulce je založen na skladovací teplotě -18 °C."

"Množství čerstvých potravin, které lze zmrazit po určitou dobu, je uvedeno na typovém štítku."

Zapnutí výrobku

Podrobnosti o mrazničce
Podle normy IEC 62552 musí mít mraznička kapacitu pro zmrazení 4,5 kg potravin při teplotě -18°C nebo nižší při pokojové teplotě 25°C za 24 hodin na každých 100 litrů objemu mrazicího prostoru.
Potraviny mohou být zachovány po delší dobu pouze při teplotě do teploty -18 °C.
Potraviny můžete udržovat čerstvé po dobu několika měsíců (v mrazničce na nebo pod teplotou -18 °C).
Potraviny které mají být zmrazeny nesmí přijít do kontaktu s již zmrazenými potravinami uvnitř mrazničky z důvodu zabránění jejich částečnému rozmrazení.
Zeleninu uvařte a vodu odfiltrujte pro prodloužení doby zmrazeného skladování.
Po filtraci dejte jídlo do vzduchotěsných balení a umístěte jej v mrazničce. Banány, rajčata, hlávkový salát, celer, vařené vejce, brambory a podobné potraviny nezmrazujte.
V případě, že jsou tyto potraviny zmraženy, negativně to ovlivní jen jejich výživové hodnoty a konzumní vlastnosti. Nejedná se o hnilobu, která by ohrožovala lidské zdraví.
Umístění potravin

Police v mrazícím prostoru: Různé mražené potraviny jako maso, ryby, zmrzlina, zelenina atp.

Police v chladícím prostoru: Potraviny uvnitř hrnců, talíře s uzávěrem a obaly s uzávěrem, vejce (v uzavřeném obalu)
Poličky na dveřích chladicího prostoru: Malé a balené potraviny nebo nápoje
Crisper: Zelenina a ovoce
Přihrádka na čerstvé potraviny: Lahůdky (snídaně, masné výrobky spotřebované v krátkém čase)

5.2. Výměna žárovky

Při výměně žárovky / LED diody použité k osvětlení vaší chladničky kontaktujte autorizovaný servis.
Žárovky(y) použitá v tomto spotřebiči není určena pro osvětlení místnosti. Účelem tohoto svítidla je pomoci uživateli bezpečně a pohodlně vkládat potraviny do chladničky/mrazničky.
Žárovky použité v tomto spotřebiči musí vydržet extrémní fyzické podmínky, např. teploty pod -20 °C.
(pouze pultové a skříňové mrazničky)

5.3 Obrácení strany otevírání dveří

Strana otevírání dveří chladničky může být otočena podle místa, na které ji umístíte. Pokud to potřebujete udělat, vždy zavolejte nejbližší autorizovaný servis.

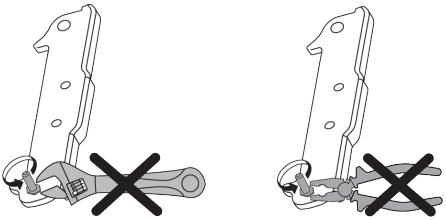

5.4. Upozornění na otevřené dveře

Systém upozornění na otevřené dveře chladničky se může lišit v závislosti na modelu.
Verze 1;
Pokud dveře výrobku zůstanou otevřené určitou dobu (od 60 s do 120 s), zazní zvukový výstražný signál; v závislosti na modelu výrobku se může zobrazit také vizuální výstražný signál (světelný záblesk). Pokud zavřete dveře zařízení nebo stisknete tlačítko na obrazovce zařízení, pokud takové je, výstražný zvuk se zastaví.
Verze 2;
Pokud dveře zařízení zůstanou otevřené určitou dobu (od 60 s do 120 s), zazní upozornění na otevřené dveře. Upozornění na otevřené dveře se ozývá postupně.

Nejprve se spustí zvukové varování. Pokud dveře stále nejsou zavřené, po 4 minutách se aktivuje vizuální upozornění (světelný záblesk). Upozornění na otevřené dveře se zpozdí o určitý čas (od 60 s do 120 s), když se stiskne libovolné tlačítko na obrazovce produktu, pokud takové je. Potom se proces začne znovu. Když jsou dveře zařízení zavřené, upozornění na otevřené dveře se zruší.

5.5. HarvestFresh

Ovoce a zelenina v přihrádkách pro čerstvé potraviny, které jsou ozářeny modrým světlem, pokračují ve fotosyntéze pomocí účinku vlnové délky modrého světla, a tím se zachovává jejich obsah vitamínů. HarvestFresh Ovoce a zelenina uložené v přihrádkách osvětlených technologií HarvestFresh si díky modrému, zelenému a červenému světlu a cyklům tmy, které simulují denní cyklus, zachovávají vitamíny po delší dobu. Pokud otevřete dveře chladničky během období tmy technologie HarvestFresh, chladnička to automaticky rozpozná a pro vaše pohodlí zapne modrozelené nebo červené světlo, které osvětlí prostor přihrádky. Po zavření dveří chladničky bude pokračovat období tmy, které představuje noční dobu v denním cyklu.

5.6. Nádoba na ovoce a zeleninu (Crisper)

Nádoba na ovoce a zeleninu (Crisper) je navržena tak, aby udržovala zeleninu čerstvou díky zachování její vlhkosti. Za tímto účelem je celková cirkulace chladného vzduchu v nádobě na ovoce a zeleninu (Crisper) intenzivnější. Skladujte ovoce a zeleninu v tomto prostoru. Udržujte zelené, listnaté zeleniny a ovoce odděleně, aby se prodloužila jejich životnost.

5.7. Oblast chladicího prostoru mléčných výrobků

Chladicí zásuvka

V Chladicí zásuvce lze dosáhnout nižších teplot. Tuto zásuvku používejte na lahůdkářské výrobky (salámy, klobásy atd.) a mléčné výrobky, které vyžadují chladnější skladovací podmínky, nebo na maso, kuřecí maso nebo ryby, které mají být rychle spotřebovány. V této zásuvce není vhodné skladovat ovoce a zeleninu.

5.8. AeroFlow

Jedná se o systém distribuce vzduchu, který zajišťuje homogenní rozložení teploty. Díky cirkulaci vzduchu je v prostoru pro skladování čerstvých potravin zajištěno homogenní rozložení teploty a výkyvy teploty se udržují na nízké úrovni. Nad potravinami nefouká přímý vzduch, což pomáhá snižovat ztráty vlhkosti. Zachovává čerstvost potravin uložených v přihrádce na čerstvé potraviny v chladničce. Takto se potraviny skladují při stabilnějších teplotách a snižuje se jejich kontakt se vzduchem. Zabraňuje se vysušování a smršťování potravin ztrátou vlhkosti a zajišťuje se jejich delší čerstvost.

6 Údržba a čištění

Nejdříve si přečtěte část „Bezpečnostní pokyny!

Doporučujeme odpojit přístroj od sítě, než jej začnete čistit.

U produktů, které nejsou No Frost, se mohou na zadní stěně chladničky objevit kapky vody a námraza na tloušťku prstu.

Pro čištění vnějšího povrchu produktu používejte pouze mírně navlhčené utěrky z mikrovláken. Houbičky a jiné typy čisticích ubrousků mohou poškrábat povrch.

Používejte vlažnou vodu pro vyčištění chladicí skříně a otřete ji pak dosucha.

Používejte vlhký hadřík namočený do roztoku jedné čajové lžičky jedné sody na půl litru vody na vyčištění vnitřku, pak jej dosucha otřete.

Zajistěte, aby do krytu světla a jiných elektrických prvků nepronikla voda.

Pokud chladničku delší dobu nebudete používat, odpojte napájecí kabel, vyjměte všechny potraviny, vyčistěte ji a nechte dveře otevřené.

Pravidelně kontrolujte těsnění dvířek, abyste zajistili jejich čistotu a nezanesení částečkami potravin.

Pro odstranění polic ve dveřích odstraňte všechen obsah a pak jen zvedněte dveřní polici vzhůru ze základny.

Chlór způsobuje korozi takových kovových povrchů.

Nepoužívejte ostré, hrubé nástroje, mýdlo, domácí čisticí prostředky, saponáty, petrolej, topný olej, laky apod., abyste zabránili odstranění a deformaci potisků na plastovém dílu. K čištění použijte vlažnou vodu a měkký hadřík a poté otřete do sucha.

Ochrana plastových ploch

Nevkládejte tekuté oleje nebo pokrmy s obsahem oleje do chladničky v neuzavřených nádobách, jelikož poškodí plastové povrchy vaší chladničky. V případě rozlití nebo rozetření oleje na plastové ploše vyčistěte a opláchněte příslušnou část plochy teplou vodou.

7 Řešení problémů

Než zavoláte do servisu, projděte si tento seznam. Možná vám ušetří čas a peníze. Tento seznam obsahuje časté stížnosti, které nejsou způsobeny vadným zpracováním či použitými materiály. Některé zde uvedené funkce nemusejí být přítomny na vašem výrobku.

Chladnička nefunguje.

- Zástrčka není do zásuvky zapojena správně. **>>>** Zástrčku zapojte bezpečně do zásuvky.
- Došlo k vypálení pojistky zásuvky, do které je chladnička zapojena nebo k vypálení hlavní pojistky. **>>>** Zkontrolujte pojistku.

Kondenzace na boční stěně prostoru chladničky (MULTIZONE, COOL CONTROL a FLEXI ZONE).

- Dveře se často otevírají. **>>>** Dveře chladničky často neotvírejte a nezavírejte.
- Okolí je velmi vlhké. **>>>** Chladničku neinstalujte na vlhká místa.
- Potraviny s obsahem kapaliny jsou skladovány v otevřených nádobách. **>>>** Potraviny s vysokým obsahem kapaliny neskladujte v otevřených nádobách.
- Dveře chladničky jsou ponechány otevřené. **>>>** Dveře chladničky zavřete.
- Termostat je nastavený na velmi nízkou úroveň. **>>>** Termostat nastavte na vhodnou úroveň.

Kompresor neběží

- Tepelná pojistka kompresoru se zapne během náhlého výpadku energie nebo odpojení a zapojení, jelikož tlak chladicího média v chladicí soustavě chladničky není dosud vyvážen. Vaše chladnička začne fungovat asi po 6 minutách. Kontaktujte servis, pokud se chladnička nespustí ani po této době.
- Chladnička je v režimu odmrazování. Toto je normální pro chladničku s plně automatickým odmrazením. Cyklus odmražení probíhá pravidelně.
- Chladnička není zapojena do zásuvky. **>>>** Zkontrolujte, zda je zástrčka do zásuvky zapojena.
- Nastavení teploty není provedeno správně. **>>>** Vyberte vhodnou teplotu.
- Došlo k výpadku napájení. **>>>** Jakmile se napájení obnoví, chladnička začne fungovat normálně.

Provozní hluk se v okamžiku spuštění chladničky zvyšuje.

- Provozní vlastnosti chladničky se mohou měnit v závislosti na změnách okolní teploty. Je to normální, nejde o poruchu.

Chladnička se spouští často nebo dlouhodobě.

- Nový výrobek může být širší než předchozí. Větší chladničky fungují delší dobu.
- Pokojová teplota může být vysoká. **>>>** Je normální, že v horkém prostředí je produkt spuštěný delší dobu.
- Chladnička možná byla nedávno zapojena nebo byla naplněna potravinami. **>>>** Je-li chladnička zapojena nebo naplněna potravinami, dosažení nastavené teploty bude trvat déle. To je normální.
- V nedávné době jste do chladničky vložili velké množství teplých pokrmů. **>>>** Nevkládejte do spotřebiče horké potraviny.
- Dveře se mohly otevírat častěji nebo byly ponechány dlouhou dobu otevřené. **>>>** Teplý vzduch, který pronikl do chladničky, způsobil dlouhodobější chod chladničky. Neotevírejte často dveře.
- Mraznička nebo dveře chladničky zůstaly dokořán. **>>>** Zkontrolujte, zda jsou dveře pevně zavřeny.
- Chladnička je nastavena na velmi nízkou teplotu. **>>>** Upravte teplotu chladničky na vyšší hodnotu a počkejte na dosažení této teploty.
- Těsnění dveří chladničky nebo mrazničky může být ušpiněno, opotřebené, prasklé nebo nesprávně usazené. **>>>** Vyčistěte nebo vyměňte těsnění. Poškození/prasklé těsnění způsobuje dlouhodobý chod chladničky pro udržení správné teploty.

Teplota v mrazničce je velmi nízká, zatímco teplota v chladničce je dostatečná.

- Teplota mrazničky je nastavena na velmi nízkou hodnotu. **>>>** Nastavte teplotu mrazničky na vyšší hodnotu a zkontrolujte ji.

Řešení problémů

Teplota v chladničce je velmi nízká, zatímco teplota v mrazničce je dostatečná.

- Teplota v chladničce je nastavena na velmi nízkou hodnotu. **>>>** Nastavte teplotu chladničky na vyšší hodnotu a zkontrolujte ji.

Jídlo skladované v chladničce zmrzlo.

- Teplota v chladničce je nastavena na velmi vysokou hodnotu. **>>>** Nastavte teplotu chladničky na nižší hodnotu a zkontrolujte ji.

Teplota v mrazničce nebo chladničce je velmi nízká.

- Teplota chladničky je nastavena na velmi vysokou teplotu. **>>>** Nastavení chladničky má vliv na teplotu v mrazničce. Změňte teplotu chladničky nebo mrazničky, dokud teplota v mrazničce nedosáhne dostatečnou hodnotu.
- Dveře se mohly otevírat častěji nebo byly ponechány dlouhou dobu otevřené. **>>>** Neotevírejte často dveře.
- Dveře zůstaly otevřené. **>>>** Řádně zavírejte dveře.
- Chladnička byla právě zapojena nebo naplněna potravinami. **>>>** To je normální. Je-li chladnička zapojena nebo naplněna potravinami, dosažení nastavené teploty bude trvat déle.
- V nedávné době jste do chladničky vložili velké množství teplých pokrmů. **>>>** Nevkládejte do spotřebiče horké potraviny.

Vibrace nebo hluk.

- Podlaha není rovná. **>>>** Pokud chladnička při pomalých pohybech vydává hluk, vyrovnejte ji. Rovněž ověřte, zda je podlaha dostatečně pevná pro chladničku a zda je rovná.
- Hluk mohou způsobovat předměty položené na chladničku. **>>>** Sejměte předměty z horní části chladničky.

Ozývá se zvuk z chladničky jako tečení kapaliny, stříkání, atd.

- V souladu s provozními principy chladničky dochází k proudění kapalin a plynu. Je to normální, nejde o poruchu.

Z chladničky se ozývá pískání.

- Jsou v provozu ventilátory pro ochlazení chladničky. Je to normální, nejde o poruchu.

Kondenzace na vnitřních stěnách chladničky.

- Horké a vlhké počasí zvyšuje tvorbu ledu a kondenzace. Je to normální, nejde o poruchu.
- Dveře se mohly otevírat častěji nebo byly ponechány dlouhou dobu otevřené. **>>>** Neotevírejte často dveře. Jsou-li otevřené, zavřete je.
- Dveře zůstaly otevřené. **>>>** Řádně zavírejte dveře.

Vlhkost na vnější straně chladničky nebo mezi dveřmi.

- Ve vzduchu může být vlhkost; toto je ve vlhkém počasí poměrně normální. Po poklesu vlhkosti kondenzace zmizí.

Nepříjemný zápach v chladničce.

- Není prováděno žádné pravidelné čištění. **>>>** Vyčistěte vnitřek chladničky houbičkou, vlažnou vodou nebo karbonovou vodou.
- Některé nádoby nebo obaly mohou zapáchat. **>>>** Použijte jinou nádobu nebo obalový materiál jiné značky.
- Jídlo je do chladničky vkládáno v nezakrytých nádobách. **>>>** Potraviny skladujte v uzavřených nádobách. Mikroorganismy množící se z neuzavřených nádob mohou způsobit nepříjemné zápachy.
- Vyjměte z chladničky potraviny s prošlým datem použitelnosti a zkažené.

Dveře se nezavírají.

- Zabalené potraviny brání v zavírání dveří. **>>>** Vyměňte obaly, které brání v chodu dveří.
- Chladnička není na rovné podlaze. **>>>** Chladničku vyrovnejte nastavením nožičky.
- Podlaha není rovná. **>>>** Ověřte, zda je podlaha rovná a unese chladničku.

Přihrádky na čerstvé potraviny jsou zaseklé.

- Potraviny se dotýkají horní části zásuvek. **>>>** Potraviny v zásuvce uspořádejte jinak.

Pokud je povrch produktu horký.

- Když je zařízení v provozu, lze pozorovat vysoké teploty mezi dvěma dvířky, na postranních panelech a na zadním grilu. To je běžné a není to důvod pro servisní údržbu!

ODMÍTNUTÍ ODPOVĚDNOSTI/VAROVÁNÍ

Některé (jednoduché) závady může koncový uživatel adekvátně odstranit, aniž by způsobily bezpečnostní problémy nebo nebezpečný provoz, za předpokladu, že budou provedeny v rámci limitů a v souladu s následujícími pokyny (viz část „Samooprava“).

Proto, pokud není v části „Samooprava“ níže uvedeno jinak, musí opravy provádět registrovaní profesionální opravci, aby se předešlo bezpečnostním problémům. Registrovaný odborný opravář je odborník, kterému výrobce umožnil přístup k návodu a seznamu náhradních dílů pro tento spotřebič v souladu se způsoby popsanými v legislativních aktech podle směrnice 2009/125/ES.

Avšak pouze servisní zástupci (tj. autorizovaní profesionální opravci), kteří jsou dosažitelní prostřednictvím telefonního čísla uvedeného v uživatelské příručce/ záručním listu nebo prostřednictvím autorizovaného prodejce, mohou poskytnout pomoc za podmínek záruky. Proto mějte na paměti, že opravy provedené profesionálními opraváři (neautorizovanými výrobcem/prodejcem) ruší platnost záruky.

Vlastní oprava

Koncový uživatel si může svépomocí opravit následující náhradní díly: kliky, panty, vaničky, koše a těsnění dveří (aktualizovaný seznam je k dispozici také na webu od 1. března 2021).

Dále, aby byla zajištěna bezpečnost spotřebiče a zabráněno riziku vážného zranění, výše uvedená oprava musí být provedena podle pokynů obsažených v uživatelské příručce pro opravu sami nebo dostupné na webu. Pro vaši bezpečnost odpojte spotřebič před zahájením jakékoli opravy.

Pokusy koncových uživatelů o opravu dílů, které nejsou uvedeny v tomto seznamu a/ nebo nedodržení pokynů obsažených v uživatelských příručkách pro svépomocné opravy nebo dostupných na webových stránkách, mohou způsobit bezpečnostní problémy, které nelze připsat výrobci/prodejci, a způsobit ztrátu záruky na spotřebič.

Proto se koncovým uživatelům důrazně doporučuje, aby se zdrželi pokusů o provádění oprav, které nejsou uvedeny v seznamu uvedených náhradních dílů, a v takových případech se obrátili na autorizované nebo registrované profesionální opravce. Naopak takové pokusy koncových uživatelů mohou způsobit bezpečnostní problémy a poškodit spotřebič, což může mít za následek požár, zaplavení, úraz elektrickým proudem a vážné zranění.

Následující opravy by měly být například svěřeny autorizovaným nebo registrovaným profesionálním opravářům: kompresor, chladicí okruh, hlavní deska, deska invertoru, deska displeje atd.

Výrobce/prodejce nenese odpovědnost v případě nedodržení výše uvedeného koncovými uživateli.

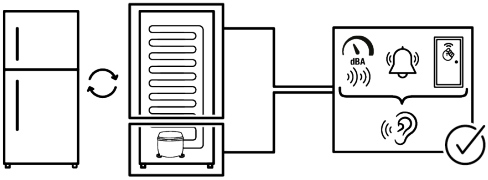
dBA

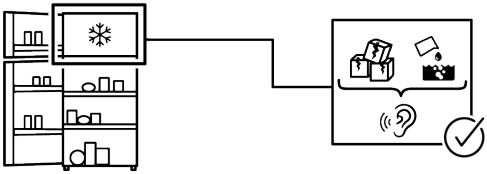

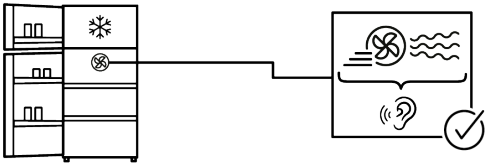

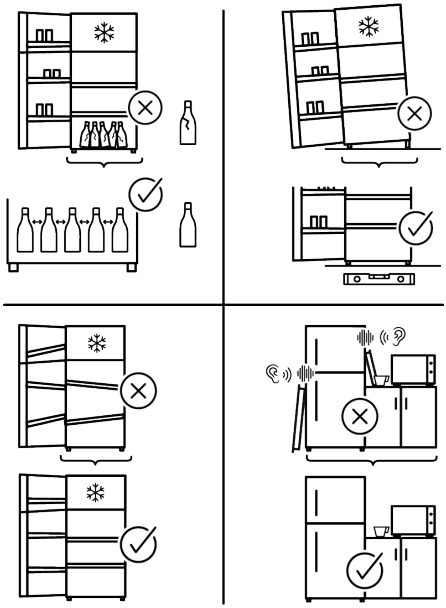

4579330865 / AC
PL,RO,IT,CZ