ACM 795/BA/01

6TH SENSE inductiekookplaat 86 cm

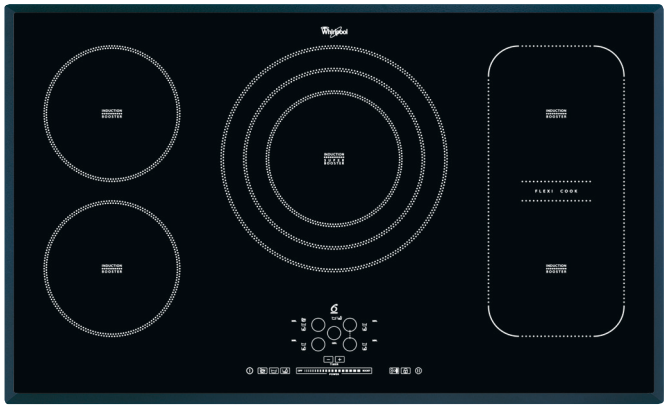

BELANGRIJKSTE KENMERKEN

- SmartSense6TH SENSE kookfunctie
- FlexiCook zone links en rechts
- Premium slidercontrole
- 4 onafhankelijke inductiezones met booster

4 afgeschuinde zijden

ACM 795/BA/01
EAN 80 03437 82556 9

DESIGN

- Type: Inductie
- Uitvoering: rondom facet geslepen

KOOKZONES

- 5Inductiezones, met Smelt functie, Turbo functie en Automatische kookfunctie , davon 1 **Flexizone**
- 5 onafhankelijke inductiezones met booster
- Bediening aan voorzijde
- Zone linksvoor: 1800/2500 W, 18 cm Ø
- Zone linksachter: 1800/2500 W, 18 cm Ø
- Centrale zone: 2800/5400 W, 30 cm Ø
- Zone rechtsachter: 1800/2200 W, 18 cm Ø
- Zone rechtsvoor: 1800/2200 W, 18 cm Ø
- FlexiCook zone links en rechts

KENMERKEN

- SmartSense 6TH SENSE kookfunctie (koken met automatisch gecontroleerd kookpunt)
- Tiptoetsbediening met Premium slidercontrole
- Timer voor kooktijdinstelling voor een zone naar keuze (1-99 min.)
- Restwarmte-indicatoren
- Automatische pandetectie & Kook assistentie}
- Pauzefunctie
- Kinderslot (vergrendeling bedieningspaneel)

AFZUIGKAP

- Geluidsniveau afvoer: min. – max. dB/A

TECHNISCHE GEGEVENS

- Spanning: 220-230 V
- Frequentie: 50-60 Hz
- Vermogen: 10,2 kW
- Aansluitwaarde 10200 W
- Lengte aansluitkabel 150 cm
- Inbouwhoogte: 56 mm
- Afmetingen uitsnijding werkblad (BxD): 840x490 mm
- Afmetingen apparaat (BxD): 860 x 510 mm
- Afmetingen verpakt apparaat (HxBxD): 140 x 995 x 590 mm
- Gewicht apparaat 16,6 kg
- Gewicht verpakt apparaat 18,6 kg

ACCESSOIRES

- Montageset bij werkblad in natuursteen in optie leverbaar (4819 404 78697)

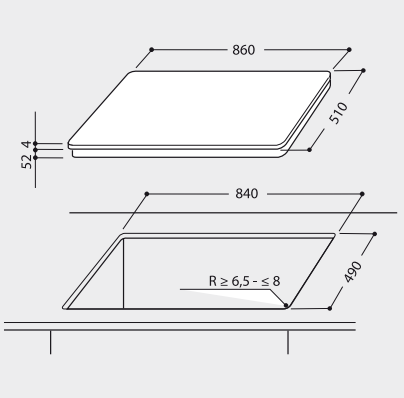

Voor technische informatie verwijzen we u naar de EU-productinformatie · Productkenmerken en prijzen onder voorbehoud van wijzigingen en drukfouten · Teksten en/of afbeeldingen mogen niet gebruikt/gepubliceerd worden in andere media zonder voorafgaandelijke toestemming · Staat 21.10.2020