AKR 504 IX

12NC: 857850401000

GTIN (EAN) code: 8003437203589

Whirlpool
SENSING THE DIFFERENCE

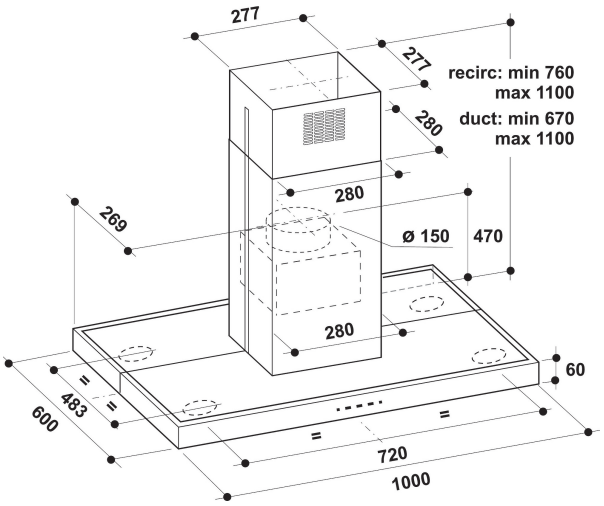

ALAPTULAJDONSÁGOK

Termékcsoport	Páraelszívó
Készülékház színe	Nemesacél
Készülékház anyaga	Nemesacél
Kürtő színe	Nemesacél
Kürtő anyaga	Nemesacél
Tipológia	Sziget/Mennyezeti
Beszerelési mód	Izland
Vezérlés módja	Elektronikus
Type of control settings	-
Dekor panel opciók	Nincs adat
Motor helye	Beépített motor a páraelszívó kürtőben
Működési mód	Átváltható/átállítható
Elektromos csatlakozási érték (W)	270
Áramfelvétel (A)	1,2
Feszültség (V)	220-240
Frekvencia (Hz)	50
Elektromos csatlakozókábel hossza (cm)	150
Csatlakozódugó tipusa	Schuko
Chimney height (mm)	560
Termékmagasság, kürtő nélkül (mm)	60
Termékmagasság	772
Termék szélessége	1000
Termékmélység	600
Minimális beépítési magasság	0
Minimális beépítési szélesség	0
Beépítési mélység	0
Nettó tömeg (kg)	30.5

MŰSZAKI ADATOK

Kézi vezérlőeszköz tipusa	Érintőszenzoros vezérlés
Automatikus vezérlőeszköz tipusa	-
Motorok száma	1
Motorok teljes teljesítménye (W)	260
Number of speed settings: boost option availability	4
Boost presence	Igen
Maximum output air extraction (m^3/h)	581
Boost position air extraction (m^3/h)	713
Maximum output recirculating air (m^3/h)	343
Boost position output recirculating (m^3/h)	352
Világításvezérlés módja	On/Off
Világítások száma	4
Használatos lámpák tipusa	LED
Világítólámpák teljes teljesítménye (W)	10
Légkivezetés átmérője (mm)	0
Levegő visszacsapó szelep	Nem
Zsírszűrő anyaga	Mosható alumínium
Szagszűrő	Nem

MŰSZAKI TELJESÍTMÉNY

Sound power at min. speed (2010/30/EU)	52
Sound power at max. speed (2010/30/EU)	69
Zajszint intenzív (boost) fokozaton (dB(A) re 1 pW)	0