AKR 749 WH

12NC: **857874918000**

Κωδικός **EAN**: **8003437215155**

Whirlpool
SENSING THE DIFFERENCE

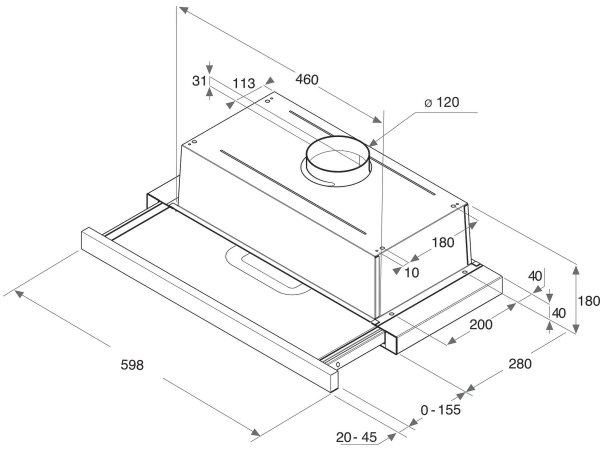

MAIN FEATURES

Ομάδα προϊόντος	Απορροφητήρας
Χρώμα σώματος	**White**
Υλικό σώματος	**Stainless steel**
Χρώμα καπνοδόχου	**N/A**
Υλικό καπνοδόχου	**N/A**
Τυπολογία	Συρόμενος
Τύπος εγκατάστασης	Εντοιχισμένη
Τύπος ελέγχου	Μηχανική
Τύπος διατάξεων ελέγχου και επισήμανσης	**-**
Επιλογές διακοσμητικού πάνελ	Διαθέσιμο και συμπεριλαμβάνεται
Θέση κινητήρα	Ενσωματωμένος κινητήρας στο σώμα του απορροφητήρα
Τρόπος λειτουργίας	Δυνατότητα μετατροπής
Ονομαστικές τιμές παροχής	**206**
Ρεύμα	**0,9**
Τάση	**220-240**
Συχνότητα	**50/60**
Μήκος καλωδίου ηλεκτρικής παροχής	**150**
Τύπος φις	**Schuko**
Chimney height (mm)	**0**
Ύψος προϊόντος, χωρίς καπνοδόχο	**211**
Ύψος προϊόντος	**180**
Πλάτος προϊόντος	**599**
Βάθος προϊόντος	**300**
Ελάχιστο ύψος εσοχής	**0**
Ελάχιστο πλάτος εσοχής	**0**
Βάθος εσοχής	**0**
Καθαρό βάρος	**6**

TECHNICAL FEATURES

Τύπος διατάξεων χειροκίνητου ελέγχου	Κουμπιά
Τύπος συσκευών αυτόματου ελέγχου	**-**
Αριθμός κινητήρων	**1**
Συνολική ισχύς κινητήρων	**150**
Αριθμός ρυθμίσεων ταχύτητας	**3**
Boost presence	**No**
Μέγιστη απόδοση εξαγωγής αέρα	**371**
Εξαγωγή αέρα στη θέση εντατικής λειτουργίας	**0**
Μέγιστη απόδοση ανακυκλοφορίας αέρα	**180**
Ανακυκλοφορία εξόδου στη θέση εντατικής λειτουργίας	**0**
Τύπος ελέγχου φωτισμού	**On/off**
Αριθμός φώτων	**2**
Τύποι λαμπτήρων που χρησιμοποιούνται	Αλογόνου
Συνολική ισχύς λαμπτήρων	**56**
Διάμετρος εξόδου αέρα	**120**
Πτερύγια αντεπιστροφής ροής αέρα	Ναι
Υλικό φίλτρου για λίπη	Πλενόμενο αλουμινίου
Φίλτρο για οσμές	Όχι

ENERGY LABEL

ENERGY LABEL	
Επίπεδα θορύβου με θέση εντατικής λειτουργίας	0