KSI 12VF2

Einbau-Kühlschrank (Nische 122)

Bauknecht
Für mich und mein Zuhause

122 cm

Starlight

35 dB

A ↑ G E

TOP 4
- Einfache Festtürmontage
- Elektronische Steuerung über LED Display
- 1 Obst- und Gemüseschublade
- Elektronische Temperaturregelung

WEISS

KSI 12VF2
EAN 40 11577 10938 2

KOMFORT
- Elektronische Steuerung über LED Display
- Elektronische Temperaturregelung
- Warnsignal bei Störungen: optisch

KÜHLTEIL/AUSSTATTUNG BEI VOLLKÜHL-RAUM
- Optimale Ausleuchtung durch seitlich und oben angebrachte LED im gesamten Kühlraum
- Abtauautomatik im Kühlteil
- 5 Ablagen aus Sicherheitsglas, davon 4 höhenverstellbar
- 1 Obst- und Gemüseschublade
- 4 Türfächer und Butterfach mit Klappe

VERBRAUCHSWERTE
- Energieeffizienzklasse E[1]
- Energieverbrauch: 102 kWh/Jahr
- Nutzinhalt: 209 l Kühlen, gesamt 209 l
- Luftschallemissionsklasse: B, 35 dB(A) re 1 pW

TECHNISCHE DATEN
- Einfache Festtürmontage
- Gesamtanschluss: 75 W
- Türanschlag rechts, wechselbar
- Maße (HxBxT): 1220x557x545 mm

ZUBEHÖR
- 1 Eierleiste (6 Eier)

WPRO-ZUBEHÖR (OPTIONAL)
- Goodbye Odours Geruchsabsorber für den Kühlschrank
  DEO213, EAN 8015250441413

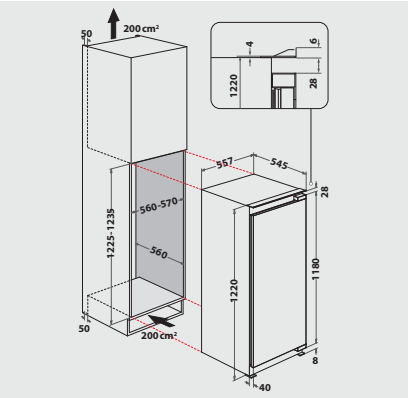

[1] Energieeffizienzklassen-Spektrum von A bis G

Technische Daten entnehmen Sie bitte dem EU-Produktdatenblatt, oder fordern Sie diese unter https://docs.bauknecht.eu/ an · Liefermöglichkeiten, Änderungen und Irrtümer vorbehalten · Nutzung/Veröffentlichung von Bildern/Texten, auch in anderen Medien, ganz oder teilweise, nur mit Genehmigung des Herausgebers · Stand 10.07.2025